ViewSonic®

PJD6243
DLP Projektor
Podręcznik użytkownika

Model No. VS14425

Informacja dotycząca zgodności

Oświadczenie FCC

To urządzenie jest zgodne z częścią 15 zasad FCC. Jego działanie podlega następującym dwóm warunkom: (1) urządzenie to nie może powodować szkodliwych zakłóceń oraz (2) urządzenie to musi akceptować wszystkie odbierane zakłócenia, włącznie z zakłóceniami, które mogą powodować nieoczekiwane działanie.

Urządzenie to zostało poddane testom, które stwierdziły, że spełnia ono ograniczenia dla urządzeń cyfrowych klasy B, zgodnie z częścią 15 Zasad FCC. Ograniczenia te określono w celu zapewnienia stosownego zabezpieczenia przed szkodliwymi zakłóceniami w instalacjach domowych. Urządzenie to generuje, wykorzystuje i może emitować energię o częstotliwości radiowej i w przypadku instalacji oraz stosowania niezgodnie z instrukcjami może powodować uciążliwe zakłócenia komunikacji radiowej. Jednakże, nie gwarantuje się, że zakłócenia nie wystąpią w danej instalacji. Jeżeli urządzenie to powoduje uciążliwe zakłócenia odbioru radia i telewizji, co można sprawdzić poprzez włączenie i wyłączenie sprzętu, użytkownik może podjąć próbę usunięcia zakłóceń poprzez jeden lub więcej następujących środków:

- Zmiana kierunku lub położenia anteny odbiorczej.
- Zwiększenie odstępu pomiędzy urządzeniem i odbiornikiem.
- Podłączenie urządzenia do gniazda zasilanego z innego obwodu niż odbiornik.
- Kontakt ze sprzedawcą lub doświadczonym technikiem RTV w celu uzyskania pomocy.

Ostrzeżenie: Ostrzega się, zmiany lub modyfikacje wykonywane bez wyraźnej zgody strony odpowiedzialnej za zgodność, mogą spowodować unieważnienie prawa do używania tego urządzenia.

Dla Kanady

- To urządzenie cyfrowe klasy B jest zgodne z przepisami kanadyjskimi ICES-003.
- Cet appareil numérique de la classe B est conforme à la norme NMB-003 du Canada.

Zgodność z CE dla krajów Europejskich

Urządzenie jest zgodne z Dyrektywą EMC 2004/108/EC i Dyrektywą niskonapięciową 2006/95/EC.

Następujące informacje są przeznaczone wyłącznie dla krajów członkowskich UE:

Symbol ten oznacza zgodność z Dyrektywą 2002/96/EC WEEE (Waste Electrical and Electronic Equipment Directive [Zużyte urządzenia elektryczne i elektroniczne]).

Symbol ten oznacza wymaganie, aby NIE wyrzucać tego urządzenia, bez sortowania ze śmieciami miejskimi, włącznie ze zużytymi i rozładowanymi bateriami lub akumulatorami, ale przekazać je do dostępnego systemu zbiórki.

Jeśli na bateriach, akumulatorach i bateriach pastylkowych znajdujących się w tym urządzeniu, znajduje się symbol chemiczny Hg, Cd lub Pb, oznacza to, że baterie zawierają ilość metali ciężkich przekraczającą 0,0005% dla rtęci lub 0,002% dla kadmu lub 0,004% dla ołowiu.

Instrukcje dotyczące bezpieczeństwa

1. Przeczytaj te instrukcje.
2. Zachowaj te instrukcje.
3. Zastosuj się do wszystkich ostrzeżeń.
4. Wykonaj wszystkie instrukcje.
5. Nie należy używać tego urządzenia w pobliżu wody.
6. Urządzenie należy oczyścić miękką, suchą szmatką.
7. Nie należy blokować żadnych szczelin wentylacyjnych. Urządzenie należy zainstalować zgodnie z instrukcjami producenta.
8. Nie należy instalować w pobliżu źródeł ciepła, takich jak grzejniki, mierniki ciepła, piece lub inne urządzenia (włącznie ze wzmacniaczami), które wytwarzają ciepło.
9. Nie można próbować zmieniać połączeń zabezpieczających wtyczki spolaryzowanej lub wyposażonej w styk uziemiający. Wtyczka spolaryzowana posiada dwa bolce o różnej szerokości. Wtyczka z uziemieniem posiada dwa takie same bolce i gniazdo uziemienia. Szerszy bolec oraz gniazdo uziemienia są stosowane w celach bezpieczeństwa. Jeśli wtyczka nie pasuje do gniazda, należy skorzystać z pomocy elektryka w celu wymiany przestarzałego gniazda.
10. Przewód zasilający należy chronić przed przydeptywaniem lub przyciskaniem, szczególnie wtyczek. Należy zwracać uwagę na położenie gniazd i miejsca wychodzenia kabli z urządzenia. Należy upewnić się, czy gniazdko znajduje się w pobliżu urządzenia i czy jest łatwo dostępne.
11. Należy korzystać wyłącznie z urządzeń dodatkowych/ akcesoriów dostarczonych przez producenta.
12. Urządzenie można instalować wyłącznie na wózkach, podstawach, statywach, wspornikach lub na stolikach określonych przez producenta lub sprzedawanych z urządzeniem. Gdy używany jest wózek należy zachować ostrożność, podczas przesuwania kombinacji wózek/urządzenie, aby uniknąć obrażeń spowodowanych przewróceniem.

13. Urządzenie należy odłączyć, gdy nie będzie używane przez długi czas.
14. Wszelkie naprawy należy zlecać wykwalifikowanym pracownikom serwisu. Naprawa urządzenia jest wymagana w przypadku jakiegokolwiek uszkodzenia, na przykład w przypadku: uszkodzenia wtyczki lub kabla zasilającego, zalania urządzenia cieczą, upadku na urządzenie dowolnego przedmiotu, wystawieniu na działanie deszczu lub wilgoci, upuszczeniu lub przy nieprawidłowym działaniu urządzenia.

Deklaracja zgodności RoHS

Produkt ten został zaprojektowany i wyprodukowany zgodnie z Dyrektywą 2002/95/EC Parlamentu Europejskiego i Rady Europy w sprawie ograniczenia stosowania niektórych substancji niebezpiecznych w urządzeniach elektrycznych i elektronicznych (Dyrektywa RoHS), w związku z czym jest zgodny z podaną poniżej listą maksymalnych wartości koncentracji sporządzoną przez TAC (European Technical Adaptation Committee [Europejski Komitet Dostosowania Technicznego]):

Substancja	**Proponowana maksymalna koncentracja**	**Rzeczywista koncentracja**
Ołów (Pb)	0,1%	< 0,1%
Rtęć (Hg)	0,1%	< 0,1%
Kadm (Cd)	0,01%	< 0,01%
Chrom sześciowartościowy (Cr^{6+})	0,1%	< 0,1%
Polibromowane bifenyle (PBB)	0,1%	< 0,1%
Polibromowane difenyloetery (PBDE)	0,1%	< 0,1%

Niektóre określone powyżej komponenty produktów nie są objęte ograniczeniem na podstawie Aneksu do Dyrektyw RoHS, co stwierdzono poniżej:
Przykłady wyłączonych komponentów:

1. Rtęć w kompaktowych lampach jarzeniowych w ilości nieprzekraczającej 5 mg na lampę i w innych lampach nieokreślonych dokładnie w Aneksie do Dyrektywy RoHS.
2. Ołów w szklanych kineskopach katodowych, w komponentach elektronicznych, lampach jarzeniowych i elektronicznych częściach ceramicznych (np. urządzenia piezoelektroniczne).
3. Ołów w wysoko-temperaturowych lutach (tj. stopy ołowiowe zawierające wagowo 85% lub więcej ołowiu).
4. Ołów w stopach stali zawierających wagowo do 0,35% ołowiu, aluminium zawierające wagowo do 0,4% ołowiu oraz stopy miedzi zawierające wagowo do 4% ołowiu.

Oswiadczenia o zgodnosci z przepisami

Copyright© ViewSonic® Corporation, 2012. Wszelkie prawa zastrzeżone.
Macintosh i Power Macintosh są zastrzeżonymi znakami towarowymi firmy Apple Computer, Inc.
Microsoft, Windows, Windows NT oraz logo Windows są zastrzeżonymi znakami towarowymi firmy Microsoft Corporation w Stanach Zjednoczonych i w innych krajach. ViewSonic, logo z trzema ptakami, OnView, ViewMatch i ViewMeter są zastrzeżonymi znakami towarowymi firmy ViewSonic Corporation.
VESA jest zastrzeżonym znakiem towarowym organizacji Video Electronics Standards Association. DPMS i DDC są znakami towarowymi organizacji VESA.
Ograniczenie odpowiedzialności: Firma ViewSonic Corporation nie ponosi odpowiedzialności za błędy techniczne i drukarskie oraz przeoczenia występujące w niniejszym podręczniku ani za przypadkowe szkody wynikające z wykorzystania niniejszych materiałów oraz działania produktu lub korzystania z niego.
W ramach dbałości o ciągłą poprawę jakości produktów firma ViewSonic Corporation zastrzega sobie prawo do zmiany parametrów technicznych bez powiadomienia. Informacje zawarte w niniejszej dokumentacji mogą ulec zmianie bez powiadomienia. Żadna część niniejszej dokumentacji nie może być kopiowana, odtwarzana ani rozpowszechniana w jakikolwiek sposób w żadnym celu bez uprzedniej pisemnej zgody firmy ViewSonic Corporation.

Rejestracja produktu

Aby móc w przyszłości realizować swoje potrzeby i otrzymywać dodatkowe informacje dotyczące produktu w miarę ich publikowania, zarejestruj produkt w Internecie pod adresem: www.viewsonic.com. Dysk DVD-ROM ViewSonic Wizard umożliwia również wydrukowanie formularza rejestracyjnego, który można wysłać pocztą lub faksem do firmy ViewSonic.

Dane zakupionego produktu

Nazwa produktu:	PJD6243 ViewSonic DLP Projector
Numer modelu:	VS14425
Numer dokumentu:	PJD6243_UG_POL Rev. 1A 12-12-11
Numer seryjny:	_____
Data zakupu:	_____

Usuwanie produktu po zakończeniu użyteczności

Lampa tego produktu zawiera rtęć, która może być niebezpieczna dla użytkownika i dla środowiska naturalnego.
Należy zachować ostrożność i usunąć ją zgodnie z prawem lokalnym, stanowym i federalnym.
Firma ViewSonic szanuje środowisko naturalne i jest wspiera pracę i życie w sposób zgodny ze środowiskiem naturalnym. Dziękujemy za współuczestnictwo w mądrzejszym i bardziej zgodnym ze środowiskiem naturalnym przetwarzaniu komputerowym. Dalsze informacje można uzyskać na stronie sieci web ViewSonic.
USA i Kanada: http://www.viewsonic.com/company/green/recycle-program/
Europa: http://www.viewsoniceurope.com/uk/kbase/article.php?id=639
Tajwan: http://recycle.epa.gov.tw/recycle/index2.aspx

Uwagi dotyczące przewodu zasilania prądem zmiennym

Przewód zasilajacy musi spełniać wymagania krajów, gdzie będzie używany projektor. Należy sprawdzić na pokazanych poniżej rysunkach zgodność typu wtyczki prądu zmiennego i upewnić się, że używany jest prawidłowy przewód zasilający prądu zmiennego. Jeśli dostarczony przewód prądu zmiennego nie pasuje do gniazdka prądu zmiennego należy skontaktować się ze sprzedawcą. Ten projektor jest wyposażony we wtyczkę zasilania prądu zmiennego z uziemieniem. Należy sprawdzić, czy gniazdko pasuje do wtyczki. Nie należy demontować kołka uziemienia wtyczki. Aby zapobiegać zakłóceniom sygnału spowodowanym wahaniami napięcia zaleca się używanie źródła video, także wyposażonego we wtyczkę sieci zasilania prądem zmiennym z uziemieniem.

Uziemienie

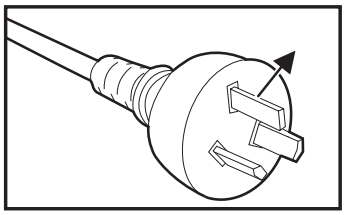

Australia i Chiny kontynentalne

Uziemienie

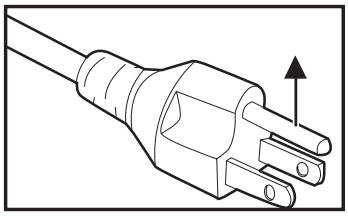

USA i Kanada

Uziemienie

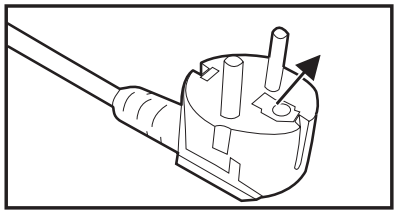

Europa kontynentalna

Uziemienie

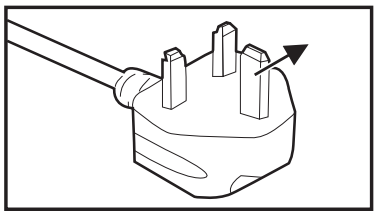

Wielka Brytania

Spis treści

Wprowadzenie 5

Funkcje projektora 5
Zawartość opakowania 6
Przegląd projektora 7

Używanie produktu 9

Panel sterowania 9
Porty połączeń 10
Pilot 11
Instalacja baterii 13
Działanie pilota zdalnego sterowania 14

Podłączenie 15

Podłączanie komputera lub monitora 16
Podłączanie urządzeń źródła wideo 17

Operacje 20

Włączanie/wyłączanie projektora 20
Regulacja wysokości projektora 21
Regulacja powiększenia i ostrości projektora 21
Regulacja rozmiaru projektowanego obrazu 22
Blokada przycisków sterowania 23
Ustawianie timera prezentacji 24
Działanie menu 25
Sterowanie projektorem poprzez środowisko LAN 32
Kontrolowanie projektora za pomocą przeglądarki internetowej 34
Informacje dotyczące sterowania Crestron e-Control® 36
Crestron RoomView 38

Konserwacja urządzenia 39

Czyszczenie obiektywu 39
Czyszczenie obudowy projektora 39
Wymiana lampy 40

Specyfikacje 42

Wymiary 43
Instalacja przy montażu sufitowym 43

Dodatek 44

Komunikaty wskaźników LED 44
Tryby zgodności 45
Rozwiązywanie problemów 47
Kod sterowania podczerwienią 51

Wprowadzenie

Funkcje projektora

Projektor posiada wysokiej jakości system optyczny i przyjazną dla użytkownika konstrukcję, co zapewnia niezawodność i łatwość użytkowania.

Projektor oferuje następujące funkcje:

- Technologia DLP® single chip 0,55" Texas Instruments
- XGA (1024 x 768 pikseli)
- Zgodność z komputerami Macintosh®
- Zgodność z NTSC, PAL, SECAM i HDTV
- 15-pinowe złącze D-Sub do analogowych połączeń wideo
- Przyjazne dla użytkownika, wielojęzyczne menu ekranowe
- Zaawansowana elektroniczna korekcja keystone
- Złącze RS-232 do sterowania szeregowego
- Zużycie energii w trybie oczekiwania mneijsze niż 1 W
- Zgodność z HDMI
- Ustawienie LAN umożliwia zarządzanie stanem projektora ze zdalnego komputera
- Automatyczna korekcja zniekształceń trapezowych
- Timer prezentacji zapewniający lepszą kontrolę czasu podczas prezentacji
- Obsługa łącza 3D DLP

☞ ***Uwaga***

- ***Informacje w tym podręczniku mogą zostać zmienione bez powiadomienia.***
- ***Zabrania się powielania, transferu lub kopiowania wszystkich lub dowolnej części tego dokumentu bez wyraźnego, pisemnego pozwolenia.***

Zawartość opakowania

Po rozpakowaniu projektora należy sprawdzić, czy dostępne są wszystkie te komponenty:

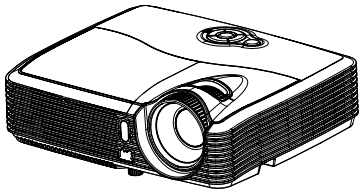

Projektor

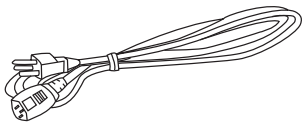

Przewód zasilający prądu zmiennego

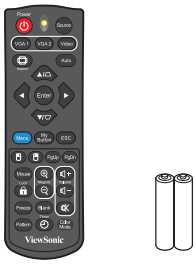

Pilot zdalnego sterowania (podczerwień) i baterie (AAA *2 PCS)

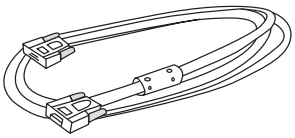

Kabel VGA (D-SUB do D-SUB)

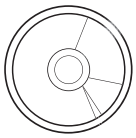

Kreator ViewSonic CD

Skrócona instrukcja obsługi

☞ ***Uwaga***

- ***Jeśli któregokolwiek elementu brakuje, jest uszkodzony lub, gdy urządzenie nie działa należy jak najszybciej skontaktować się z dostawcą.***
- ***Należy zachować oryginalne pudełko opakowania i materiały pakujące; powinny one być dostępne na wypadek potrzeby przewiezienia urządzenia. Dla maksymalnego zabezpieczenia, urządzenie należy zapakować, tak jak było zapakowane fabrycznie.***

Przegląd projektora

Widok z przodu

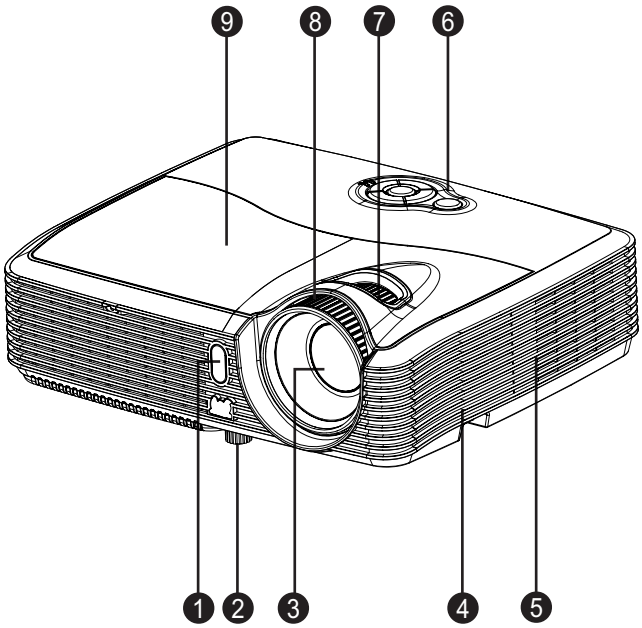

1. Przedni sensor podczerwieni pilota zdalnego sterownia
2. Nóżka podnoszenia
3. Obiektyw projektora
4. Głośnik
5. Otwory wentylacyjne
6. Panel sterowania
7. Pokrętło powiększenia
8. Pokrętło ostrości
9. Osłona lampy

Widok z tyłu

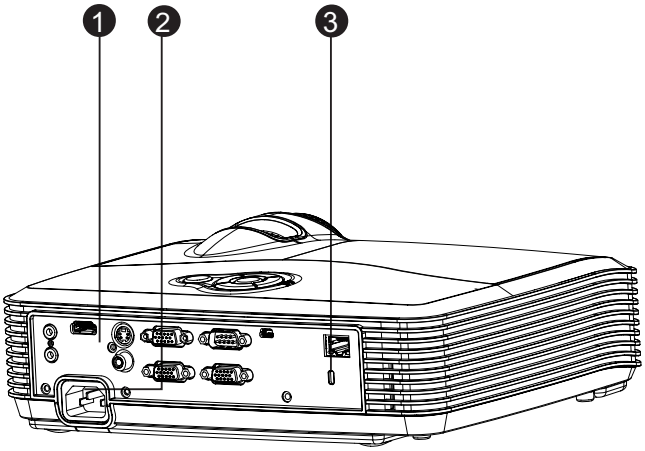

1. Porty połączeń
2. Gniazdo zasilania prądem zmiennym
3. Blokada Kensington

Widok z dołu

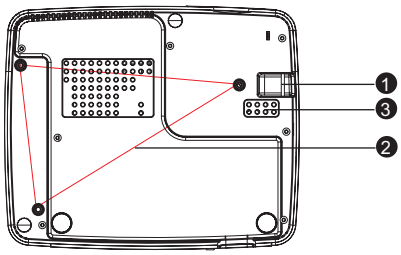

1. Listwa zabezpieczenia
2. Otwory montau sufitowego
3. Otwory wentylacyjne

☞ ***Uwaga***

- ***Ten projektor może być używany z zestawem do montażu sufitowego. Zestaw do montażu sufitowego nie znajduje się w opakowaniu.***
- ***Skontaktuj się z dostawcą w celu uzyskania informacji o montażu sufitowym projektora.***

Używanie produktu

Panel sterowania

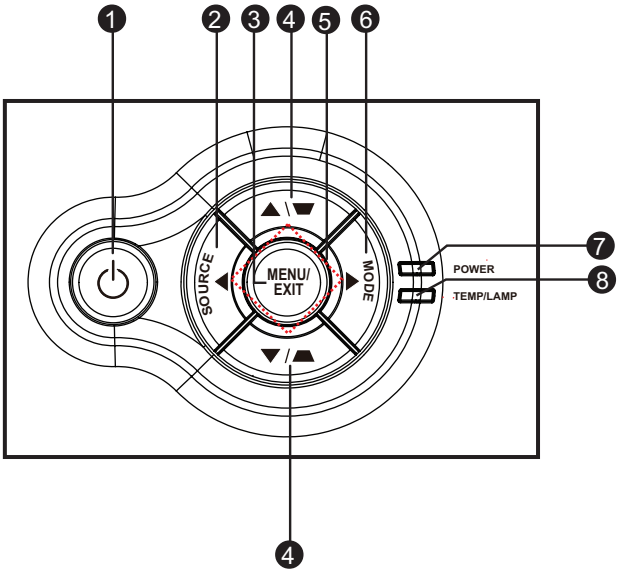

1. ⏻ **Zasilanie**
   Włączenie lub wyłączenie projektora.
2. **ŹRÓDŁO**
   Wyświetlanie paska wyboru źródła.
3. **MENU/ZAKOŃCZ**
   Wyświetlanie lub zakończenie wyświetlania menu ekranowych.
4. **Przyciski Keystone/strzałek (▲/W górę, ▼/W dół)**
   Ręczna korekcja zniekształconych obrazów z powodu projekcji pod kątem.
5. **Cztery przyciski kierunkowe**
   Użyj czterech przycisków kierunkowych do wyboru elementów lub do wykonania regulacji wybranego elementu.
6. **TRYB**
   Zmiana ustawienia kolorów według kolejności.
7. **Zasilanie** (Wskaźnik LED zasilania)
   Sprawdź “komunikaty wskaźnika LED”.
8. **TEMPERATURA/LAMPA** (Wskaźnik LED Temperatura/Lampa)
   Sprawdź “komunikaty wskaźnika LED”.

Porty połączeń

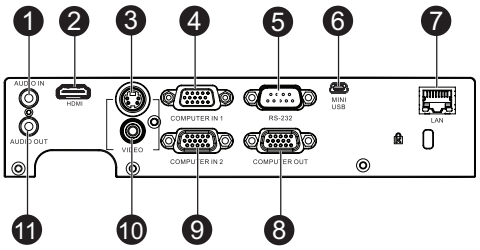

1. **AUDIO IN**
   Do tego gniazda podłącza się wyjście audio z urządzenia wideo lub z komputera.
2. **HDMI**
   Do tego gniazda podłącza się wyjście HDMI z urządzenia wideo.
3. **S-VIDEO**
   Do tego gniazda podłącza się wyjście S-Video z urządzenia wideo.
4. **COMPUTER IN 1**
   Do tego gniazda można podłączyć sygnał wejścia obrazu (analogowy RGB lub component).
5. **RS-232**
   Podczas obsługi projektora przez komputer należy wykonć podłączenie przez port sterowania komputera RS-232C.
6. **MINI USB**
   To złącze służy do aktualizacji firmware i do obsługi funkcji myszy.
7. **LAN**
   Dla wyświetlacza LAN/sterowania z sieci i serwera web.
8. **COMPUTER OUT**
   Do podłączenia wyświetlacza komputera, itd.
9. **COMPUTER IN 2**
   Do tego gniazda można podłączyć sygnał wejścia obrazu (analogowy RGB lub component).
10. **VIDEO**
    Do tego gniazda podłącza się wyjście composite video z urządzenia video.
11. **AUDIO OUT**
    Podłączenie do głośnika lub innego urządzenia audio.

Pilot

1. **Zasilanie**
   Włączenie lub wyłączenie projektora.
2. **VGA1**
   Wyświetlanie sygnału COMPUTER IN 1.
3. **Proporcje**
   Wybór współczynnika proporcji ekranu.
4. **Przyciski Keystone/strzałek (▲/W górę, ▼/W dół)**
   Ręczna korekcja zniekształconych obrazów z powodu projekcji pod kątem.
5. **◄W lewo**
   Po uaktywnieniu menu ekranowego (OSD), przyciski #4, #5 i #20 służą jako strzałki kierunkowe, do wyboru wymaganych elementów menu i wykonania regulacji.

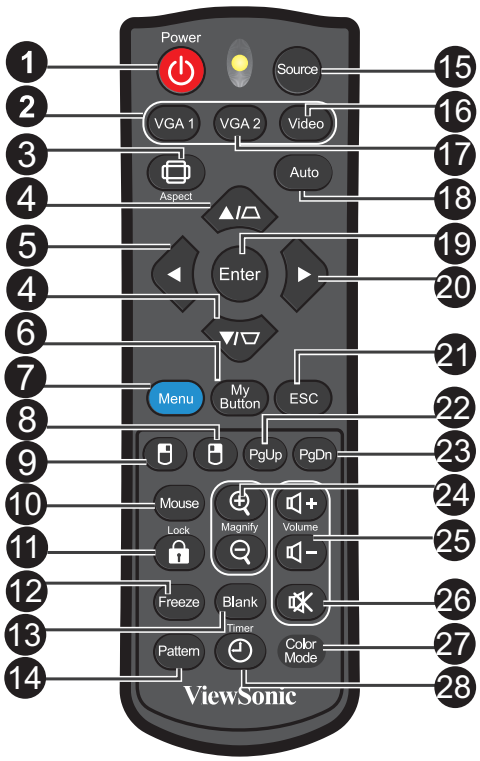

6. **Mój przycisk**
   Zdefiniowany przez użytkownika przycisk dostosowanej funkcji.
7. **Menu**
   Wyświetlanie menu ekranowych.
8. **Prawy przycisk mysz**
   Po uaktywnieniu myszy, wykonywanie
9. **Lewy przycisk myszy**
   Po uaktywnieniu myszy, wykonywanie działania lewego przycisku myszy.
10. **Mysz**
    Przełączenie pomiędzy trybem normalnego działania i trybem myszy.
11. **Blokada**
    Aktywacja blokady przycisków. panela.
12. **Zamrożenie**
    Zatrzymanie projektowanego obrazu.
13. **Pusty**
    Ukrywanie obrazu ekranowego.
14. **Mój przycisk**
    Zdefiniowany przez użytkownika przycisk dostosowanej funkcji.
15. **Źródła**
    Wyświetlanie paska wyboru źródła
16. **Wideo**
    Przełącz źródło wejścia kolejno na Composite/S-Video/HDMI.
17. **VGA2**
    Wyświetlanie sygnału COMPUTER IN 2.
18. **Auto**
    Automatycznie określa najlepsze ustawienia czasu dla wyświetlanego obrazu.
19. **Enter**
    Potwierdzone wybory.
20. **►W prawo**
    Po uaktywnieniu menu ekranowego (OSD), przyciski #4, #5 i #20 służą jako strzałki kierunkowe, do wyboru wymaganych elementów menu i wykonania regulacji.
21. **ESC**
    Przejście z powrotem do poprzedniego menu OSD.

22. **Strona w górę**
    Wykonywanie funkcji strona w górę, po uaktywnieniu myszy.
23. **Strona w dół**
    Wykonywanie funkcji strona w dół, po uaktywnieniu myszy.
24. **Powiększ**
    Powiększenie lub zmniejszenie rozmiaru projektowanego obrazu.
25. **Głośność**
    Regulacja poziomu głośności.
26. **Wycisz**
    Tymczasowe odcięcie dźwięku.
27. **Tryb kolorów**
    Wybór trybu ustawień obrazu.
28. **Licznik**
    Uaktywnienie menu OSD Licznik prezentacji.

Używanie pilota zdalnego sterowania zamiast myszy

Możliwość zdalnego sterowania komputerem daje większą elastyczność, podczas udostępniania prezentacji.

1. Przed użyciem pilota zdlanego sterowania zamiast myszy komputera, podłącz projektor kablem USB do komputera PC lub do komputera notebook. Szczegółowe informacje znajdują się w części "Podłączenie komputera" on page 16.
2. Ustaw sygnał wejścia na **COMPUTER IN 1** lub **COMPUTER IN 2**.
3. Naciśnij **Mysz** na pilocie zdalnego sterowania, aby przełączyć z trybu normalnego na tryb myszy. Na ekranie pojawi się ikona, wskazując uaktywnienie trybu myszy.
4. Wykonaj przez pilota zdalnego sterowania wymagane od myszy operacje.
   - W celu przesunięcia kursora na ekranie, naciśnij ▲/ ▼/ ◄/►.
   - W celu kliknięcia lewym przyciskiem, naciśnij 🖱.
   - W celu kliknięcia prawym przyciskiem, naciśnij 🖱.
   - W celu przeciągnięcia i upuszczenia, naciśnij i przytrzymaj **Enter**, naciśnij ▲/ ▼/ ◄/►, aby przeciągnąć. Po osiągnięciu wymaganego miejsca, ponownie naciśnij **Enter**.
   - Aby używać programu obsługi wyświetlacza (w podłączonym komputerze PC), który reaguje na polecenia strona w górę/w dół (taki jak Microsoft PowerPoint), naciśnij **Strona w górę**/**Strona w dół**.
   - Aby powrócić do normalnego trybu, naciśnij ponownie **Mysz** lub inne przyciski, poza przyciskami wielofunkcyjnymi powiązanymi z myszą.

Instalacja baterii

1. Otwórz pokrywę baterii w pokazanym kierunku.

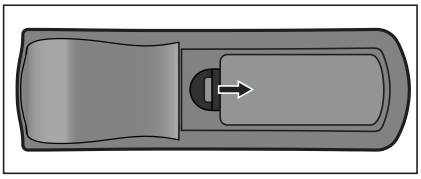

2. Zainstaluj baterie zgodnie z oznaczeniem wewnątrz wnęki.

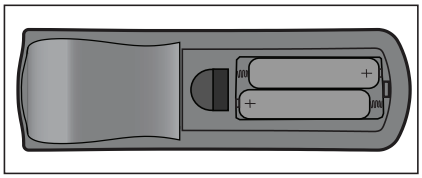

3. Zamknij pokrywę baterii.

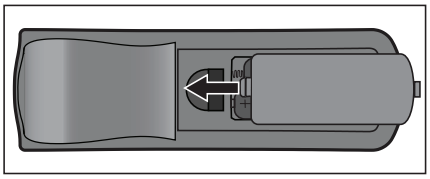

Przestroga

- ***Wymiana baterii na baterię innego typu, może spowodować jej eksplozję.***
- ***Zużyte baterie należy usuwać zgodnie z instrukcjami.***
- ***Podczas wkładania baterii należy sprawdzić, czy złącza plus i minus są skierowane we właściwym kierunku.***

Uwaga

- ***Baterie należy trzymać poza zasięgiem dzieci.***
- ***Baterie należy wyjąć z pilota, jeśli nie będzie on używany przez dłuższy czas.***
- ***Nie należy wyrzucać zużytych baterii ze śmieciami domowymi. Zużyte baterie należy usuwać w sposób zgodny z lokalnymi przepisami.***
- ***Nieprawidłowa wymiana baterii może spowodować ich wybuch. Baterie należy wymieniać wyłącznie na baterie tego samego typu, zalecanego przez producenta.***
- ***Baterii nie wolno wrzucać lub umieszczać blisko ognia lub wody, należy je trzymać w ciemym, chłodnym i suchym miejscu.***
- ***Jeśli podejrzewa się przeciek baterii należy wytrzeć wyciek, a następnie włożyć nową baterię. Jeśli miejsce wycieku dotknie ciała lub ubrania miejsce to należy jak najszybciej wytrzeć.***

Działanie pilota zdalnego sterowania

Skieruj pilota zdalnego sterowania w sensor podczerwieni i naciśnij przycisk.

• Obsługa projektora z przodu.

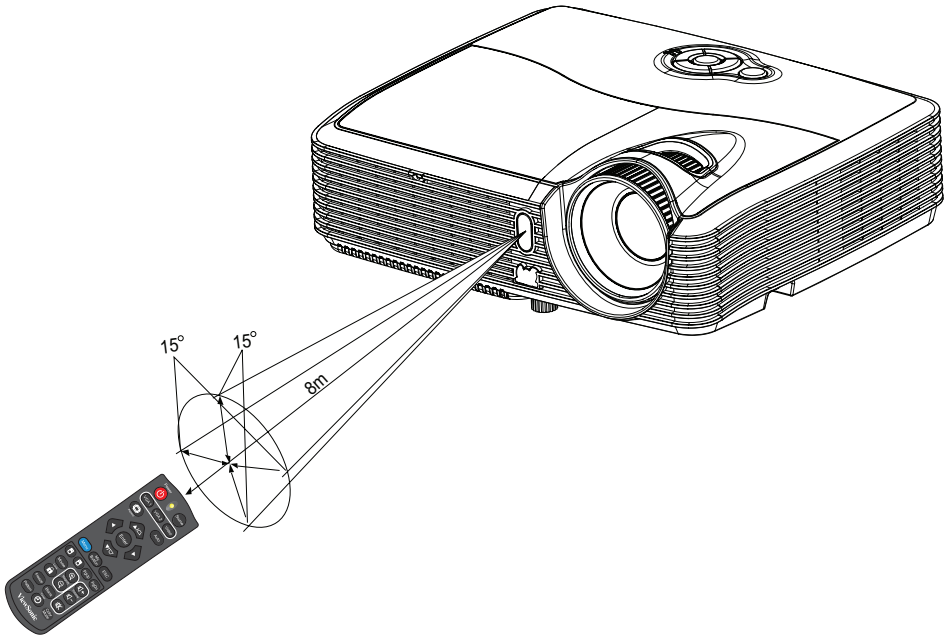

☞ ***Uwaga***

- ***Pilot zdalnego sterowania może nie działać w silnym świetle słonecznym lub w innym silnym świetle, takim jak lampa jarzeniowa świecąca w sensor podczerwieni.***
- ***Pilot zdalnego sterowania należy używać z takiego miejsca, gdzie jest widoczny sensor pilota zdalnego sterowania.***
- ***Nie należy upuszczać lub potrząsać pilotem zdalnego sterowania.***
- ***Nie należy trzymać pilota zdalnego sterowania w miejscach o nadmiernej temperaturze lub wilgotności.***
- ***Nie należy dopuszczać do przedostania się do pilota zdalnego sterowania wody lub do ustawiania na nim mokrych obiektów.***
- ***Nie należy demontować pilota zdalnego sterowania.***

Podłączenie

Podczas podłączania źródła sygnału do projektora należy sprawdzić, czy:

1. Wszystkie podłączane urządzenia są wyłączone.
2. Użyte są prawidłowe kable sygnałowe dla danego źródła.
3. Kable są pewnie podłączone.

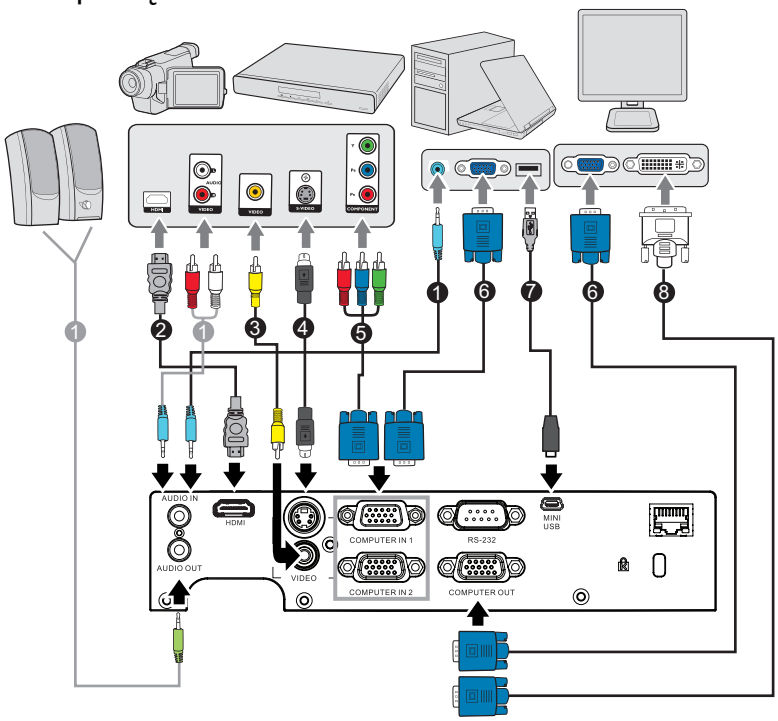

1. Kabel audio	2. Kabel HDMI
3. Kabel Composite Video	4. Kabel S-Video
5. Kabel VGA (D-Sub) do HDTV (RCA)	6. Kabel VGA (D-Sub do D-Sub)
7. Kabel USB	8. Kabel VGA do DVI-A

☞ ***Ważne***

- ***Niektóre pokazane powyżej połączenia wykorzystują kable, które nie są dołączone do zestawu projektora (patrz "Zawartość opakowania" on page 6). Są one ogólnie dostępne w sklepach z elektroniką.***
- ***Pokazane powyżej ilustracje połączeń służą wyłącznie jako odniesienie. Tylne gniazda połączeń projektora zależą od modelu projektora.***
- ***Szczegółowe informacje o metodach połączeń, znajdują się na stronach 16-19.***

Podłączanie komputera lub monitora

Podłączenie komputera

Projektor został wyposażony w gniazdo wejścia VGA, które umożliwia podłączenie go zarówno do komputerów kompatybilnych z IBM®, jak i komputerów Macintosh®. Złącze do komputerów Mac jest wymagane, jeśli urządzenie jest podłączane do starszej wersji komputera Macintosh.

Aby podłączyć projektor do komputera przenośnego lub stacjonarnego:

1. Podłącz jeden koniec dołączonego kabla VGA do gniazda wyjścia D-Sub komputera.
2. Podłącz drugi koniec kabla VGA do gniazda wejścia **COMPUTER IN 1** lub **COMPUTER IN 2** projektora.

☞ ***Ważne***

- ***Wiele komputerów notebook, po podłączeniu do projektora nie włącza zewnętrznych portów wideo. Zazwyczaj zewnętrzny ekran można włączyć i wyłączyć kombinacją klawiszy, taką jak FN + F3 lub CRT/LCD. Znajdź na komputerze notebook przycisk funkcyjny, oznaczony CRT/LCD lub przycisk z symbolem monitora. Naciśnij jednocześnie przycisk FN i odpowiednio oznaczony klawisz funkcyjny. Sprawdź dokumentację komputera notebook, aby odszukać informację o kombinacji przycisków.***

Podłączanie monitora

Jeśli niezależnie od wyświetlania prezentacji na dużym ekranie istnieje potrzeba jej podglądu na osobnym monitorze, można podłączyć gniazdo sygnału wyjścia **COMPUTER OUT** projektora do zewnętrznego monitora za pomocą kabla VGA, zgodnie z instrukcjami poniżej:

Aby podłączyć projektor do monitora:

1. Podłącz projektor do komputera zgodnie z instrukcją w części "Podłączenie komputera" on page 16.
2. Podłącz odpowiedni kabel VGA (dołączony do zestawu) do gniazda wejściowego D-Sub monitora wideo.
3. Lub, jeśli monitor wyposażony jest w gniazdo DVI, podłącz koniec DVI kabla VGA do DVI-A do gniazda DVI monitora wideo.
4. Podłącz drugi koniec kabla do gniazda **COMPUTER OUT** projektora.

☞ ***Ważne***

- ***COMPUTER OUT działa wyłącznie wtedy, gdy podłączone zostało do projektora wejście COMPUTER IN 1 lub COMPUTER IN 2.***

Podłączanie urządzeń źródła wideo

Projektor można podłączyć do różnych źródeł wideo wyposażonych w jedno z poniższych gniazd wyjścia:

• HDMI

• Component Video

• S-Video

• Video (composite)

Należy podłączyć projektor do źródła wideo wykorzystując jedną z powyższych metod, z których każda oferuje inną jakość obrazu. Wybrana metoda zależeć będzie od dostępności odpowiednich gniazd w projektorze i urządzeniu wideo, zgodnie z opisem poniżej:

Nazwa złącza	Wygląd złącza	Odniesienie	Jakość obrazu
HDMI	HDMI	"Podłączanie urządzenia źródła HDMI" on page 17	Najlepsza
Component Video	COMPUTER	"Podłączanie do urządzenia źródła Component Video" on page 18	Lepsza
S-Video	S-VIDEO	"Podłączanie urządzenia źródła S-Video" on page 18	Dobra
Video	VIDEO	"Podłączanie do źródła composite Video" on page 19	Normalny

Podłączanie urządzenia źródła HDMI

Sprawdź, czy urządzenie wideo posiada wolne gniazdo wyjściowe HDMI:

• Jeśli tak, kontynuuj wykonywanie procedury.

• Jeśli nie, ponownie wybierz metodę podłączenia urządzenia.

Aby podłączyć projektor do źródła HDMI:

1. Podłącz jeden koniec kabla HDMI do wyjścia HDMI urządzenia HDMI.
2. Podłącz drugi koniec kabla HDMI do gniazda wejścia sygnału **HDMI** projektora.

Podłączanie do urządzenia źródła Component Video

Sprawdź źródło sygnału wideo, aby upewnić się, że jest wyposażone w wolne gniazda wyjścia Component Video:

• Jeśli tak, kontynuuj wykonywanie procedury.

• Jeśli nie, ponownie wybierz metodę podłączenia urządzenia.

Aby podłączyć projektor do źródła Component Video:

1. Weź kabel VGA (D-Sub) do HDTV (RCA) i podłącz koniec z 3 złączami RCA do gniazd wyjścia Component Video urządzenia źródła Video. Dopasuj kolory wtyczek gniazd: zielony do zielonego, niebieski do niebieskiego i czerwony do czerwonego.
2. Podłącz drugi koniec kabla (ze złączem D-Sub) do gniazda **COMPUTER IN 1** lub **COMPUTER IN 2** projektora.

☞ ***Ważne***

- ***Jeśli wybrany obraz wideo nie jest wyświetlany po włączeniu projektora, a zostało wybrane prawidłowe źródło wideo, upewnij się, czy urządzenie wideo jest włączone i działa prawidłowo. Upewnij się także, czy są prawidłowo podłączone kable sygnałowe.***

Podłączanie urządzenia źródła S-Video

Sprawdź, czy urządzenie wideo posiada wolne gniazdo wyjściowe S-Video:

• Jeśli tak, kontynuuj wykonywanie procedury.

• Jeśli nie, ponownie wybierz metodę podłączenia urządzenia.

Aby podłączyć projektor do źródła S-Video:

1. Podłącz jeden koniec kabla S-Video do wyjścia S-Video urządzenia wideo.
2. Podłącz drugi koniec kabla S-Video do gniazda wejścia sygnału **S-VIDEO** projektora.

☞ ***Ważne***

- ***Jeśli wybrany obraz wideo nie jest wyświetlany po włączeniu projektora, a zostało wybrane prawidłowe źródło wideo, upewnij się, czy urządzenie wideo jest włączone i działa prawidłowo. Upewnij się także, czy są prawidłowo podłączone kable sygnałowe.***
- ***Jeśli już wykonano połączenie Component Video pomiędzy projektorem a tym źródłem sygnału S-Video przy pomocy połączeń Component Video, należy podłączyć to urządzenie poprzez S-Video, ponieważ pierwsze połączenie jest niepotrzebne i daje gorszą jakość obrazu. Szczegółowe informacje znajdują się w części "Podłączanie urządzeń źródła wideo" on page 17.***

Podłączanie do źródła composite Video

Sprawdź urządzenie źródła wideo i określ, czy posiada ono wolne gniazda wyjścia composite Video:

• Jeśli tak, kontynuuj wykonywanie procedury.

• Jeśli nie, ponownie wybierz metodę podłączenia urządzenia.

Aby podłączyć projektor do urządzenia źródła composite Video:

1. Podłącz kabel wideo do gniazda wyjścia composite Video urządzenia źródła wideo.
2. Podłącz drugi koniec kabla wideo do gniazda wejścia sygnału **VIDEO** projektora.

☞ ***Ważne***

- ***Jeśli wybrany obraz wideo nie jest wyświetlany po włączeniu projektora, a zostało wybrane prawidłowe źródło wideo, upewnij się, czy urządzenie wideo jest włączone i działa prawidłowo. Upewnij się także, czy są prawidłowo podłączone kable sygnałowe.***
- ***Z połączenia composite Video można korzystać tylko wtedy, jeśli nie są dostępne wejścia Component Video i S-Video. Szczegółowe informacje znajdują się w części "Podłączanie urządzeń źródła wideo" on page 17.***

Operacje

Włączanie/wyłączanie projektora

Włączanie projektora:

1. Wykonaj podłączenie przewodu zasilającego prądu zmiennego i kablowe połączenia sygnałowe urządzeń peryferyjnych.
2. Naciśnij ⏻ w celu włączenia projektora.
   Przez około minutę projektor będzie się rozgrzewał.
3. Włącz źródło (komputer, notebook, DVD, itd.). Projektor automatycznie wykryje źródło.
   - **Przy jednoczesnym podłączeniu do projektora wielu źródeł, naciśnij źRÓDŁO na projektorze lub źródło na pilocie zdalnego sterowania, aby wybrać wymagany sygnał lub naciśnij wymagany przycisk sygnału na pilocie zdalnego sterowania.**

⚠ ***Ostrzeżenie***

- ***Nigdy nie należy zaglądać w obiektyw, gdy jest włączona lampa. Może to spowodować obrażenia oczu.***
- ***W punkcie ogniskowej koncentruje się wysoka temperatura. Nie należy umieszczać w pobliżu żadnego obiektu, aby uniknąć niebezpieczeństwa pożaru.***

Wyłączanie projektora:

1. Naciśnij ⏻ w celu wyłączenia lampy projektora. Na ekranie pojawi się komunikat "Wyłączenie? Naciś. pon. zas.".
2. Naciśnij ponownie w celu potwierdzenia ⏻ .
   - **Wentylator będzie kontynuował działanie w celu wykonania cyklu chłodzenia. Przy wyłączeniu funkcji "Auto Power Off (Automatyczne wyłączenie zasilania)", wentylatory chłodzące kontynuują działanie w celu wykonania cyklu chłodzenia. Przy wyłączeniu funkcji "Auto Power Off (Automatyczne wyłączenie zasilania)", normalny proces to brak wentylatora chłodzącego.**
   - **Przy wyłączonym trybie ekologicznym, zaczyna migać dioda LED zasilania, a projektor znajduje się w trybie oczekiwania.**
   - **Przy włączonym trybie ekologicznym, dioda LED zasilania świeci stałym światłem, a projektor znajduje się w trybie oczekiwania.**
   - **Aby z powrotem włączyć projektor należy zaczekać na zakończenie przez projektor cyklu chłodzenia i przejście do trybu wstrzymania. Po przejściu do trybu wstrzymania, wystarczy nacisnąć ⏻ , aby ponownie uruchomić projektor.**
3. Odłącz przewód zasilający prądu zmiennego od gniazdka elektrycznego i od projektora.
4. Nie należy włączać projektora zaraz po wyłączeniu zasilania.

Regulacja wysokości projektora

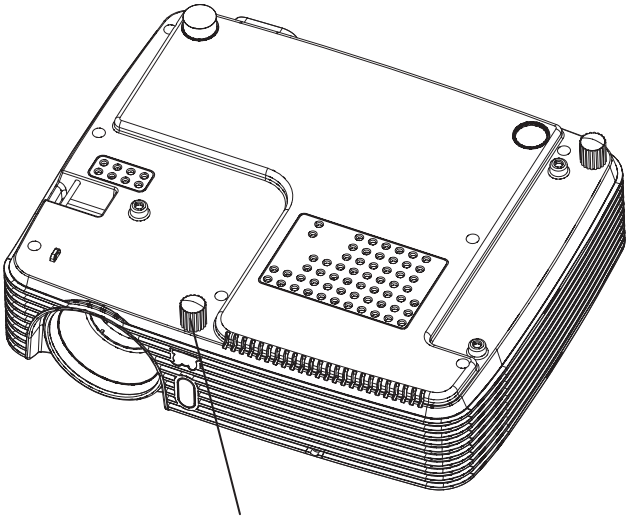

Projektor jest wyposażony w nóżkę podnoszenia do regulacji wysokości obrazu.

Aby podnieść lub obniżyć obraz, obróć nóżkę podnośnika w celu dokładnego dopasowania wysokości.

☞ ***Uwaga***

- ***Aby uniknąć uszkodzenia projektora, przed umieszczeniem projektora w torbie do przenoszenia należy sprawdzić, czy nóżka podnoszenia jest w pełni wsunięta.***

Regulacja powiększenia i ostrości projektora

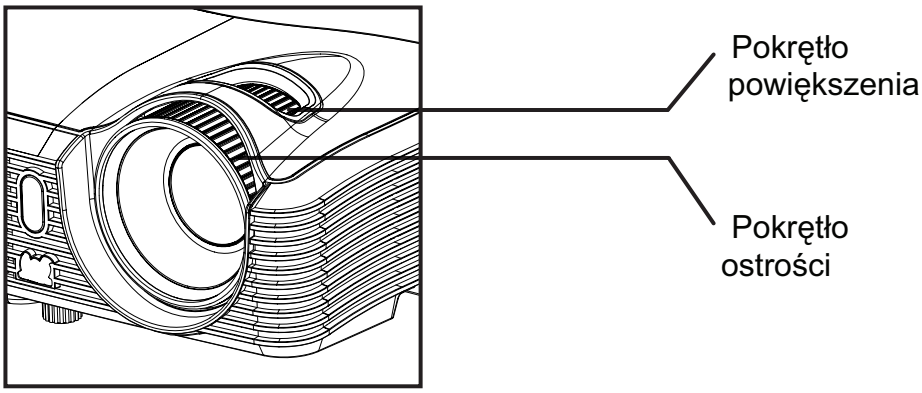

1. Ustaw ostrość obrazu za pomocą pierścienia ostrości. Do ustawienia ostrości zaleca się użycie nieruchomego obrazu.
2. Wyreguluj wielkość obrazu obracając pokrętło powiększenia.

Regulacja rozmiaru projektowanego obrazu

Sprawdź wykres i tabelę poniżej, aby określić rozmiar ekranu i odległość projekcji.

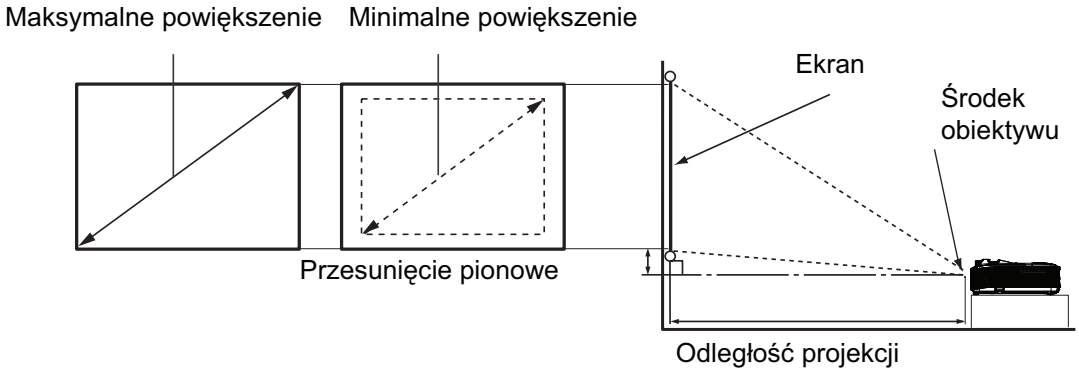

Rozmiar ekranu Przekątna [cale (cm)]	16 : 10 Ekran			
	Odległość projekcji [cale (m)]	Wysokość obrazu [cale (cm)]	Szerokość obrazu [cale (cm)]	Przesunięcie pionowe [cale (cm)]
30 (76)	38.6 (1.0)	46.7 (1.2)	18 (45.7)	2.7 (6.9)
60 (152)	78.1 (2.0)	94.2 (2.4)	36 (91.4)	5.4 (13.7)
80 (203)	104.4 (2.7)	125.9 (3.2)	48 (121.9)	7.2 (18.3)
100 (254)	130.7 (3.3)	157.6 (4.0)	60 (152.4)	9.0 (22.9)
150 (381)	196.6 (5.0)	236.9 (6.0)	90 (228.6)	13.5 (34.3)
200 (508)	262.4 (6.7)	316.2 (8.0)	120 (304.8)	18.0 (45.7)
250 (635)	328.3 (8.3)	395.5 (10.0)	150 (381.0)	22.5 (57.2)
300 (762)	394.1 (10)	474.7(12.1)	180 (457.2)	27.0 (68.6)

☞ ***Uwaga***

- ***Ustaw projektor w pozycji poziomej; inne pozycje mogą powodować gromadzenie się ciepła i uszkodzenie projektora.***
- ***Zachowaj odległość 30 cm lub więcej pomiędzy bokami projektora.***
- ***Nie należy używać projektora w zadymionych miejscach. Na krytycznych częściach może osadzać się dym i spowodować uszkodzenie lub pogorszenie działania projektora.***
- ***Ze względu na zróżnicowanie komponentów optycznych, liczby te dotyczy 10% tolerancja. Jeśli projektor ma zostać zainstalowany na stałe, przed wykonaniem instalacji na stałe zaleca się, aby fizycznie sprawdzić rozmiar i odległość określonego projektora, uwzględniając charakterystykę optyczną projektora. Pomoże to w określeniu dokładnej pozycji montażu, aby najlepiej dopasować do miejsca instalacji.***

Blokada przycisków sterowania

Po zablokowaniu przycisków sterowania na projektorze, można zapobiec przypadkowym zmianom ustawień projektora, np. przez dzieci. Przy włączeniu funkcji **Blokada klawiszy panelu**, nie będzie działał żaden przycisk na projektorze, za wyjątkiem przycisku ⏻ **Zasilanie**.

1. Naciśnij przycisk 🔒**Lock** na pilocie.
2. Pojawi się komunikat potwierdzenia. Wybierz **Tak**, aby potwierdzić.

Aby zwolnić blokadę przycisków panela:

1. Naciśnij przycisk 🔒**Lock** na pilocie.
2. Pojawi się komunikat potwierdzenia. Wybierz **Tak**, aby potwierdzić.

☞ ***Ważne***

- ***Naciśnięcie ⏻ Zasilanie w celu wyłączenia projektora bez wyłączenia blokady przycisków panela powoduje, że po następnym włączeniu projektora blokada pozostanie włączona.***

Ustawianie timera prezentacji

Timer prezentacji może pokazywać pozostały czas prezentacji na ekranie, aby pomóc w zarządzaniu czasem podczas prezentacji. Aby skorzystać z tej funkcji, wykonaj następujące czynności:

1. Przejdź do menu **Opcja > Licznik prezentacji** i naciśnij ► na projektorze lub **"Enter"** na pilocie zdalnego sterowania w celu wyświetlenia strony **Licznik prezentacji**.
2. Podświetl **Okres licznika**, aby ustawić czas timera, naciskając przycisk ◄/►.

☞ **Ważne**

- **Jeśli timer jest już włączony, po każdym wyzerowaniu ustawienia Czas timera zacznie odliczać czas od początku.**

3. Naciśnij ▼, aby podświetlić **Pokaż licznik** i określić, czy timer ma być wyświetlany na ekranie, naciskając przycisk ◄/►.

Wybór	Opis
Zawsze	Wyświetla timer na ekranie przez całą prezentację.
1 min/2 min/3 min	Wyświetla timer na ekranie przez ostatnie 1/2/3 minuty.
Nigdy	Ukrywa timer podczas prezentacji.

4. Naciśnij ▼, aby podświetlić **Położenie licznika**, a następnie ustaw pozycję timera, naciskając przycisk ◄/►.

   Lewy górny → Lewy dolny → Prawy górny → Prawy dolny

5. Naciśnij ▼, aby podświetlić **Metoda odliczania licznika** i wybierz wymagany kierunek obliczania, naciskając ◄/►.

Wybór	Opis
W przód	Odliczanie od 0 do ustawionego czasu.
Wstecz	Odliczanie od ustawionego czasu do 0.

6. Aby uaktywnić timer prezentacji, naciśnij ▼ w celu podświetlenia "Rozpocznij odliczanie" i naciśnij ► na projektorze lub **"Enter"** na pilocie zdalnego sterowania.
7. Pojawi się komunikat potwierdzenia. Podświetl "Tak" i naciśnij ► na projektorze lub **"Enter"** na pilocie zdalnego sterowania w celu potwierdzenia.

Działanie menu

Projektor posiada wielojęzyczne menu ekranowe, które umożliwia wykonanie regulacji i zmianę różnych ustawień.

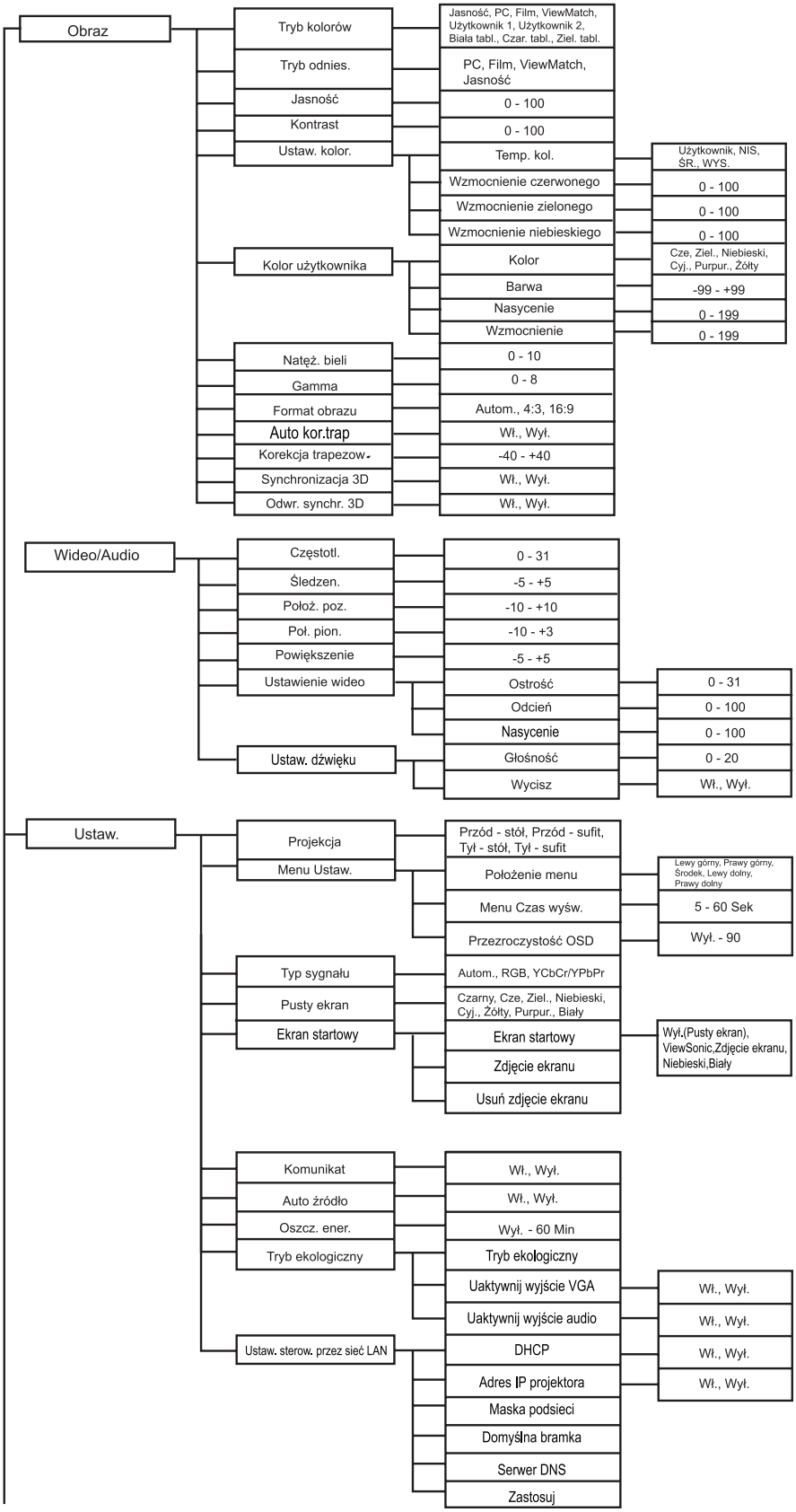

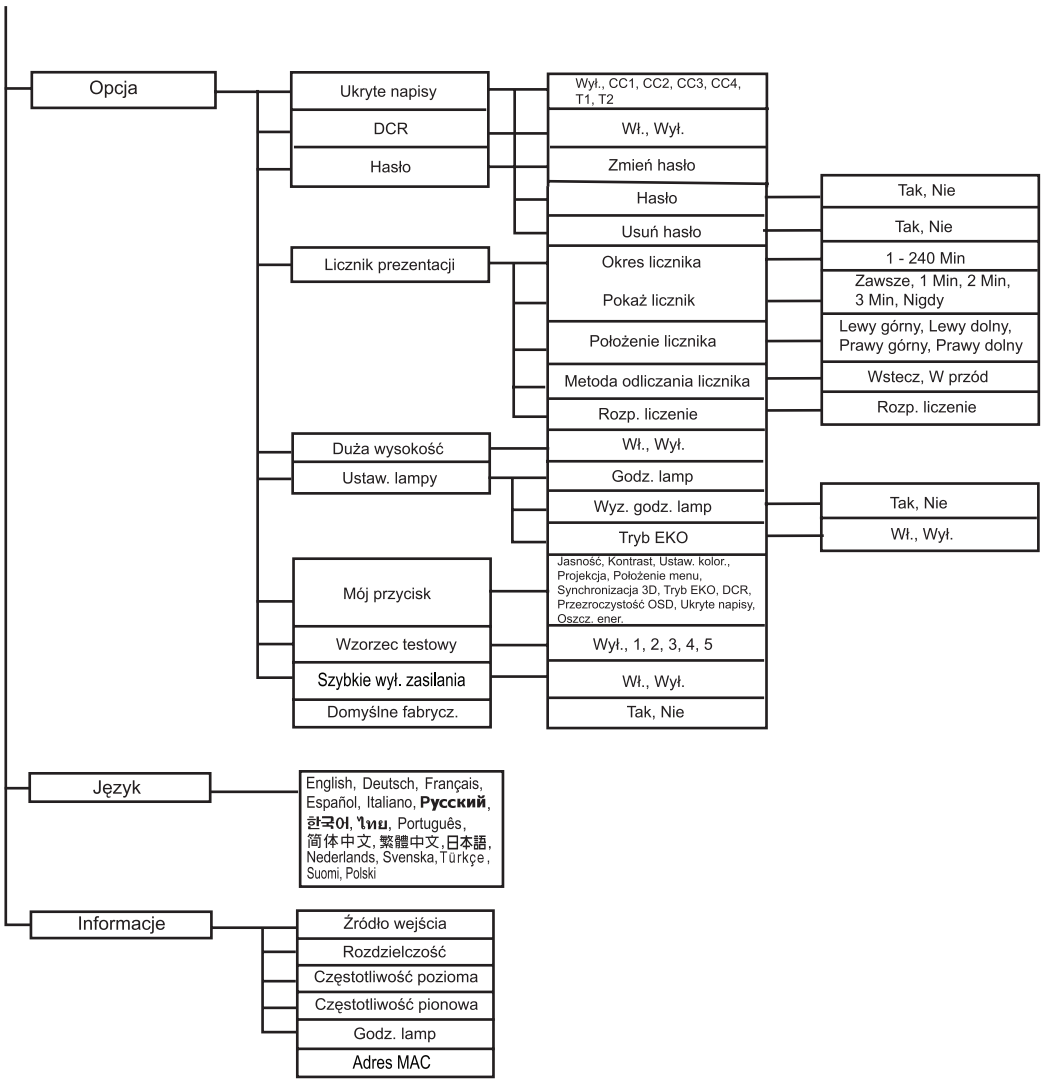
Opcja
Ukryte napisy
DCR
Hasło
Licznik prezentacji
Duża wysokość
Ustaw. lampy
Mój przycisk
Wzorzec testowy
Szybkie wył. zasilania
Domyślne fabrycz.
Wył., CC1, CC2, CC3, CC4, T1, T2
Wł., Wył.
Zmień hasło
Hasło
Usuń hasło
Okres licznika
Pokaż licznik
Położenie licznika
Metoda odliczania licznika
Rozp. liczenie
Wł., Wył.
Godz. lamp
Wyz. godz. lamp
Tryb EKO
Jasność, Kontrast, Ustaw. kolor., Projekcja, Położenie menu, Synchronizacja 3D, Tryb EKO, DCR, Przezroczystość OSD, Ukryte napisy, Oszcz. ener.
Wył., 1, 2, 3, 4, 5
Wł., Wył.
Tak, Nie
Tak, Nie
Tak, Nie
1 - 240 Min
Zawsze, 1 Min, 2 Min, 3 Min, Nigdy
Lewy górny, Lewy dolny, Prawy górny, Prawy dolny
Wstecz, W przód
Rozp. liczenie
Tak, Nie
Wł., Wył.
Język
English, Deutsch, Français, Español, Italiano, Русский, 한국어, ไทย, Português, 简体中文, 繁體中文, 日本語, Nederlands, Svenska, Türkçe, Suomi, Polski
Informacje
Źródło wejścia
Rozdzielczość
Częstotliwość pozioma
Częstotliwość pionowa
Godz. lamp
Adres MAC

Jak używać

1. Naciśnij **MENU** na projektorze lub **Menu** na pilocie zdalnego sterowania, aby wyświetlić menu OSD.
2. Po wyświetleniu OSD, użyj ◄/► do wyboru dowolnej funkcji w menu głównym.
3. Po wybraniu wymaganego elementu menu głównego, naciśnij ▼, aby przejść do podmenu w celu ustawienia funkcji.
4. Użyj ▲/ ▼, aby wybrać wymagany element i wyregulwoać ustawienia przez ◄/►.
5. Naciśnij **MENU** na projektorze lub **Menu** na pilocie zdalnego sterowania, aby powrócić do menu głównego.
6. Aby opuścić OSD, ponownie naciśnij **MENU** na projektorze lub **Menu** na pilocie zdalnego sterowania. Nastąpi zamknięcie menu OSD, a projektor automatycznie zapisze nowe ustawienia.

Obraz

Tryb kolorów

Dostępnych jest wiele fabrycznych ustawień wstępnych, zoptymalizowanych dla różnych typów obrazów.

• Jasność:Dla najbardziej jasnego środowiska.

• PC:Dla komputera lub notebooka.

• Film:Do kina domowego.

• ViewMatch:Dla uzyskania dokładnych kolorów.

• Użytkownik 1:Zapamiętanie zdefiniowanych ustawień użytkownika 1.

• Użytkownik 2:Zapamiętanie zdefiniowanych ustawień użytkownika 2.

• Biała tabl.:Dla projekcji z białym ekranem.

• Czar. tabl.:Dla projekcji z czarnym ekranem.

• Ziel. tabl.:Dla projekcji z zielonym ekranem.

Tryb odniesienia

Wybierz tryb obrazu, który najlepiej pasuje do potrzeb w zakresie jakości obrazu i dalszego dokładnego dostrajania obrazu. Ta funkcja jest dostępna wyłącznie po wybraniu Użytkownik 1 lub Użytkownik 2.

• PC:Dla komputera lub notebooka.

• Film:Do kina domowego.

• ViewMatch:Dla uzyskania dokładnych kolorów.

• Jasność:Dla najbardziej jasnego środowiska.

Jasność

Rozjaśnienie lub przyciemnienie obrazu.

Kontrast

Ustawienie różnicy pomiędzy jasnymi i ciemnymi miejscami.

Ustaw. kolor.

Regulacja temperatury barwowej Przy wyższej temperaturze ekran wygląda chłodniej; przy niższej temperaturze ekran wygląda cieplej. Po wybraniu “Użytkownik”, można zmienić intensywność każdego z 3 kolorów (Czerwony, Zielony, Niebieski) w celu dostosowania temperatury barwowej.

Kolor użytkownika

Opcja Kolor użytkownika pozwala na regulację sześciu kolorów (RGBCMY). Po wybraniu każdego koloru, można niezależnie regulować jego zakres, barwę, nasycenie i wzmocnienie, zgodnie z preferencjami.

Natęż. bieli

Zwiększenie jasności białych miejsc.

Gamma

Efekt reprezentacji ciemnej scenerii. Przy wyższej wartości gamma, ciemna sceneria wygląda jaśniej.

Format obrazu

Wybór dopasowania obrazu do ekranu:

- Autom.: Proporcjonalne skalowanie obrazu w celu dopasowania wysokości i szerokości do oryginalnej rozdzielczości projektora. W większości przypadków ekran będzie używany bez zmiany współczynnika proporcji obrazów źródłowych.
- 4:3: Skalowanie obrazu w celu wyświetlenia na środku ekranu o współczynniku proporcji 4:3.
- 16:9: Skalowanie obrazu w celu wyświetlenia na środku ekranu o współczynniku proporcji 16:9.

Auto kor.trap

Automatyczna korekcja zniekształceń obrazów spowodowanych projekcją pod kątem.

Korekcja trapezowa

Ręczna korekcja zniekształconych obrazów z powodu projekcji pod kątem.

Synchronizacja 3D

- Wł.: Włączenie funkcji 3D.
- Wył.: Wyłączenie funkcji 3D

Odwr. synchr. 3D (wyłącznie dla TI 3D DLP-LINK)

- Wł.: Odwrócenie zawartości lewej i prawej ramki.
- Wył.: Domyślna zawartość ramki

Wideo/Audio

Częstotl.

Regulacja taktowania projektora w stosunku do komputera.

Śledzen.

Regulacja fazy projektora w stosunku do komputera.

Położ. poz. (Pozycja pozioma)

Regulacja obrazu w lewo lub w prawo w obrębie obszaru projekcji.

Poł. pion. (Pozycja pionowa)

Regulacja obrazu w górę lub w dół w obrębie obszaru projekcji.

Powiększenie

Powiększanie i zmniejszanie obrazów.

Ustawienie wideo

Umożliwia przejście do menu Ustawienie wideo.

• Ostrość: Wyostrzenie lub zmiękczenie obrazu.

• Odcień: Przełączenie kolorów w kierunku czerwonego lub zielonego.

• Nasycenie: Regulacja obrazu video od czarno-białego do w pełni nasyconych kolorów.

Ustaw. dźwięku

Umożliwia przejście do menu Ustaw. dźwięku.

• Głośność: Regulacja poziomu głośności mikrofonu.

• Wycisz: Tymczasowe odcięcie dźwięku.

Ustaw.

Projekcja

Regulacja obrazu w celu dopasowania orientacji projektora: prosto lub dołem w górę, z przodu lub z tyłu ekranu. Odpowiednio zamiana lub odwrócenie obrazu.

Menu Ustaw.

Umożliwia przejście do menu Menu Ustaw..

• Położenie menu: Wybór lokalizacji menu na wyświetlonym ekranie.

• Menu Czas wyśw.: Czas wyświetlania menu OSD (przy czasie bezczynności liczonym w sekundach).

• Przezroczystość OSD: Wybierz, aby zmienić poziom przezroczystości tła OSD.

Typ sygnału

Wskazanie źródła na złącze COMPUTER IN 1/COMPUTER IN 2 (Wejście 1 komputera/Wejście 2 komputera), które ma być wykorzystane do projekcji.

• Autom.: Automatyczne wykrywanie typu źródła sygnału spośród złączy Wejście 1 komputera i Wejście 2 komputera.

• RGB: Dla sygnału VGA

• YCbCr/YPbPr: Dla sygnału component

Pusty ekran

Tymczasowy pusty ekran i wybór koloru ekranu, po uaktywnieniu tej funkcji.

Ekran startowy

Umożliwia przechodzenie do menu startowego ekranu.

• Start up Screen (Ekran startowy): Wybór ekranu startowego, po włączeniu zasilania projektora lub, przy braku sygnału wejścia. "User (Użytkownika)" to przechwycony przez użytkownika ekran.

• Screen Capture (Przechwytywanie ekranu): Przechwytywanie bieżącego ekranu projekcji, jako ekranu startowego.

• Screen Capture Delete (Usuwanie przechwyconego ekranu): Usunięcie przechwyconego ekran projekcji.

Komunikat

Włączenie lub wyłączenie pokazywania komunikatów w prawym, dolnym rogu ekranu.

Auto źródło

Automatyczne wyszukanie wszystkich źródeł wejścia.

Oszcz. ener.

Jeśli w określonym czasie nie zostanie wykonana żadna operacja, projektor wyłączy się automatycznie.

Tryb ekologiczny

Funkcję tą należy włączyć, aby uzyskać zużycie energii poniżej 1W.

• Active VGA out (Aktywne wyjście VGA): Wybór wyjść sygnału VGA, po prawidłowym podłączeniu do urządzeń gniazd computer in 1 (wejście komputera 1) i computer out (wyjście komputera). Sygnał wyjścia projektora jest odbierany wyłącznie z gniazda komputer 1.

• Active audio out (Aktywne wyjście audio): Wybór sygnału wyjścia VGA, po prawidłowym podłączeniu do urządzeń gniazd computer in1 (wejście komputera 1) i computer out (wyjście komputera).

Ustaw. sterow. przez sieć LAN

Umożliwia konfigurację ustawień LAN.

• DHCP: Skrót od Dynamic Host Configuration Protocol (Protokół dynamicznej konfiguracji hosta). Ten protokół automatycznie przydziela adres IP urządzeniom sieciowym.

- Po ustawieniu DHCP na On (Włączenie), uzyskanie adresu IP z serwera DHCP może trochę potrwać.
- Ustawienie "DHCP" na "Off (Wyłączenie)" oznacza, że użytkownik ustawi adres IP ręcznie.

• IP Address (Adres IP): Numeryczny adres identyfikujący komputery sieciowe. Funkcja ta może być używana wyłącznie po ustawieniu DHCP na Off (Wyłączenie).

- IP Address (Adres IP) to numer identyfikujący projektor w sieci. W jednej sieci nie mogą być używane dwa urządzenia z tym samym adresem IP .
- Adres IP 0.0.0.0 jest zakazany.

• Subent mask (Maska podsieci): Wartość numeryczna definiująca liczbę bitów wykorzystywanych w adresie sieciowym podzielonej sieci (lub podsieci) w adresie IP. Funkcja ta może być używana wyłącznie po ustawieniu DHCP na Off (Wyłączenie).

- Maska podsieci 0.0.0.0 jest zakazana.

• Default Gateway (Domyślna brama): Serwer (lub router) służy do komunikacji w sieciach (podsieciach) , podzielonych maską podsieci. Funkcja ta może być używana wyłącznie po ustawieniu DHCP na Off (Wyłączenie).

• DNS: Adres serwera DNS należy ustawić, gdy jest wyłączone DHCP.

• Apply (Zastosuj): Zapisanie i wykonanie ustawień przewodowej sieci LAN.

Opcja

Ukryte napisy

Włączenie lub wyłączenie ukrytych napisów poprzez wybór CC1 (closed caption1 [ukryte napisy 1], najbardziej popularny kanał), CC2, CC3, CC4, T1, T2, T3, lub Wył..

DCR (Dynamic Contrast Ratio [Współczynnik dynamicznego kontrastu])

Włączenie DCR spowoduje dalsze zwiększenie współczynnika kontrastu poprzez przyciemnienie scen z czarnym tłem. Wyłączenie DCR spowoduje przywrócenie normalnego działania kontrastu. DCR wpływa na żywotność lampy i zakłócenia systemu.

Hasło

Ustawienie, zmiana lub usunięcie hasła. Po dodaniu funkcji hasła, projekcja obrazu po włączeniu projektora będzie wymagała wprowadzenia wstępnie ustawionego hasła.

Licznik prezentacji

Przypomnienie dla wykonującego prezentację o zakończeniu prezentacji w określonych ramach czasowych.

Duża wysokość

Funkcji tej należy używać do umożliwienia stałego działania wentylatora z pełną szybkością, aby uzyskać prawidłowe chłodzenie wentylatora na dużej wysokości.

Ustaw. lampy

Umożliwia przejście do menu Ustaw. lampy.

• Godz. lamp: Wyświetlenie pozostałego czasu działania filtra (w godzinach).

• Wyz. godz. lamp: Wyzerowanie godzin lampy na 0 godzin.

• Tryb EKO: Funkcji tej należy używać do przyciemnienia wyjścia światła lampy projektora, co obniża zużycie energii i wydłuża żywotność lampy. Ta funkcja jest niedostępna, po włączeniu funkcji DCR.

Mój przycisk

Umożliwia użytkownikom zdefiniowanie przycisku skrótu pilota zdalnego sterowania, a element funkcji jest wybierany w menu OSD.

Wzorzec testowy

Wyświetlanie wbudowanego wzorca testowego.

Domyślne fabrycz.

Przywrócenie domyślnych ustawień fabrycznych.

Język

Wybór języka używanego przez menu ekranowe.

Informacje

źródło wejścia

Wyświetlanie informacji o bieżącym źródle wejścia.

Rozdzielczość

Wyświetlanie informacji o bieżącej rozdzielczości źródła wejścia.

Szybkie wyłączenie zasilania

Pozwala na natychmiastowe wyłączenie projektora, bez czekania 60 sekund na ochłodzenie.

Częstotliwość pozioma

Wyświetlanie informacji o bieżącej częstotliwości poziomej obrazu.

Częstotliwość pionowa

Wyświetlanie informacji o bieżącej częstotliwości pionowej obrazu.

Adres Mac

Skrót od Media Access Control Address (Adres kontroli dostępu do mediów). Mac Address (Adres Mac) tu unikatowy numer ID , przydzielony każdemu adapterowi sieciowemu.

Sterowanie projektorem poprzez środowisko LAN

Ten projektor obsługuje oprogramowanie Crestron®. Przy odpowiednich ustawieniach w menu Ustawienia sterowania sieci LAN można zarządzać projektorem z poziomu komputera za pomocą przeglądarki internetowej, kiedy komputer i projektor jest prawidłowo podłączony do tej samej sieci lokalnej.

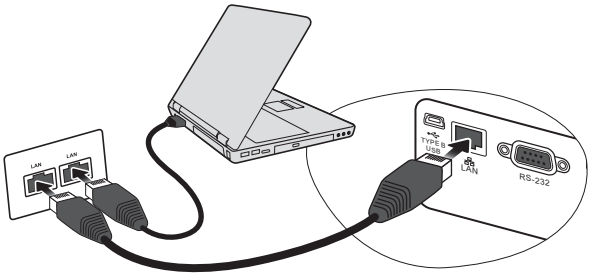

(Przykład połączenia)

Konfiguracja opcji Ustawienia sterowania sieci LAN

W środowisku DHCP:

1. Podłącz jeden koniec przewodu RJ45 do gniazda LAN RJ45 projektora, a drugi koniec do portu RJ45.
2. Naciśnij **MENU/EXIT (MENU/WYJŚCIE)** na projektorze lub **Menu** na pilocie, a potem naciskaj ◄/► aż do wyboru menu **KONFIG. SYSTEMU: Podstawowa.**
3. Naciśnij ▼ , aby podświetlić opcję **Ustawienia sterowania sieci LAN**, a następnie naciśnij **MODE/ENTER (TRYB/ENTER)** na projektorze lub **Enter (Wprowadź)** na pilocie. Wyświetli się ekran **Ustawienia sterowania sieci LAN**.
4. Naciśnij przycisk ▼ , aby wybrać **DHCP**, a następnie naciśnij przycisk ◄/► , aby wybrać **Wł.**.
5. Naciśnij ▼ , aby podświetlić opcję **Zastosuj** , a następnie naciśnij **MODE/ENTER (TRYB/ENTER)** na projektorze lub **Enter (Wprowadź)** na pilocie.
6. Odczekaj około 15–20 sekund, a następnie wejdź ponownie do ekranu **Ustawienia sterowania sieci LAN**. Wyświetlone zostaną ustawienia **Adres IP projektora, Maska podsieci, Domyślna bramka i Serwer DNS** . Zanotuj adres IP wyświetlony w linijce **Adres IP projektora**.

☞ ***Ważne***

- ***Jeśli Adres IP projektora nadal nie jest wyświetlany, skontaktuj się z administratorem sieci.***
- ***Jeśli przewody RJ45 nie zostaną właściwie podłączone, ustawienia Adres IP projektora, Maska podsieci, Domyślna bramka i Serwer DNS wyświetlą wartość 0.0.0.0. Upewnij się, że przewody są właściwie podłączone i wykonaj ponownie powyższe procedury.***
- ***Jeśli nie ma potrzeby podłączenia się do projektora, gdy ten znajduje się w stanie gotowości, wybierz RS232, aby projektor zużywał poniżej 1 W.***

W środowisku innym niż DHCP:

1. Powtórz opisane powyżej czynności 1-3.
2. Naciśnij przycisk ▼ , aby wybrać **DHCP**, a następnie naciśnij przycisk ◄/► , aby wybrać **Wył.**
3. Skontaktuj się z administratorem sieci w celu uzyskania informacji o ustawieniach **Adres IP projektora, Maska podsieci, Domyślna bramka i Serwer DNS** .
4. Naciśnij ▼ , aby wybrać element, który chcesz zmodyfikować, i naciśnij **MODE/ENTER (TRYB/ENTER)** na projektorze lub **Enter (Wprowadź)** na pilocie zdalnego sterowania.

5. Naciskaj ◄/► , aby przesuwać kursor i naciskaj ◄/► , aby wprowadzić wartość.
6. Aby zapisać ustawienia, naciśnij **MODE/ENTER (TRYB/ENTER)** na projektorze lub **Enter (Wprowadź)** na pilocie zdalnego sterowania. Jeśli nie chcesz zapisać ustawień, naciśnij **MENU/EXIT (MENU/WYJŚCIE)** na projektorze lub **Menu** na pilocie zdalnego sterowania.
7. Naciśnij ▼ , aby podświetlić opcję **Zastosuj** , a następnie naciśnij **MODE/ENTER (TRYB/ENTER)** na projektorze lub **Enter (Wprowadź)** na pilocie.

☞ ***Ważne***

- ***Jeśli przewody RJ45 nie zostaną właściwie podłączone, ustawienia Adres IP projektora, Maska podsieci, Domyślna bramka i Serwer DNS wyświetlą wartość 0.0.0.0. Upewnij się, że przewody są właściwie podłączone i wykonaj ponownie powyższe procedury.***
- ***Jeśli chcesz podłączyć się do projektora w stanie gotowości, upewnij się, że wybrano RJ45 i uzyskano informacje Adres IP projektora, Maska podsieci, Domyślna bramka oraz Serwer DNS , gdy projektor jest włączony.***

Kontrolowanie projektora za pomocą przeglądarki internetowej

Po uzyskaniu prawidłowego adresu IP dla projektora i kiedy projektor znajduje się w trybie gotowości, możesz używać dowolnego komputera znajdującego się w tej samej sieci lokalnej do sterowania projektorem.

- ***Jeśli korzystasz z przeglądarki Microsoft Internet Explorer, upewnij się, że posiadasz wersję 7.0 lub nowszą.***
- ***Zrzuty ekranów zawarte w niniejszej instrukcji mają charakter referencyjny i mogą różnić się od faktycznego wyglądu poszczególnych ekranów.***

1. Wprowadź adres projektora w pasku adresu przeglądarki i naciśnij Enter na komputerze.

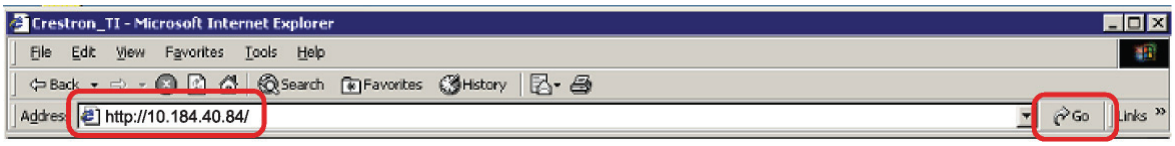

2. Wyświetlona zostaje strona główna Network Control.

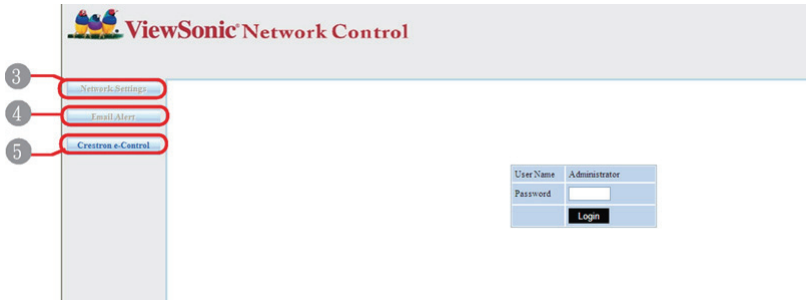

- ***Aby uzyskać dostęp do stron Ustawienia sieciowe oraz Alert e-mail należy podać hasło administratora. Hasło domyślne to „0000”.***

3. Strona ta pozwala na zmianę ustawień AMX i SNMP. W rzędzie wykrywania urządzenia AMX, gdy wybrana zostanie opcja WŁ., projektor może zostać wykryty przez sterowniki urządzenia AMX podłączonego do tej samej sieci. Szczegółowe

informacje na temat Wykrywania urządzenia AMX znajdują się na stronie AMX pod adresem http://www.amx.com/.

4. Jeśli projektor jest podłączony do sieci obsługującej protokół SMTP, można go tak skonfigurować, aby wysyłał alerty za pomocą poczty e-mail z informacjami o ważnych zdarzeniach.

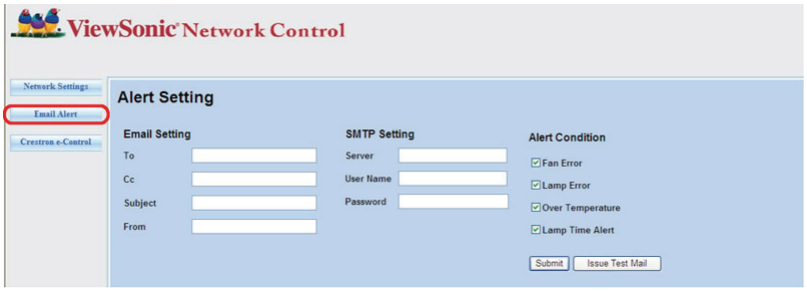

5. Na stronie Crestron (e-Control) wyświetlany jest interfejs użytkownika Crestron e-Control. Szczegóły opisano w części „Informacje dotyczące sterowania Crestron e-Control®” na stronie 43.

Zwróć uwagę na ograniczenia długości wprowadzonego ciągu (w tym spacje i znaki przestankowe) zawarte w poniższej liście:

Kategoria		Długość ciągu	Maksymalna liczba znaków
Ustawienia sie-ciowe	Sieć	DHCP/Ręcznie	(nie dot.)
		Adres IP	XXX.XXX.XXX.XXX
		Maska podsieci	XXX.XXX.XXX.XXX
		Bramka	XXX.XXX.XXX.XXX
		Serwer DNS	XXX.XXX.XXX.XXX
		Wykrywanie urządzenia AMX	(nie dot.)
	Hasło	Administrator	(nie dot.)
		Nowe hasło	4
		Potwierdź hasło	4
	SNMP	Lokalizacja systemu	22
		Nazwa systemu	22
		Kontakt systemu	22

Alert e-mail	Ustawienia e-mail	Do	40
		Dw	40
		Temat	15
		Od	40
	Ustawienia SMTP	Serwer	15
		Nazwa użytkownika	30
		Hasło	40
		Serwer DNS	14
	Stan wywołujący alert	Błąd wentylatora	(nie dot.)
		Błąd lampy	(nie dot.)
		Przegrzanie	(nie dot.)
		Alert dotyczący czasu pracy lampy	(nie dot.)
		Prześlij	(nie dot.)
		Wyślij e-mail testowy	(nie dot.)

• ***Użycie znaków / > < $ % + \ ‘ “ jest zabronione.***

Informacje dotyczące sterowania Crestron e-Control®

1. Na stronie Crestron e-Control® znajdują się przyciski wirtualne, za pomocą których można sterować pracą projektora lub dostosowywać wyświetlane obrazy.

Można nacisnąć ◀ / ▶ , aby odkryć więcej przy-cisków.

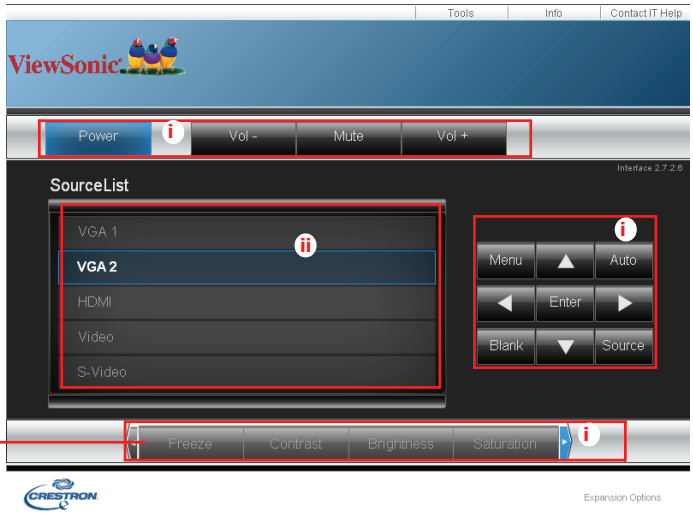

i. Te przyciski działają tak samo, jak przyciski w menu ekranowych i na pilocie. Więcej informacji w sekcjach „2. Menu OBRAZ” na stronie 51 i „Projektor” na stronie 7.

ii. Aby przełączyć się między źródłami wejścia, naciśnij na żądany sygnał.

☞ ***Ważne***

- ***Przycisk menu można również użyć, aby powrócić do poprzednich menu ekranowych, wyjść i zapisać ustawienia menu.***
- ***Lista źródeł różni się w zależności od złącz dostępnych w projektorze.***
- ***W przypadku korzystania z panelu sterowania projektora lub pilota zdalnego sterowania do zmiany ustawień menu ekranowego, synchronizacja zmian z projektorem przez przeglądarkę internetową może chwilę potrwać.***

2. Strona narzędzi umożliwia zarządzanie projektorem, konfigurację ustawień sterowania sieci LAN i bezpieczny dostęp zdalnego sterowania projektorem.

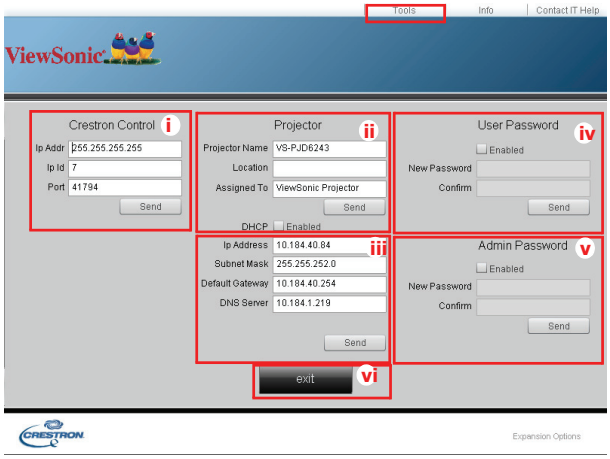

i. Ta sekcja używana jest tylko z systemem Crestron Control. Skontaktuj się z firmą Creston lub zapoznaj się z podręcznikiem użytkownika, aby zapoznać się z informacjami dotyczącymi konfiguracji.
ii. Możesz nazwać projektor, sprawdzać informacje o jego lokalizacji oraz o osobie, która się nim zajmuje.
iii. Możesz zmieniać **Ustawienia sterowania sieci LAN**.
iv. Po dokonaniu ustawień dostęp do zdalnego sterowania projektorem zostaje zabezpieczony hasłem.
v. Po dokonaniu ustawień dostęp do strony narzędzi zostaje zabezpieczony hasłem.

- **Aby zapobiec błędom, na stronie narzędzi należy korzystać z angielskich znaków i cyfr.**
- **Po dokonaniu ustawień naciśnij przycisk Send, a dane zostaną zapisane w projektorze.**

vi. Naciśnij Exit, aby powrócić do strony zdalnego sterowania projektorem. Zwróć uwagę na ograniczenia długości wprowadzonego ciągu (w tym spacje i znaki przestankowe) zawarte w poniższej liście:

Kategoria	Długość ciągu	Maksymalna liczba znaków
Sterowanie Crestron	Adres IP	15
	IP ID	2
	Port	5
Projektor	Nazwa projektora	10
	Lokalizacja	9
	Przypisano do	9
Konfiguracja sieci	DHCP (Włączone)	(nie dot.)
	Adres IP	15
	Maska podsieci	15
	Domyślna bramka	15
	Serwer DNS	15
Hasło użytkownika	Włączone	(nie dot.)
	Nowe hasło	20
	Potwierdź	2

Hasło administra-tora	Włączone	(nie dot.)
	Nowe hasło	20
	Potwierdź	20

3. Strona Info wyświetla informacje oraz status projektora.

i. Naciśnij **Exit**, aby powrócić do strony zdalnego sterowania projektorem.

4. Po naciśnięciu przycisku „Contact IT Help”, w prawym górnym rogu ekranu pojawi się okno HELP DESK. Będziesz miał możliwość dostarczania wiadomości do administratorów i użytkowników oprogramowania RoomView™, którzy łączą się z tą samą siecią lokalną.

- **Aby uzyskać więcej informacji, odwiedź stronę http://www.crestron.com i www.crestron.com/getroomview.**

Crestron RoomView

Na stronie „Edit Room“ wprowadź adres IP (lub nazwę hosta) pokazany w menu ekranowym projektora, a następnie wartość IPID „02“ oraz „41794“ dla zarezerwowanego portu sterowania Crestron.

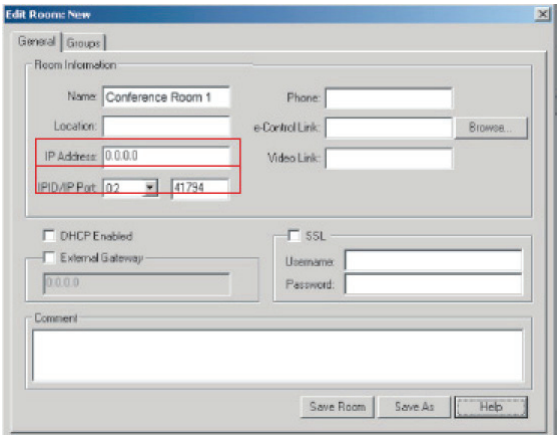

Odwiedź poniższą stronę internetową, aby uzyskać m.in. informacje na temat ustawień programu Crestron RoomView, sposobu wprowadzania poleceń oraz instrukcję obsługi RoomView: http://www.crestron.com/features/roomview_connected_embedded_projectors_devices/ resources.asp

Konserwacja urządzenia

Projektor wymaga prawidłowej konserwacji. Obiektyw należy czyścić z kurzu, brudu lub plam, które są wyświetlane na ekranie i pogarszają jakość obrazu. Jeśli jakiekolwiek inne części wymagają wymiany należy skonatktować się z dostawcą lub wykwalifikowanym personelem serwisu. Podczas czyszczenia jakichkolwiek części projektora należy go zawsze wyłączyć i odłączyć od zasilania.

⚠ ***Ostrzeżenie***

- ***Nigdy nie należy otwierać żadnych pokryw projektora. Niebezpieczne napięcie prądu elektrycznego wewnątrz projektora może spowodować poważne obrażenia. Nie należy próbować naprawiać tego produktu samodzielnie. Tylko wykwalifikowani pracownicy serwisu upoważnieni są do wykonywania wszelkich napraw.***

Czyszczenie obiektywu

Delikatnie wytrzyj obiektyw papierem do czyszczenia obiektywów. Nie należy dotykać obiektywu rękami.

Czyszczenie obudowy projektora

Delikatnie wytrzyj miękką szmatką. Jeśli nie można łatwo usunąć brudu i plam należy użyć miękkiej szmatki zwilżonej w wodzie lub wody i neutralnego detergentu oraz wytrzeć miękką, suchą szmatką.

☞ ***Uwaga***

- ***Przed rozpoczęciem prac konserwacyjnych wyłącz projektor i odłącz przewód prądu zmiennego od gniazda zasilania.***
- ***Przed czyszczeniem upewnij się, że obiektyw nie jest gorący.***
- ***Nie należy używać detergentów lub środków chemicznych innych niż wskazane powyżej. Nie należy używać benzenu lub rozpuszczalników.***
- ***Nie należy używać środków chemicznych w aerozolu.***
- ***Należy używać wyłącznie miękkiej szmatki lub papieru do czyszczenia obiektywu.***

Wymiana lampy

Ponieważ projektor długo pracuje, jego jasność stopniowo się zmniejsza, a lampa staje się bardziej podatna na pęknięcie. Zalecamy wymianę lampy, jeśli pojawi się komunikat z ostrzeżeniem. Nie należy próbować wymieniać lampy samodzielnie. W celu wymiany należy skontaktować się z wykwalifikowanym personelem serwisu.

☞ ***Uwaga***

- ***Zaraz po wyłączeniu projektora lampa jest bardzo gorąca. Jej dotknięcie może spowodować poparzenie palców. Podczas wymiany lampy należy zaczekać co najmniej 45 minut na jej ostygnięcie.***
- ***Nigdy nie należy doytkać szkła lampy. Nieprawidłowa obsługa lampy, włącznie z dotykaniem szkła, może spowodować jej eksplozję.***
- ***Żywotność lampy zależy od konkretnej lampy i od miejsca jej używania. Nie gwarantuje się takiej samej żywotności każdej lampy. Niektóre lampy mogą ulec awarii lub zakończyć swoją przydatność wcześniej niż inne, podobne lampy.***
- ***Lampa może eksplodować w wyniku wibracji, drgań lub zużycia wynikającego z długotrwałego używania przy zbliżaniu się lampy do końca przydatności. Niebezpieczeństwo eksplozji zależy od środowiska lub warunków używania projektora i lampy.***
- ***Podczas mocowania lub odłączania lampy należy zakładać rękawice ochronne i okulary.***
- ***Częste cykle włączania - wyłączania, mogą uszkodzić lampę i skrócić czas jej przydatności. Należy zaczekać około 5 minut na wyłączenie projektora po włączeniu zasilania.***
- ***Nie należy używać lampy w pobliżu papieru, szmat lub innego palnego materiału, ani przykrywać jej takimi materiałami.***
- ***Nie należy używać lampy w atmosferze z palnymi substancjami, takimi jak rozpuszczalnik.***
- ***Podczas używania lampy w atmosferze zawierającej tlen (w powietrzu) należy dokładnie wywietrzyć miejsce lub pomieszczenie. Wdychanie ozonu może spowodować bóle głowy, mdłości, omdlenia i inne symptomy.***
- ***W lampie znajduje się nieorganiczna rtęć. Jeśli lampa pęknie, rtęć z lampy może wydostać się na zewnątrz. Aby uniknąć wdychania oparów rtęci, jeśli lampa stłucze się należy bezzwłocznie opuścić to miejsce i wentylować je przez co najmniej 30 minut. W przeciwnym razie wdychanie może być szkodliwe dla zdrowia użytkownika.***

1. Wyłączenie projektora.
2. Po zainstalowaniu projektora pod sufitem, zdejmij go.
3. Odłącz przewód zasilający.
4. Poluzuj śrubę z boku pokrywy lampy i zdejmij pokrywę.
5. Odkręć śruby z modułu lampy, podnieś uchwyt i wyciągnij moduł.
6. Włóż do projektora nowy moduł lampy i dokręć śruby.
7. Załóż ponownie pokrywę lampy i dokręć śrubę.
8. Włącz projektor. Jeśli po rozgrzaniu lampa nie uruchamia się, spróbuj przeinstalować lampę.
9. Wyzeruj godziny lampy. Sprawdź menu “**Opcja > Ustaw. lampy**”.

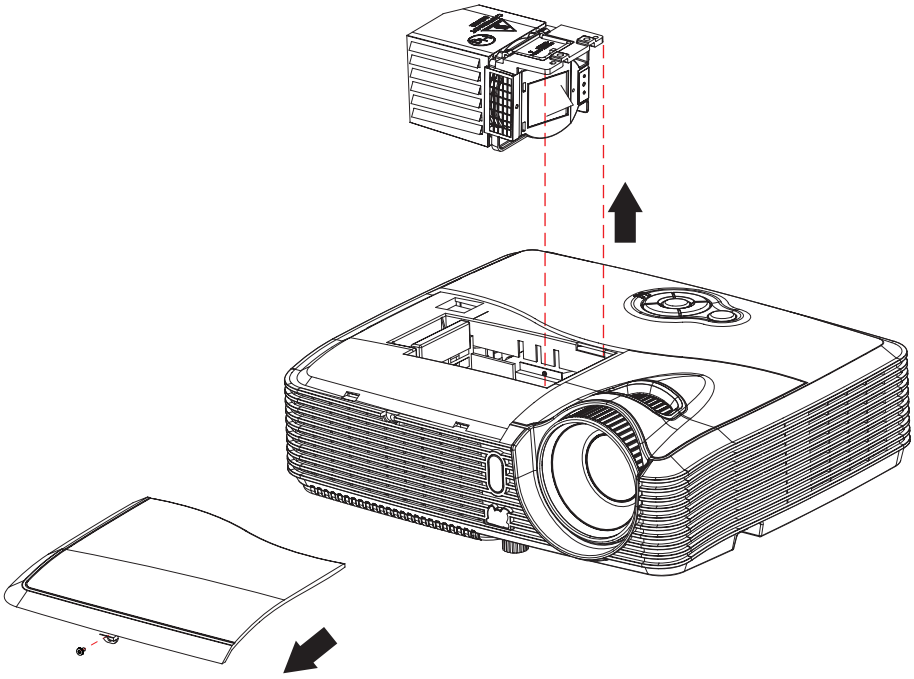

☞ ***Uwaga***

- ***Zużytą lampę należy usunąć w sposób zgodny z lokalnymi przepisami.***
- ***Upewnij się, że śruby są dokręcone prawidłowo. Niedokręcenie śrub do końca może spowodować obrażenia lub wypadki.***
- ***Ponieważ lampa jest wykonana ze szkła należy uważać, aby nie upuścić urządzenia i nie zarysować szkła.***
- ***Nie należy używać ponownie starej lampy. Może to spowodować jej eksplozję.***
- ***Przed wymianą lampy należy upewnić się, że projektor jest wyłączony i odłączyć przewód zasilający prądu zmiennego.***
- ***Nie należy używać projektora ze zdjętą pokrywą lampy.***

Specyfikacje

System wyświetlania	Panel DLP Single 0,55"
Rozdzielczość	XGA (1024 x 768 pikseli)
Powiększenie	1.2X
F/Nr	2.54 ~ 2.78
Długość ogniskowej	18.36~22.02 mm
Rozmiar ekranu	30” - 300”
Lampa	240W
Złącze wejścia	D-Sub 15-pinowe x 2, S-Video x 1, Video x 1, sygnal wejścia audio (złącze mini jack 3,5 mm stereo) x 1, HDMI x 1
Złącze wyjścia	15 pinowe D-Sub x 1, wyjście sygnału audio (gniazdo mini jack 3,5 mm stereo) x 1, RJ45
Złącze sterowania	RS-232 x 1, Mini USB typ x 1 (obsługa aktualizacji firmware i zdalnego sterowania myszą)
Głośnik	5 wat x 1
Zgodność wideo	NTSC, NTSC 4.43 PAL, PAL-N, PAL M SECAM, HDTV (480i/p, 576p, 720p, 1080i/p), Composite video
Częstotliwość skanowania Częstotliwość pozioma Częstotliwość pionowa	 31 - 100 KHz 50 - 120 Hz
Środowisko	Działanie: Temperatura: 0°C do 40°C Wilgotność: 10%-80% Przechowywanie: Temperatura: -20°C do 60°C Wilgotność: 30%-85%
Wymagania dotyczące zasilania	Prąd zmienny 100-240 V, 50 - 60 Hz, 2,6A
Zużycie energii	315 W (maks.)
Wymiary (S x G x W)	284.0 x 233.7 x 89.5 mm
Waga	2,6 kg (5,7 funtów)
Uwaga: Konstrukcje i specyfikacje mogą ulec zmianie bez wcześniejszego powiadomienia.	

Wymiary

284.0 mm (W) x 233.7 mm (D) x 89.5 mm (H)

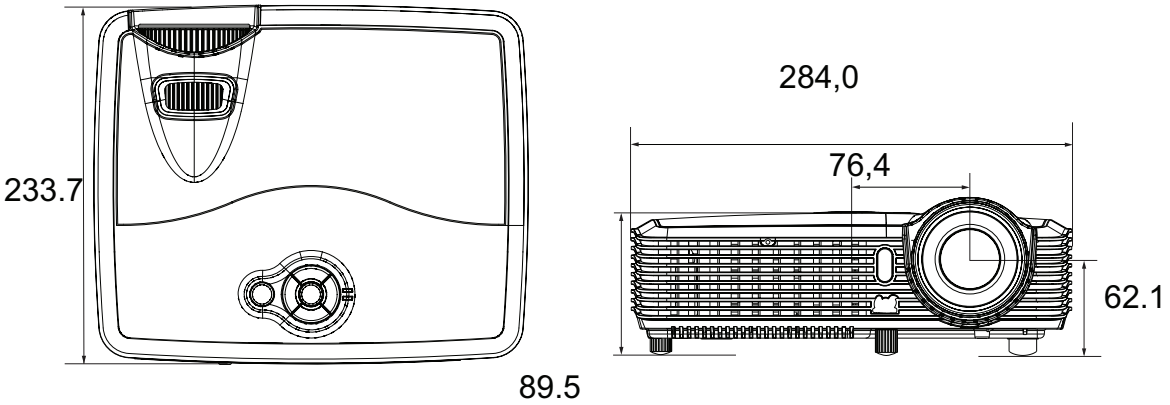

Instalacja przy montażu sufitowym

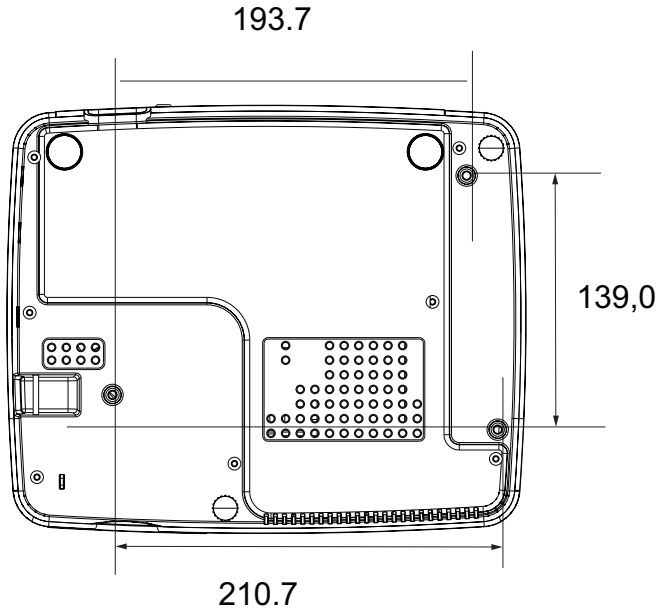

Śruby do montażu sufitowego:

M4 x 8 (Maks. L = 8 mm)

Jednostka: mm

Dodatek

Komunikaty wskaźników LED

Typ LED	Kolor	Status	Znaczenie
Dioda LED zasilania	Niebieski	Stałe	Tryb wstrzymania, po włączeniu trybu oszczędzania energii.
Dioda LED Temperatura/Lampa	Niebieski/ Czerwony	Wył.	
Dioda LED zasilania	Niebieski	Migające	Tryb wstrzymania, po wyłączeniu trybu oszczędzania energii.
Dioda LED Temperatura/Lampa	Niebieski/ Czerwony	Wył.	
Dioda LED zasilania	Niebieski	Stałe	Uruchamianie
Dioda LED Temperatura/Lampa	Niebieski/ Czerwony	Wył.	
Dioda LED zasilania	Niebieski	Stałe	Normalna praca
Dioda LED Temperatura/Lampa	Niebieski/ Czerwony	Wył.	
Dioda LED zasilania	Niebieski	Migające	Wyłączenie zasilania
Dioda LED Temperatura/Lampa	Niebieski/ Czerwony	Wył.	
Dioda LED zasilania	Niebieski	Migające	System projektora napotkał problemy z wentylatorami, dlatego projektor nie może się uruchomić.
Dioda LED Temperatura/Lampa	Fuksyna	Migające	
Dioda LED zasilania	Niebieski	Stałe	Lampa osiągnęła koniec okresu przydatności i wkrótce należy ją wymienić. Lampa będzie kontynuowała działanie, aż do awarii. Zmień lampę. Jeśli lampa jest wyłączona, może źle działać balast.
Dioda LED Temperatura/Lampa	Lampa (Czerwony)	Migające	
Dioda LED zasilania	Niebieski	Stałe	1. Za wysoka temperatura. Lampa wyłączy się. Silnik wentylatora chłodzi lampę. Lub 2. Proces chłodzenia po wyłączeniu projektora nie został zakończony i nastąpi jego ponowne uruchomienie.
Dioda LED Temperatura/Lampa	Temperatura (Niebieski)	Migające	
Dioda LED zasilania	Niebieski	Stałe	Nie powiodło się uruchomienie lampy. Jeśli temperatura jest za wysoka, wentylatory wykonają chłodzenie lampy.
Dioda LED Temperatura/Lampa	Fuksyna	Migające	

Tryby zgodności

Komputer:

Rozdzielczość	Synchronizacja pozioma [kHz]	Synchronizacja pion-owa [Hz]
640 x 350	37,9	85,0
640 x 480	24,6	50,0
	31,5	59,9
	37,9	72,8
	37,5	75,0
	43,3	85,0
	61,9	120,0
720 x 400	31,5	70,0
	37,9	85,0
800 x 600	31,0	50,0
	35,2	56,0
	37,9	60,3
	48,1	72,0
	46,9	75,0
	53,7	85,1
	76,3	120,0
1024 x 768	48,4	60,0
	56,5	70,1
	60,0	75,0
	68,7	85,0
	97,6	120,0
1152 x 864	67,5	75,0
1280 x 768	47,8	60,0
1280 x 960	60,0	60,0
	85,9	85,0
1280 x 1024	64,0	60,0
1400 x 1050	65,3	60,0
1600 x 1200	75,0	60,0
1680 x 1050	65,3	60,0

Wideo:

Zgodność	Rozdzielczość	Synchronizacja poziomа [kHz]	Synchronizacja pionowa [Hz]
480i	720 x 480	15,8	60
480p	720 x 480	31,5	60
576i	720 x 576	15,6	50
576p	720 x 576	31,3	50
720p	1280 x 720	37,5	50
720p	1280 x 720	45	60
1080i	1920 x 1080	33,8	60
1080i	1920 x 1080	28,1	50
1080p	1920 x 1080	67,5	60
1080p	1920 x 1080	56,3	50

Rozwiązywanie problemów

Przed wysłaniem projektora do naprawy należy sprawdzić symptomy i przedstawione poniżej rozwiązania. Jeśli problem utrzymuje się, skontaktuj się z lokalnym sprzedawcą lub punktem serwisowym. Sprawdź także część "Komunikaty wskaźników LED".

Problemy ze startem

Jeśli nie świeci się żadne światło:

- Sprawdź, czy przewód zasilający jest pewnie podłączony do projektora oraz, że drugi koniec jest podłączony do gniazdka zasilania.
- Ponownie naciśnij przycisk zasilania.
- Odłącz przewód zasilający i zaczekaj chwilę, a następnie podłącz go i ponownie naciśnij przycisk zasilania.

Problemy z obrazem

Jesli wyświetla się źródło wyszukiwania:

- Naciśnij **źRÓDŁO** na projektorze lub **źródło** na pilocie zdalnego sterowania, aby wybrać aktywne źródło wejścia.
- Upewnij się, że jest włączone i podłączone zewnętrzne źródło.
- W celu połączenia z komputerem, upewnij się, że jest włączony zewnętrzny port wideo komputera notebook. Sprawdź informacje w podręczniku komputera.

Brak ostrości obrazu:

- Podczas wyświetlania menu ekranowego, wyreguluj pokrętło ostrości. (Rozmiar obrazu nie powinien się zmieniać; jeśli się zmienia, regulowane jest powiększenie, a nie ostrość).
- Sprawdź, czy obiektyw projektora nie wymaga czyszczenia.

Jeśli obraz miga lub jest niestabilny, przy połączeniu z komputerem:

- Naciśnij **MENU** na projektorze lub **Menu** na pilocie zdalnego sterowania, ***Przejdź do Wideo/Audio*** i wyreguluj ***Częstotl.*** lub ***Śledzen..***

Problemy z pilotem zdalnego sterowania

Jeśli pilot zdalnego sterowania nie działa:

- Sprawdź, czy nic nie blokuje pola widzenia odbiornika pilota zdalnego sterowania z przodu projektora. Użyj pilota zdalnego sterowania z odległości efektywnego połączenia.
- Skieruj pilota zdalnego sterowania w ekran lub przód projektora.
- Przesuń pilota zdalnego sterowania, aby znajdował się bardziej bezpośrednio z przodu projektora i nie za daleko w bok.

Komendy i konfiguracja RS-232

Funkcja	Akcja	Kod sterowania	Kod powrotu
Zasilanie	Włączone zasilanie	BE,EF,10,05,00,C6,FF,11,11,01,00,01,00	6
	Wyłączone zasilanie	BE,EF,03,06,00,DC,DB,69,00,00,00,00,00	6
źródło wejścia	Komputer1	BE,EF,03,19,00,19,29,01,47,02,CC,CC,00	6
	Komputer2	BE,EF,03,19,1E,90,72,01,47,02,CC,CC,00	6
	S-Video	BE,EF,03,19,00,E8,69,01,47,02,CC,CC,00	6
	Video	BE,EF,03,19,00,78,A8,01,47,02,CC,CC,00	6
	HDMI	BE,EF,03,19,00,DA,2B,01,47,02,CC,CC,00	6
Pozycja projek-tora	Przód – stół	BE,EF,10,07,9F,9D,0E,0A,EF,00,00,00,00	6
	Tył – stół	BE,EF,10,07,9F,9D,0E,0A,EF,01,00,00,01	6
	Przód – sufit	BE,EF,10,07,9F,9D,0E,0A,EF,02,00,00,02	6
	Tył – sufit	BE,EF,10,07,9F,9D,0E,0A,EF,03,00,00,03	6
OSD	Menu	BE,EF,02,06,00,E9,D3,30,00,00,00,00,00	6
	Górę	BE,EF,02,06,00,6D,D2,34,00,00,00,00,00	6
	Dół	BE,EF,02,06,00,0B,D2,32,00,00,00,00,00	6
	Lewo	BE,EF,02,06,00,DA,D3,33,00,00,00,00,00	6
	Prawo	BE,EF,02,06,00,38,D2,31,00,00,00,00,00	6
Lampa	Wł. ECO	BE,EF,03,06,00,EF,DB,6A,00,00,00,00,00	6
	Wył. ECO	BE,EF,03,06,00,3E,DA,6B,00,00,00,00,00	6
	Godziny używania	BE,EF,03,06,00,BA,DB,6F,00,00,00,00,00	xxxx
Wentylator	Wł. tryb dużej wysokości	BE,EF,02,06,00,40,D3,80,00,00,00,00,01	6
	Wył. tryb dużej wysokości	BE,EF,02,06,00,40,D3,80,00,00,00,00,00	6
Keystone	Keystone w górę	BE,EF,03,06,00,10,DB,65,00,00,00,00,00	6
	Keystone w dół	BE,EF,03,06,00,23,DB,66,00,00,00,00,00	6
Współczynnik proporcji	4:3	BE,EF,03,06,00,0D,DA,68,00,01,00,00,01	6
	16:9	BE,EF,03,06,00,0D,DA,68,00,02,00,00,02	6
	16:10	BE,EF,03,06,00,0D,DA,68,00,02,00,00,03	6
	Autom.	BE,EF,03,06,00,0D,DA,68,00,02,00,00,00	6
Pusty	Pusty wł.	BE,EF,02,06,00,DF,DF,66,00,01,00,00,01	6
	Pusty wył.	BE,EF,02,06,00,DF,DF,66,00,02,00,00,02	6
Zamrożenie	Zamrożenie wł.	BE,EF,02,06,00,02,D0,2B,00,01,00,00,01	6
	Zamrożenie wył.	BE,EF,02,06,00,02,D0,2B,00,02,00,00,02	6
Głośność	Głośność +	BE,EF,02,06,00,F1,DE,68,00,00,00,00,00	6
	Głośność -	BE,EF,02,06,00,20,DF,69,00,00,00,00,00	6
	Wyciszenie wł.	BE,EF,02,06,00,0E,DE,67,00,01,00,00,01	6
	Wycisz wył.	BE,EF,02,06,00,0E,DE,67,00,02,00,00,02	6
Auto źródło	Auto źródło wł.	BE,EF,03,06,00,89,DB,6C,00,00,00,00,00	6
	Auto źródło wył.	BE,EF,03,06,00,58,DA,6D,00,00,00,00,00	6
Automatyczna synchronizacja		BE,EF,02,06,00,86,D1,2F,00,00,00,00,00	6
Domyślne fab-rycz.		BE,EF,03,06,00,6B,DA,6E,00,00,00,00,00	6
Wersja firmware		BE,EF,03,06,00,D5,D9,70,00,00,00,00,00	PXX37-9....
Stan systemu		BE,EF,03,06,00,04,D8,71,00,00,00,00,00	03=Wł. zasi-lanie 00=Wył.
Synchronizacja 3D	Wł. synchronizacja 3D	BE,EF,02,06,00,54,EF,7C,00,01,00,00,01	6
	Wył. synchronizacja 3D	BE,EF,02,06,00,54,EF,7C,00,00,00,00,00	6

Tryb kolorów	Najjaśniejszy	BE,EF,03,06,00,38,5A,88,12,08,08,12,08	6
	PC	BE,EF,03,06,00,38,5A,88,10,00,00,10,00	6
	Film	BE,EF,03,06,00,38,5A,88,13,01,01,13,01	6
	ViewMatch	BE,EF,03,06,00,38,5A,88,14,02,02,14,02	6
	Biała tablica	BE,EF,03,06,00,38,5A,88,15,05,05,15,05	6
	Czar. tabl.	BE,EF,03,06,00,38,5A,88,16,06,06,16,06	6
	Zielona tablica	BE,EF,03,06,00,38,5A,88,17,07,07,17,07	6
	Użytkownik 1	BE,EF,03,06,00,38,5A,88,18,03,03,18,03	6
	Użytkownik 2	BE,EF,03,06,00,38,5A,88,19,04,04,19,04	6
Język	English	BE,EF,1A,0C,00,09,0B,3A,00,01,00,00,01	6
	Nederlands	BE,EF,1A,0C,00,09,0B,3A,00,02,00,00,02	6
	Français	BE,EF,1A,0C,00,09,0B,3A,00,03,00,00,03	6
	Español	BE,EF,1A,0C,00,09,0B,3A,00,04,00,00,04	6
	Italiano	BE,EF,1A,0C,00,09,0B,3A,00,05,00,00,05	6
	한국어	BE,EF,1A,0C,00,09,0B,3A,00,06,00,00,06	6
	ไทย	BE,EF,1A,0C,00,09,0B,3A,00,07,00,00,07	6
	Português	BE,EF,1A,0C,00,09,0B,3A,00,08,00,00,08	6
	繁體中文	BE,EF,1A,0C,00,09,0B,3A,00,09,00,00,09	6
	简体中文	BE,EF,1A,0C,00,09,0B,3A,00,0A,00,00,0A	6
	日本語	BE,EF,1A,0C,00,09,0B,3A,00,0B,00,00,0B	6
	Русский	BE,EF,1A,0C,00,09,0B,3A,00,0C,00,00,0C	6
	Deutsch	BE,EF,1A,0C,00,09,0B,3A,00,0D,00,00,0D	6
	Svenska	BE,EF,1A,0C,00,09,0B,3A,00,0E,00,00,0E	6
	Türkçe	BE,EF,1A,0C,00,09,0B,3A,00,0F,00,00,0F	6
	Suomi	BE,EF,1A,0C,00,09,0B,3A,00,10,00,00,10	6
	Polski	BE,EF,1A,0C,00,09,0B,3A,00,11,00,00,11	6
Powiększ	Zwiększ. powiększenia	BE,EF,02,06,00,22,55,76,00,00,00,00,01	6
	Zmniejsz. powiększenia	BE,EF,02,06,00,22,55,76,00,00,00,00,00	6
Tryb ekologiczny	Tryb ekologiczny wł.	BE,EF,02,06,00,40,B5,86,00,00,00,00,01	6
	Tryb ekologiczny wył.	BE,EF,02,06,00,40,B5,86,00,00,00,00,00	6
DCR	DCR wł.	BE,EF,02,06,00,D3,D1,2A,00,00,00,00,00	6
	DCR wył.	BE,EF,03,06,00,EE,DA,6B,00,00,00,00,00	6
Auto kor.trap	wł.	BE,EF,03,06,00,10,DB,60,00,00,00,00,01	6
	wył.	BE,EF,03,06,00,10,DB,60,00,00,00,00,00	6
Ustaw. sterow. przez sieć LAN	DHCP wł.	BE,EF,03,06,00,10,DB,80,00,00,00,00,01	6
	DHCP wył.	BE,EF,03,06,00,10,DB,80,00,00,00,00,00	6

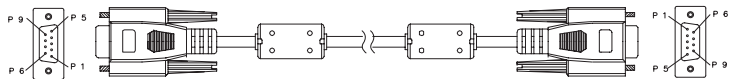

9 pinowy D-Sub

1	1 CD
2	RXD
3	TXD
4	DTR
5	GND (MASA)
6	DSR
7	RTS
8	CTS
9	RI

Lista przewodów

C1	KOLOR	C2
1	Czarny	1
2	Brązowy	2
3	Czerwony	3
4	Pomarańczowa	4
5	Żółty	5
6	Zielona	6
7	Niebieski	7
8	Purpurowy	8
9	Białe	9
POWŁOKA	DW	POWŁOKA

Kod sterowania podczerwienią

Kod systemu: 83F4

Format: NEC

Pomoc techniczna klienta

W celu uzyskania informacji o pomocy technicznej lub serwisu produktu, patrz tabela poniżej,lub skontaktuj się z dostawcą.

UWAGA: Należy przygotować numer seryjny produktu.

Kraj/Region	Witryna internetowa	Telefon	E-mail
Polska i inne kraje Europy Centralnej	www.viewsoniceurope.com/pl/	www.viewsoniceurope.com/pl/support/call-desk/	service_pl@viewsoniceurope.com

Ograniczona gwarancja

PROJEKTOR VIEWSONIC®

Zakres gwarancji:

Firma ViewSonic gwarantuje, że przy normalnym użytkowaniu, w okresie gwarancji jej produkty będą wolne od defektów materiałowych i wad wytwarzania. Jeżeli w okresie gwarancyjnym wystąpią defekty materiałowe lub wady wytwarzania produktu, firma ViewSonic według własnego uznania, naprawi lub wymieni produkt na inny podobny. Wymieniony produkt lub jego podzespoły, mogą zawierać części lub elementy wyremontowane lub odnowione.

Okres ważności gwarancji:

Ameryka Północna i Południowa: 3 lata na wszystkie części poza lampą, 3 lata na robociznę, 1 rok na oryginalną lampę, licząc od daty pierwszego zakupienia przez klienta.

Europa: 3 lata na wszystkie części poza lampą, 3 lata na robociznę, 1 rok ograniczonej gwarancji na oryginalną lampę, licząc od daty pierwszego zakupienia przez klienta.

Inne regiony lub kraje: Informacje o gwarancji należy sprawdzić u lokalnego dostawcy lub w lokalnym biurze ViewSonic.

Gwarancja na lampę podlega sprawdzeniu i aprobacie terminów i warunków. Dotyczy wyłącznie lamp zainstalowanych przez producenta.

Na wszystkie lampy wchodzące w skład akcesoriów, zakupione oddzielnie udzielana jest gwarancja na 90 dni.

Kogo dotyczy gwarancja:

Niniejsza gwarancja obejmuje tylko pierwszego nabywcę.

Elementy nie objęte gwarancją:

1. Wszelkie produkty z uszkodzonym, zmienionym lub usuniętym numerem seryjnym.
2. Uszkodzenia, pogorszenie działania lub niewłaściwe działanie, spowodowane następującymi przyczynami:
   a. Przypadkowe uszkodzenie, niewłaściwe użytkowanie, zaniedbanie, pożar, zamoczenie, porażenie piorunem lub działanie innej siły przyrody, nieautoryzowana modyfikacja lub nieprzestrzeganie dołączonej do wyrobu instrukcji.
   b. Naprawa lub usiłowanie naprawy przez osoby nieupoważnione przez ViewSonic.
   c. Wszelkie uszkodzenia wyrobu w transporcie.
   d. Usunięcie lub instalacja produktu.
   e. Przyczyny zewnętrzne takie jak wahania napięcia lub awaria zasilania.
   f. Stosowanie materiałów lub części nie spełniających specyfikacji technicznych ViewSonic.
   g. Normalne zużycie.
   h. Wszelkie inne przyczyny nie związane z defektem produktu.
3. Dowolnego produktu, którego działanie wykazuje stan znany jako „wypalenie ekranu”, będący wynikiem długiego wyświetlania na ekranie statycznego obrazu.
4. Opłaty za deinstalację, instalację, transport, ubezpieczenie i konfigurację.

Uzyskiwanie usługi:

1. Informacje dotyczące uzyskiwania usługi gwarancyjnej, można uzyskać w dziale obsługi klientów ViewSonic (sprawdź informacje na stronie pomocy technicznej klienta). Konieczne jest podanie numeru seryjnego produktu.
2. W celu uzyskania usługi gwarancyjnej należy przedstawić (a) oryginalny dowód sprzedaży z datą sprzedaży, (b) imię i nazwisko, (c) adres, (d) opis problemu oraz (e) numer seryjny produktu.
3. Produkt należy zanieść lub wysłać w oryginalnym opakowaniu, po opłaceniu kosztów przesyłki, do autoryzowanego punktu serwisowego ViewSonic lub do firmy ViewSonic.
4. Dodatkowe informacje lub nazwę najbliższego punktu serwisowego ViewSonic można uzyskać po skontaktowaniu się z firmą ViewSonic.

Ograniczenia domniemanych gwarancji:

Nie udziela się żadnych gwarancji wyranych ani domniemanych, w tym gwarancji sprzedawalności ani przydatności do określonego celu, wykraczających poza tu opisane.

Wyłączenie odpowiedzialności cywilnej:

Odpowiedzialność cywilna firmy viewsonic ogranicza się do kosztów naprawy lub wymiany wyrobu. Viewsonic nie przyjmuje odpowiedzialności za:

1. Szkody wyrządzone w stosunku do innego mienia, spowodowane przez usterki wyrobu, szkody polegające na niewygodzie, niemożności użytkowania wyrobu, stracie czasu, zysków, możliwości gospodarczych, dobrego imienia, zakłóceniu stosunków gospodarczych lub na innej stracie handlowej, nawet jeżeli firma viewsonic została powiadomiona o możliwości takich strat.
2. Wszelkie inne szkody dodatkowe, wtórne lub inaczej określone.
3. Wszelkie roszczenia dowolnej strony trzeciej wobec klienta.

Skutki prawa stanowego:

Niniejsza gwarancja nadaje klientowi określone uprawnienia i może on także posiadać inne uprawnienia, które różnią się między sobą w zależności od stanu. W niektórych stanach niedozwolone jest ograniczanie gwarancji domniemanych, ani też wyłączanie szkód dodatkowych i następczych, toteż powyższe ograniczenia mogą nie mieć zastosowania do poszczególnych nabywców.

Sprzedaż poza Stanami Zjednoczonymi i Kanadą:

Po informacje na temat gwarancji i obsługi technicznej wyrobów ViewSonic sprzedawanych poza Stanami Zjednoczonymi i Kanadą należy skontaktować się z firmą ViewSonic lub miejscowym dealerem wyrobów ViewSonic.

Okres gwarancji na ten produkt w części kontynentalnej Chin (z wyłączeniem Hong Kongu, Makao i Tajwanu) zależy od określeń i warunków w karcie napraw gwarancyjnych.

Szczegółowe informacje dotyczące udzielonej gwarancji dla użytkowników z Europy i Rosji, są dostępne pod adresem www.viewsoniceurope.com w części Support/Warranty Information.

ViewSonic®