XG250

Wyświetlacz
Podręcznik użytkownika

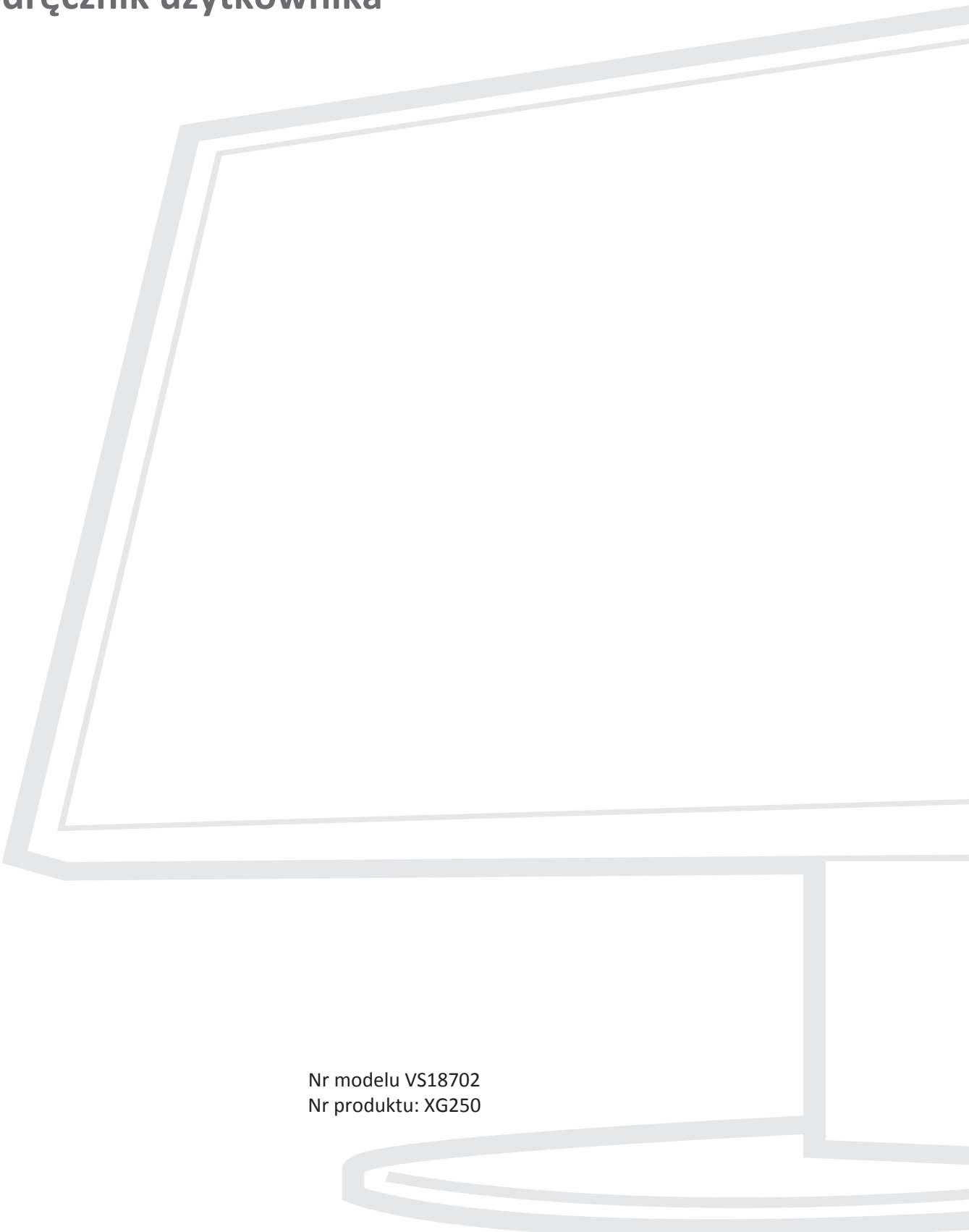

Nr modelu VS18702
Nr produktu: XG250

Dziękujemy za wybór produktu firmy ViewSonic®

Jako wiodący dostawca rozwiązań wizualnych, firma ViewSonic® jest zaangażowana w przekraczanie ogólnoświatowych oczekiwań dotyczących ewolucji technologicznej, innowacji i prostoty. W firmie ViewSonic® wierzymy, że nasze produkty mają potencjał pozytywnego oddziaływania na świat i jesteśmy przekonani, że wybrany produkt ViewSonic® będzie dobrze służył użytkownikom.

Jeszcze raz dziękujemy za wybór produktu firmy ViewSonic®!

> Zasady bezpieczeństwa

Przed rozpoczęciem użytkowania tego produktu należy przeczytać poniższe **Zasady bezpieczeństwa**.

- Podręcznik użytkownika należy przechowywać w bezpiecznym miejscu do użytku w przyszłości.
- Przeczytaj wszystkie ostrzeżenia i postępuj zgodnie z instrukcjami.
- Należy siedzieć co najmniej 45 cm od urządzenia.
- Należy pozostawić co najmniej 10 cm przerwy z każdej strony urządzenia w celu zapewnienia prawidłowej wentylacji.
- Urządzenie należy umieścić w dobrze wentylowanym miejscu. Nie należy ustawiać niczego na urządzeniu, aby nie utrudniać odprowadzania ciepła.
- Tego urządzenia nie należy używać w pobliżu wody. Aby zmniejszyć ryzyko wystąpienia pożaru lub porażenia prądem elektrycznym, należy chronić urządzenie przed wilgocią.
- Należy unikać wystawiania urządzenia na bezpośrednie działanie promieni słonecznych lub innych źródeł wytwarzających ciepło w sposób ciągły.
- Nie należy instalować w pobliżu źródeł ciepła, np. grzejników, nawiewów ciepła, pieców lub innych urządzeń (włącznie ze wzmacniaczami), które mogą doprowadzać do wzrostu temperatury urządzenia do niebezpiecznego poziomu.
- Do czyszczenia zewnętrznej obudowy należy używać miękkiej i suchej szmatki. W celu uzyskania dalszych informacji, sprawdź część tego podręcznika "Konserwacja urządzenia".
- Należy unikać dotykania ekranu, ponieważ podczas dotykania na ekranie może zebrać się tłuszcz.
- Nie wolno dotykać powierzchni ekranu ostrymi lub twardymi przedmiotami, ponieważ może to doprowadzić do uszkodzenia ekranu.
- Nie należy umieszczać urządzenia na obrusie lub na innych materiałach, które mogą być umieszczone pomiędzy produktem, a podtrzymującym go meblem.
- W przypadku przenoszenia urządzenia należy zachować ostrożność, aby nie upuścić urządzenia lub nie uderzyć go o coś innego.
- Nie należy ustawiać urządzenia na nierównej lub niestabilnej powierzchni. Urządzenie może przewrócić się doprowadzając do obrażeń ciała lub uszkodzenia.
- Nie wolno ustawiać żadnych ciężkich przedmiotów na urządzeniu lub przewodach połączeniowych.
- Należy zawsze używać szafek, podstaw albo metod instalacji, zalecanych przez producenta zestawu urządzenia.
- Należy zawsze używać mebli, które mogą bezpiecznie utrzymać urządzenie.
- Należy zawsze upewnić się, że urządzenie nie wystaje poza krawędź utrzymującego go mebla.
- Nie należy umieszczać urządzenia na wysokim meblu, takim jak kredensy lub biblioteczki, bez przymocowania mebla i urządzenia do odpowiedniej podpory.
- Należy zawsze pouczyć dzieci o niebezpieczeństwie wspinania się na mebel w

celu dosięgnięcia urządzenia lub powiązanego z nim sprzętu.

- Monitora nie należy umieszczać w miejscu, gdzie mogą znajdować się dzieci.
- Nie należy umieszczać na urządzeniu lub na meblu na którym umieszczony został produkt elementów, które mogą kusić dzieci do wspinaczki, takich jak zabawki i piloty.
- W przypadku pojawienia się dymu, nietypowych dźwięków lub dziwnych zapachów, należy natychmiast wyłączyć urządzenie i zadzwonić do sprzedawcy lub firmy ViewSonic®. Kontynuowanie używania urządzenia w takim stanie jest niebezpieczne.
- Nie należy próbować obchodzić zabezpieczeń w postaci spolaryzowanej lub uziemionej wtyki. Spolaryzowana wtyka ma dwa bolce, a jeden z nich jest szerszy. Uziemiona wtyczka posiada dwa bolce i trzeci wtyk uziemiający. Szeroki bolec i trzeci wtyk uziemiający służą jako zabezpieczenie. Jeżeli wtyczka nie pasuje do gniazdka elektrycznego należy uzyskać odpowiedni adapter i nie podejmować próby włożenia wtyczki do gniazdka na siłę.
- Podczas podłączania do gniazdka zasilania nie należy usuwać wtyku uziemiającego. Należy się upewnić, że wtyki uziemiające nie są usunięte.
- Podłączone do urządzenia przewody i kable należy zawsze poprowadzić w taki sposób, aby nie potykać się o nie, nie ciągnąć za nie lub ich nie chwytać.
- Przewód zasilający należy zabezpieczyć przed przydeptywaniem lub ściskaniem, szczególnie wtyczkę i miejsce, skąd przewód jest wyprowadzany ze sprzętu. Należy upewnić się, że gniazdo elektryczne znajduje się w pobliżu sprzętu, aby było ono łatwo dostępne.
- Jeżeli urządzenie nie będzie używane przez dłuższy czas, należy je odłączyć od gniazda zasilania.
- Należy sprawdzić zainstalowany w budynku system dystrybucji zasilania. W systemie powinien znajdować się wyłącznik obwodu o parametrach znamionowych 120/240V, 20A.
- Należy używać wyłącznie dodatki/akcesoria, takie jak wózki, podstawy, statywy, wsporniki lub stoły, określone przez producenta.
- W przypadku używania wózka należy zachować ostrożność podczas przemieszczania wózka/sprzętu, aby uniknąć obrażeń ciała w wyniku przewrócenia.

- Wszystkie naprawy należy powierzać wykwalifikowanym pracownikom serwisu. Konieczna będzie naprawa, jesli urządzenie ulegnie uszkodzeniu, np. w wyniku:
  - » uszkodzenia przewodu zasilającego lub wtyczki.
  - » zalania urządzenia płynem lub po upadnięciu na niego przedmiotów.
  - » narażenia urządzenia na oddziaływanie wilgoci lub deszczu.
  - » Urządzenie nie działa prawidłowo lub uległo upadkowi.
- Podczas używania zestawu słuchawkowego należy ustawić odpowiednio poziom głośności, ponieważ w przeciwnym razie słuch może ulec uszkodzeniu.

- Przymocowanie wyświetlacza do ściany lub do stałego obiektu z użyciem linki albo innych urządzeń podtrzymujących, może pomóc w utrzymaniu wagi wyświetlacza, aby zabezpieczyć wyświetlacz przed upadkiem.

Wzorzec otworów (S x W)	Podkładka połączeniowa (S x W x G)	Otwór podkładki	Specyfikacja śrubek i ich ilość
100 x 100 mm	115 x 115 x 2,6 mm	Ø 5 mm	M4 x 10 mm 4 szt.

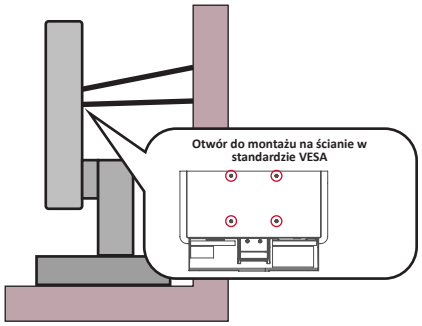

UWAGA:

- Urządzenie podtrzymujące/linka, powinny wytrzymać siłę 100N.
- Linka powinna być napięta i należy usunąć wszelkie luzy. Tył urządzenia powinien być skierowany do ściany, aby zapewnić, że urządzenie nie przechyli się pod wpływem siły zewnętrznej.
- Należy się upewnić, że wyświetlacz nie przechyli się pod wpływem siły zewnętrznej na każdej wysokości i przy każdym kącie obrotu urządzenia.

- Jeśli istniejący wyświetlacz ma zostać przeniesiony do przechowywania albo, gdy ma zostać zmienione jego miejsce, należy się zastosować do wymienionych wyżej uwag.

Spis treści

Zasady bezpieczeństwa 3

Wprowadzenie 8

Zawartość opakowania 8
Przegląd produktu 9

Konfiguracja wstępna 10

Montaż podstawki 10
Używanie mocowania kabla myszy 13
Mocowanie na ścianie 14
Używanie gniazda zabezpieczającego 16

Wykonywanie połączeń 17

Podłączanie zasilania 17
Podłączanie urządzeń zewnętrznych 18
- Podłączanie HDMI 18
- Podłączanie DisplayPort 19
- Połączenie USB 20
- Podłączenie audio 21

Użytkowanie monitora 22

Regulacja kąta oglądania 22
- Regulacja wysokości 22
- Regulacja kąta nachylenia 23
- Regulacja kierunku ustawienia ekranu (zmiana orientacji ekranu monitora) 23
- Regulacja kąta obrotu 25

Wyłączanie urządzenia 26
Używanie klawiszy panelu sterowania 27
- Quick Access Menu (Menu szybkiego dostępu) 27
- Hot Keys (Klawisze skrótów) 28

Konfiguracja ustawień 30
- Operacje ogólne 30
- Struktura menu ekranowego OSD 33
- Opcje menu 40

Zaawansowane funkcje i ustawienia 52

Adaptive Synce 52
PureXP™ 53
Hertz Limiter (Ograniczenie Hertzów) 54
Response Time OD (Czas odpowiedzi).....55
Blue Light Filter (Filtr światła niebieskiego) i Eye Health (Zdrowie oczu) 56
Szybki dostęp do ustawień funkcji Blue Light Filter (Filtr światła niebieskiego) ... 56
Obliczanie przerw 57
Kierowanie wzroku na odległe obiekty 57
Ćwiczenia oczu i szyi 57
ViewScale.....58
Quick Access (Szybki dostęp).....59
Elite RGB Lighting (Światło Elite RGB).....60
Crosshair (Celownik).....61
Firmware Update (Aktualizacja oprogramowania systemowego) 62

Dodatek 64

Specyfikacje 64
Słowniczek 65
Rozwiązywanie problemów.....70
Konserwacja urządzenia 72
Ogólne zasady bezpieczeństwa 72
Czyszczenie ekranu..... 72
Czyszczenie obudowy 72

Informacje prawne i serwisowe..... 73

Informacja o zgodności.....73
Oświadczenie o zgodności z FCC 73
Oświadczenie o zgodności z przepisami Industry Canada..... 73
Zgodność z CE dla krajów europejskich..... 73
Deklaracja zgodności RoHS2 74
Indyjskie ograniczenie dotyczące substancji niebezpiecznych..... 75
Usuwanie produktu i upłynięcie terminu jego przydatności..... 75
Informacje o prawach autorskich 76
Obsługa klienta..... 77
Ograniczona gwarancja 78

> Wprowadzenie

Zawartość opakowania

- Monitor
- Przewód zasilający
- Przewód wideo
- Instrukcja szybkiego uruchomienia

UWAGA: Przewód zasilający i przewody wideo znajdujące sie na wyposażeniu mogą różnić się zależnie od kraju. Należy skontaktować się z lokalnym sprzedawcą w celu uzyskania szczegółowych informacji.

Przegląd produktu

Widok z przodu

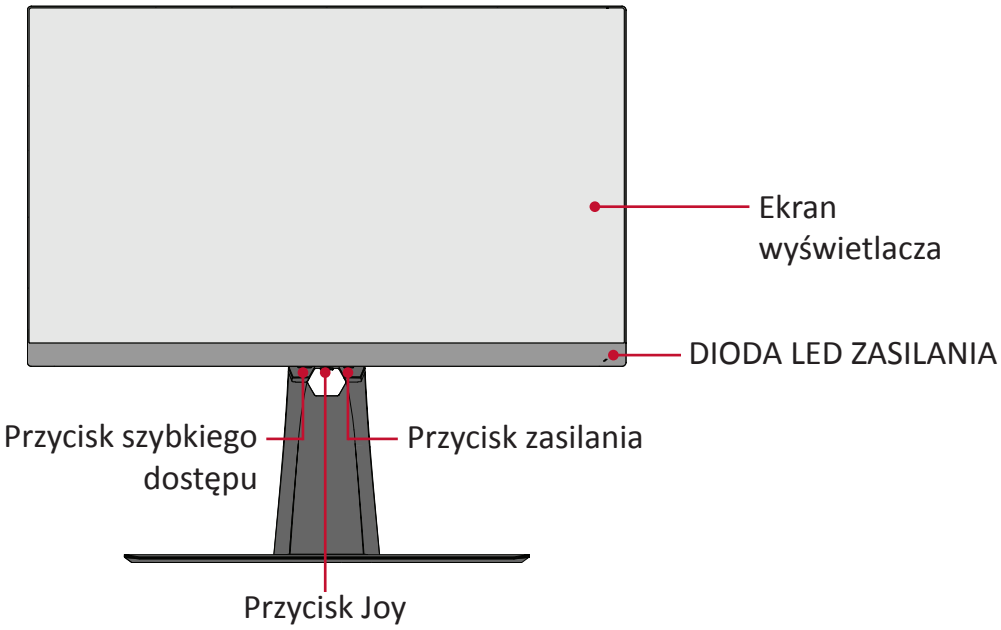

Widok z tyłu

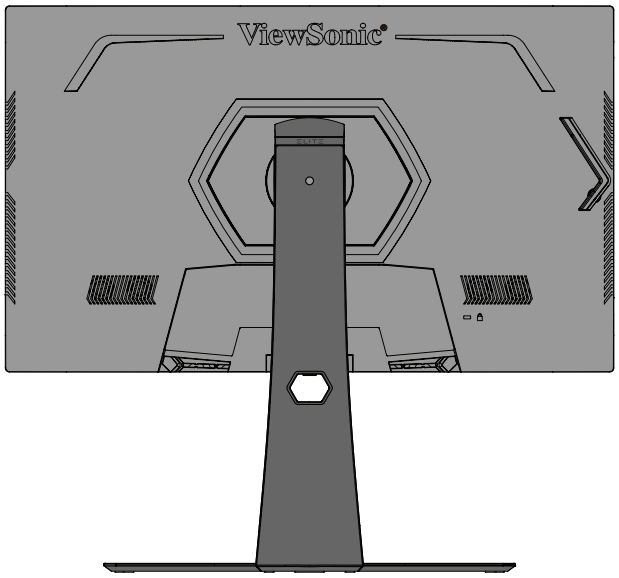

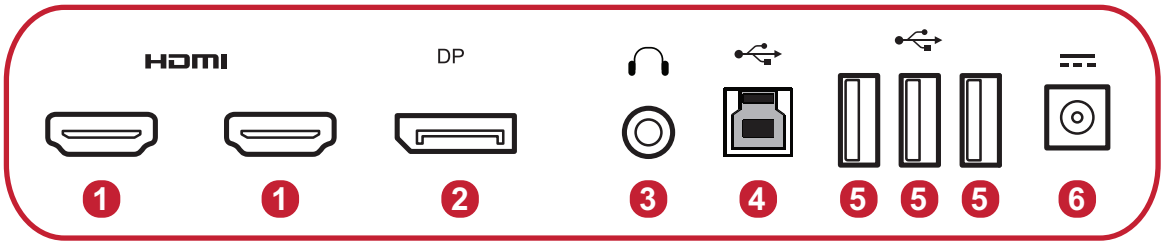

1. HDMI
2. DisplayPort
3. Wyjście audio
4. Port USB przesyłania danych
5. Port USB pobierania danych
6. Wejście prądu stałego

UWAGA: Aby uzyskać więcej informacji o przycisku **[●]** / **[◄]** / **[►]** / **[▲]** / **[▼]** i jego funkcjach, sprawdź “Hot Keys (Klawisze skrótów)” na stronie 27

> Konfiguracja wstępna

W tym rozdziale zostały zawarte szczegółowe informacje na temat konfiguracji monitora.

Montaż podstawki

1. Umieść monitor na płaskiej i stabilnej powierzchni, ekranem skierowanym do dołu.
2. Dopasuj i połącz dwa (2) punkty na podstawie podstawki monitora z króćcem podstawki.
3. Użyj śrubkę chwytającą, która znajduje się w podstawie podstawki monitora i przymocuj ją do króćca podstawki.

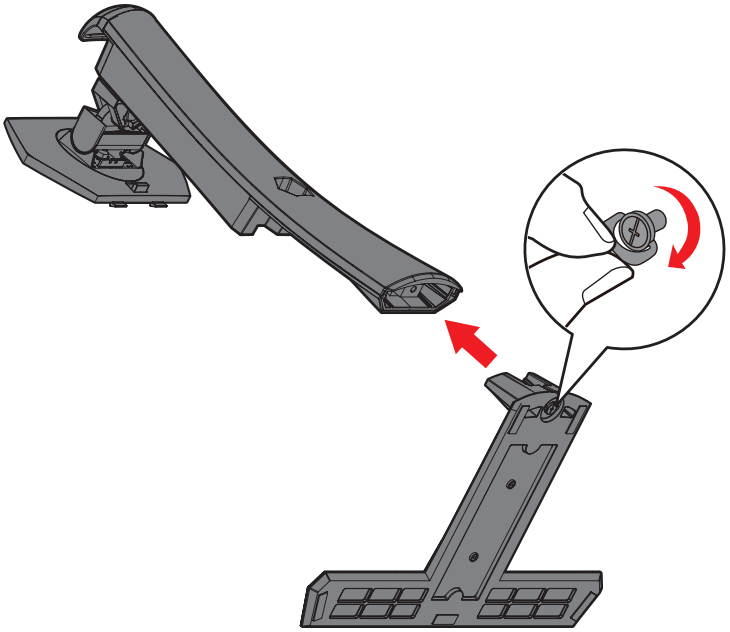

4. Dopasuj i wsuń górne zaczepy podstawki monitora do gniazd montażowych w podstawce zgodnie z ilustracją poniżej:

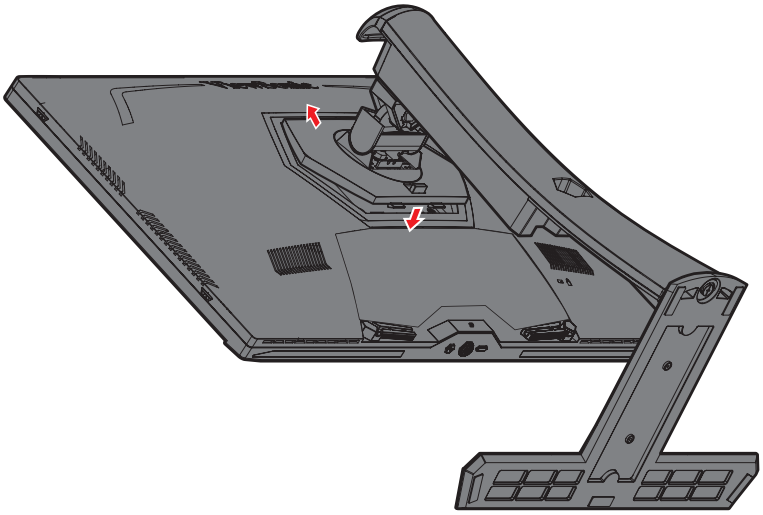

UWAGA: Upewnij się, że podstawka jest solidnie przymocowana, a szybkozłączka właściwie zatrzasnęła się na swoim miejscu.

5. Przy użyciu uchwytu podstawki, ustaw urządzenie pionowo na płaskiej i stabilnej powierzchni.

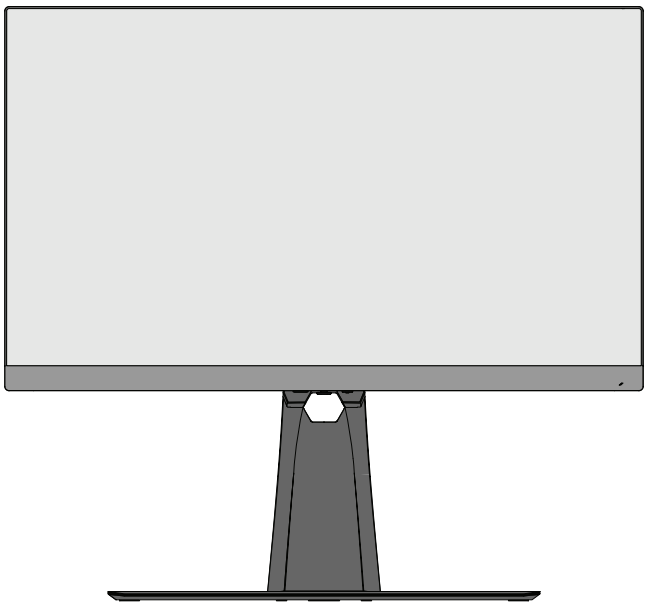

UWAGA: Zawsze należy ustawiać urządzenie na płaskiej i stabilnej powierzchni. W przeciwnym razie może to spowodować upadek urządzenia oraz jego uszkodzenie, bądź doprowadzić do uszkodzeń ciała.

Używanie mocowania kabla myszy

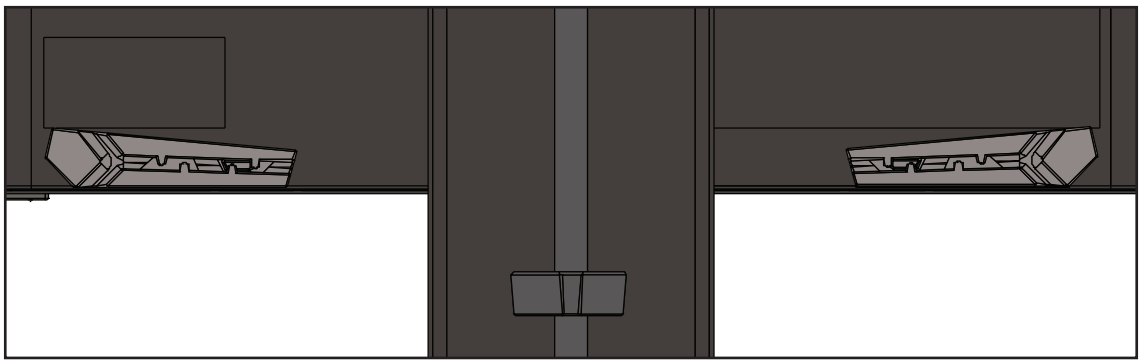

Z tyłu wyświetlacza, pod portami We/Wy, znajdują się dwa mocowania myszy. Zapobiegają one przeciąganiu kabla myszy i umożliwiają personalizację ustawienia używania myszy.

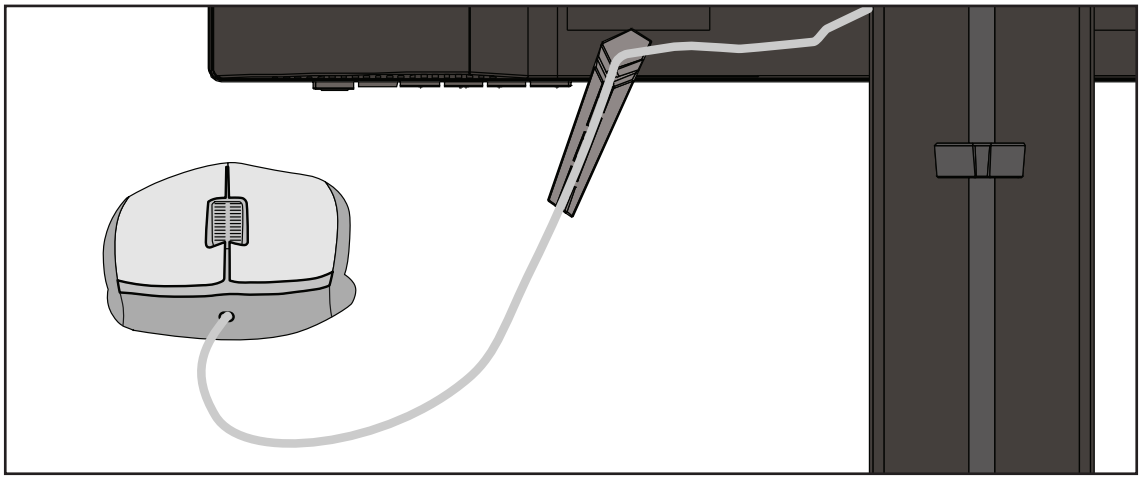

Mocowanie na ścianie

Zapoznaj się z tabelą poniżej w celu uzyskania standardowych wymiarów zestawów do mocowania ściennego.

UWAGA: Używać można wyłącznie z zestawem/wspornikiem do montażu na ścianie z certyfikatem UL. Aby uzyskać zestaw do montażu na ścianie lub podstawę z regulacją wysokości, skontaktuj się z firmą ViewSonic® lub z lokalnym dostawcą.

Maksymalne obciążenie	Wzorzec otworów (S x W)	Podkładka połączeniowa (S x W x G)	Otwór podkładki	Specyfikacja śrubek i ich ilość
14 kg	100 x 100 mm	115 x 115 x 2,6 mm	Ø 5 mm	M4 x 10 mm 4 szt.

UWAGA: Zestawy mocowania ściennego są sprzedawane osobno.

1. Wyłącz urządzenie i odłącz wszystkie przewody.

2. Umieść urządzenie na płaskiej i stabilnej powierzchni ekranem skierowanym do dołu.

3. Naciśnij i przytrzymaj szybkozłączkę i ostrożnie unieś podstawkę.

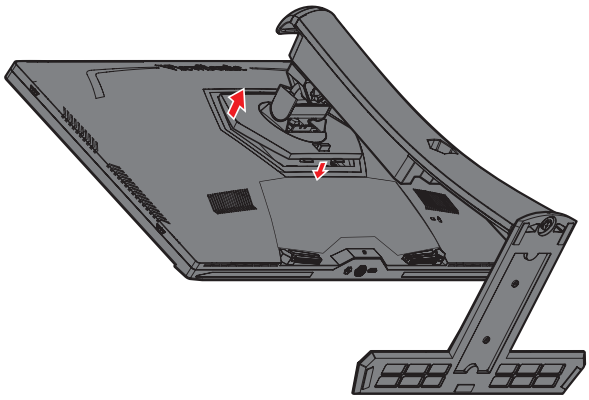

4. Lekko pociągnij, aby zwolnić zaczepy i odłączyć podstawkę.

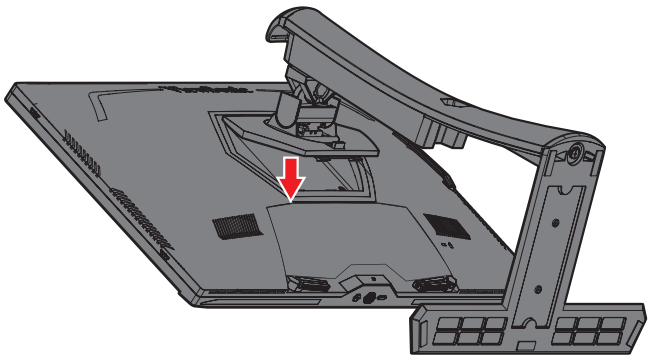

5. Przymocuj wspornik montażowy do otworów montażowych VESA z tyłu monitora. Następnie przymocuj go przy użyciu czterech śrubek (M4 x 10 mm).

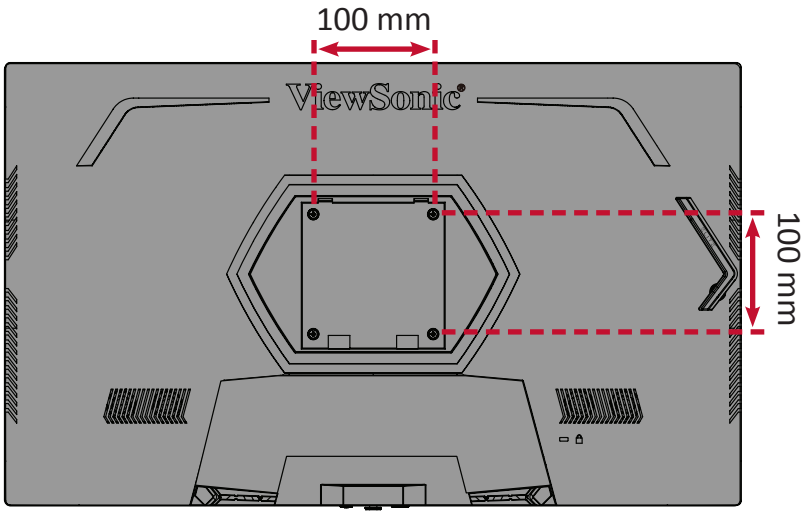

6. Wykonaj instrukcje, które są dołączone do zestawu mocowania ściennego, aby zamocować monitor na ścianie.

Używanie gniazda zabezpieczającego

Aby zapobiec kradzieży urządzenia użyj urządzenia blokującego do gniazda zabezpieczającego, aby przymocować urządzenie do nieruchomego przedmiotu.

Poniżej przedstawiono przykładową konfigurację urządzenia blokującego do gniazda zabezpieczającego z mocowaniem do stołu.

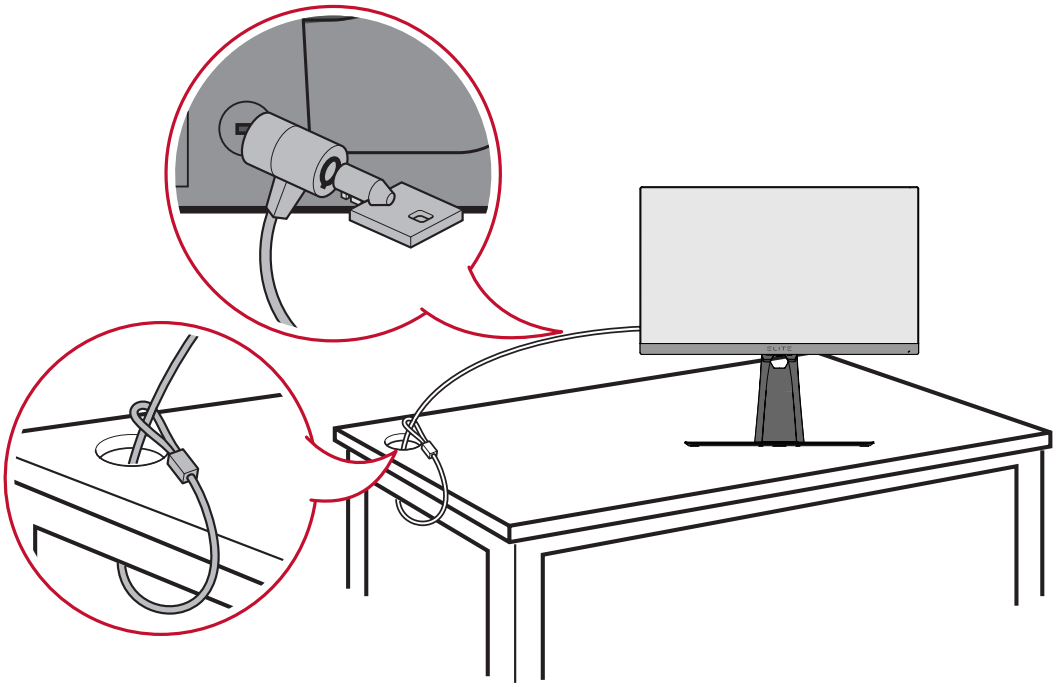

> Wykonywanie połączeń

W tym rozdziale przedstawione są wskazówki dotyczące sposobu podłączania monitora do innego sprzętu.

Podłączanie zasilania

1. Podłącz przewód zasilający do gniazda wejściowego AC, które znajduje się w tylnej części urządzenia.
2. Podłącz wtyczkę przewodu zasilającego do gniazdka elektrycznego.

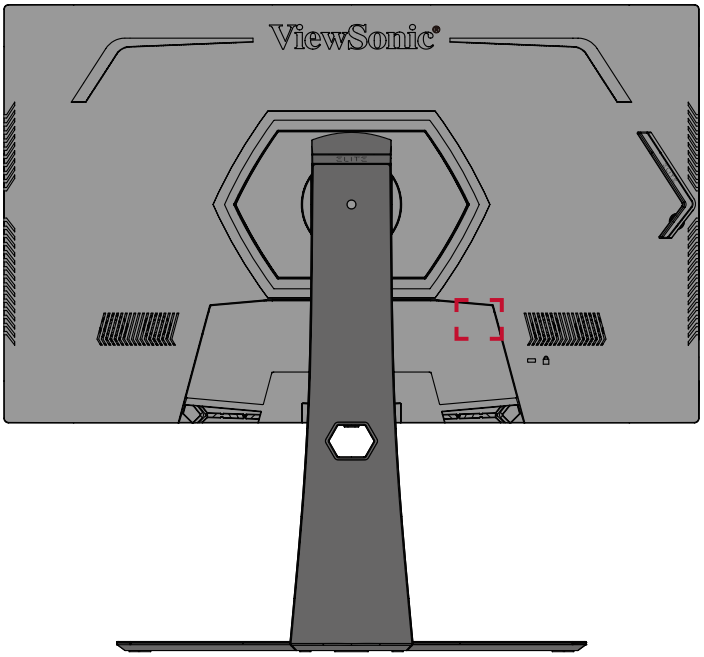

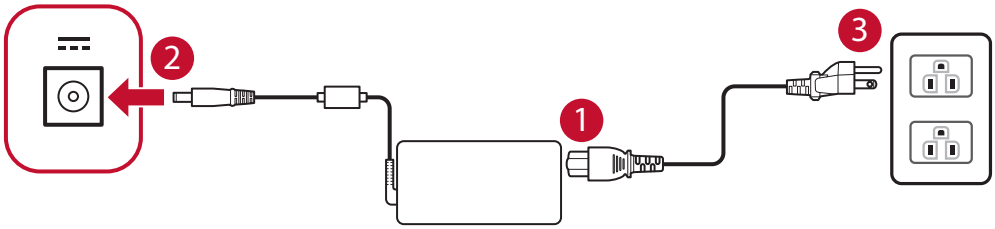

Podłączanie urządzeń zewnętrznych

Podłączanie HDMI

Podłącz jeden koniec przewodu HDMI do złącza HDMI w monitorze. Następnie podłącz drugi koniec przewodu do złącza HDMI w komputerze.

UWAGA: Monitor jest wyposażony w dwa złącza HDMI 2.0.

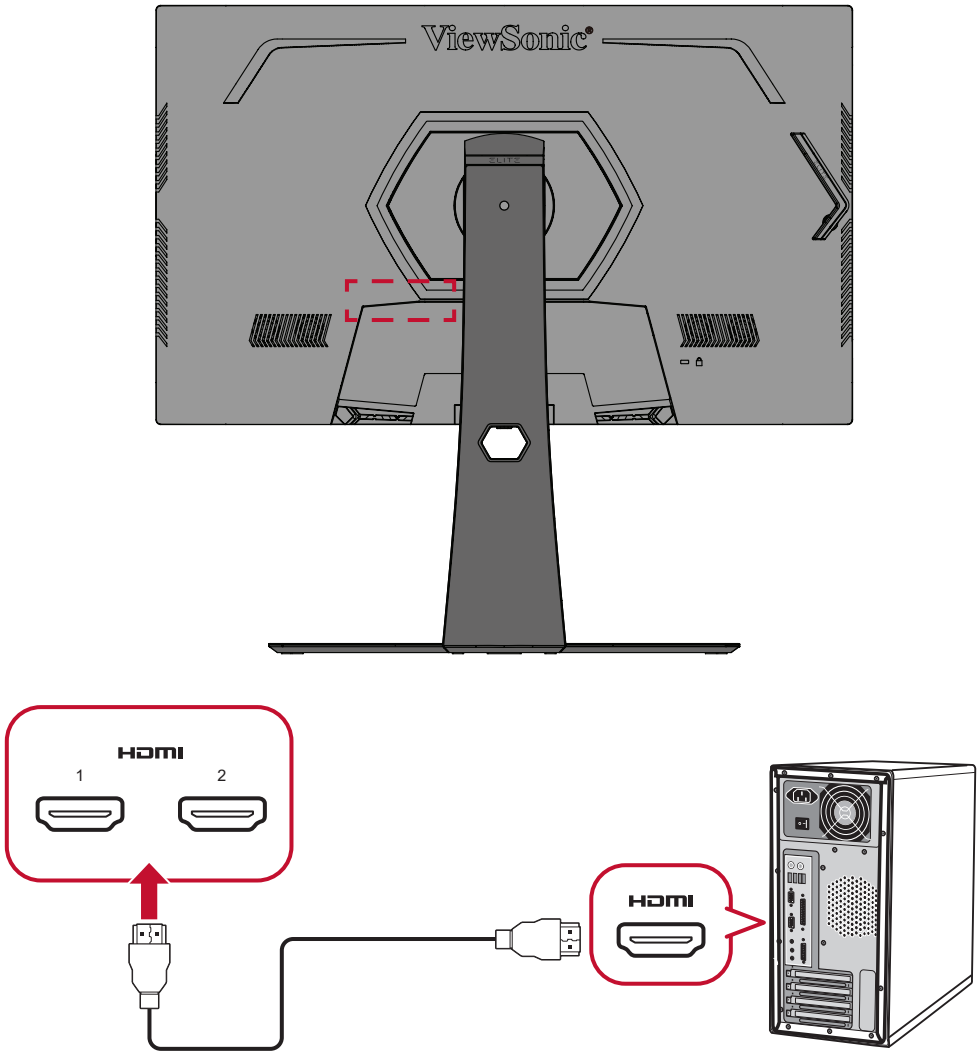

Podłączanie DisplayPort

Podłącz jeden koniec przewodu DisplayPort do złącza DisplayPort. Następnie podłącz drugi koniec przewodu do złącza DisplayPort lub mini DP w komputerze.

UWAGA: Aby podłączyć monitor do złącza Thunderbolt (v. 1&2) w komputerze Mac, podłącz złącze mini DP „przewodu mini DP na DisplayPort” do wyjścia Thunderbolt w komputerze Mac. Następnie podłącz drugi koniec kabla do złącza DisplayPort monitora.

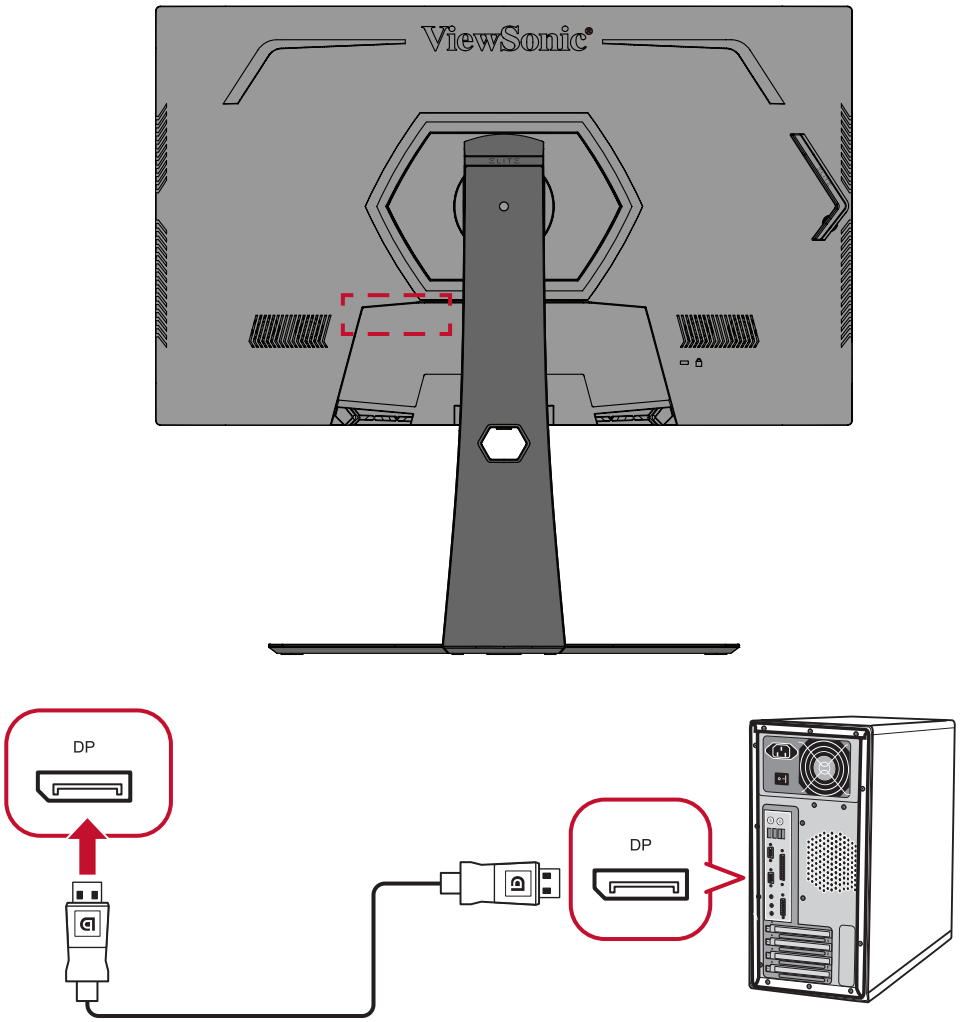

Połączenie USB

Połącz jeden koniec przewodu USB do złącza USB w monitorze. Następnie podłącz drugi koniec przewodu do złącza USB w komputerze.

UWAGA: Monitor obsługuje dwa (2) typy złączy USB. Podczas wykonywania połączeń należy postępować zgodnie z następującymi zaleceniami:

- Trzy (3) porty USB typu A: Podłączenie posiadanych urządzeń peryferyjnych typu A (np. urządzenie pamięci, klawiatura, mysz).
  - » **UWAGA:** Aby używać niektóre urządzenia peryferyjne, należy się upewnić się, że komputer jest także podłączony do portu USB typu B monitora.
- Jeden (1) port USB typu B: Podłącz przewód USB typu B z końcówką męską (kwadrat z naciętymi dwoma narożnikami) do tego złącza, a następnie podłącz drugi koniec przewodu do złącza sygnału wysyłanego USB w komputerze.

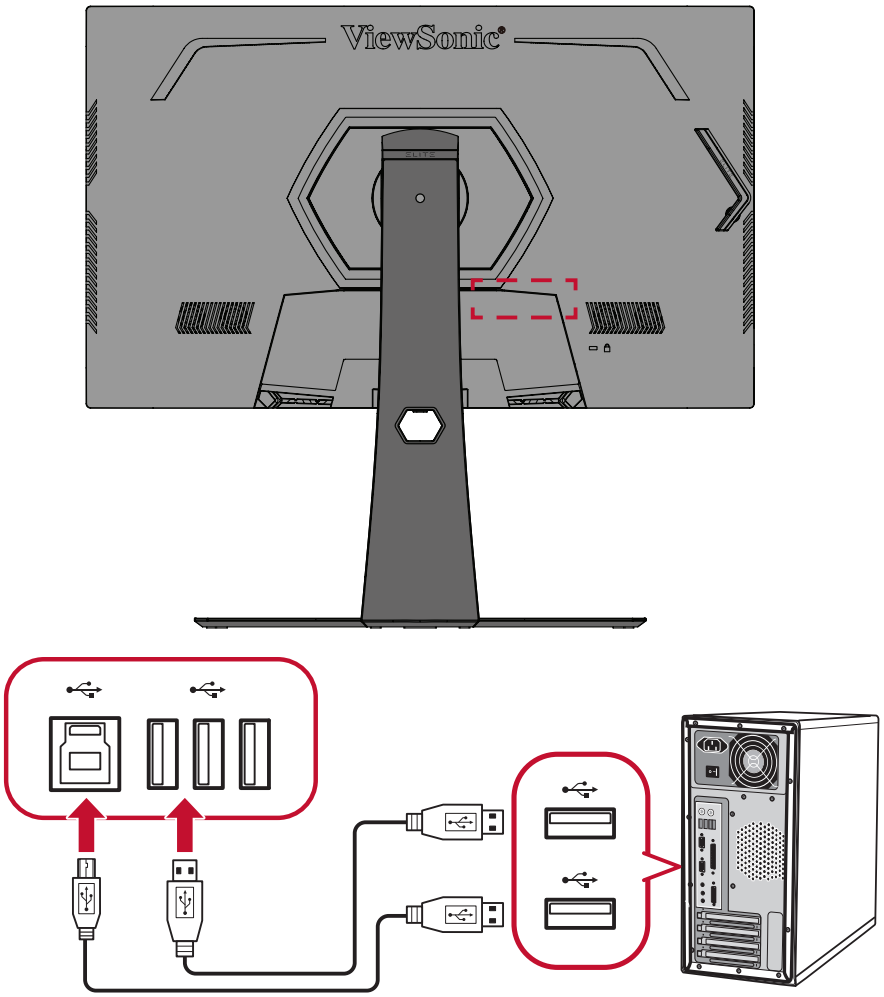

UWAGA: Port USB typu A obok portu USB typu B, obsługuje szybkie ładowanie prądem 5V 2,1A. Dwa pozostałe porty USB typu A obsługują ładowanie prądem 5V 0,9A.

Podłączenie audio

Podłącz złącze audio słuchawek dousznych/nagłownych do gniazda audio monitora. Ponadto, możesz podłączyć monitor do listwy głośnikowej przy użyciu przewodu audio.

UWAGA: Ten monitor jest także wyposażony w dwa głośniki.

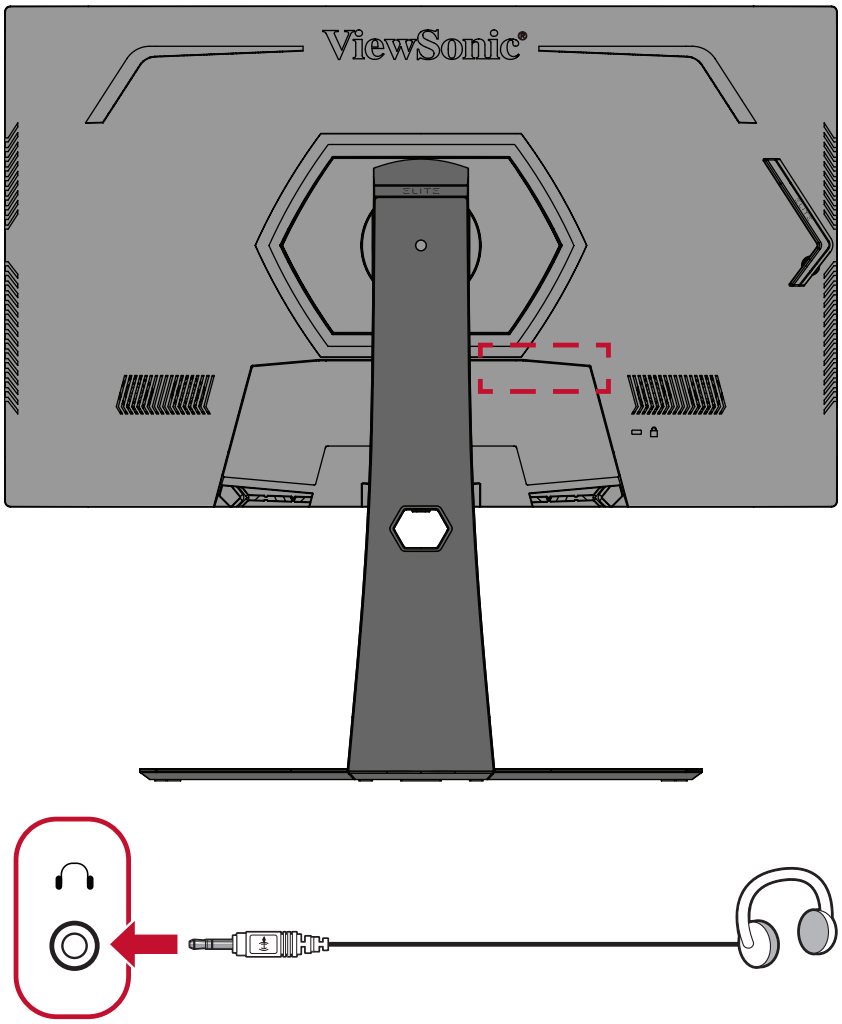

> Użytkowanie monitora

Regulacja kąta oglądania

W celu uzyskania optymalnego podglądu, możesz regulować kąt oglądania w następujący sposób:

Regulacja wysokości

Obniż lub unieś monitor do żądanej wysokości (od 0 do 120 mm)

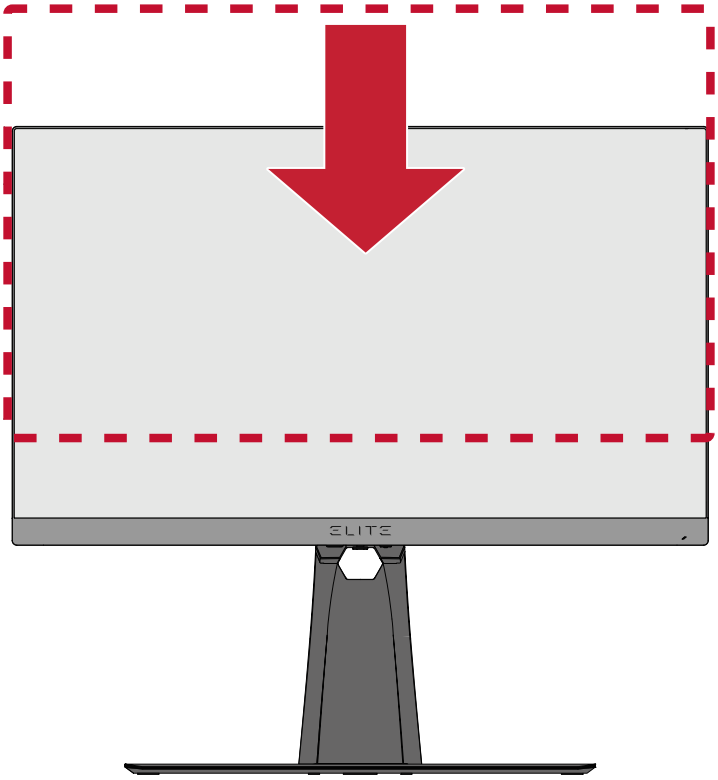

UWAGA: Podczas regulacji naciśnij delikatnie wzdłuż prowadnicy regulacyjnej przytrzymując monitor obiema rękoma po bokach.

Regulacja kąta nachylenia

Przechyl monitor do przodu lub do tyłu, aby uzyskać wymagany kąt widzenia (-5˚ do 20˚).

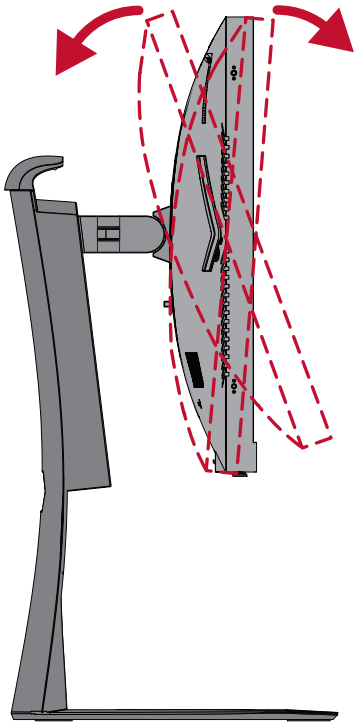

UWAGA: Podczas regulacji delikatnie przytrzymuj podstawkę jedną ręką, jednocześnie przechylając monitor do przodu lub do tyłu drugą ręką.

Regulacja kierunku ustawienia ekranu (zmiana orientacji ekranu monitora)

1. Ustaw wysokość monitora do jego najwyższego położenia. Następnie pochyl monitor do tyłu w celu uzyskania pełnego położenia dla nachylenia.

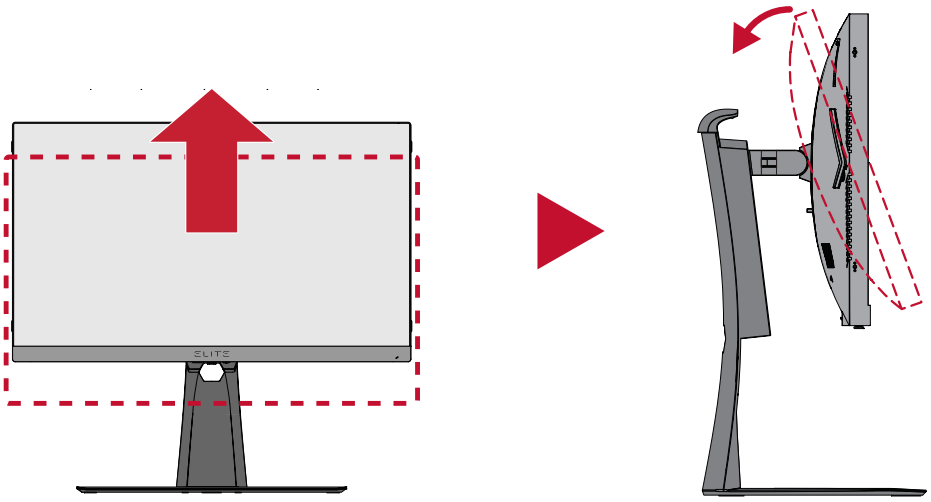

UWAGA: Przed nachylaniem upewnij się, że osłona Elite Hood została zdjęta lub złożona.

2. Obróć monitor o 90° z ustawienia poziomego na ustawienie pionowe.

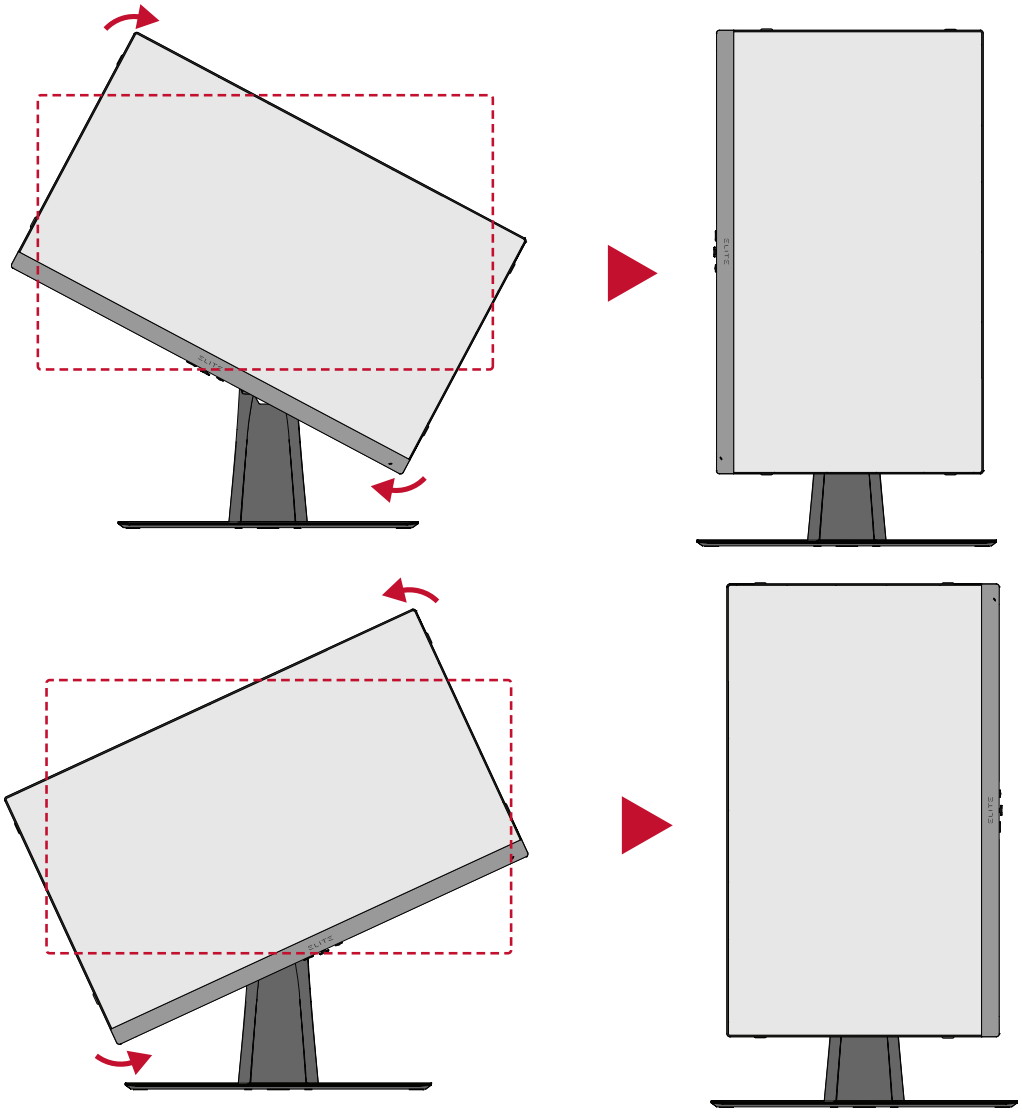

UWAGA:

- Podczas regulacji upewnij się, że monitor jest przytrzymywany delikatnie z obu stron obydwiema rękami.
- Aby obrócić obraz na ekranie, ręcznie zmień ustawienia kierunku wyświetlania systemu wyświetlania komputera.

Regulacja kąta obrotu

Obróć monitor w lewo lub w prawo w celu uzyskania wymaganego kąta widzenia (30˚).

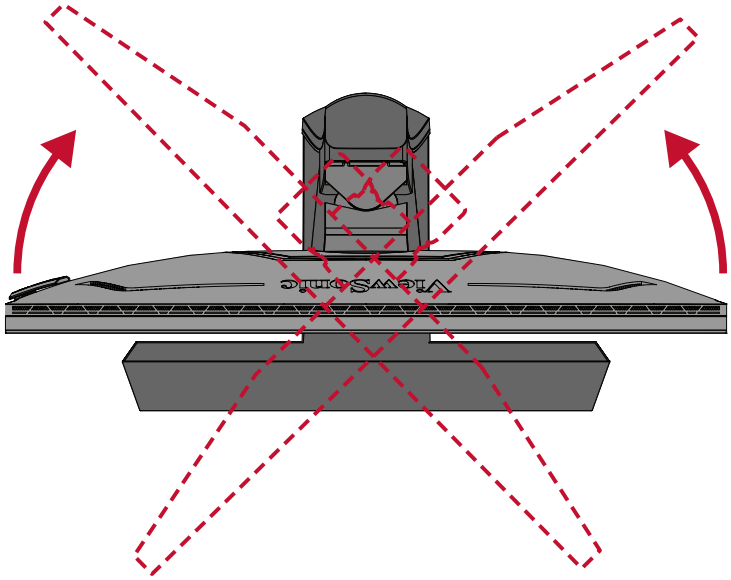

Wyłączanie urządzenia

1. Podłącz przewód zasilający do gniazda zasilania.

2. Naciśnij przycisk **Power (Zasilanie)**, aby włączyć monitor.

3. Aby wyłączyć monitor, naciśnij ponownie przycisk **Power (Zasilanie)**.

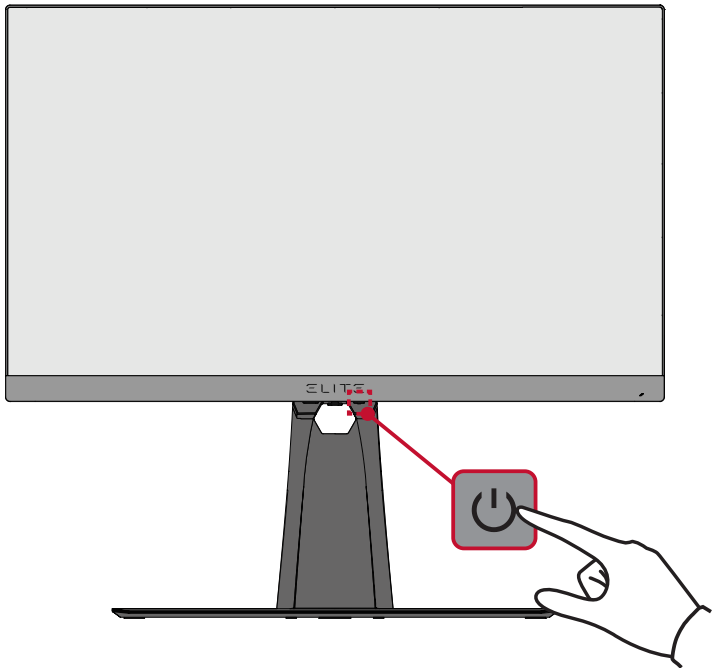

UWAGA: Monitor nadal będzie pobierał niewielką ilość prądu przez cały czas, kiedy przewód zasilający jest podłączony do gniazdka elektrycznego. Jeżeli monitor nie jest używany przez dłuższy czas, odłącz wtyczkę zasilania od gniazdka elektrycznego.

Używanie klawiszy panelu sterowania

Przycisków panelu sterowania należy używać do Quick Access Menu (Menu szybkiego dostępu), poruszania się w menu ekranowym (OSD) i do zmiany ustawień.

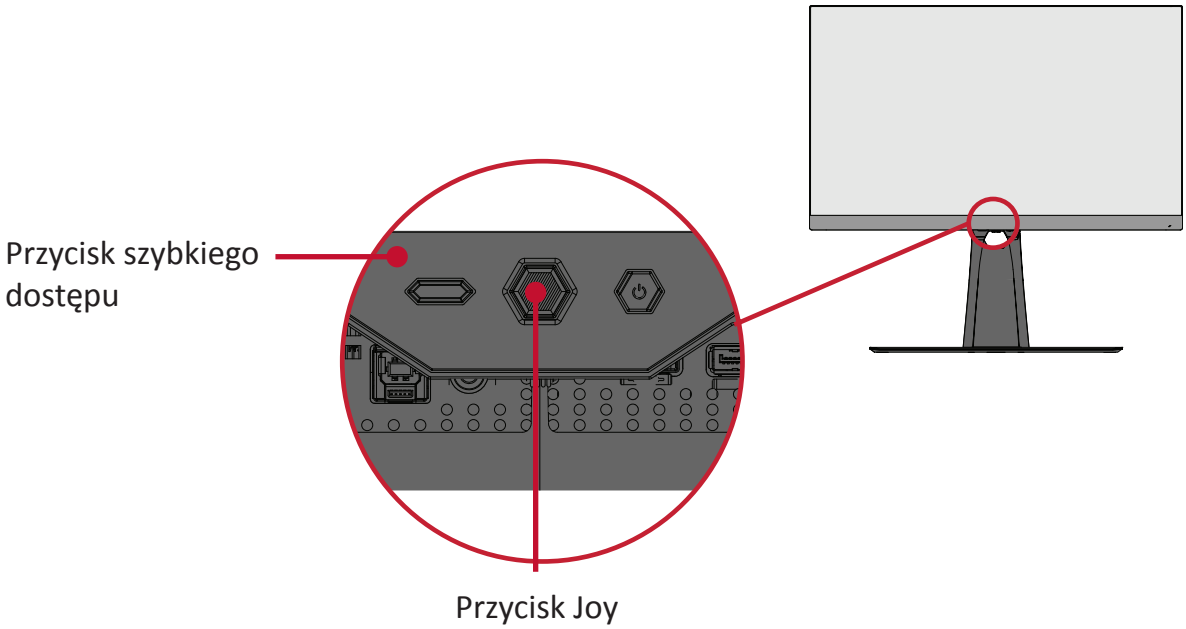

Quick Access Menu (Menu szybkiego dostępu)

Naciśnij **Quick Access Key (Przycisk szybkiego dostępu)** w celu uaktywnienia **Quick Access Menu (Menu szybkiego dostępu)**. Aby uzyskać więcej informacji, sprawdź strona 58.

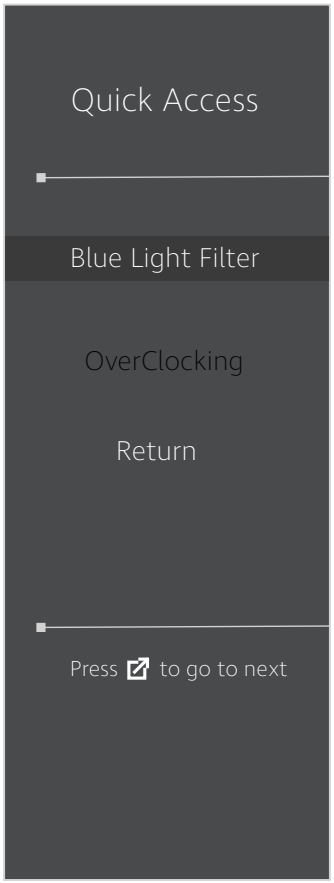

Hot Keys (Klawisze skrótów)

Gdy menu ekranowe (OSD) jest wyłączone, możesz szybko uzyskać dostęp do funkcji specjalnych przy użyciu klawiszy panelu sterowania.

Klawisz	Opis
[◄]	Naciśnij i przytrzymaj przycisk na 5 sekund, aby zablokować/odblokować menu ekranowe OSD. Gdy na ekranie zostanie wyświetlone menu, naciskaj dalej przycisk przez 10 sekund, aby zablokować/odblokować menu ekranowego OSD. 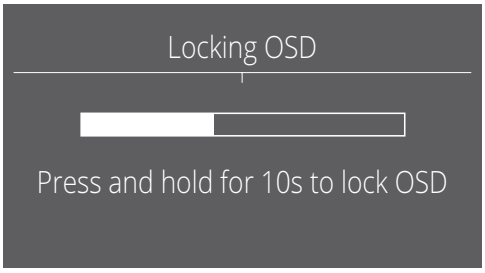 Jeżeli menu ekranowe OSD jest zablokowane, na ekranie zostanie wyświetlony poniższy komunikat. 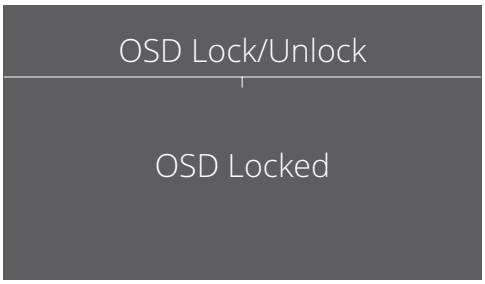

Klawisz	Opis
[►][1]	Naciśnij i przytrzymaj przycisk na 5 sekund, aby zablokować/odblokować przycisk **Power (Zasilanie)**. Gdy na ekranie zostanie wyświetlone menu, naciskaj dalej przycisk przez 10 sekund, aby zablokować/odblokować przycisk **Power (Zasilanie)**. 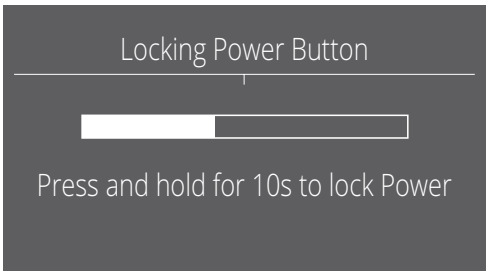 Jeżeli przycisk **Power (Zasilanie)** jest zablokowany, na ekranie zostanie wyświetlony poniższy komunikat. 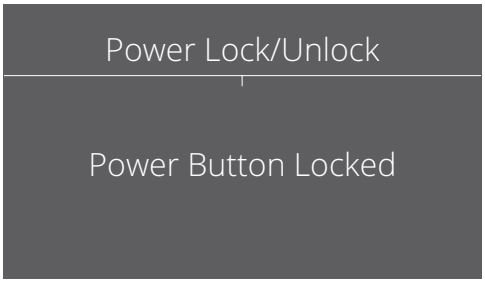
[▲]	Naciśnij i przytrzymaj przycisk przez 5 sekund, aby wyświetlić/ukryć ekran rozruchowy, podczas włączania urządzenia. 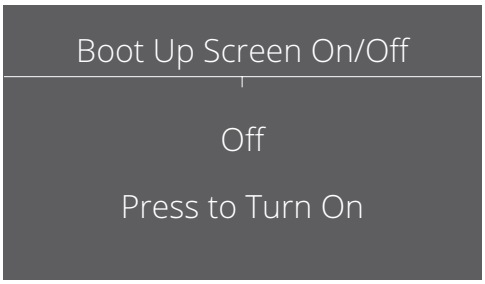

1 Naciśnięcie tylko tego przycisku włączy funkcję **Input Select (Wybór wejścia)**.

Konfiguracja ustawień

Operacje ogólne

1. Naciśnij przycisk **[●]** lub przesuń przycisk **[◄]** lub **[▲]** albo **[▼]** w celu wyświetlenia menu ekranowego (OSD).

2. Przesuń przycisk **[◄]** lub **[►]**, aby wybrać menu główne. Następnie naciśnij przycisk joy **[▼]**, aby przejść do wybranego menu.

3. Przesuń przycisk joy **[▲]** lub **[▼]**, aby wybrać wymagane menu główne. Następnie przesuń przycisk joy **[►]**, aby przejść do podmenu.

4. Przesuń przycisk joy **[▲]** lub **[▼]**, aby dopasować/wybrać ustawienie. Następnie naciśnij przycisk **[●]**, aby potwierdzić.

UWAGA: Określone regulacje opcji menu nie wymagają w celu potwierdzenia wyboru naciśnięcia przycisku **[●]**.

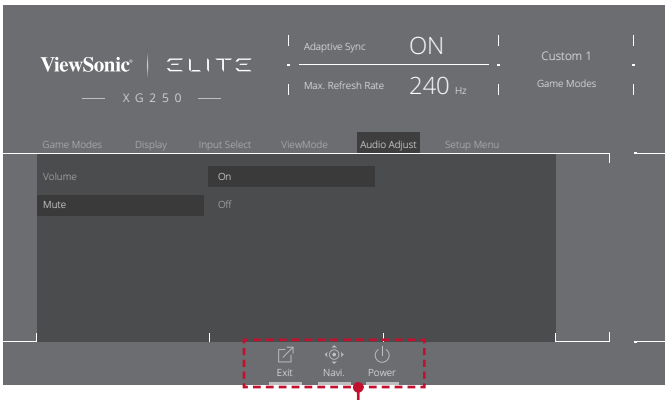

Wykaz klawiszy

Wykaz klawiszy

5. Naciśnij przycisk **[◄]**, aby powrócić do poprzedniego menu.

UWAGA: Aby opuścić menu ekranowe OSD, naciśnij przycisk **Quick Access (Szybkiego dostępu)** ( ).

Struktura menu ekranowego OSD

Menu główne	Podmenu	Opcje menu
Gaming Modes	Standard	
	Custom 1	
	Custom 2	
	FPS	
	MOBA	
	Battle Royale	
	Realistic	
	Vibrant	
	Console Speed	
	Console Color	

Menu główne	Podmenu	Opcje menu	
Display	Adaptive Sync	On	
		Off	
	HDR	Auto	
		Off	
	Clearview	Light	
		Normal	
		Extreme	
		Ultra	
		Off	
	Nightview	On	
		Off	
	Scopeview	On	
		Off	
	OverClocking	On	
		Off	
	Hertz Limiter	Native	
		60Hz	
		100Hz	
		144Hz	
		165Hz	
	Response Time OD	Standard	
		Fast	
		Faster	
		Ultra Fast	
		Fastest	
		Explanation (i)	
	Blue Light Filter	(-/+, 0~100)	

Menu główne	Podmenu	Opcje menu		
Display	Color Temperature	sRGB		
		Bluish		
		Cool		
		Native		
		Warm		
		Full Color Control	Red	(-/+, 0~100)
			Green	(-/+, 0~100)
			Blue	(-/+, 0~100)
	Color Adjust	Color Space	Auto	
			RGB	
			YUV	
		Color Range	Auto	
			Full Range	
			Limited Range	
		Gamma	1.8	
			2.0	
			2.2	
			2.4	
			2.6	
			2.8	
		Color Saturation	(-/+, 0~100)	
		Black Stabilization	(-/+, 0~22)	
	Image Adjust	ViewScale	Full	
			Aspect	
			1:1	
			19” (4:3)	
			19”W (16:10)	(-/+, 0~100)
			21.5” (16:9)	(-/+, 0~100)
			22”W (16:10)	
			23.6”W (16:9)	
			24”W (16:9)	

Menu główne	Podmenu	Opcje menu		
Display	Image Adjust	Contrast	(-/+, 0~100)	
		Brightness	(-/+, 0~100)	
		Sharpness	(-/+, 0~100)	
		Advanced DCR	(-/+, 0~20)	
		Overscan	On	
			Off	
Input Select	HDMI 1			
	HDMI 2			
	DisplayPort			
ViewMode	Standard			
	Movie			
	Web			
	Text			
	MAC			
	Mono			
Audio Adjust	Volume	(-/+, 0~100)		
	Mute	On		
		Off		

Menu główne	Podmenu	Opcje menu		
Setup Menu	Language	English		
		Français		
		Deutsch		
		Español		
		Italiano		
		Suomi		
		Русский		
		Türkçe		
		日本語		
		한국어		
		繁體中文		
		简体中文		
		Česká		
		Svenska		
	Information			
	Quick Access	Blue Light Filter	On/Off	
		PureXP™	On/Off	
		OverClocking	On/Off	
		FPS	On/Off	
		MOBA	On/Off	
		Battle Royale	On/Off	
		Realistic	On/Off	
		Vibrant	On/Off	
		Console Speed	On/Off	
		Console Color	On/Off	
		Custom 1	On/Off	
		Custom 2	On/Off	

Menu główne	Podmenu	Opcje menu		
Setup Menu	Crosshair	Type A	Green	Preview Image
			White	
			Yellow	
		Type B	Green	Preview Image
			White	
			Yellow	
		Type C	Green	Preview Image
			White	
			Yellow	
		Off		
	Elite RGB	Rear	Rainbow	
			Breathing	
			Stack	
			Others	
			Off	
		Base	Rainbow	
			Breathing	
			Stack	
			Others	
			Off	
		Always On	On	
			Off	
		Reset		
		Off		
	Resolution Notice	On		
		Off		
	Boot Up Screen	On		
		Off		
	OSD Timeout	5/15/30/60		
	OSD Background	On		
		Off		
	OSD Pivot	On		
		Off		

Menu główne	Podmenu	Opcje menu		
Setup Menu	Power Indicator	On		
		Off		
	Auto Power Off	On		
		Off		
	Sleep	30 Minutes		
		45 Minutes		
		60 Minutes		
		120 Minutes		
		Off		
	ECO Mode	Standard		
		Optimize		
		Conserve		
		Energy Saving	On	
			Off	
	DDC/CI	On		
		Off		
	DisplayPort 1.1	On		
		Off		
	Standby Charger	On		
		Off		
	Rename			
	Memory Recall			

Opcje menu

Gaming Modes (Tryby gry)

1. Naciśnij przycisk **[●]** lub przesuń przycisk joy **[◄]** lub **[▲]** albo **[▼]** w celu wyświetlenia menu ekranowego (OSD).
2. Przesuń przycisk joy **[◄]** lub **[►]**, aby wybrać **Game Modes (Tryby gry)**. Następnie przesuń przycisk joy **[▼]**, aby przejść do menu **Game Modes (Tryby gry)**.

3. Przesuń przycisk joy **[▲]** lub **[▼]**, aby wybrać ustawienie. Następnie naciśnij przycisk **[●]**, aby potwierdzić wybór.

Opcje menu	Opis
Standard (Standardowy)	Wybierz tę opcję dla ogólnego używania.
Custom 1/2 (Niestandardowe 1/2)	Dostępne są dwa dostosowywane ustawienia “Custom (Niestandardowe)”, pomocne w dopasowaniu indywidualnych preferencji i zaadoptowaniu do każdego typu gry na rynku.
FPS	Idealny do gier typu First-Person Shooter (Strzelanka piewszoosobowa).
MOBA	Wybierz tę opcję do gier Multiplayer Online Battle Arena.
Battle Royale	Dopasowany do gier Battle Royale.
Realistic (Realistyczne)	Realistyczna reprezentacja kolorów.
Vibrant (Dynamiczne)	Soczyste i nasycone kolory.
Console Speed (Szybkość konsoli)	Szybkość dostosowana do używania konsoli.
Console Color (Kolor konsoli)	Dokładność kolorów dopasowana do używania konsoli.

Display (Wyświetlacz)

1. Naciśnij przycisk **[●]** lub przesuń przycisk joy **[◄]** lub **[▲]** albo **[▼]** w celu wyświetlenia menu ekranowego (OSD).
2. Przesuń przycisk joy **[◄]** lub **[►]** w celu wyboru **Display (Wyświetlacz)**. Następnie naciśnij przycisk joy **[▼]**, aby przejść do menu **Display (Wyświetlacz)**.

3. Przesuń przycisk joy **[▲]** lub **[▼]**, aby wybrać opcję menu. Następnie przesuń przycisk joy **[►]**, aby przejść do jego podmenu.
4. Przesuń przycisk joy **[▲]** lub **[▼]**, aby dopasować/wybrać ustawienie. Następnie naciśnij przycisk **[●]** w celu potwierdzenia (w razie potrzeby).

UWAGA: Niektóre opcje menu pomocniczego mogą posiadać podmenu. Aby przejść do odpowiedniego podmenu, przesuń przycisk joy **[►]**.

Opcje menu	Opis
Adaptive Synce	Eliminacja zacinania i szarpania podczas gry.
HDR10	Zmniejsz całkowity kontrast danej sceny w taki sposób, aby widoczne były detale w miejscach naświetlonych i zacieniowanych.
Clearview (Czysty widok)	Zmniejszanie rozmazania podczas ruchu.
OverClocking (Przetaktowanie)	Przy ustawieniu na “On (Wł.)”, można uzyskać działanie z częstotliwością odświeżania monitora przekraczającą 175Hz.
Nightview (Nocny widok)	Rozjaśnianie ciemnych ekranów.

Opcje menu	Opis
Scopeview (Zakres widoku)	Powiększanie na środku monitora.
Hertz Limiter (Ograniczenie Hertzów)	Umożliwia użytkownikom sterowanie liczbą klatek wyprowadzanych przez monitor.
Response Time (Czas odpowiedzi)	Zaawansowana funkcja dostrajania dla użytkowników, którzy chcą dostosować czas odpowiedzi swojego monitora.
Blue Light Filter (Filtr światła niebieskiego)	Regulowany filtr, dostępny we wszystkich trybach **Game Modes (Tryby gry)**, który blokuje niebieskie światło o wysokiej energii w celu zapewnienia większego komfortu oglądania. W celu uzyskania dalszych informacji, sprawdź strona 55.
Color Temperature (Temper. barwowa)	Wybierz ustawienie temperatury barwowej. • sRGB Mniejsza jasność i bardziej naturalne kolory. • Bluish (Niebieskawy): Ustaw temperaturę barwową na 9 300K. • Cool (Chłodna): Ustaw temperaturę barwową na 7 500K. • Native (Natywna): Domyślna temperatura barwowa. Zalecane w przypadku regularnego użytkowania. • Warm (Ciepła): Ustaw temperaturę barwową na 5 000K. • Full Color Control (Pełna kontrola kolorów): Ustaw żądane wartości dla koloru czerwonego, zielonego i niebieskiego.

Opcje menu	Opis
Color Adjust (Regulacja kolorów)	<u>Color space (Przestrzeń barwowa)</u> Umożliwia użytkownikom wybór przestrzeni barwowej do używania z wyjściem kolorów. • Auto (Automatyczny): Monitor automatycznie rozpoznaje format kolorów i poziomy czerni oraz bieli. • RGB: Kolor sygnału wejściowego to RGB. • YUV: Kolor sygnału wejściowego to YUV. <u>Color range (Zakres kolorów)</u> Monitor może automatycznie wykrywać format kolorów sygnału wejściowego. Można ręcznie zmienić opcje formatu kolorów w celu dopasowania prawidłowego zakresu formatu kolorów, jeśli kolory nie są wyświetlane prawidłowo. • Auto (Automatyczny): Monitor automatycznie rozpoznaje format kolorów i poziomy czerni oraz bieli. • Full Range (Pełny zakres): Poziomy czerni i bieli są pełne. • Limited Range (Ograniczony zakres): Poziomy czerni i bieli są ograniczone. <u>Gamma</u> Umożliwia użytkownikom ręczną regulację poziomu jasności poziomów szarości monitora. <u>Color Saturation (Nasycenie kolorów)</u> Umożliwia ustawienie głębi kolorów każdego z kolorów (czerwonego, zielonego, niebieskiego, cyjan, magenta i żółtego). <u>Black Stabilization (Stabilizacja czerni)</u> Zapewnia podwyższoną widoczność oraz detale poprzez rozjaśnienie ciemnych scen.

Opcje menu	Opis
Image Adjust (Regulacja obrazu)	ViewScale Użytkownicy mają możliwość regulacji rozmiaru obrazu wyświetlanego na monitorze, umożliwiając scenariusz “najlepsze dopasowanie”. Contrast (Kontrast) Regulacja różnicy pomiędzy tłem obrazu (poziom czerni) i planem przednim (poziom bieli). Brightness (Jasność) Regulacja poziomów czerni tła obrazu ekranowego. Sharpness (Ostrość) Umożliwia ustawianie jakości obrazu monitora. Advanced DCR (Zaawansowane DCR) Automatycznie wykrywa sygnał obrazu i inteligentnie steruje poziomem jasności podświetlenia oraz kolorami, aby poprawić zdolność uzyskiwania czarniejszej czerni w ciemnych scenach i bielszej bieli w jasnym otoczeniu. Overscan Odnosi się do skadrowanego obrazu na ekranie monitora. Ustawienie powiększania na monitorze dla materiałów filmowych w taki sposób, że nie są widoczne najbardziej oddalone krawędzie filmu.

Input Select (Wybór wejścia)

1. Naciśnij przycisk **[●]** lub przesuń przycisk joy **[◄]** lub **[▲]** albo **[▼]** w celu wyświetlenia menu ekranowego (OSD).
2. Przesuń przycisk joy **[◄]** lub **[►]** w celu wyboru **Input Select (Wybór wejścia)**. Następnie przesuń przycisk joy **[▼]**, aby przejść do menu **Input Select (Wybór wejścia)**.

3. Przesuń przycisk joy **[▲]** lub **[▼]**, aby wybrać wymagane źródło wejścia. Następnie naciśnij przycisk **[●]**, aby potwierdzić wybór.

ViewMode (Tryb wyświetlania)

UWAGA: ViewMode (Tryb wyświetlania) jest dostępny wyłącznie podczas używania trybów gry **Custom 1 (Niestandardowy 1)** lub **2**.

1. Naciśnij przycisk **[●]** lub przesuń przycisk **[◄]** lub **[▲]** albo **[▼]** w celu wyświetlenia menu ekranowego (OSD).
2. Przesuń przycisk joy **[◄]** lub **[►]** w celu wyboru **ViewMode (Tryb wyświetlania)**. Następnie naciśnij przycisk joy **[▼]**, aby przejść do menu **ViewMode (Tryb wyświetlania)**.

3. Przesuń przycisk joy **[▲]** lub **[▼]**, aby wybrać ustawienie. Następnie naciśnij przycisk **[●]**, aby potwierdzić wybór.

Opcje menu	Opis
Standard (Standardowy)	Wybierz tę opcję dla ogólnego używania.
Movie (Film)	Wybierz tę opcję dla filmów.
Web (Internet)	Wybierz tę opcję do surfowania w Internecie.
Text (Tekst)	Wybierz tę opcję do zadań z tekstem.
MAC	Wybierz tę opcję przy podłączeniu do komputerów Mac.
Mono	Wybierz tę opcję w przypadku ekranu monochromatycznego.

Audio Adjust (Regulacja audio)

1. Naciśnij przycisk **[●]** lub przesuń przycisk **[◄]** lub **[▲]** albo **[▼]** w celu wyświetlenia menu ekranowego (OSD).
2. Przesuń przycisk joy **[◄]** lub **[►]** w celu wyboru **Audio Adjust (Regulacja dźwięku)**. Następnie przesuń przycisk joy **[▼]**, aby przejść do menu **Audio Adjust (Regulacja dźwięku)**.

3. Przesuń przycisk joy **[▲]** lub **[▼]**, aby wybrać wymaganą opcję. Następnie przesuń przycisk joy **[►]**, aby przejść do jego podmenu.
4. Przesuń przycisk joy **[▲]** lub **[▼]** w celu regulacji/wyboru ustawienia i naciśnij przycisk **[●]** w celu potwierdzenia wyboru (jeśli to wymagane).

Opcje menu	Opis
Volume (Głośność)	Wyreguluj poziom głośności.
Mute (Wycisz)	Włącz, aby wyłączyć dźwięk.

Setup Menu (Menu Ustawienia)

1. Naciśnij przycisk **[●]** lub przesuń przycisk joy **[◄]** lub **[▲]** albo **[▼]** w celu wyświetlenia menu ekranowego (OSD).
2. Przesuń przycisk joy **[◄]** lub **[►]** w celu wyboru **Setup Menu (Menu Ustawienia)**. Następnie przesuń przycisk joy **[▼]**, aby przejść do menu **Setup Menu (Menu Ustawienia)**.

3. Przesuń przycisk joy **[▲]** lub **[▼]**, aby wybrać opcję menu. Następnie przesuń przycisk joy **[►]**, aby przejść do jego podmenu.
4. Przesuń przycisk joy **[▲]** lub **[▼]**, aby dopasować/wybrać ustawienie. Następnie naciśnij przycisk **[●]** w celu potwierdzenia (w razie potrzeby).

UWAGA: Niektóre opcje menu pomocniczego mogą posiadać podmenu. Aby przejść do odpowiedniego podmenu, przesuń przycisk joy **[►]**.

Opcje menu	Opis
Language Select (Wybór języka)	Wybierz dostępny język dla menu ekranowego OSD.
Information (Informacje)	Wyświetl informacje o monitorze.
Quick Access (Szybki dostęp)	Wybór opcji pokazywanych w Quick Access Menu (Menu szybkiego dostępu).
Crosshair (Celownik)	Bardziej precyzyjne i szybkie celowanie podczas gier FPS z nakładką ekranową. Aby uzyskać więcej informacji, sprawdź strona 60.
Elite RGB	To ustawienie steruje światłem RGB z tyłu monitora i pod ramką w celu zwiększenia wrażeń wynikających z używania RGB. Po włączeniu lub po zresetowaniu, uaktywniany jest domyślny widok 'Rainbow Wave (Tęczowa fala)'. Dodatkowo, światła RGB są także synchronizowane z kilkoma kluczowymi partnerami. Pobranie ich oprogramowania zapewni możliwość rozszerzonego manipulowania możliwościami RGB. Aby korzystać z oprogramowania partnerskiego, sprawdź ustawienia zaawansowane poniżej. <u>Ustawienia partnerskiego oprogramowania RGB</u> • Odwiedź https://www.viewsonic.com/elite/rgb/ i wybierz oprogramowanie partnerskie RGB do pobrania. • Pobierz i zainstaluj wybrane oprogramowanie. • Z monitorem jest dostarczany kabel USB 3.0 A - męski do B - męski. Podłącz złącze USB 3.0 B - męskie do swojego monitora i złącze USB 3.0 A - męskie do swojego komputera PC. • Uruchom oprogramowanie partnerskie i rozpocznij dostosowywanie światła RGB! Można także sprawdzić nasze tutoriale online dotyczące ustawień oprogramowania RGB, pod adresem https://www.viewsonic.com/elite/rgb/. *Różne tryby, funkcje dostosowywania oraz inne funkcje lub sposoby ich wykorzystania, powinny być zgodne z warunkami używania, umową licencyjną użytkownika i możliwościami oprogramowania, zgodnie z określeniem lub dostarczeniem w oprogramowaniu partnerskim.

Opcje menu	Opis
Resolution Notice (Uwaga dotycząca rozdzielczości)	Włącz te opcję, aby system informował użytkowników, że aktualna rozdzielczość oglądania nie jest prawidłową rozdzielczością natywną.
Boot Up Screen (Uruchamianie ekranu)	Przełączanie włączania lub wyłączania uruchomienia ekranu.
OSD Timeout (Zakończenie czasu wyświetlania OSD)	Dostosowanie czasu utrzymywania menu ekranowego OSD na ekranie.
OSD Background (Tło OSD)	Pokaż/ukryj tło OSD, gdy menu ekranowe OSD jest wyświetlane na ekranie.
OSD Pivot (Obrót OSD)	Ustaw położenie menu ekranowego OSD.
OSD Pivot (Obrót OSD)	Ustaw położenie menu ekranowego OSD.
Power Indicator (Wskaźnik zasilania)	Ustawienie włączenia lub wyłączenia wskaźnika zasilania. Po ustawieniu na On (Włączony), gdy urządzenie jest włączone, wskaźnik zasilania świeci niebieskim światłem.
Auto Power Off (Automatyczne wyłączanie)	Włącz tę opcję, aby monitor automatycznie włączał się po określonym czasie.
Sleep (Uśpienie)	Ustaw wartość czasu bezczynności, zanim monitor przejdzie w tryb *Sleep mode* (Tryb uśpienia).
Eco Mode (Tryb Eco)	Wybieraj pomiędzy różnymi trybami zależnie od zużycia energii. **UWAGA:** Tryb oszczędzania energii jest domyślnie Włączony. Po jego Wyłączeniu, poziom jasności można regulować do poziomu.
DDC/CI	Włącz tę opcję, aby monitor zapewniał kontrolę poprzez kartę graficzną.
DispayPort 1.1	Włącz/wyłącz obsługę DisplayPort 1.1.
Standby Charger (Ładowarka w trybie gotowości)	Po uaktywnieniu, USB będzie kontynuować zasilanie nawet, gdy monitor znajduje się w trybie gotowości.
Rename (Zmień nazwę)	Zmiana nazwy spersonalizowanego profilu niestandardowego.

Opcje menu	Opis
Memory recall (Przywołanie z pamięci)	Umożliwia wyzerowanie ustawień do ich wartości domyślnych.

> Zaawansowane funkcje i ustawienia

W tej sekcji znajduje się opis zaawansowanych funkcji monitora.

Adaptive Sync

Włączenie Adaptive Sync wyeliminuje problemy związane z przerywaniem gier lub niedziałającymi grami w celu zapewnienia płynnego, pozbawionego artefaktów obrazu z wirtualnie dowolną szybkością przesyłania klatek.

W celu włączenia funkcji Adaptive Sync:

1. Naciśnij przycisk **[●]** lub przesuń przycisk **[◄]** lub **[▲]** albo **[▼]** w celu wyświetlenia menu ekranowego (OSD).
2. Przesuń przycisk joy **[◄]** lub **[►]** w celu wyboru **Display (Wyświetlacz)**. Następnie naciśnij przycisk joy **[▼]** , aby przejść do menu **Display (Wyświetlacz)**.
3. Przesuń przycisk joy **[▲]** lub **[▼]**, aby wybrać ustawienie **Adaptive Sync**. Następnie przesuń przycisk joy **[►]** w celu potwierdzenia wyboru.
4. Przesuń przycisk joy **[▲]** lub **[▼]** w celu wyboru **On (Wł.)** lub **Off (Wył.)**. Następnie naciśnij przycisk **[●]**, aby potwierdzić wybór.

UWAGA: Aby używać funkcję G-Sync, musi być używane połączenie DisplayPort. Dodatkowo należy pamiętać, że:

1. Posiadany komputer musi być wyposażony w kartę graficzną GeForce GTX serii 10 lub GeForce RTX serii 20.
2. Należy zainstalować najnowszy sterownik GeForce.
3. W celu uzyskania dalszych informacji o włączaniu G-Sync na monitorze Adaptive Sync, należy odwiedzić: https://www.nvidia.com/en-us/geforce/news/geforce-rtx-2060-g-sync-compatible-game-ready-driver/.

PureXP™

Skrót dla “Pure Experience”, ta funkcja zwiększa jakość wizualną ruchomych obiektów, zmniejszając ich precyzję ale zapewniając bardziej czysty widok. W niektórych grach funkcja XP znajduje się także na pasku światła. XP to popularna i stosowana nazewnictwa w takich branżach jak wideo, efekt wideo jako VFX. Zapewnia to także większe zbliżenie z grami i technologiami.

Ta własna technologia ViewSonic służy do optymalizacji czasu odpowiedzi ruchomego obrazu (MPRT) dla lepszego działania podczas gier. Ta funkcja ma także certyfikat Blur Busters, profesjonalnej instytucji zajmującej się eliminowaniem zakłóceń podczas ruchu i tworzeniem wyraźniejszych, ruchomych obrazów.

Aby włączyć funkcję PureXP™:

1. Naciśnij przycisk **[●]** lub przesuń przycisk **[◄]** lub **[▲]** albo **[▼]** w celu wyświetlenia menu ekranowego (OSD).
2. Przesuń przycisk joy **[◄]** lub **[►]** w celu wyboru **Display (Wyświetlacz)**. Następnie naciśnij przycisk joy **[▼]** , aby przejść do menu **Display (Wyświetlacz)**.
3. Przesuń przycisk joy **[▲]** lub **[▼]**, aby wybrać **PureXP™**. Następnie przesuń przycisk joy **[►]** w celu potwierdzenia wyboru.
4. Przesuń przycisk joy **[▲]** lub **[▼]**, aby wybrać preferowane wrażenia. Następnie naciśnij przycisk **[●]**, aby potwierdzić wybór.

Opcje menu
Light (Kolor światła)
Normal (Normalny)
Extreme (Ekstremalny)
Ultra
Off (Wył.)

Hertz Limiter (Ograniczenie Hertzów)

Kontroler hertzów monitora umożliwia użytkownikom sterowanie liczbą klatek wyprowadzanych przez monitor. Monitor ustawi ograniczenie maksymalnej liczby klatek, które można renderować z monitora w celu oszczędzania energii i ładowania z monitora.

W celu regulacji funkcji Hertz Limiter (Ograniczenie Hertzów):

1. Naciśnij przycisk **[●]** lub przesuń przycisk joy **[◄]** lub **[▲]** lub **[▼]** w celu wyświetlenia menu ekranowego (OSD).
2. Przesuń przycisk joy **[◄]** lub **[►]** w celu wyboru **Display (Wyświetlacz)**. Następnie naciśnij przycisk joy **[▼]**, aby przejść do menu **Display (Wyświetlacz)**.
3. Przesuń przycisk joy **[▲]** lub **[▼]**, aby wybrać ustawienie **Hertz Limiter (Ograniczenie Hertzów)**. Następnie przesuń przycisk joy **[►]** w celu potwierdzenia wyboru.
4. Przesuń przycisk joy **[▲]** lub **[▼]**, aby wybrać preferowane wyjście klatek. Następnie naciśnij przycisk **[●]**, aby potwierdzić wybór.

Opcje menu
Native (Natywny)
60Hz
100Hz
144Hz
165Hz
240Hz

UWAGA:

- Jeśli funkcja Adaptive Sync jest “On (Wł.)”, Hertz Limiter (Ograniczenie Hertzów) będzie wyłączone.
- Funkcja ViewScale może nie obsługiwać wszystkich poziomów Hz.

Response Time OD (Czas odpowiedzi)

Regulacja ustawienia Response Time OD (Czas odpowiedzi), umożliwia użytkownikowi dokładne dopasowanie wymaganego czasu odpowiedzi. Dzięki możliwości wyboru spośród pięciu (5) ustawień, użytkownicy mogą precyzyjnie wybierać najlepsze dopasowanie dla każdego scenariusza.

Każde ustawienie zwiększy szybkość czasu odpowiedzi, umożliwiając użytkownikom dopasowanie ich komputera PC i typu gry, tworząc scenariusz “najlepszego dopasowania”.

Aby włączyć funkcję Response Time OD (Czas odpowiedzi):

1. Naciśnij przycisk **[●]** lub przesuń przycisk **[◄]** lub **[▲]** albo **[▼]** w celu wyświetlenia menu ekranowego (OSD).
2. Przesuń przycisk joy **[◄]** lub **[►]** w celu wyboru **Display (Wyświetlacz)**. Następnie naciśnij przycisk joy **[▼]**, aby przejść do menu **Display (Wyświetlacz)**.
3. Przesuń przycisk joy **[▲]** lub **[▼]**, aby wybrać ustawienie **Response Time OD (Czas odpowiedzi)**. Następnie przesuń przycisk joy **[►]** w celu potwierdzenia wyboru.
4. Przesuń przycisk joy **[▲]** lub **[▼]**, aby wybrać preferowany czas odpowiedzi. Następnie naciśnij przycisk **[●]**, aby potwierdzić wybór.

Blue Light Filter (Filtr światła niebieskiego) i Eye Health (Zdrowie oczu)

Blue Light Filter (Filtr światła niebieskiego), blokuje niebieskie światło o wysokiej energii w celu zapewnienia większego komfortu oglądania.

Szybki dostęp do ustawień funkcji Blue Light Filter (Filtr światła niebieskiego)

Włączenie lub wyłączenie funkcji Blue Light Filter (Filtr światła niebieskiego) może być wykonane bez wyłączania, przez **Quick Access Key (Przycisk szybkiego dostępu)**.

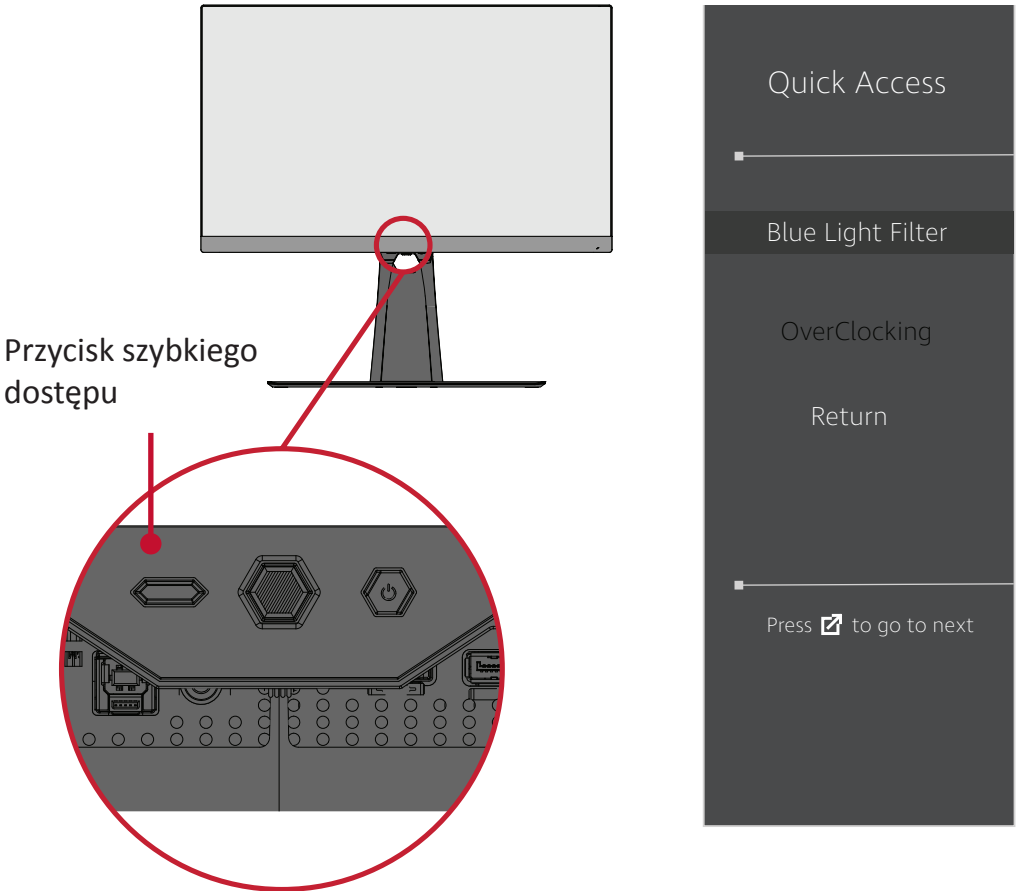

UWAGA: Po włączeniu Blue Light Filter (Filtr światła niebieskiego) (BLF) przeze **Quick Access Key (Przycisk szybkiego dostępu)**, wartość BLF będzie wynosiła 100, która jest certyfikowana przez TÜV. Jednak, wartość BLF będzie wynosiła 0, jeśli użytkownik wybierze inną funkcję przez **Quick Access Key (Przycisk szybkiego dostępu)**.

Podczas używania i korzystania z monitora należy pamiętać, że:

- Patrzenie na ekran komputera przez dłuższy czas może doprowadzać do podrażnienia oczu oraz dyskomfort. Aby wyeliminować te czynniki zalecane jest robienie okresowych przerw w oglądaniu, aby oczy mogły odpocząć.
- Użytkownicy mogą dostosować funkcję Blue Light Filter (Filtr światła niebieskiego) przez **Display Menu (Menu wyświetlacza)**.

- Ten monitor obsługuje także funkcję Flicker-Free (Brak migania), która zmniejsza lub eliminuje miganie ekranu, a przez to potencjalne zmęczenie oczu.

Obliczanie przerw

Podczas wydłużonego oglądania obrazu monitora, zaleca się wykonywanie okresowych przerw oglądania. Zalecane są krótkie przerwy o długości co najmniej pięć (5) minut po (1) do dwóch (2) godzinach ciągłego oglądania.

Wykonywanie krótszych, częstszych przerw jest generalnie bardziej korzystne, niż wykonywanie dłuższych, rzadszych przerw.

Kierowanie wzroku na odległe obiekty

Podczas wykonywania przerw, użytkownicy mogą bardziej zmniejszać zmęczenie oczu i suchość oczu, poprzez skupianie wzroku na odległych obiektach.

Ćwiczenia oczu i szyi

Ćwiczenia oczu

Ćwiczenia oczu pomagają w minimalizowaniu zmęczenia oczu. Powoli przesuń oczy w lewo, w prawo, w górę i w dół. Powtórz tyle razy ile potrzeba.

Ćwiczenia szyi

Ćwiczenia szyi także pomagają w minimalizowaniu zmęczenia oczu. Rozluźnij ramiona i pozwól im na swobodne opadnięcie na boki, lekko zegnij do przodu, aby napiąć kark, obróć głowę w prawo i w lewo. Powtórz tyle razy ile potrzeba.

ViewScale

W trybie ViewScale, użytkownicy mogą regulować bieżący współczynnik proporcji w celu dopasowania do swojego specyficznego scenariusza używania. Poniżej znajduje się lista współczynników proporcji.

UWAGA: Po wybraniu przez użytkowników trybu proporcji ViewScale, który nie jest natywny, może to wpłynąć na odczucia użytkownika.

Aby włączyć ViewScale:

1. Naciśnij przycisk **[●]** lub przesuń przycisk **[◄]** lub **[▲]** albo **[▼]** w celu wyświetlenia menu ekranowego (OSD).
2. Przesuń przycisk joy **[◄]** lub **[►]** w celu wyboru **Display (Wyświetlacz)**. Następnie naciśnij przycisk joy **[▼]**, aby przejść do menu **Display (Wyświetlacz)**.
3. Przesuń przycisk joy **[▲]** lub **[▼]** w celu wyboru **Image Adjust (Regulacja obrazu)** Następnie przesuń przycisk joy **[►]**, aby przejść do jego podmenu.
4. Przesuń przycisk joy **[▲]** lub **[▼]**, aby wybrać **ViewScale**. Następnie przesuń przycisk joy **[►]**, aby przejść do jego podmenu.
5. Przesuń przycisk joy **[▲]** lub **[▼]**, aby wybrać preferowany współczynnik kształtu. Następnie naciśnij przycisk **[●]**, aby potwierdzić wybór.

Współczynnik proporcji	Opis
Full (Pełne)	Skaluje wprowadzony obraz w celu wypełnienia ekranu, jest to domyślny wybór wejścia, idealny dla obrazów 16:9.
Proporcje	Wprowadzony obraz może wypełnić ekran do takiej wielkości, do której nie ma na nim zniekształceń obrazu.
1:1	Obraz jest wyświetlany bezpośrednio bez skalowania.
19” (4:3)	Symulacja wprowadzonego obrazu o współczynniku proporcji 4:3 i rozmiarze wyświetlacza 19”.
19”W (16:10)	Symulacja wprowadzonego obrazu o współczynniku proporcji 16:10 i rozmiarze wyświetlacza 19”W.
21,5” (16:9)	Symulacja wprowadzonego obrazu o współczynniku proporcji 16:9 i rozmiarze wyświetlacza 21,5”.
22”W (16:10)	Symulacja wprowadzonego obrazu o współczynniku proporcji 16:10 i rozmiarze wyświetlacza 22”W.
23,6”W (16:9)	Symulacja wprowadzonego obrazu o współczynniku proporcji 16:9 i rozmiarze wyświetlacza 23,6”W.
24”W (16:9)	Symulacja wprowadzonego obrazu o współczynniku proporcji 16:9 i rozmiarze wyświetlacza 24”W.

Quick Access (Szybki dostęp)

Szybkie inicjowanie niektórych funkcji i trybów poprzez przycisk i menu Quick Access (Szybki dostęp). Użytkownicy mogą także definiować, które funkcje lub tryby preferują w Quick Access Menu (Menu szybkiego dostępu), poprzez **Setup Menu (Menu ustawień)** w OSD. Funkcja/tryb zostanie włączona po przesunięciu paska światła na element i wyłączona po usunięciu paska światła.

W Quick Access Menu (Menu szybkiego dostępu), “Return (Powrót)” oznacza, że użytkownicy mogą “automatycznie” powrócić do trybu wybranego przed przejściem do Quick Access Menu (Menu szybkiego dostępu).

Na przykład, jeśli użytkownicy wybiorą tryb “Console Speed (Szybkość konsoli)”, przed przejściem do Quick Access Menu (Menu szybkiego dostępu) i w Quick Access Menu (Menu szybkiego dostępu) jest dostępna opcja FPS, zgodnie z definicją Quick Access (Szybki dostęp), użytkownicy mogą włączyć tryb FPS po przesunięciu paska światła na element. Następnie, po przesunięciu paska światła na “Return (Powrót),” tryb zostanie automatycznie zmieniony na “Console Speed (Szybkość konsoli)”, który jest tym samym trybem, jako był używany przed przejściem do Quick Access Menu (Menu szybkiego dostępu).

W celu uaktywnienia Quick Access Menu (Menu szybkiego dostępu):

1. Naciśnij przycisk **Quick Access Key (Przycisk szybkiego dostępu)**, aby wyświetlić Quick Access Menu (Menu szybkiego dostępu).
2. Naciśnij **Quick Access Key (Przycisk szybkiego dostępu)**, aby wybrać preferencje.

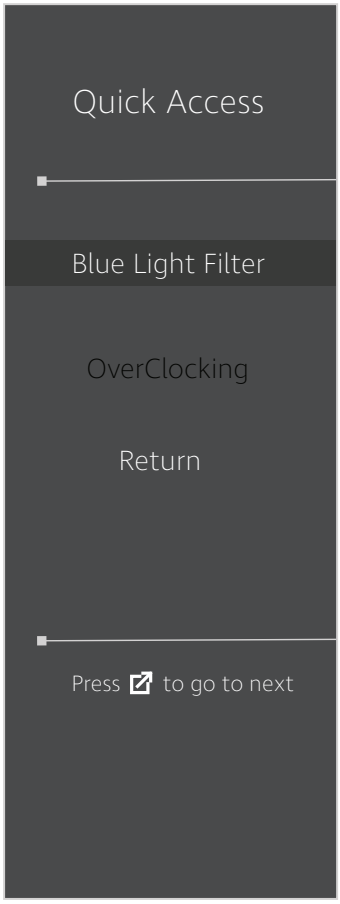

UWAGA:

- W celu zmiany domyślnych funkcji Quick Access Menu (Menu szybkiego dostępu) (Filtr światła niebieskiego, PureXP™ i Przetaktowanie), usuń najpierw jedną lub więcej funkcji przez **Setup Menu (Menu Ustawienia)** OSD.
- Quick Access Menu (Menu szybkiego dostępu) pojawi się po trzech (3) sekundach automatycznie.

W celu zmiany opcji Quick Access Menu (Menu szybkiego dostępu):

1. Naciśnij przycisk **[●]** lub przesuń przycisk joy **[◄]** lub **[▲]** lub **[▼]** w celu wyświetlenia menu ekranowego (OSD).
2. Przesuń przycisk joy **[◄]** lub **[►]** w celu wyboru **Setup Menu (Menu Ustawienia)**. Następnie przesuń przycisk joy **[▼]**, aby przejść do menu **Setup Menu (Menu Ustawienia)**.
3. Przesuń przycisk joy **[▲]** lub **[▼]**, aby wybrać ustawienie **Quick Access (Szybki dostęp)**. Następnie przesuń przycisk joy **[►]**, aby przejść do jego podmenu.
4. Przesuń przycisk joy **[▲]** lub **[▼]**, aby wybrać preferencje. Następnie naciśnij przycisk **[●]**, aby potwierdzić wybór.

UWAGA: Niektóre opcje menu pomocniczego mogą posiadać podmenu. Aby przejść do odpowiedniego podmenu, przesuń przycisk joy **[►]**.

Elite RGB Lighting (Światło Elite RGB)

To ustawienie steruje światłem RGB z tyłu monitora i pod ramką. Po ustawieniu na “On (Wł.)” lub po zresetowaniu, aktywny będzie domyślny tryb ‘Oddychające’.

Aby przejść do menu Elite RGB:

1. Naciśnij przycisk **[●]** lub przesuń przycisk joy **[◄]** lub **[▲]** lub **[▼]** w celu wyświetlenia menu ekranowego (OSD).
2. Przesuń przycisk joy **[◄]** lub **[►]** w celu wyboru **Setup Menu (Menu Ustawienia)**. Następnie przesuń przycisk joy **[▼]**, aby przejść do menu **Setup Menu (Menu Ustawienia)**.
3. Przesuń przycisk joy **[▲]** lub **[▼]**, aby wybrać ustawienie **Elite RGB**. Następnie przesuń przycisk joy **[►]**, aby przejść do jego podmenu.
4. Przesuń przycisk joy **[▲]** lub **[▼]**, aby wybrać preferencje. Następnie naciśnij przycisk **[●]**, aby potwierdzić wybór.

UWAGA: Niektóre opcje menu pomocniczego mogą posiadać podmenu. Aby przejść do odpowiedniego podmenu, przesuń przycisk joy **[►]**.

Dodatkowo, podświetlenia RGB są także synchronizowane z kilkoma kluczowymi partnerami. Pobranie ich oprogramowania zapewni możliwość rozszerzonego dostosowania możliwości RGB.

W celu ustawienia partnerskiego oprogramowania RGB:

1. Odwiedź: https://www.viewsonic.com/elite/rgb/
2. Wybierz partnerskie oprogramowanie RGB i pobierz je.
3. Podłącz jeden koniec kabla USB typu B do monitora, a drugi koniec do komputera.
4. Uruchom i zainstaluj partnerskie oprogramowanie.
5. Rozpocznij dostosowywanie światła RGB monitora.

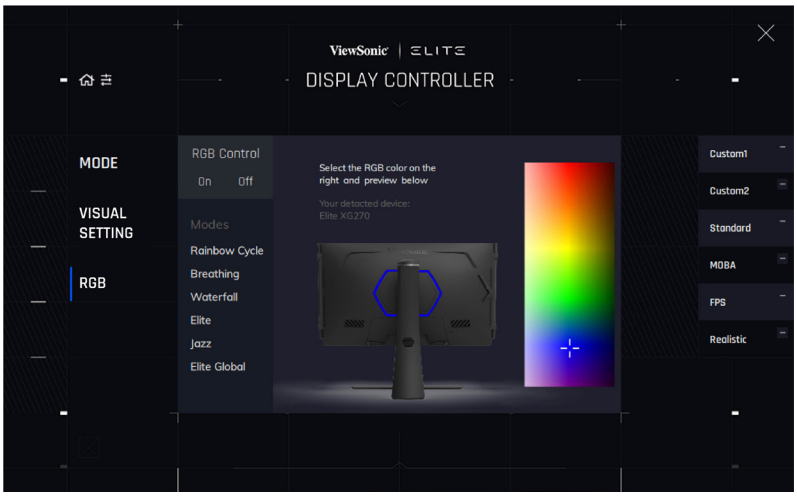

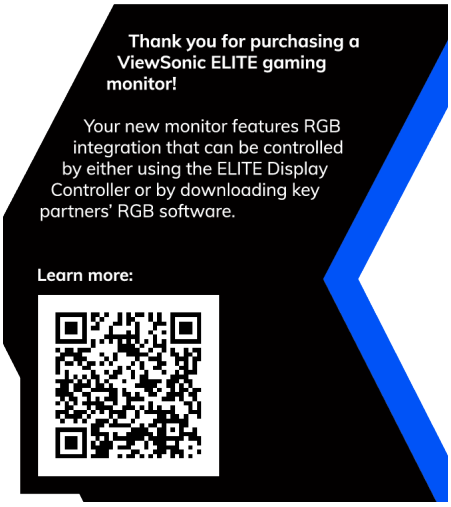

Crosshair (Celownik)

Wybór spośród różnych styli i kolorów celownika, do stosowania jako nakładka na ekran.

Aby włączyć funkcję Crosshair (Celownik):

1. Naciśnij przycisk **[●]** lub przesuń przycisk **[◄]** lub **[▲]** albo **[▼]** w celu wyświetlenia menu ekranowego (OSD).
2. Przesuń przycisk joy **[◄]** lub **[►]** w celu wyboru **Setup Menu (Menu Ustawienia)**. Następnie przesuń przycisk joy **[▼]**, aby przejść do menu **Setup Menu (Menu Ustawienia)**.
3. Przesuń przycisk joy **[▲]** lub **[▼]**, aby wybrać **Crosshair (Celownik)**. Następnie przesuń przycisk joy **[►]** w celu potwierdzenia wyboru.
4. Przesuń przycisk joy **[▲]** lub **[▼]**, aby wybrać preferowany styl i kolor celownika. Następnie naciśnij przycisk **[●]**, aby potwierdzić wybór.

UWAGA: Z prawej strony menu OSD, przed potwierdzeniem zostanie wyświetlony obraz podglądu celownika (typ i kolor).

Crosshair (Celownik)	Opis
Type A (Typ A)	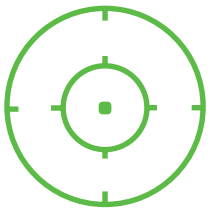
Type B (Typ B)	
Type C (Typ C)	

UWAGA: Ten komunikat pojawi się z celownikiem i zniknie automatycznie po trzech (3) sekundach.

Firmware Update (Aktualizacja oprogramowania systemowego)

Dla uzyskania najlepszego działania wyświetlacza i w celu rozwiązania wszelkich znanych problemów, należy zaktualizować do najnowszej wersji firmware monitora. Używając kabla USB i narzędzia do aktualizacji firmware, można łatwo zaktualizować firmware w dowolnym czasie.

Możesz odwiedzić stronę internetową: https://www.viewsonic.com/elite/display-controller/, aby sprawdzić i pobrać najnowszą wersję firmware za pomocą narzędzia aktualizacji.

Aby zaktualizować oprogramowanie systemowe:

1. Sprawdź i pobierz program Firmware Update Tool z najnowszą wersją oprogramowania systemowego dla posiadanego monitora ze strony internetowej: http://www.viewsonic.com/elite/display-controller/.
2. Podłącz przewód USB typu B z końcówką męską (kwadrat z 2 naciętymi narożnikami) do złącza USB typu B w monitorze. Następnie podłącz drugi koniec przewodu do złącza USB w komputerze.

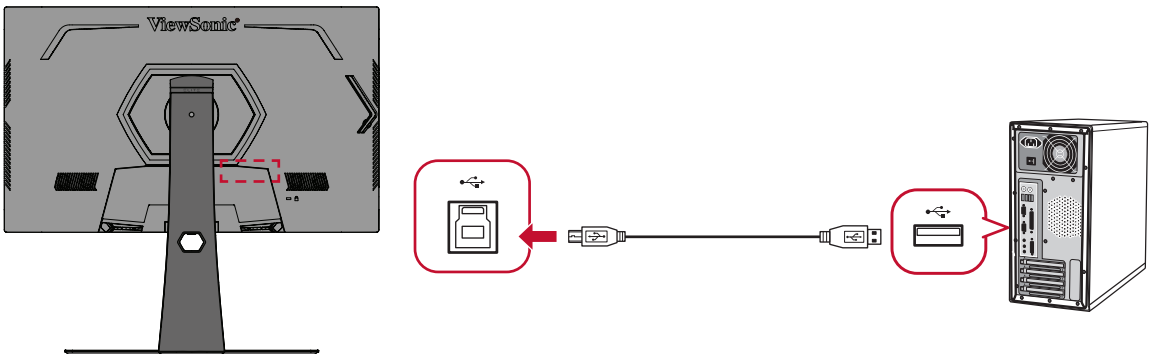

3. Rozpakuj pobrany program Firmware Update Tool i kliknij dwukrotnie plik .exe lub .pkg. Następnie wykonaj polecenia ekranowe, aby zakończyć instalację oprogramowania.
4. Uruchom program Firmware Update Tool. Program automatycznie wykryje i zweryfikuje model monitora oraz aktualną wersję oprogramowania.

5. Kliknij **Update (Aktualizuj)** w celu aktualizacji oprogramowania systemowego monitora.

6. Odczekaj, aż proces aktualizacji zostanie zakończony.

UWAGA:

- Jakiekolwiek przerwanie procesu aktualizacji oprogramowania może trwale uszkodzić monitor. Nie wolno odłączać przewodu USB lub wyłączać komputera i monitora.
- Poprzez użycie kontrolera wyświetlacza Elite, użytkownicy mogą odbierać automatyczne powiadomienia o dostępności nowego firmware.

> Dodatek

Specyfikacje

Element	Kategoria	Specyfikacje
LCD	Typ	TFT, aktywna matryca LCD 1920 x 1080,Podziałka pikseli 0,2331 mm x 0,2331 mm
	Rozmiar wyświetlacza	62,23 cm, 24,5"
	Filtr kolorów	Pasek pionowy RGB
	Powierzchnia szkła	Typ przeciwodblaskowy, utwardzona warstwa 3H
Sygnał wejścia	Synchronizacja wideo	TMDS cyfrowe (100 Ω) HDMI: f_h: 30-230 kHz, f_v: 48-144 Hz DisplayPort: f_h: 30-250 kHz, f_v: 48-240 Hz
Kompatybilność	Komputer PC	do 1920 x 1080
	Macintosh	do 1920 x 1080
	Zalecana	1920 x 1080 @ 240 Hz
Rozdzielczość[1]	Obsługiwany	• 1920 x 1080 @ 100, 120, 144, 165, 240Hz • 1680 x 1050 @ 60Hz • 1440 x 900 @ 60, 75Hz • 1280 x 1024 @ 60, 75Hz • 1024 x 768 @ 50, 60, 70, 72, 75Hz • 800 x 600 @ 56, 60, 72, 75Hz • 720 x 400 @ 70Hz • 640 x 480 @ 50, 60, 67, 72, 75Hz
Zasilacz sieciowy[2]	Napięcie wejściowe	Prąd zmienny 100-240V, 50/60Hz (automatyczny przełącznik)
Obszar wyświetlania	Pełny skan (Poziomo x Pionowo)	596,736 x 335,664 mm (23,49” x 13,22”)
Warunki robocze	Temperatura	0° C do 40° C (32° F do 104° F)
	Wilgotność	Od 20% do 90% (bez kondensacji)
	Wysokość n.p.m.	10 000 stóp (3048 km)
Warunki przechowywania	Temperatura	-20° C do 60° C (-4° F do 140° F)
	Wilgotność	Od 5% do 90% (bez kondensacji)
	Wysokość n.p.m.	40 000 stóp (12,1 km)
Wymiary	Fizyczna (S x W x G)	557,9 x 402,7~522,7 x 247,9 mm (21,96” x 15,85~20,58” x 9,76”)
Mocowanie na ścianie	Wymiary	100 x 100 mm
Waga	Fizyczna	9,5 kg (20,94 lbs)
Tryby oszczędności energii	On (Wł.)[3]	50W (Typowa) [4]
	Off (Wył.)	< 0,3W (Maks.)

[1] Nie należy ustawiać karty graficznej w komputerze na wartości wykraczające poza zakres tych trybów taktowania; może to spowodować trwałe uszkodzenie wyświetlacza.
[2] Należy używać wyłącznie zasilacza sieciowego firmy ViewSonic®, bądź zasilacza z autoryzowanego źródła.
[3] Warunki testowe zgodne ze standardami EEI.
[4] Bez USB i audio.

HDMI™ HIGH-DEFINITION MULTIMEDIA INTERFACE Terminy „HDMI” oraz „Multimedialny interfejs wysokiej jakości HDMI”, charakterystyczny kształt produktów HDMI (HDMI trade dress) oraz Logo HDMI stanowią znaki towarowe lub zastrzeżone znaki towarowe spółki HDMI Licensing Administrator, Inc.

Słowniczek

W tym rozdziale wyjaśniono standardową terminologię używaną we wszystkich modelach ekranów LCD. Wszystkie terminy wyszczególnione są w kolejności alfabetycznej.

UWAGA: Niektóre terminy mogą nie stosować się do posiadanego projektora.

A

Advanced DCR (Zaawansowane DCR)
Technologia Advanced DCR (Zaawansowane DCR), automatycznie wykrywa sygnał obrazu i inteligentnie steruje jasnością podświetlenia i kolorem, aby poprawić jakość czerni w ciemnych scenach i jakość bieli w jasnym otoczeniu.

Adaptive Synce
Technologia Adaptive Sync eliminuje problemy związane z przerywaniem gier lub niedziałającymi klatkami w celu zapewnienia płynnego, pozbawionego artefaktów obrazu z wirtualnie dowolną szybkością przesyłania klatek.

Audio Adjust (Regulacja audio)
Regulacja głośności, wyciszenie dźwięku lub przełączenie pomiędzy wejściami, jeśli dostępne jest więcej niż jedno źródło.

Auto Detect (Automatyczne wykrywanie)
Jeśli bieżące źródło wejściowe nie przesyła sygnału, monitor automatycznie przełączy się na opcję kolejnego wejścia. Ta funkcja może być w niektórych modelach wyłączona domyślnie.

B

Black Stabilization (Stabilizacja czerni)
Funkcja stabilizacji czerni ViewSonic, zapewnia podwyższoną widoczność i widoczne szczegóły, poprzez rozjaśnienie ciemnych scen.

Blue Light Filter (Filtr światła niebieskiego)
Umożliwia ustawienie filtra, który blokuje niebieskie światło o wysokiej energii w celu zapewnienia większego komfortu oglądania.

Boot Up Screen (Uruchamianie ekranu)
Wyłączenie ekranu rozruchowego spowoduje wyłączenie wyświetlania na monitorze komunikatu ekranowego.

Brightness (Jasność)
Regulacja poziomów czerni tła obrazu ekranowego.

C

Color Adjust (Regulacja kolorów)

Udostępnia kilka trybów regulacji kolorów dla pomocy podczas regulacji ustawień kolorów w celu dopasowania do potrzeb użytkownika.

Color range (Zakres kolorów)

Monitor może automatycznie wykrywać format kolorów sygnału wejściowego. Można ręcznie zmienić opcje formatu kolorów w celu dopasowania prawidłowego zakresu formatu kolorów, jeśli kolory nie są wyświetlane prawidłowo.

Opcje	Opis
Auto (Automatyczny)	Monitor automatycznie rozpoznaje format kolorów i poziomy czerni oraz bieli.
Full Range (Pełny zakres)	Zakres kolorów poziomów czerni i bieli jest pełny.
Limited Range (Ograniczony zakres)	Zakres kolorów poziomów czerni i bieli jest ograniczony.

Color space (Przestrzeń barwowa)

Umożliwia użytkownikom wybór przestrzeni barwowej do używania z wyjściem koloru monitora (RGB, YUV).

Color Temperature (Temper. barwowa)

Umożliwia użytkownikom wybór określonej temperatury barwowej w celu dalszego dostosowania odbioru wyświetlanego obrazu.

Panel domyślny	Pierwotny stan panelu
sRGB	Standardowa przestrzeń kolorów stosowana dla systemu Windows.
Bluish (Niebieskawy)	Ustaw temperaturę barwową na 9 300K.
Cool (Zimno)	Ustaw temperaturę barwową na 7 500K.
Native (Natywny)	Domyślna temperatura barwowa. Zalecana do ogólnego używania.
Warm (Ciepło)	Ustaw temperaturę barwową na 5 000K.

ColorX

Wyjątkowy tryb kolorów, równoważący szybkość i kolor, dla szybkich akcji. Najlepszy do gier, które wymagają refleksu i precyzji dla szybkich reakcji.

Contrast (Kontrast)

Regulacja różnicy pomiędzy tłem obrazu (poziom czerni) i planem przednim (poziom bieli).

Crosshair (Celownik)

Wybór spośród różnych styli i kolorów celownika, do stosowania jako nakładka na ekran.

E

Elite RGB Lighting (Światło Elite RGB)

To ustawienie steruje światłem RGB z tyłu monitora i pod ramką. Regulować można kolor i styl światła RGB.

G

Game mode (tryb Gra)

Integracja menu ekranowego OSD zorientowanego na gry, włącznie ze wstępnie skalibrowanymi ustawieniami gier FPS, RTS i MOBA. Każdy tryb jest funkcjonalnie dostosowywany do potrzeb za pomocą testów podczas grania oraz ustawień dokonywanych w celu uzyskania najlepszej kombinacji kolorów i technologii.

Gamma

Umożliwia użytkownikom ręczną regulację poziomu jasności poziomów szarości monitora. Dostępnych do wyboru jest sześć wartości: 1.8, 2.0, 2.2, 2.4, 2.6 i 2.8.

H

Hertz Limiter (Ograniczenie Hertzów)

Umożliwia użytkownikom sterowanie liczbą klatek wyprowadzanych przez monitor. Monitor ustawi ograniczenie maksymalnej liczby klatek, które można renderować z monitora w celu oszczędzania energii i ładowania z monitora.

Hue (Barwa)

Umożliwia ustawienie odcieni poszczególnych kolorów (czerwonego, zielonego, niebieskiego, cyjan, magenta i żółtego).

I

Information (Informacje)

Wyświetlanie trybu taktowania (wejście sygnału wideo) karty graficznej komputera, numeru modelu LCD, numeru seryjnego i adresu URL strony internetowej ViewSonic®. Zapoznaj się z instrukcją użytkownika karty graficznej w celu uzyskania instrukcji na temat zmiany rozdzielczości i częstotliwości odświeżania (częstotliwość pionowa).

UWAGA: Przykładowo, VESA 1024 x 768 @ 60Hz, oznacza rozdzielczość 1024 x 768 i częstotliwość odświeżania 60Hz.

Input Select (Wybór wejścia)

Umożliwia przełączanie pomiędzy różnymi opcjami wejścia, które są dostępne dla danego monitora.

L

Low Input Lag (Małe opóźnienie wejścia)
ViewSonic® oferuje małe opóźnienie wejścia, wykorzystując funkcję skracania czasu przetwarzania monitora, co zmniejsza opóźnienie sygnału. W podmenu małego opóźnienia wejścia, można wybrać odpowiednią szybkość dla wymaganego sposobu korzystania z opcji.

M

Manual Image Adjust (Ręczna regulacja obrazu)
Umożliwia wyświetlanie menu Manual Image Adjust (Ręczna regulacja obrazu). Możesz ręcznie ustawić różne parametry jakości obrazu.

Memory recall (Przywołanie z pamięci)
Przywracanie regulacji do ustawień fabrycznych, jeśli wyświetlacz działa w początkowym, fabrycznym trybie taktowania, podanym w rozdziale "Specyfikacje" tego podręcznika.

UWAGA: (Wyjątek) Ten element sterowania nie wpływa na zmiany dokonane w ustawieniach „Language Select” (Wybór języka) lub „Power Lock” (Blokada zasilania).

O

Offset (Przesunięcie)
Umożliwia regulację poziomów czerni dla koloru czerwonego, zielonego i niebieskiego. Funkcje wzmocnienia i przesunięcia umożliwiają użytkownikom kontrolę balansu bieli dla zapewnienia największej kontroli podczas zmian kontrastu i ciemnych scen.

OSD Pivot (Obrót OSD)
Ustawienie kierunku wyświetlania menu ekranowego OSD monitora.

Overscan
Odnosi się do skadrowanego obrazu na ekranie monitora. Ustawienie powiększania na monitorze dla materiałów filmowych w taki sposób, że nie są widoczne najbardziej oddalone krawędzie filmu.

P

Power Indicator (Wskaźnik zasilania)
Kontrolka która pokazuje, czy monitor jest włączony czy wyłączony. To ustawienie steruje także światłem na podstawce. Użytkownicy mogą wyłączyć efekt światła w opcji “Power Indicator (Wskaźnik zasilania)”. Dodatkowo, wskaźnik zasilania wyświetla średni kolor bezpośrednio interpretując na ekranie odbierany sygnał wejścia koloru.

PureXP™
Skrót dla “Pure Experience”, ta funkcja zwiększa jakość wizualną ruchomych obiektów, zmniejszając ich precyzję ale zapewniając bardziej czysty widok. W niektórych grach funkcja XP znajduje się także na pasku światła. XP to popularna i stosowana nazewnictwa w takich branżach jak wideo, efekt wideo jako VFX. Zapewnia to także większe zbliżenie z grami i technologiami.

Q

Quick Access (Szybki dostęp)
Szybkie inicjowanie niektórych funkcji i trybów poprzez przycisk i menu Quick Access (Szybki dostęp). Użytkownicy mogą także definiować, które funkcje lub tryby preferują w Quick Access Menu (Menu szybkiego dostępu), poprzez **Setup Menu (Menu ustawień)** w OSD. Funkcja/tryb zostanie włączona po przesunięciu paska światła na element i wyłączona po usunięciu paska światła.

R

Recall (Przywołaj)
Służy do zerowania ustawień monitora dla ViewMode (Trybu oglądania).

Resolution Notice (Uwaga dotycząca rozdzielczości)
Uwaga informuje użytkowników o tym, że bieżąca rozdzielczości wyświetlania nie jest ustawiona na prawidłową rozdzielczość natywną. Ta informacja zostanie wyświetlona w oknie ustawień wyświetlania podczas ustawiania rozdzielczości ekranu.

Response Time (Czas odpowiedzi)
Zaawansowana funkcja dostrajania dla użytkowników, którzy chcą dostosować czas odpowiedzi swojego monitora. Można je wybrać spośród pięciu (5) różnych poziomów w celu bardziej precyzyjnego dopasowania czasu odpowiedzi, aby był jak najbardziej zgodny z wymaganiami, przy jednoczesnym zmniejszeniu rozmazań lub powidoków w oparciu o wyjątkowy scenariusz każdej gry.

S

Setup Menu (Menu Ustawienia)
Regulacja ustawień menu ekranowego (OSD). Wiele tych ustawień może uaktywniać powiadomienia menu ekranowego, dzięki czemu użytkownicy nie muszą ponownie otwierać menu.

Sharpness (Ostrość)
Umożliwia ustawianie jakości obrazu monitora.

V

ViewMode (Tryb wyświetlania)
Wyjątkowa funkcja ViewMode ViewSonic, oferuje wstępne ustawienia opcji “Game (Gra),” “Movie (Film),” “Web (Internet),” “Text (Tekst)”, “MAC” oraz “Mono”. Te wstępne ustawienia są przeznaczone do zapewniania zoptymalizowanego wyświetlania, przy rożnych zastosowaniach ekranu.

ViewScale
Gracze mają możliwość regulacji rozmiaru obrazu wyświetlanego na monitorze, umożliwiając scenariusz “najlepsze dopasowanie”.

Rozwiązywanie problemów

W tym rozdziale zostały omówione typowe problemy, które użytkownik może doświadczyć podczas użytkowania monitora.

Problem lub zagadnienie	Możliwe rozwiązania
Brak zasilania	• Upewnij się, że monitor jest włączony, naciskając przycisk **Power (Zasilanie)**. • Upewnij się, że przewód zasilający jest prawidłowo i pewnie podłączony do monitora i do gniazda zasilania. • Podłącz inne urządzenie do gniazdka elektrycznego, aby sprawdzić, czy w gniazdku jest prąd.
Zasilanie jest włączone, ale obraz nie wyświetla się na ekranie	• Upewnij się, że przewód wideo łączący monitor do komputera jest prawidłowo i solidnie podłączony. • Wyreguluj ustawienia poziomu jasności i kontrastu. • Upewnij się, że wybrane jest prawidłowe źródło wejściowe.
Nieprawidłowe lub nietypowe kolory.	• Jeżeli brakuje jakiś kolorów (czerwonego, zielonego lub niebieskiego), sprawdź przewód wideo, aby upewnić się, że jest on prawidłowo i solidnie podłączony. Poluzowane lub wyłamane piny w złączu przewodu mogą powodować nieprawidłowe połączenie. • Podłącz monitor do innego komputera. • Jeżeli posiadasz starszą kartę graficzną, skontaktuj się z firmą ViewSonic® w celu uzyskania karty innego typu niż DDC.
Obraz na ekranie jest zbyt jasny lub zbyt ciemny.	• Wyreguluj ustawienia jasności i kontrastu przez menu OSD. • Wyzeruj monitor przywracając ustawienia fabryczne.
Obraz na ekranie wcina się i wycina.	• Upewnij się, że wybrane jest prawidłowe źródło wejściowe. • Sprawdź pod kątem wygiętych lub wyłamanych pinów w złączu przewodu wideo. • Upewnij się, że przewód wideo łączący monitor do komputera jest prawidłowo i solidnie podłączony.
Obraz ekranowy jest rozmazany	• Ustaw rozdzielczość na prawidłowy format obrazu. • Wyzeruj monitor przywracając ustawienia fabryczne.

Problem lub zagadnienie	Możliwe rozwiązania
Ekran jest wyśrodkowany nieprawidłowo.	• Ustaw poziome i pionowe regulacje za pomocą menu OSD. • Sprawdź format obrazu. • Wyzeruj monitor przywracając ustawienia fabryczne.
Ekran wyświetla się na żółto	• Upewnij się, że „Blue Light Filter” (Filtr światła niebieskiego) jest wyłączony.
Na ekranie nie wyświetla się menu OSD/ niedostępne są elementy sterowania OSD	• Sprawdź, czy menu OSD jest zablokowane. • Wyłącz monitor, odłącz przewód zasilający, podłącz go ponownie, a następnie włącz monitor. • Wyzeruj monitor przywracając ustawienia fabryczne.
Klawisze panelu sterowania nie działają.	• Naciskaj tylko jeden klawisz w danym momencie. • Uruchom ponownie komputer.
Niektórych menu nie można wybrać w menu ekranowym OSD.	• Ustaw ViewMode (Tryb oglądania) dla źródła wejściowego. • Wyzeruj monitor przywracając ustawienia fabryczne.
Brak dźwięku	• W przypadku używania zestawu słuchawkowego upewnij się, że stereofoniczny mini jack jest podłączony. • Upewnij się, że głośność nie jest wyciszona albo ustawiona na 0. • Sprawdź ustawienie Audio Input (Wejście audio).
Nie można ustawić monitora.	• Upewnij się, że w pobliżu monitora nie znajdują się żadne przeszkody i jest pozostawiona odpowiednia wolna przestrzeń. • W celu uzyskania dalszych informacji, sprawdź “Regulacja kąta oglądania” na stronie 22.
Urządzenia USB podłączone do monitora nie działają	• Upewnij się, że przewód USB jest podłączony prawidłowo. • Spróbuj podłączyć do innego portu USB (w razie potrzeby). • Niektóre urządzenia USB wymagają większego prądu; podłącz urządzenie bezpośrednio do komputera.
Urządzenie zewnętrzne jest podłączone, ale na ekranie nie wyświetla się obraz.	• Upewnij się, że jest włączone zasilanie. • Wyreguluj jasność i kontrast przez menu OSD. • Sprawdź kabel połączeniowy, aby się upewnić, że jest on prawidłowo i pewnie podłączony. Poluzowane lub wyłamane piny w złączu przewodu mogą powodować nieprawidłowe połączenie.

Konserwacja urządzenia

Ogólne zasady bezpieczeństwa

- Upewnij sie, że monitor jest wyłączony, a przewód zasilający jest odłączony od gniazdka elektrycznego.
- Nie wolno rozpryskiwać lub rozlewać żadnych płynów bezpośrednio na ekran lub obudowę.
- Należy ostrożnie obchodzić się z monitorem, ponieważ w przypadku porysowania, na monitorze wyposażonym w ciemną obudowę ślady są bardziej widoczne niż na monitorze z jasną obudową.

Czyszczenie ekranu

- Ekran należy przecierać czystą, miękką i bezpyłową szmatką. W ten sposób usuwany jest kurz i inne zanieczyszczenia.
- Jeżeli ekran jest nada brudny, należy zastosować niewielką ilość środka do czyszczenia szkła nie zawierającego amoniaku i alkoholu i nanieść ją na czystą, miękką i bezpyłową szmatkę; wtedy można przetrzeć ekran.

Czyszczenie obudowy

- Do czyszczenia należy używać miękkiej i suchej szmatki.
- Jeżeli obudowa jest nadal brudna, należy zastosować niewielką ilość detergentu bez dodatków ściernych bez zawartości amoniaku i alkoholu i nanieść go na czystą, miękką i bezpyłową szmatkę; a następnie przetrzeć powierzchnię.

Wyłączenie

- ViewSonic® nie zaleca używania środków czyszczących opartych na amoniaku lub alkoholu, do czyszczenia ekranu wyświetlacza lub obudowy. Odnotowano sytuacje, że niektóre środki chemiczne uszkadzają ekran i/lub obudowę monitora.
- Firma ViewSonic® nie ponosi odpowiedzialności za uszkodzenia spowodowane stosowaniem środków do czyszczenia zawierających amoniak lub alkohol.

> Informacje prawne i serwisowe

Informacja o zgodności

Ta część adresuje wszystkie połączone wymagania i oświadczenia dotyczące przepisów. Potwierdzone odpowiednie zastosowania powinny się odnosić do etykiet z nazwą i odpowiednich oznaczeń na urządzeniu.

Oświadczenie o zgodności z FCC

To urządzenie jest zgodne z częścią 15 przepisów FCC. Jego działanie podlega następującym dwóm warunkom: (1) to urządzenie nie może powodować szkodliwych zakłóceń oraz (2) to urządzenie musi akceptować wszystkie odbierane zakłócenia, włącznie z zakłóceniami, które mogą powodować nieoczekiwane działanie. To urządzenie zostało poddane testom, które stwierdziły, że spełnia ono ograniczenia dla urządzeń cyfrowych klasy B, zgodnie z częścią 15 przepisów FCC.

Ograniczenia te określono w celu zapewnienia stosownego zabezpieczenia przed szkodliwymi zakłóceniami w instalacjach domowych. To urządzenie generuje, wykorzystuje i może emitować energię częstotliwości radiowej i w przypadku instalacji oraz stosowania niezgodnie z instrukcjami może powodować uciążliwe zakłócenia komunikacji radiowej. Jednakże, nie gwarantuje się, że zakłócenia nie wystąpią w danej instalacji. Jeżeli urządzenie to powoduje uciążliwe zakłócenia odbioru radia i telewizji, co można sprawdzić poprzez włączenie i wyłączenie sprzętu, użytkownik może podjąć próbę usunięcia zakłóceń poprzez jeden lub więcej następujących środków

- Zmiana kierunku lub położenia anteny odbiorczej.
- Zwiększenie odstępu pomiędzy urządzeniem i odbiornikiem.
- Podłączenie urządzenia do gniazda zasilanego z innego obwodu niż odbiornik.
- Kontakt ze sprzedawca lub doświadczonym technikiem RTV w celu uzyskania pomocy.

Ostrzeżenie: Ostrzega się, że zmiany lub modyfikacje wykonane bez wyraźnej zgody strony odpowiedzialnej za zgodność, mogą pozbawić użytkownika prawa do używania tego urządzenia.

Oświadczenie o zgodności z przepisami Industry Canada

CAN ICES-003(B) / NMB-003(B)

Zgodność z CE dla krajów europejskich

CE To urządzenie jest zgodne z Dyrektywą EMC 2014/30/EU i Dyrektywą niskonapięciową 2014/35/EU.

Następujące informacje są przeznaczone wyłącznie dla krajów członkowskich UE:

Znak pokazany po prawej oznacza zgodność z Dyrektywą 2012/19/EU dotyczącą Odpadów elektrycznych i elektronicznych (WEEE). Znak ten określa, że urządzenia NIE należy usuwać z niesortowanymi odpadami miejskimi, ale należy je przekazać do systemów zbiórki zgodnie z lokalnie obowiązującymi przepisami prawa.

Deklaracja zgodności RoHS2

Ten produkt został skonstruowany i wyprodukowany zgodnie z Dyrektywą 2011/65/EU Parlamentu Europejskiego i Rady dotyczącej ograniczeń używania niektórych substancji niebezpiecznych w urządzeniach elektrycznych i elektronicznych (Dyrektywa RoHS2) i jest zgodny z wartościami maksymalnej koncentracji określonymi przez Europejski Komitet Adaptacji Technicznej (TAC), jak pokazano poniżej:

Substancja	Proponowana maksymalne stężenie	Rzeczywiste stężenie
Ołów (Pb)	0,1%	< 0,1%
Rtęć (Hg)	0,1%	< 0,1%
Kadm (Cd)	0,01%	< 0,01%
Chrom sześciowartościowy ($Cr6^{+}$)	0,1%	< 0,1%
Polibromowane dwufenyle (PBB)	0,1%	< 0,1%
Polibromowane etery difenylowe (PBDE)	0,1%	< 0,1%
Ftalan dwu-2-etyloheksylu (DEHP)	0,1%	< 0,1%
Ftalan benzylo butylu (BBP)	0,1%	< 0,1%
Ftalan dibutylu (DBP)	0,1%	< 0,1%
Ftalan diizobutylu (DIBP)	0,1%	< 0,1%

Niektóre komponenty produktów, jak określono powyżej są wyłączone, na podstawie Dodatku III Dyrektyw RoHS2, jak określono poniżej. Przykłady wyłączonych komponentów to:

- Ilość rtęci w lampach jarzeniowych z zimną katodą lampach jarzeniowych z zewnętrzna elektrodą (CCFL i EEFL) do zastosowań specjalnych nie powinna przekraczać (na lampę):
  - » Krótka długość (≦ 500 mm): maksymalnie 3,5 mg na lampę.
  - » Średnia długość (> 500 mm i ≦ 1 500 mm): maksymalnie 5 mg na lampę.
  - » Długa długość (>1 500 mm): maksymalnie 13 mg na lampę.
- Ołów w szkle kineskopów.
- Ołów w szkle jarzeniówek w ilości nie przekraczającej wagowo 0,2%.
- Ołów w odlewanych elementach aluminiowych zawierający do 0,4% ołowiu na wagę.

- Stop miedzi zawierający wagowo do 4% ołowiu.
- Ołów w stopach lutowniczych o wysokiej temperaturze topnienia (tj. stopy ołowiowe zawierające wagowo 85% lub więcej ołowiu)
- Komponenty elektryczne i elektroniczne zawierające ołów w szkle lub ceramice inne niż ceramika dielektryczna w kondensatorach, np. urządzenia piezoelektryczne lub w szklanych lub ceramicznych składnikach matryc.

Indyjskie ograniczenie dotyczące substancji niebezpiecznych

Oświadczenie o ograniczeniach dotyczących substancji niebezpiecznych (Indie).
Ten produkt jest zgodny z przepisami “India E-waste Rule 2011” i zakazuje używania ołowiu, rtęci, sześciowartościowego chromu, polibromowanego dwufenylu lub polibromowanych eterów difenylowych o stężeniach przekraczających 0,1 % wagi i 0,01 % wagi dla kadmu, poza wyjątkami ustalonymi w Harmonogramie 2 przepisów.

Usuwanie produktu i upłynięcie terminu jego przydatności

Firma ViewSonic® szanuje środowisko naturalne i jest zaangażowana w działania proekologiczne. Dziękujemy za wspieranie inteligentnego, proekologicznego przetwarzania komputerowego. Należy odwiedzić

stronę internetową ViewSonic®, aby dowiedzieć się więcej.

USA i Kanada

http://www.viewsonic.com/company/green/recycle-program/

Europa

http://www.viewsoniceurope.com/eu/support/call-desk/

Tajwan

https://recycle.epa.gov.tw/

Informacje o prawach autorskich

Copyright © ViewSonic® Corporation, 2021. Wszelkie prawa zastrzeżone.

Macintosh i Power Macintosh to zastrzeżone znaki towarowe Apple Inc.

Microsoft, Windows i logo Windows logo to zastrzeżone znaki towarowe Microsoft Corporation w Stanach Zjednoczonych i w innych krajach.

ViewSonic® i logo trzech ptaków, OnView, ViewMatch i ViewMeter są zastrzeżonymi znaki towarowymi firmy ViewSonic® Corporation.

VESA to zastrzeżony znak towarowy Video Electronics Standards Association. DPMS, DisplayPort i DDC to znaki towarowe VESA.

ENERGY STAR® to zastrzeżony znak towarowy U.S. Environmental Protection Agency (EPA).

Jako partner handlowy firmy ENERGY STAR®, ViewSonic® Corporation stwierdza, że ten produkt odpowiada wytycznym firmy ENERGY STAR® w zakresie skuteczności energetycznej.

Wyłączenie: ViewSonic® Corporation nie ponosi żadnej odpowiedzialności za techniczne lub edytorskie błędy lub pominięcia w tej publikacji; w odniesieniu do przypadkowych albo wynikowych szkód, spowodowanych wykorzystywaniem tego materiału albo działania lub używania tego produktu.

Dążąc stale do ulepszania produktu, firma ViewSonic® Corporation zastrzega sobie prawo do zmiany specyfikacji produktu bez wcześniejszego powiadomienia. Informacje w tym dokumencie mogą zostać zmienione bez powiadomienia.

Żadnej części tej publikacji nie można kopiować, powielać lub przesyłać w jakikolwiek sposób do jakichkolwiek celów, bez wcześniejszego, pisemnego pozwolenia uzyskanego od firmy ViewSonic® Corporation.

XG250_UG_POL_1a_20210827

Obsługa klienta

W celu uzyskania pomocy technicznej lub serwisu dla produktu, należy sprawdzić tabelę poniżej lub skontaktować się z naszym sprzedawcą.

UWAGA: Będzie potrzebny numer seryjny produktu.

Kraj/Region	Strona internetowa	Kraj/Region	Strona internetowa
Azja z rejonu Pacyfiku oraz Afryka			
Australia	www.viewsonic.com/au/	Bangladesh	www.viewsonic.com/bd/
中国 (China)	www.viewsonic.com.cn	香港 (繁體中文)	www.viewsonic.com/hk/
Hong Kong (English)	www.viewsonic.com/hk-en/	India	www.viewsonic.com/in/
Indonesia	www.viewsonic.com/id/	Israel	www.viewsonic.com/il/
日本 (Japan)	www.viewsonic.com/jp/	Korea	www.viewsonic.com/kr/
Malaysia	www.viewsonic.com/my/	Middle East	www.viewsonic.com/me/
Myanmar	www.viewsonic.com/mm/	Nepal	www.viewsonic.com/np/
New Zealand	www.viewsonic.com/nz/	Pakistan	www.viewsonic.com/pk/
Philippines	www.viewsonic.com/ph/	Singapore	www.viewsonic.com/sg/
臺灣 (Taiwan)	www.viewsonic.com/tw/	ประเทศไทย	www.viewsonic.com/th/
Việt Nam	www.viewsonic.com/vn/	South Africa & Mauritius	www.viewsonic.com/za/
Ameryka Południowa i Północna			
United States	www.viewsonic.com/us	Canada	www.viewsonic.com/us
Latin America	www.viewsonic.com/la		
Europa			
Europe	www.viewsonic.com/eu/	France	www.viewsonic.com/fr/
Deutschland	www.viewsonic.com/de/	Қазақстан	www.viewsonic.com/kz/
Россия	www.viewsonic.com/ru/	España	www.viewsonic.com/es/
Türkiye	www.viewsonic.com/tr/	Україна	www.viewsonic.com/ua/
United Kingdom	www.viewsonic.com/uk/		

Ograniczona gwarancja

Wyświetlacz ViewSonic®

Co obejmuje gwarancja:

Firma ViewSonic® gwarantuje, że w okresie gwarancji, przy normalnym użytkowaniu, jej produkty będą wolne od wad materiałowych i defektów wytwarzania. Jeśli w okresie obowiązywania gwarancji ujawnią się wady materiałowe lub defekty wytwarzania, firma ViewSonic® według własnego uznania naprawi lub wymieni produkt na produkt podobny. Produkt zamienny albo części mogą zawierać zregenerowane fabrycznie albo odnowione części lub komponenty. Naprawa lub wymiana urządzenia lub podzespołów będzie objęta w sposób zrównoważony czasem pozostałym w ramach ograniczonej pierwotnej gwarancji klienta, a okres gwarancyjny nie zostanie przedłużony. Firma ViewSonic® oferuje bez gwarancji oprogramowanie stron trzecich, czy to dostarczany wraz z produktem lub zainstalowany przez klienta, montaż nieautoryzowanych części sprzętowy lub podzespołów, np. lampy do projektora. (Przejdź do: rozdział „Co nie jest objęte gwarancją”).

Jak długo obowiązuje gwarancja:

Na monitory ViewSonic® jest udzielana gwarancja na okres od 1 do 3 lat, w zależności od kraju zakupienia, na wszystkie części, włącznie ze źródłem światła oraz na robociznę, która obowiązuje od daty zakupu przez pierwszego nabywcę.

Kogo chroni gwarancja:

Ta gwarancja jest ważna wyłącznie dla pierwszego nabywcy.

Co nie jest objęte gwarancją:

- Żaden produkt ze zniszczonym, zmodyfikowanym albo usuniętym numerem fabrycznym.
- Uszkodzenia, pogorszenie jakości albo awaria spowodowana przez:
  - » Wypadkiem, niewłaściwym używaniem, zaniedbaniem, wodą, wyładowaniem atmosferycznym, albo innymi siłami natury, nieautoryzowaną modyfikacją produktu albo nieprzestrzeganiem instrukcji dostarczonych z produktem.
  - » Naprawy lub próby napraw wykonywanych przez kogokolwiek bez upoważnienia firmy ViewSonic®.
  - » Uszkodzenia lub utrata programów, danych, bądź wymiennych nośników pamięci.
  - » Normalnym zużyciem.
  - » Usunięciem lub instalacją produktu.

- Oprogramowane lub utrata danych w wyniku naprawy lub wymiany.
- Wszelkich uszkodzeń produktu podczas dostawy.
- Przyczyny zewnętrzne, np. fluktuacje prądu elektrycznego lub awarie.
- Używaniem materiałów eksploatacyjnych lub części, które nie spełniają specyfikacji ViewSonic.
- Nieprzestrzeganie przez właściciela zasad wykonywania okresowych konserwacji opisanych w niniejszym Podręczniku użytkownika.
- Wszelkimi innymi przyczynami, nie powiązanymi z defektem produktu.
- Uszkodzenia spowodowane przez statyczne (nieruchome) obrazy wyświetlane przez dłuższy czas (określane również wypalaniem obrazu).
- Oprogramowanie - dostarczane wraz z produktem lub instalowane przez klienta oprogramowanie stron trzecich.
- Sprzęt/akcesoria/części/podzespoły –montaż niezatwierdzonego sprzętu, akcesoriów, materiałów eksploatacyjnych lub podzespołów, np. lamp do projektora.
- Uszkodzenia powłoki na powierzchni monitora lub jej niewłaściwe użytkowanie poprzez czyszczenie niezgodnie z zasadami opisanymi w tym Podręczniku użytkownika.
- Koszty serwisowe wynikające z usuwania, montażu i konfiguracji, w szczególności montaż naścienny produktu.

Jak uzyskać serwis:

- W celu uzyskania informacji na temat napraw serwisowych w okresie obowiązywania gwarancji należy skontaktować się z obsługą klienta firmy ViewSonic® (należy przejść nastronę „Obsługa klienta”). Należy podać numer seryjny produktu.
- Aby uzyskać świadczenie gwarancyjne należy dostarczyć: (a) Oryginalny dowód sprzedaży z datą sprzedaży, (b) imię i nazwisko, (c) adres, (d) opis problemu oraz (e) numer seryjny produktu.
- Produkt należy zanieść lub wysłać w oryginalnym opakowaniu po opłaceniu kos ztów do autoryzowanego punktu serwisowego ViewSonic® lub bezpośrednio do firmy ViewSonic®.
- W celu uzyskania dodatkowych informacji lub nazwy najbliższego punktu serwisowego firmy ViewSonic® należy skontaktować się z firmą ViewSonic®.

Ograniczenie dorozumianych gwarancji:

Nie zapewnia się żadnych gwarancji, wyrażonych lub dorozumianych, wykraczających poza zamieszczony tu opis, włącznie z dorozumianą gwarancją przydatności handlowej i dopasowania do określonego celu.

Wyłączenia szkód:

Odpowiedzialność firmy ViewSonic® jest ograniczona do kosztu naprawy lub wymiany produktu. Firma ViewSonic® nie ponosi żadnej odpowiedzialności w przypadku:

- Szkody wyrządzone w stosunku do innego mienia, spowodowane przez usterki wyrobu, szkody polegające na niewygodzie, niemożności użytkowania wyrobu, stracie czasu, zysków, możliwości gospodarczych, dobrego imienia, zakłóceniu stosunków gospodarczych lub na innej stracie handlowej, nawet jeżeli firma Viewsonic została powiadomiona o możliwości takich szkód.
- Wszelkie inne szkody przypadkowe, wtórne lub określone inaczej.
- Wszelkie roszczenia dowolnej strony trzeciej wobec klienta.
- Naprawy lub próby napraw wykonywanych przez kogokolwiek bez upoważnienia firmy ViewSonic®.

Skutki prawa stanowego:

Niniejsza gwarancja nadaje klientowi określone uprawnienia i może on także posiadać inne. W niektórych stanach niedozwolone jest ograniczanie gwarancji domniemanych, ani też wyłączanie szkód dodatkowych i następczych, toteż powyższe ograniczenia mogą nie mieć zastosowania do danego użytkownika.

Sprzedaż poza USA i Kanadą:

W celu uzyskania informacji na temat gwarancji i usług serwisowych dla produktów firmy ViewSonic® sprzedawanych poza Stanami Zjednoczonymi i Kanadą należy skontaktować się z firmą ViewSonic® lub lokalnym sprzedawcąViewSonic®.

Okres gwarancji na ten produkt w części kontynentalnej Chin (z wyłączeniem Hongkongu, Makao i Tajwanu) zależy od zasad i warunków określonych w Karcie gwarancyjnej.

W przypadku użytkowników z Europy i Rosji pełne informacje szczegółowe na temat gwarancji można znaleźć na: http://www.viewsonic.com/eu/ w zakładce „Wsparcie techniczne/Gwarancja”.

Wzór warunków gwarancji monitora w Podręczniku użytkownika
VSC_TEMP_2007

ViewSonic®