ViewSonic®

Pro9510L/Pro9520WL/ Pro9530HDL/Pro9800WUL DLP Projector

Gebruikersgids

Modelnummer: VS16505/VS16506/VS16507/VS16508

Compliantie informatie

FCC verklaring

Dit apparaat voldoet aan deel 15 van de FCC richtlijnen. Bediening is onderhevig aan de volgende twee voorwaarden: (1) dit apparaat mag geen schadelijke interferentie veroorzaken, en (2) dit apparaat moet elke ontvangen interferentie accepteren, waaronder interferentie die ongewenste bediening kan veroorzaken.

Deze apparatuur is getest en voldoet aan de limieten voor een klasse B digitaal apparaat, overeenkomstig met deel 15 van de FCC richtlijnen. Deze beperkingen zijn ontworpen om redelijke bescherming te bieden tegen schadelijke interferentie in een woonwijk. Deze appara-tuur genereert, gebruikt en kan radio frequentie energie uitstralen, en als het niet geinstalleerd en gebruikt wordt volgens de instructies, kan het schadelijke interferentie aan radio commu-nicaties veroorzaken. Maar, er is geen garantie dat interferentie in een bepaalde omgeving niet voor zal komen. Mocht deze apparatuur schadelijke interferentie veroorzaken aan radio of televisie ontvangst, wat bepaald kan worden door de apparatuur aan en uit te zetten, wordt de gebruiker verzocht de interferentie op te lossen door een of meer van de volgende maatregelen:

- Wijzig de richting van de ontvangstantenne of verplaats de antenne.
- Vergroot de afstand tussen de apparatuur en de ontvanger.
- Sluit de apparatuur aan op een stopcontact op een ander circuit dan dat waarop de ontvanger is aangesloten.
- Raadpleeg de leverancier of een ervaren radio/tv-technicus voor hulp.

Waarschuwing: Wij willen u erop attent maken dat wijzigingen of modificaties die niet uitdruk-kelijk zijn goedgekeurd door de verantwoordelijke partij voor compliantie, uw bevoegdheid voor het bedienen van de apparatuur kan ontnemen.

Voor Canada

CAN ICES-3 (B)/NMB-3(B)

CE Conformiteit voor Europese landen

Dit apparaat voldoet aan de EMC richtlijn 2014/30/EU en laag voltage richtlijn 2014/35/EU.

De volgende informatie betreft alleen de EU-lidstaten:

Het teken voldoet aan de afval Elektrische en elektronische apparatuur richtlijn 2012/19/EU (WEEE).

Het teken geeft de vereiste aan de apparatuur NIET weg te gooien, inclusief elk gebruikt of lege batterijen of accumulatoren, als ongesorteerd gemeentelijk afval, de beschikbare hercycle en inzamelsystemen moeten hiervoor gebruikt worden.

Indien de batterijen, accumulatoren en knopcellen die bij dit apparaat behoren, het chemische symbool Hg, Cd, of Pb weergeven, betekent dit dat de batterij een zwaar metaal inhoud heeft, meer dan 0.0005% kwikzilver of meer dan, 0.002% cadmium, of meer dan 0.004% lood.

Belangrijke veiligheidsrichtlijnen

1. Lees deze instructies.
2. Bewaar deze instructies.
3. Let op alle waarschuwingen.
4. Volg alle instructies op.
5. Gebruik dit apparaat niet in de nabijheid van water.
6. Schoonmaken met een zachte, droge doek.
7. Blokkeer geen enkele ventilatie opening. Installeer het apparaat volgens de instructies van de fabrikant.
8. Niet installeren in de nabijheid van hittebronnen, zoals radiatoren, hittemelders, ovens, of andere apparaten (inclusief versterkers) die hitte produceren.
9. Verbreek niet het beveiliging doeleind van de gepolariseerde of geaarde type stekker. Een gepolariseerde stekker heeft twee bladen waarvan een breder is dan de ander. Een geaard type stekker heeft twee bladen en een derde geaarde tand. Het brede blad en de derde tand zijn er voor uw veiligheid. Indien de geleverde stekker niet past in uw stopcon- tact, neem dan contact op met uw electricien voor vervanging van het verouderd stopcon- tact.
10. Voorkom dat er op het netsnoer wordt gelopen of geknepen, voornamelijk bij stekkers. Comfortable insteekvoetjes en het punt waar ze het apparaat verlaten. Let op dat de net- uitgang zich vlakbij het apparaat bevindt zodat het makkelijk bereikbaar is.
11. Gebruik alleen hulpstukken/accessoires die worden aangegeven door de fabrikant.

12. Alleen gebruiken met het karretje, standaard, driepoot, rek, of tafel aangegeven door de fabrikant, of verkocht met het apparaat. Wanneer een karretje wordt ge- bruikt, wees dan voorzichtig met het verplaatsen van karretje/apparaat combinatie om verwonding door overhellen te vermijden.
13. Trek de stekker uit het apparaat wanneer het voor een lange periode niet wordt gebruikt.
14. Laat al het onderhoud over aan gekwalificeerd onderhoudspersoneel. Onderhoud is vereist wanneer het apparaat op wat voor manier dan ook is beschadigd, zoals: als het netsnoer of de stekker is beschadigd, als vloeistof is gemorst i of objecten in het apparaat zijn gevallen, als het apparaat is blootgesteld aan regen of vocht, of als het apparaat niet normaal functioneert of als het is gevallen.

Declaratie van RoHS2 compliantie

Dit product is ontworpen en vervaardigd volgens richtlijn 2011/65/EU van het Europese parle- ment en de raad over de beperkting van gebruik van bepaalde riskante stoffen in elektrische en elektronische apparatuur (RoHS2 richtlijn) en wordt geacht te voldoen aan de maximale concentratie waarden, uitgegeven door het Europese Technical Adaptation Committee (TAC) zoals hieronder:

Stof	Voorgestelde maximale concentratie	Actuele concentratie
Lood (Pb)	0.1%	< 0.1%
Kwik (Hg)	0.1%	< 0.1%
Cadmium (Cd)	0.01%	< 0.01%
Zeswaardig Chromium (Cr^{6+})	0.1%	< 0.1%
Polbyroom bifenyls (PBB)	0.1%	< 0.1%
Polybroom difenyl ethers (PBDE)	0.1%	< 0.1%

Sommige onderdelen van producten zoals hierboven vermeld zijn vrijgesteld van de bijlage van de RoHS2 zoals hieronder vermeld:

Voorbeelden van vrijgestelde onderdelen:

1. Kwik in compacte TL-lampen in een hoeveelheid die niet meer dan 5 mg per lamp bedraagt en in andere lampen die niet specifiek in de Annex van de RoHS2-richtlijn zijn vermeld:
2. Lood in glas van kathodestraalbuizen, elektronische onderdelen, fluorescente buizen en elektronische keramische onderdelen (vb. piezo -elektronische apparaten).
3. Lood in hoge temperatuur type lasapparaten (bv. Lood gebaseerde legering bevat 85% bij gewicht of meer lood). Lood als een toekennend element in staal bevat op tot 0.35% lood bij gewicht, aluminium bevat op tot 0.4% lood bij gewicht en als een koperen legering bevat het op tot 4% lood bij gewicht

Copyright Informatie

Copyright © ViewSonic® Corporation, 2016. Alle rechten voorbehouden. Macintosh en Power Macintosh zijn geregistreerde handelsmerken van Apple Inc. Microsoft, Windows, Windows NT en het Windows logo zijn geregistreerde handelsmerken vanMicrosoft Corporation in de Verenigde Staten en andere landen.
ViewSonic, de drie vogels logo, OnView, ViewMatch, en ViewMeter zijn geregistreerde handels-merken van ViewSonic Corporation.VESA is een geregistreerd handelsmerk vanVideo Electronics Standards Association. DPMS en DDC zijn handelsmerken vanVESA.
PS/2, VGA en XGA zijn geregistreerde handelsmerken van International Business Machines Corporation.
Verklaring: ViewSonic Corporation kan niet verantwoordelijk worden gesteld voor technische of redactionele fouten of omissies die hierin staan; noch voor incidentele of consequente schades voortkomend uit gebruik van dit materiaal, of de prestatie of gebruik van dit product.Voor de continue verbetering van dit produt, behoudtViewSonic Corporation zich het recht voor om product specificaties te wijzigen zonder mededeling. Informatie in dit document kan wijzigen zonder mededeling.
Geen deel van dit document mag worden gekopieerd, gereproduceerd of overgedragen op welke manier dan ook, voor elk doeleind, zonder schriftelijke toestemming vooraf van ViewSo-nic Corporation.

Product registratie

Om te voldoen aan mogelijke toekomstige producteisen en voor het ontvangen van aanvullende productinformatie als deze beschikbaar komt, moet u het onderdeel voor uw gebied op de website van ViewSonic bezoeken om uw product online te registreren.De ViewSonic-cd biedt u ook de mogelijkheid om het registratieformulier voor het product af te drukken. Verstuur of fax het ingevulde formulier naar een ViewSonic-vestiging. U vindt het registratieformulier in de map ":\CD\Registration". Door uw product te registreren, bent u voorbereid voor een mogelijke behoefte aan klantondersteuning in de toekomst.
Druk deze handleiding af en vul de informatie in het deel "Voor uw records" in.Het serienummer van uw LCD-scherm bevindt zich op de achterkant. Zie voor extra informatie de sectie "Klantondersteuning" in deze handleiding.

Voor uw aantekeningen

Product Naam:	Pro9510L/Pro9520WL/Pro9530HDL/Pro9800WUL ViewSonic DLP Projector
Modelnummer:	VS16505/VS16506/VS16507/VS16508
Documentnummer:	Pro9510L/Pro9520WL/Pro9530HDL/Pro9800WUL_UG_DUT Rev. 1A 07-29-16
Serienummer:	_____
Aanschafsdatum:	_____

Product verwijdering aan eind levensduur
De lamp in dit product bevat kwik die die gevaarlijk voor u en het milieu kan zijn. Ga voorzichtig te werk en verwijder volgens de plaatselijke gemeente of federale wetgeving.
ViewSonic respecteert het milieu en is toegewijd aan groen werk en leven. Bedankt voor uw deel-name aan Smarter, Greener Computing. Bezoek de ViewSonic website voor meer informatie.
USA & Canada: http://www.viewsonic.com/company/green/recycle-program/
Europe: http://www.viewsoniceurope.com/uk/support/recycling-information/
Taiwan: http://recycle.epa.gov.tw/recycle/index2.aspx

Copyright

Deze publicatie, met inbegrip van alle foto's, illustraties en software, is beschermd volgende internationale wetten op auteursrechten met alle rechten voorbehouden. Deze handleiding of het materiaal dat hierin is vermeld, mag niet worden gereproduceerd zonder de schriftelijke toestemming van de auteur.

© Copyright 2016

Disclaimer

De informatie in dit document is onderhevig aan wijzigingen zonder kennisgeving. De fabrikant aanvaardt geen verantwoordelijkheden of garanties met betrekking tot de inhoud van dit document en verwerpt specifiek elke impliciete garantie op de verkoopbaarheid of geschiktheid voor een bepaald doel. De fabrikant behoudt zich het recht voor deze publicatie te herzien en de inhoud ervan af en toe te wijzigen zonder de verplichting iemand op de hoogte te brengen van een dergelijke revisie of wijziging.

Erkenning handelsmerken

Kensington is een in de Verenigde Staten gedeponeerd handelsmerk van ACCO Brand Corporation met reeds toegekende registraties en aanvragen die in andere landen in de hele wereld in behandeling zijn.

HDMI, het HDMI-logo en High-Definition Multimedia Interface zijn handelsmerken of geregistreerde handelsmerken van HDMI Licensing LLC in de Verenigde Staten en andere landen.

MHL, het MHL-logo, en Mobile High-Definition Link zijn handelsmerken of gedeponeerde handelsmerken van MHL licensing, LCC.

Alle andere productnamen die in deze handleiding worden gebruikt, zijn eigendom van hun respectieve eigenaars en zijn erkend.

Belangrijke veiligheidsinformatie

Belangrijk:
wij raden u ten zeerste aan dit gedeelte aandachtig te lezen voordat u de projector gebruikt. Door het naleven van deze veiligheids- en gebruiksrichtlijnen kunt u jarenlang genieten van een veilig gebruik van de projector. **Bewaar deze handleiding zodat u het later opnieuw kunt raadplegen**.

Gebruikte symbolen

Er worden waarschuwingssymbolen op het apparaat en in deze handleiding gebruikt om u te wijzen op gevaarlijke situaties.

De volgende stijlen worden in deze handleiding gebruikt om u te waarschuwen voor belangrijke informatie.

Opmerking:
biedt aanvullende informatie over het betreffende onderwerp.

Belangrijk:
biedt aanvullende informatie die niet mag worden genegeerd.

Opgelet:
waarschuwt u voor situaties die het apparaat kunnen beschadigen.

Waarschuwing:
waarschuwt u voor situaties waarin het apparaat kan worden beschadigd, een gevaarlijke omgeving kan ontstaan of lichamelijke letsels kunnen worden veroorzaakt.

In deze handleiding worden namen van onderdelen en items in de OSD-menu's in een vet lettertype voorgesteld, zoals in dit voorbeeld:
“Druk op de afstandsbediening op de knop **MENU** om het **Hoofdmenu** te openen.”

Algemene veiligheidsinformatie

- Open nooit de behuizing van het apparaat. Het apparaat bevat, behalve de projectielamp, geen onderdelen die door de gebruiker kunnen worden onderhouden of gerepareerd. Laat onderhoud en reparaties over aan bekwame onderhoudstechnici.
- Volg alle waarschuwingen en aandachtspunten in deze handleiding en op de behuizing van het apparaat.
- De projectielamp is standaard extreem fel. Om schade aan de ogen te voorkomen, mag u niet in de lens kijken wanneer de lamp is ingeschakeld.
- Plaats het apparaat niet op een onstabiel oppervlak, een wankel wagentje of een wankele voet.
- Vermijd het gebruik van het apparaat in de buurt van water, in direct zonlicht of vlakbij een verwarmingsapparaat.
- Plaats geen zware objecten zoals boeken of tassen, op het apparaat.

Mededeling betreffende de installatie van de projector

- **Kantel de projector niet naar links of rechts**, anders kan de levensduur van de lamp dramatisch afnemen en het kan leiden tot andere **onvoorspelbare schade**.

- **Er is geen limiet aan het omhoog of omlaag kantelen.**

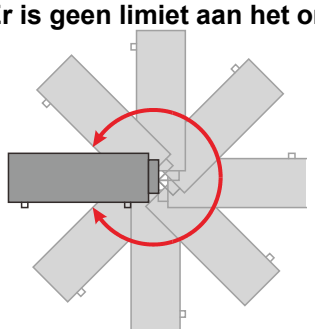

- Laat minstens 50 cm afstand rond de uitlaatopening.

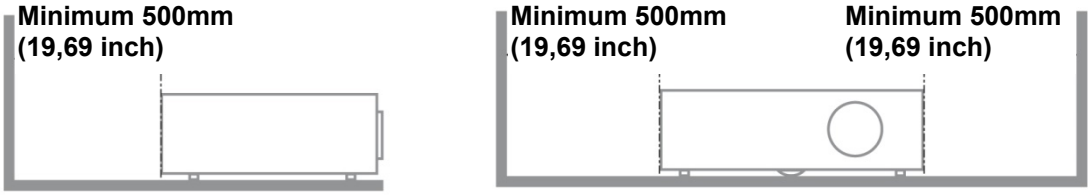

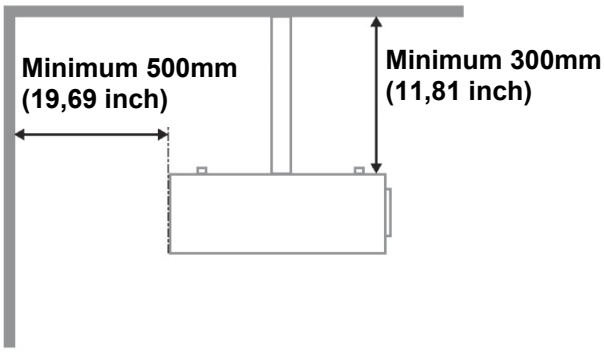

- Controleer of er geen warme lucht van de uitlaatopening opnieuw wordt gecirculeerd naar de inlaatopeningen.
- Wanneer u de projector gebruikt in een gesloten ruimte, moet u ervoor zorgen dat de temperatuur van de omgevende lucht binnen deze ruimte de bedrijfstemperatuur niet overschrijdt terwijl de projector werkt en dat de inlaat- en uitlaatopeningen niet worden geblokkeerd.
- Alle ingesloten ruimten moeten een gecertificeerde thermische evaluatie ondergaan om zeker te zijn dat de projector de uitlaatlucht niet recyclet, anders kan het apparaat worden uitgeschakeld, zelfs als de temperatuur binnen de besloten ruimte binnen het acceptabele temperatuurbereik ligt.

De installatielocatie controleren

- Voor het leveren van stroom moet het stopcontact voor drie uiteinden (met aardleiding) worden gebruikt om te zorgen voor een juiste aarding en een gelijkgesteld grondpotentiaal voor alle apparatuur in het projectorsysteem.

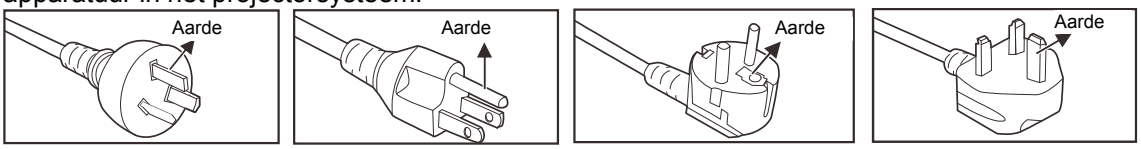

Voor Australië en vasteland China | Voor de V.S.A. en Canada | Voor continentaal Europa | Voor het VK

- De bij de projector geleverde stroomcode moet worden gebruikt. In het geval van enige ontbrekende items, kan een ander stroomsnoer met 3 uiteinden (met aardleiding) ter vervanging worden gebruikt; maar gebruik geen stroomsnoer met 2 uiteinden.
- Controleer of de spanning stabiel is, correct geaard is en of er geen lekstroom is.
- Meet het totale vermogensverbruik dat niet hoger mag zijn dan de veiligheidscapaciteit en vermijd veiligheidsrisico's en kortsluitingen.
- Schakel de Hoogtemodus in wanneer u zich in een hooggelegen gebied bevindt.
- De projector kan alleen rechtop of omgedraaid worden geïnstalleerd.
- Wanneer u de beugel installeert, moet u zorgen dat de gewichtlimiet niet wordt overschreden en dat deze stevig is bevestigd.
- Installeer het toestel niet in de buurt van de airconditionerleiding of subwoofer.
- Vermijd het installeren aan een hoge temperatuur, onvoldoende koeling en zware stoflocaties.
- Houd uw product uit de buurt van fluorescente lampen (>1 meter) om defecten te vermijden die zijn veroorzaakt door IR-storing
- De VGA IN-connector moet worden aangesloten op de VGA IN-poort. Merk op dat deze stevig moet worden ingestoken, met de schroeven aan beide zijden stevig vastgemaakt om te zorgen voor een juiste verbinding van de signaaldraad voor het bereiken van een optimaal weergave-effect.
- De AUDIO IN-connector moet worden aangesloten op de AUDIO IN-poort en MAG NIET worden aangesloten op AUDIO UIT of andere poorten, zoals BNC, RCA; anders zal dit leiden tot een gedempte output en zelfs SCHADE aan de poort.
- Installeer de projector hoger dan 200cm om schade te voorkomen.
- Het stroomsnoer en de signaalkabel moeten worden aangesloten voordat de project wordt aangezet. Gedurende het opstart- en bedieningsproces van de projector, mag u de signaalkabel of het stroomsnoer NIET insteken om schade aan de projector te vermijden.

Opmerkingen betreffende de koeling

Luchtuitlaat

- Controleer of de luchtuitlaat 50 cm vrij is van elke hindernis om een goede koeling te garanderen.
- De locatie luchtuitlaat mag zich niet voor de lens van een andere projector bevinden om te voorkomen dat er verwarrende beelden worden veroorzaakt.
- Houd de uitlaat minstens 100 cm uit de buurt van de inlaten van andere projectors
- De projector genereert een enorme hoeveelheid hitte tijdens gebruik. De interne ventilator verspreidt de hitte van de projector tijdens het afsluiten, en een dergelijk proces kan een bepaalde tijdsperiode in beslag nemen. Nadat de projector naar de STAND-BY-MODUS gaat, drukt u op de knop AC-stroom om de projector uit te zetten en verwijdert u het stroomsnoer. Verwijder het stroomsnoer NIET gedurende het stopzettingproces, aangezien dit de projector kan beschadigen. Ondertussen heeft de vertraagde hitte-uitstraling tevens invloed op de levensduur van de projector. Het stopzettingproces kan variëren per gebruikt model. Ongeacht de situatie, moet u ervoor zorgen dat u het stroomsnoer loshaalt totdat de projector naar de STAND-BY-modus is gegaan.

Luchtinlaat

- Zorg dat er geen object de luchtinlaat blokkeert binnen een afstand van 30 cm.
- Houd de inlaat uit de buurt van andere warmtebronnen
- Vermijd stofrijke gebieden

Stroomveiligheid

- Gebruik uitsluitend de bijgeleverde voedingskabel.
- Plaats niets op de voedingskabel. Plaats de voedingskabel zo, dat er niet op kan worden getrapt.
- Verwijder de batterijen uit de afstandsbediening wanneer u deze opbergt of gedurende langere tijd niet zult gebruiken.

De lamp vervangen

Het vervangen van de lamp kan gevaarlijk zijn als dit verkeerd gebeurt. Zie De projectielamp vervangen op pagina 55 voor duidelijke en veilige aanwijzingen voor deze procedure. Voordat u de lamp vervangt:

- Koppel de voedingskabel los.
- Laat de lamp ongeveer een uur afkoelen.

De projector reinigen

- Koppel de voedingskabel los voordat u de reiniging start. Zie De lamptijd opnieuw instellen pagina 58.
- Laat de lamp ongeveer een uur afkoelen.

Wettelijke waarschuwingen

Lees de wettelijke verklaringen in het gedeelte Wettelijke naleving Naleving voorschriften op pagina 75 voordat u de projector installeert en gebruikt.

Belangrijke recyclinginstructies:

De lamp(en) in dit product bevat(ten) kwik. Dit product kan ander elektronisch afval bevatten dat gevaarlijk kan zijn als het niet op de juiste manier wordt weggegooid. Zorg ervoor dat u de lokale, regionale of federale wetten volgt bij het recyclen of verwijderen. Neem contact op met de Electronic Industries Alliance op WWW.EIAE.ORG voor meer informatie. Ga voor specifieke informatie over de afvalverwijdering van lampen naar WWW.LAMPRECYCLE.ORG.

Uitleg symbolen

AFVALVERWIJDERING: gooi elektrische of elektronische apparatuur niet weg bij het huishoudafval of bij het gewone afval dat door de gemeente wordt opgehaald. De landen van de EU vereisen het gebruik van afzonderlijke diensten voor het inzamelen van recyclingmateriaal.

Belangrijkste eigenschappen

- Compatibel met alle belangrijke videostandaarden waaronder NTSC, PAL en SECAM.
- De grote helderheid maakt presentaties in daglicht of in verlichte ruimten mogelijk.
- De flexibele installatie maakt front- en rear-projecties mogelijk.
- Projecties op ooghoogte blijven vierkant, met geavanceerde trapeziumcorrectie voor projecties onder een hoek.
- Invoerbron wordt automatisch gedetecteerd.
- Hoge helderheid voor projectie in zo ongeveer elke omgeving.
- Ondersteunt resoluties tot WUXGA voor duidelijke en scherpe beelden.
- DLP® en BrilliantColor™ technologiën van Texas Instruments.
- Lens in het midden voor een eenvoudige installatie.
- Horizontale en verticale lensverschuiving.
- Compatibiliteit met MHL-apparaten voor streamen van video en audio vanaf een geschikt mobiel apparaat.
- Ingebouwde luidspreker met meerde in- en uitgangen voor audio.
- Netwerk-voorbereid voor integratie en systeembeheer via RJ45.
- Afgedichte engine voor het minimaliseren van de invloed van stof en rook.
- Lampdeksel op de bovenkant voor eenvoudig verwijderen en plaatsen van lamp.
- Anti-diefstal beveiligingsfuncties: Kensington® beveiligingsslot, beveiligingsbalk.

Over deze handleiding

Deze handleiding is bedoeld voor eindgebruikers en beschrijft de installatie en bediening van de DLP-projector. Waar mogelijk werd relevante informatie, zoals een afbeelding en zijn beschrijving, op één pagina geplaatst. Dit afdrukvriendelijke formaat is zowel gericht op uw gebruiksgemak als op het besparen van papier waarbij we helpen het milieu te beschermen. Wij raden u aan allen de delen af te drukken die relevant zijn voor uw behoeften.

Inhoudsopgave

AAN DE SLAG 1

CONTROLELIJST VERPAKKING 1
AANZICHTEN VAN DE PROJECTORONDERDELEN 2
Vooraanzicht 2
Bovenaanzicht - On-screen Display (OSD)-knoppen en LED's 3
Achteraanzicht 4
Onderaanzicht 6
ONDERDELEN AFSTANDSBEDIENING 7
Code afstandsb. 9
De afstandsbediening voor de muis gebruiken 10
BEDRIJFSBEREIK AFSTANDSBEDIENING 10
KNOPPEN PROJECTOR EN AFSTANDSBEDIENING 10

INSTELLING EN GEBRUIK 11

DE BATTERIJEN IN DE AFSTANDSBEDIENING PLAATSEN 11
DE PROJECTOR IN- EN UITSCHAKELEN 12
EEN TOEGANGSWACHTWOORD INSTELLEN (VEILIGHEIDSVERGRENDELING) 14
DE HOOGTE VAN DE PROJECTOR BIJSTELLEN 16
GEPROJECTEERDE AFBEELDINGSPOSITIE MET LENSVERSCHUIFING BIJSTELLEN 17
De verticale beeldpositie aanpassen 18
De horizontale beeldpositie aanpassen 20
ZOOM, SCHERPSTELLING EN TRAPEZIUM INSTELLEN 21
HET VOLUME AANPASSEN 22

INSTELLINGEN OSD-MENU (ON-SCREEN DISPLAY) 23

BEDIENINGSELEMENTEN OSD-MENU 23
Navigeren in het OSD 23
DE OSD-TAAL INSTELLEN 24
OVERZICHT OSD-MENU 25
MENU BEELD 28
Geavanceerde functies 29
MENU WEERGAVE 32
MENU VIDEO/AUDIO 33
Audio 34
MENU BASIS 35
Splash-scherm 36
H/V-keystone 36
Geavanceerde functies 37
MENU GEAVANCEERD 40
Geavanceerde functies 41
OSD-menu-instelling 42
Lampuren opnieuw instellen 42
3D 43
Netwerkinstelling 43
Status 54

ONDERHOUD EN BEVEILIGING 55

DE PROJECTIELAMP VERVANGEN 55
De lamptijd opnieuw instellen 58
DE PROJECTOR REINIGEN 59
De lens reinigen 59
De behuizing reinigen 59
Het luchtfilter reinigen 60
DE FYSIEKE VERGRENDELING GEBRUIKEN 62
De Kensington beveiligingssleuf gebruiken 62
Het beveiligingsbalkslot gebruiken 62

PROBLEMEN OPLOSSEN 63

ALGEMENE PROBLEMEN EN OPLOSSINGEN 63
TIPS VOOR HET OPLOSSEN VAN PROBLEMEN 63

LED-FOUTBERICHTEN 64
BEELDPROBLEMEN 65
LAMPPROBLEMEN 65
PROBLEMEN MET DE AFSTANDSBEDIENING 66
AUDIOPROBLEMEN 66
DE PROJECTOR LATEN REPAREREN 66
HDMI V & A 67

SPECIFICATIES 68

SPECIFICATIES 68
PROJECTIE-AFSTAND TEGENOVER PROJECTIEGROOTTE 70
PRO9510L / PRO9520WL / PRO9530HDL / PRO9800WUL 70
TABEL TIMINGMODUS 72
PROJECTORAFMETINGEN 74

NALEVING VOORSCHRIFTEN 75

FCC-WAARSCHUWING 75
CANADA 75
VEILIGHEIDSCERTIFICATEN 75

BIJLAGE I 76

IR-CODETABEL 76

BIJLAGE II 77

RS-232C-PROTOCOL 77

Controlelijst verpakking

Pak de projector uit en controleer of de volgende items zijn geleverd:

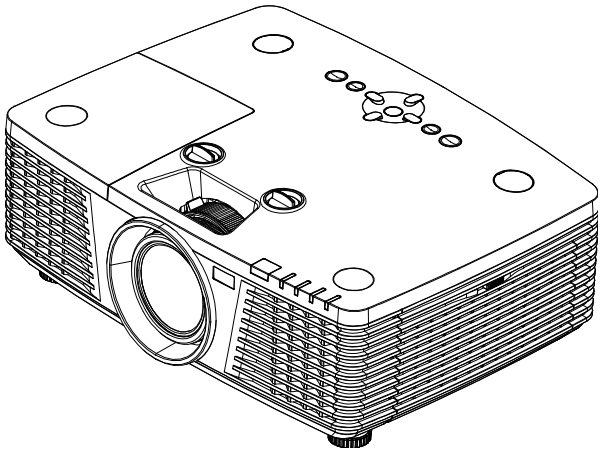

Projector

Afstandsbediening
(batterijen meegeleverd)

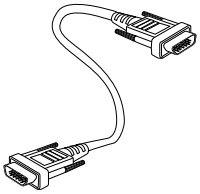

VGA-kabel

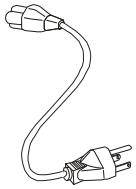

Netsnoer

CD-ROM
(deze gebruikshandleiding)

Snelstartkaart

Neem onmiddellijk contact op met uw verkoper als er onderdelen ontbreken, beschadigd zijn of als het apparaat niet werkt. Wij raden u aan het originele verpakkingsmateriaal te bewaren voor het geval u het apparaat voor reparatie onder garantie moet terugsturen.

Opgelet:
Vermijd het gebruik van de projector in stoffige omgevingen.

Aanzichten van de projectoronderdelen

Vooraanzicht

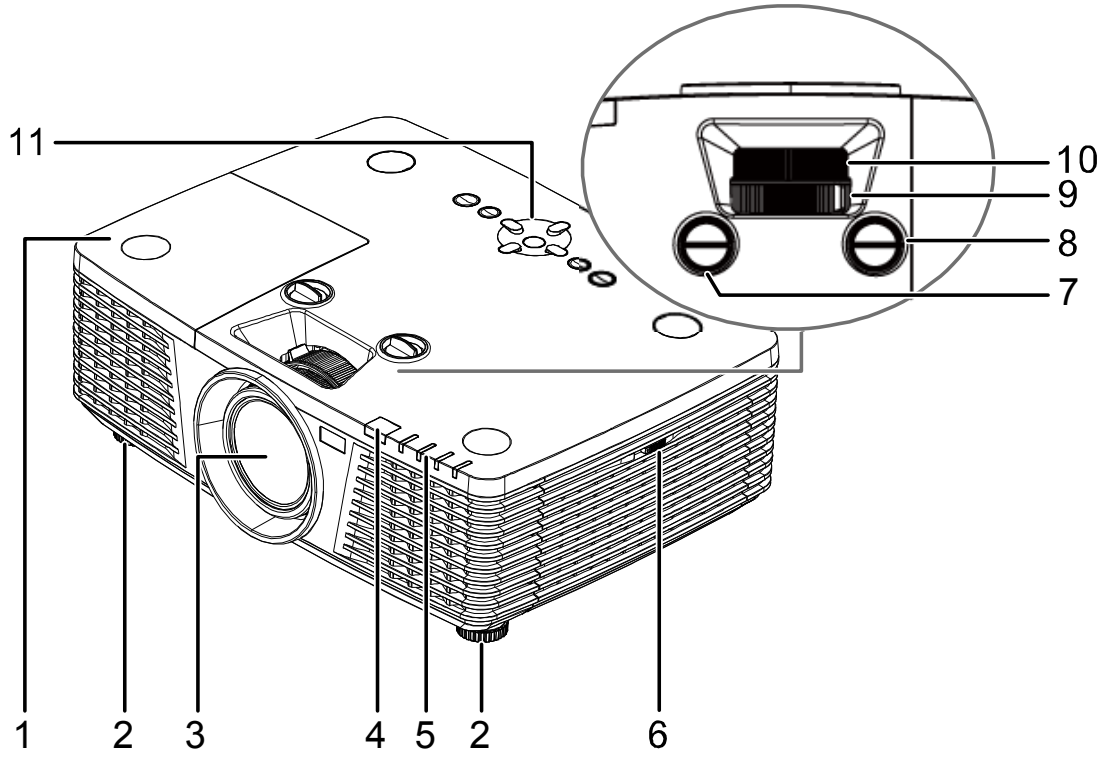

ITEM	LABEL	BESCHRIJVING	ZIE PAGINA:
1.	Lampdeksel	Verwijder het deksel om de lamp te vervangen.	**55**
2.	Kantelregelaar	Draai de instelhendel om de hoekpositie aan te passen.	**14**
3.	Lens	Projectielens.	
4.	IR-ontvanger	Ontvangt IR-signaal van afstandsbediening.	**7**
5.	LEDs	Geeft de projectorstatus weer.	**3**
6.	Ventilatie-opening	Inlaat koude lucht.	**60**
7.	Vertikale lensverschuiving	Past de positie van het beeld verticaal aan.	**18**
8.	Horizontale lensverschuiving	Past de positie van het beeld horizontaal aan.	**20**
9.	Zoomring	Vergroot het geprojecteerde beeld.	**21**
10.	Focusring	Stelt het geprojecteerde beeld scherp.	**21**
11.	Functietoetsen	Knoppen voor OSD (On-Screen Display)	**3**

Belangrijk:
Ventilatieopeningen op de projector zorgen voor een goede luchtcirculatie, waardoor de projectorlamp koel blijft. Blokkeer de ventilatieopeningen niet.

Bovenaanzicht - On-screen Display (OSD)-knoppen en LED's

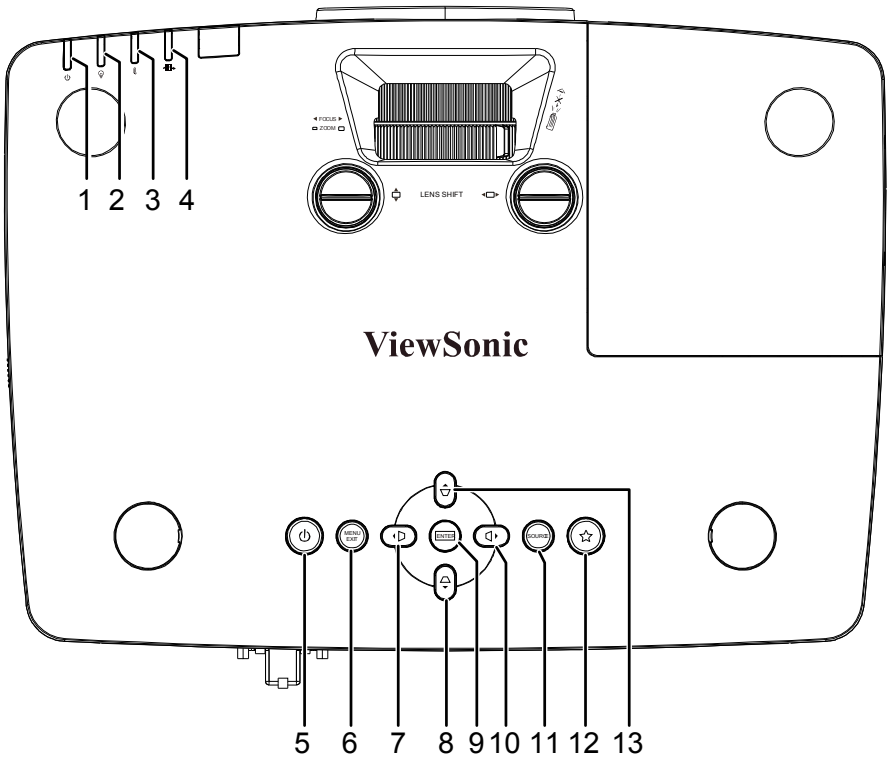

ITEM	LABEL	BESCHRIJVING	ZIE PAGINA:
1.	Voeding-LED	De aan/uit-reeks weergeven.	**64**
2.	Lamp-LED	De lampstatus weergeven.	**64**
3.	Temperatuur-LED	De thermische status weergeven.	**64**
4.	Filter LED	Toont de waarschuwing voor filter vervangen.	**64**
5.	⏻	Schakelt de projector in of uit.	**12**
6.	MENU / EXIT	Opent en sluit OSD-menu's.	**23**
7.	◀ ▷	Navigeer door en wijzig instellingen in het OSD. Snelmenu – Voor Horizontale Trapezium.	**23**
8.	▽	Navigeer door en wijzig instellingen in het OSD. Snelmenu – Voor Verticale Trapezium.	**23**
9.	ENTER	Typ of bevestig het gemarkeerde item van het OSD-menu. Toont de pagina Corner Adj. (Hoek aanpassen).	**23**
10.	◁ ▶	Navigeer door en wijzig instellingen in het OSD. Snelmenu – Voor Horizontale Trapezium.	**23**
11.	SOURCE	Open het menu Bron.	**23**
12.	☆ (Mijn knop)	Staat de gebruiker toe een sneltoets te definiëren op deze knop en het functie-item wordt geselecteerd in het OSD-menu.	**23**
13.	△	Navigeer door en wijzig instellingen in het OSD. Snelmenu – Voor Verticale Trapezium.	**23**

Achteraanzicht

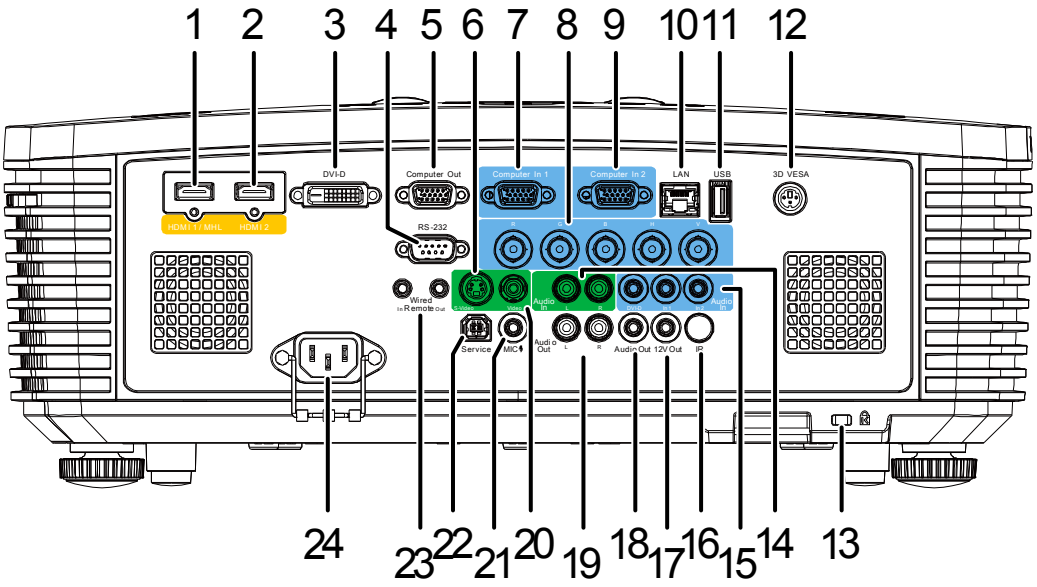

ITEM	LABEL	BESCHRIJVING	ZIE PAGINA:
1.	HDMI 1 /MHL	De HDMI/MHL-kabel aansluiten van een HDMI/MHL-apparaat. **Opmerking:** Instellen van de bron op HDMI 1/MHL kan tevens aangesloten slimme MHL-apparatuur laden als de projector is ingeschakeld.	
2.	HDMI 2	De HDMI-kabel aansluiten van een HDMI-apparaat.	
3.	DVI-D	Sluit de DVI-KABEL aan op een scherm.	
4.	RS-232	Sluit de RS-232 seriële poortkabel aan voor de afstandsbediening.	
5.	Computeruitgang	Sluit de RGB-kabel aan op een scherm (Pass through alleen via VGA1).	
6.	S-VIDEO	Sluit de S-VIDEO-kabel van een videoapparaat aan.	
7.	Computeringang 1	Sluit een RGB-kabel aan vanaf een computer of een apparaat dat video afgeeft.	
8.	BNC	Sluit de BNC-kabel aan vanaf een computer.	
9.	Computeringang 2	Sluit een RGB-kabel aan vanaf een computer of een apparaat dat video afgeeft.	
10.	RJ45 (LAN)	Sluit een Ethernet LAN-kabel aan.	
11.	USB	Sluit een USB-kabel aan voor de USB-host. **Opmerking:** Ondersteunt 5 V/1,0 A voor elke uitgang als de projector is ingeschakeld.	
12.	3D-VESA	Sluit de ontvangsteenheid voor de 3D IR-bril aan.	
13.	Kensington beveiligingssleuf	Bevestigen op een vast object met een Kensington-slotsysteem.	**62**
14.	AUDIO IN L/R	Sluit de audiokabels aan van een audio-apparaat voor audio-invoer van VIDEO of S-VIDEO.	
15.	AUDIO IN	Sluit een audiokabel aan vanaf het invoerapparaat.	
16.	IR	Ontvangt IR-signaal van afstandsbediening.	
17.	12 V UIT	Als deze is aangesloten op het scherm via een in de winkel verkrijgbare kabel, start het scherm automatisch bij hte starten van de projector. Het scherm wordt weer opgerold als de projector wordt uitgeschakeld (zie opmerkingen hieronder).	
18.	AUDIO UIT	Sluit een audiokabel aan voor audio-doorlussen.	
19.	AUDIO UIT L/R	Sluit een audiokabel aan voor audio-doorlussen.	
20.	VIDEO	Sluit de composiet-kabel van een video-apparaat aan.	

ITEM	LABEL	BESCHRIJVING	ZIE PAGINA:
21.	Microfoon	Sluit het microfoon-invoerapparaat aan.	
22.	SERVICE (onderhoud)	Alleen voor onderhoudspersoneel.	
23.	WIRE REMOTE IN/OUT	Sluit de kabel van de afstandsbediening aan op de projector voor bediening op afstand via de kabel. Verbind "WIRE REMOTE OUT" met "WIRE REMOTE IN" van een andere projector (zelfde model) voor seriële bediening.	
24.	Netvoeding	Sluit het netsnoer aan.	

Opmerking:
- Om deze optie te gebruiken, moet u de aansluiting insteken voordat u de projector aan of uit zet.
- Schermbediening wordt geleverd en ondersteund door schermfabrikanten.
- Gebruik deze aansluiting alleen voor het beoogde gebruik.

Waarschuwing:
uit veiligheidsoverwegingen moet u de stroom van de projector en de aangesloten apparaten uitschakelen voordat u aansluitingen uitvoert.

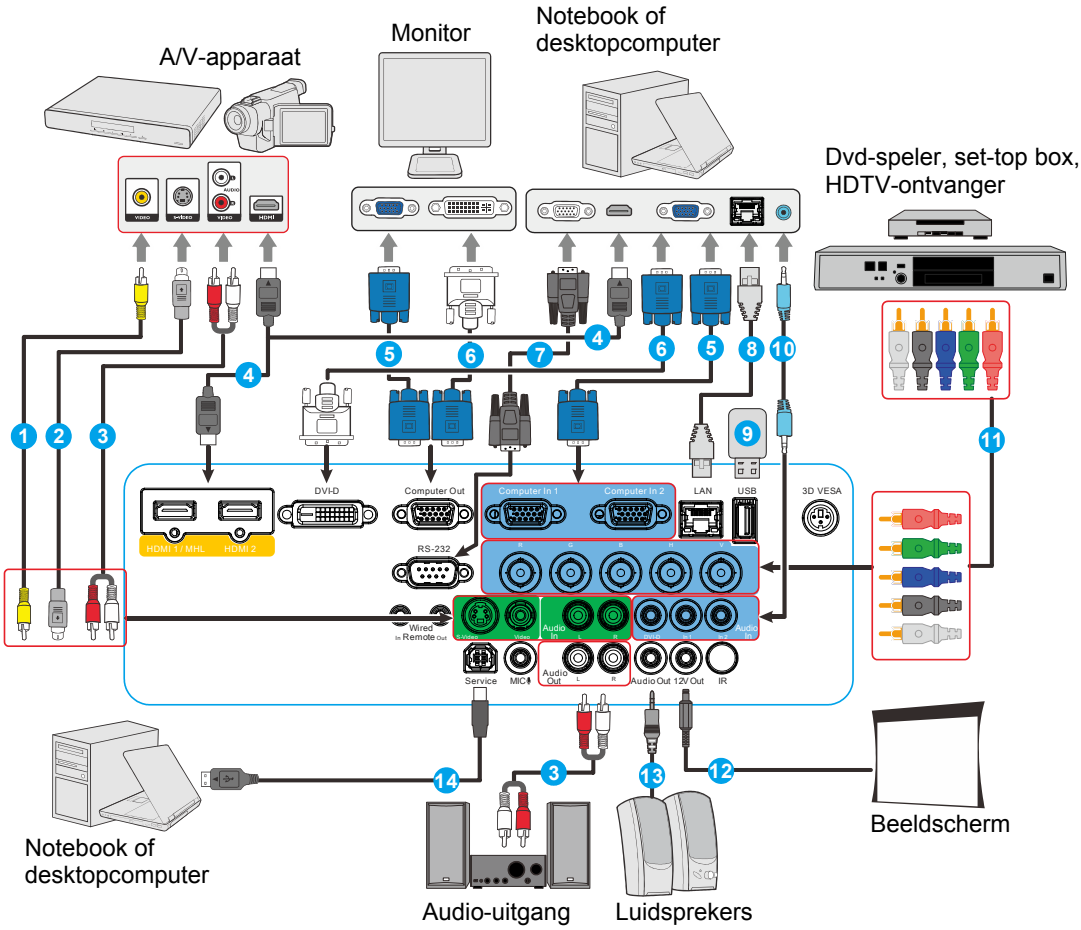

1. Composiet videokabel:
2. S-Videokabel
3. Audio L/R-kabel
4. HDMI-kabel
5. VGA-kabel
6. VGA-naar-DVI-D-kabel
7. RS-232-kabel
8. RJ45-kabel
9. Type-A-poortvoeding 1A
10. Audiokabel
11. BNC-kabel
12. 12V DC-stekker
13. Audiokabel
14. USB-kabel

Onderaanzicht

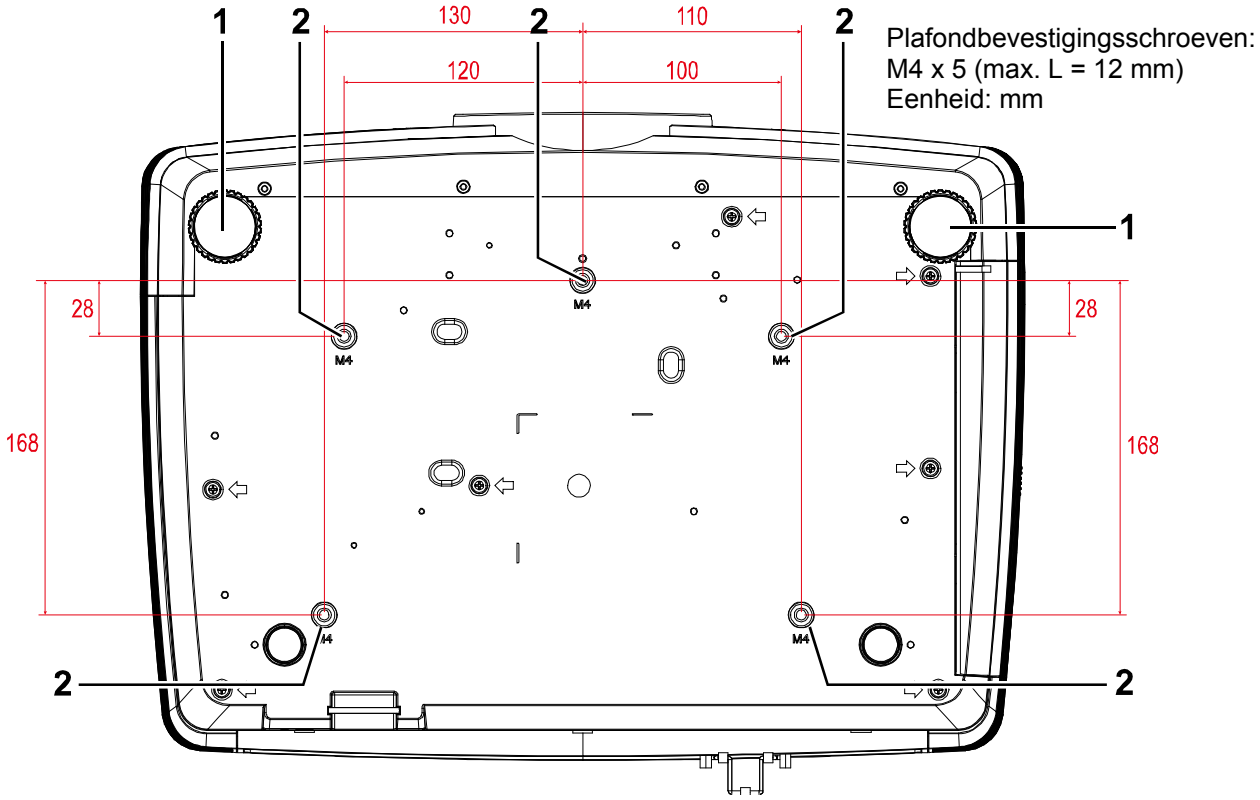

ITEM	LABEL	BESCHRIJVING	ZIE PAGINA:
1.	Kantelregelaar	Draai de instelhendel om de hoekpositie aan te passen.	**14**
2.	Gaten voor plafondmontage	Neem contact op met uw leverancier voor meer informatie over de plafondmontage van de projector.	

Opmerking:
Zorg er bij de installatie voor dat u alleen UL-goedgekeurde plafondmontagebeugels gebruikt.
Gebruik voor installatie tegen het plafond goedgekeurde montagehardware en M4-schroeven met een maximale indraaidiepte van 12 mm (0,47 inch).
De constructie van de plafondbevestiging moet een geschikte vorm en kracht hebben. Het laadvermogen van de plafondbevestiging moet hoger zijn dan het gewicht van de geïnstalleerde apparatuur en moet als extra voorzorgsmaatregel in staat zijn drie keer het gewicht van de apparatuur te dragen gedurende een periode van meer dan 60 seconden.

Onderdelen afstandsbediening

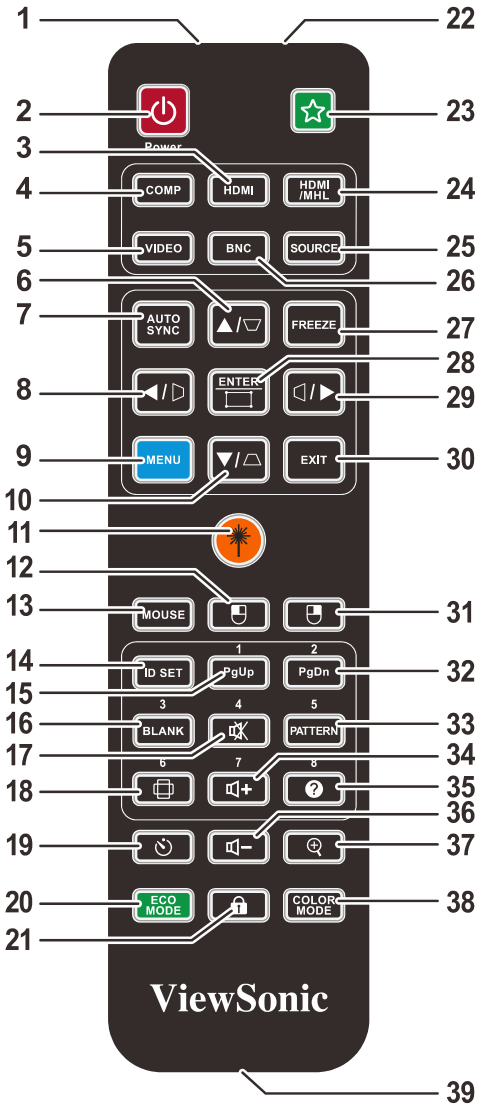

Belangrijk:

1. Vermijd het gebruik van de projector bij heldere TL-verlichting. Sommige TL-lampen met een hoge frequentie kunnen de werking van de afstandsbediening verstoren.

2. Zorg dat er geen hindernissen zijn tussen de afstandsbediening en de projector. Als het pad tussen de afstandsbediening en de projector wordt gehinderd, kan het signaal afketsen op bepaalde reflecterende oppervlakten, zoals projectorschermen.

3. De knoppen en toetsen op het projector hebben dezelfde functie als de overeenkomende knoppen op de afstandsbediening. Deze handleiding beschrijft de functies die via de afstandsbediening kunnen worden uitgevoerd.

Opmerking:
Voldoet aan de FDA-normen voor laserproducten met uitzondering van afwijkingen volgens de Laser Notice No. 50, gedateerd 24 juni 2007

Opgelet:
Gebruik van mechanismen, aanpassingen of handelingen anders dan zoals in deze gebruiksaanwijzing vermeld, kunnen blootstelling aan gevaarlijk laserlicht tot gevolg hebben.

ITEM	LABEL	BESCHRIJVING	ZIE PAGINA:
1.	IR-zender	Stuurt signalen naar de projector.	
2.	Mise sous tension	Schakelt de projector in.	**12**
3.	HDMI	Toont de HDMI 2-bron.	
4.	COMP	Toont de VGA1/VGA2-bronkeuze (wisselen).	
5.	VIDEO	Toont de VIDEO/S-VIDEO-bronselectie.	
6.	▲/▽	Navigeer door en wijzig instellingen in het OSD. Snelmenu – Voor Verticale Trapezium.	**23**
7.	AUTO SYNC	Automatische aanpassing voor frequentie, fase en positie.	
8.	◀/▷	Navigeer door en wijzig instellingen in het OSD. Snelmenu – Voor Horizontale Trapezium.	**23**
9.	MENU	Opent het OSD.	**23**
10.	▼/△	Navigeer door en wijzig instellingen in het OSD. Snelmenu – Voor Verticale Trapezium.	**23**
11.	Laser	Indrukken om de schermaanwijzer te bedienen. **NIET OP DE OGEN RICHTEN.**	
12.		Voert dezelfde functie uit als de linkermuisknop wanneer de muismodus is geactiveerd.	
13.	MOUSE	Schakelt tussen de normale en muismodi. PgUp, PgDn, , , ▲, ▼, ◄, ►, ENTER: actief na het drukken op de muis. Een pictogram verschijnt op het scherm om de activering van de muismodus aan te duiden. **Opmerking:** Alleen beschikbaar wanneer een pc-invoersignaal is geselecteerd.	
14.	ID SET	Stelt de afstandsbedieningscode in	
15.	PgUp / 1	Voer de functie Pagina omhoog uit wanneer de muismodus wordt geactiveerd. Nummer voor gebruikte instelling ID afstandsbediening.	
16.	BLANK / 3	Maakt het scherm leeg. Nummer voor gebruikte instelling ID afstandsbediening	
17.	/ 4	Dempt de ingebouwde luidspreker. Nummer voor gebruikte instelling ID afstandsbediening	**22**
18.	/ 6	Selecteert de hoogte-breedteverhouding van het scherm	
19.		Toont het instellingsmenu van de presentatietimer.	
20.	ECO MODE	Selecteert een lampmodus.	
21.		Activeert de paneeltoetsvergrendeling.	
22.	Laser	Als schermaanwijzer gebruiken. **NIET OP DE OGEN RICHTEN.**	
23.		Staat de gebruiker toe een sneltoets te definiëren op de afstandsbediening en het functie-item wordt geselecteerd in het OSD-menu.	**23**
24.	HDMI/MHL	Toont de HDMI1-bron. De functie Mobile High-Definition Link technologie voor smart-apparaten inschakelen.	
25.	SOURCE	Alternatieve ingangsbron.	**23**
26.	BNC	Toont de BNC-bron.	

ITEM	LABEL	BESCHRIJVING	ZIE PAGINA:
27.	FREEZE	Blokkeert/deblokkeert het beeld op het scherm.	
28.		Typ en bevestig de instellingen in het OSD-menu. Toont de pagina Corner Adj. (Hoek aanpassen).	**23**
29.		Navigeer door en wijzig instellingen in het OSD. Snelmenu – Voor Horizontale Trapezium.	**23**
30.	EXIT	Terug naar de laatste OSD-pagina.	**23**
31.		Voert dezelfde functie uit als de rechtermuisknop wanneer de muismodus is geactiveerd.	
32.	PgDn / 2	Voer de functie Pagina omlaag uit wanneer de muismodus wordt geactiveerd. Nummer voor gebruikte instelling ID afstandsbediening.	
33.	PATTERN / 5	Toont het ingebedde testpatroon. Nummer voor gebruikte instelling ID afstandsbediening	
34.	/ 7	Maakt het scherm leeg. Nummer voor gebruikte instelling ID afstandsbediening	**22**
35.	/ 8	Toont het HELP-menu. Nummer voor gebruikte instelling ID afstandsbediening	
36.		Verlaagt het volumeniveau.	**22**
37.		Geeft de digitale zoombalk weer.	**21**
38.	COLOR MODE	Selecteert een beschikbare instellingsmodus.	
39.	Bekabelde aansluiting	Bedrade afstandsbediening met projector verbinden.	

Code afstandsb.

De projector kan worden toegewezen aan 8 verschillende afstandsbedieningscodes, 1 to 8. Wanneer meerdere aangrenzende projectors tegelijk worden gebruikt, kan het schakelen van de afstandsbedieningscodes storingen van andere afstandsbedieningen voorkomen. Stel de afstandsbedieningscode voor de projector eerst in voordat u deze voor de afstandsbediening wijzigt.

Om de code voor de projector te schakelen, kiest u tussen 1 tot 8 in het menu Standaard > Geavanceerd > afstandsbedieningscode.

Om de code voor de afstandsbediening te schakelen, houdt u ID instellen en de overeenkomende knop van de knoppen 1 tot 8 knoppen op de afstandsbediening samen ingedrukt gedurende minstens 5 seconden. De eerste code wordt ingesteld op 1. Wanneer de code wordt geschakeld naar 8, kan de afstandsbediening elke projector bedienen.

Opmerking:
als er verschillende codes zijn ingesteld op de projector en afstandsbedieningen, zal er geen reactie zijn van de afstandsbediening. Schakel in dat geval de code voor de afstandsbediening opnieuw.

De afstandsbediening voor de muis gebruiken

De mogelijkheid om uw computer te bedienen via de afstandsbediening, geeft u meer flexibiliteit bij het geven van presentaties.

1. Sluit de projector via een USB-kabel aan op uw pc of notebook vordat u de afstandsbediening gebruikt in plaats van de muis van uw computer.
2. Zet het invoersignaal op COMPUTER.
3. Druk op Mouse op de afstandsbediening om te schakelen van de normale modus naar de muismodus. Een pictogram verschijnt op het scherm om de activering van de muismodus aan te duiden.
4. Voer de gewenste muisbesturingen uit op uw afstandsbediening.
   - Om de cursor op het scherm te verplaatsen, drukt u op ▲ / ▼ / ◄ / ►/ ENTER .
   - Om links te klikken, drukt u op .
   - Om rechts te klikken, drukt u op .
   - Om uw weergavesoftware die overeenkomt met de commando's Pagina omhoog/omlaag (zoals Microsoft PowerPoint), te gebruiken (op een aangesloten pc), drukt u op Page Up/Page Down.
   - Om terug te keren naar de normale modus, drukt u op nieuw op Muis of andere toetsen, behalve de met de muis verwante multifunctionele toetsen.

Bedrijfsbereik afstandsbediening

De afstandsbediening zendt infraroodstralen uit om de projector te bedienen. U hoeft de afstandsbediening niet direct naar de projector te richten. Op voorwaarde dat u de afstandsbediening niet loodrecht houdt ten opzichte van de zijkanten of de achterkant van de projector, zal de afstandsbediening goed werken binnen een straal van 7 meter en 15 graden boven of onder het niveau van de projector. Als de projector niet reageert op de afstandsbediening, moet u iets dichter bij de projector gaan staan.

Knoppen projector en afstandsbediening

De projector kan worden bediend met de afstandsbediening of de knoppen bovenop de projector. Alle handelingen kunnen met de afstandsbedienng worden verricht, maar de knoppen op de projector hebben beperkte mogelijkheden.

De batterijen in de afstandsbediening plaatsen

1. Schuif het deksel van het batterijvak in de richting van de pijl om het te verwijderen.

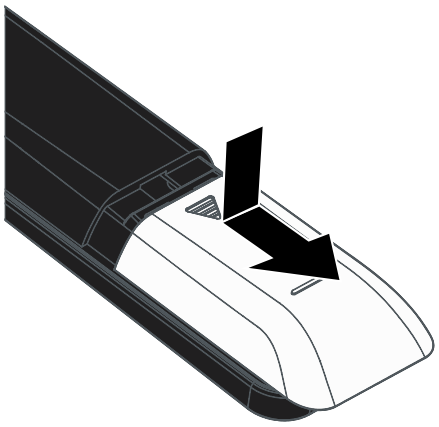

2. Plaats de batterij met de positieve zijde omhoog gericht.

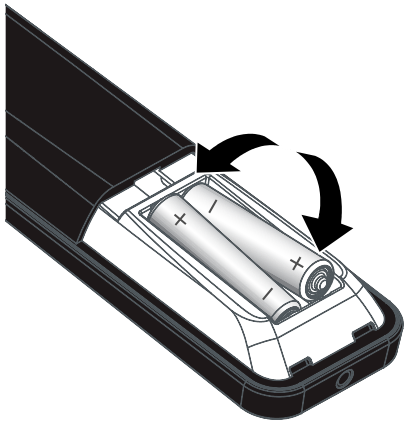

3. Plaats het deksel terug.

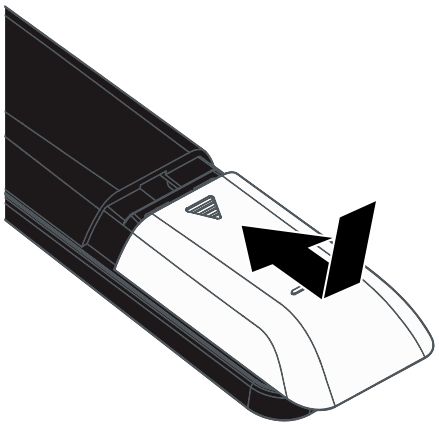

⚠ **Opgelet:**

1. Gebruik uitsluitend AAA-batterijen (alkalinebatterijen aanbevolen).

2. Gooi lege batterijen weg in overeenstemming met de lokale verordeningen.

3. Verwijder de batterijen als u de projector langere tijd niet zult gebruiken.

De projector in- en uitschakelen

1. Maak de voedingskabel en signaalkabel stevig vast. Indien aangesloten, licht de voedings-LED knipperend groen op tot continu groen.

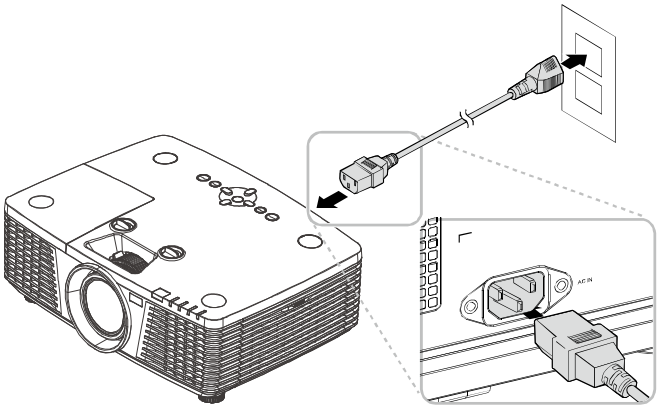

2. Zet de lamp aan door op de knop “ ” te drukken op de bovenkant van de projector of “ ” op de afstandsbediening.

De voedings-LED knippert nu groen.

Het opstartscherm wordt na ongeveer 30 seconden weergegeven. De eerste keer dat u de projector gebruikt, kunt u, na de weergave van het startscherm, vanuit het snelmenu uw voorkeurstaal selecteren. (Zie De OSD-taal instellen op pagina 24)

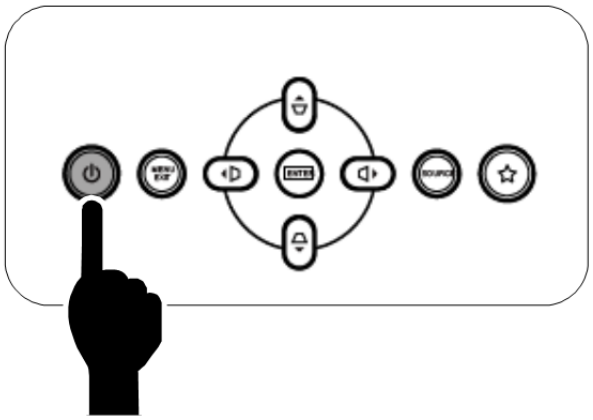

Zie Een toegangswachtwoord instellen (Veiligheidsvergrendeling) op pagina 14 als de veiligheidsvergrendeling actief is.

3. Indien meer dan één inputapparaat verbonden is, drukt u op de knop **Bron** en gebruikt u ▲▼ om te scrollen tussen apparaten.
(Component wordt ondersteund via de adapter RGB naar Component.)

- HDMI 1 / MHL: Compatibel met High-Definition Multimedia Interface en Mobile High-Definition Link
- HDMI 2: High Definition Multimedia Interface compatible
- DVI: DVI
- VGA 1 / 2: Analoog RGB
  DVD-ingang YCbCr / YPbPr, of HDTV-ingang YPbPr via D-subaansluiting
- BNC: Analoog RGB
- S-Video: Super video (Y/C gescheiden)
- Samengestelde video: traditionele composiet video

4. Wanneer het bericht "Voeding Uit? / Nogmaals op **voeding** drukken" verschijnt, drukt u op de **POWER**-toets. De projector wordt uitgeschakeld.

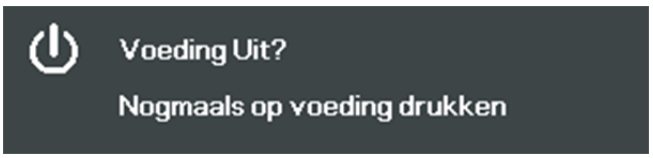

Opgelet:
Koppel de voedingskabel niet los tot de VOEDINGS-led stopt met knipperen, waarmee wordt aangegeven dat de projector is afgekoeld.

Een toegangswachtwoord instellen (Veiligheidsvergrendeling)

U kunt de vier pijlknoppen gebruiken om een wachtwoord instellen en onbevoegd gebruik van de projector te voorkomen. Als deze functie is ingeschakeld, moet er een wachtwoord worden ingevoerd na het inschakelen van de projector. (Zie Navigeren in het OSD op pagina 23 en De OSD-taal instellen op pagina 24 voor hulp bij OSD-menu's.)

Belangrijk:
bewaar het wachtwoord altijd op een veilige plaats. Zonder het wachtwoord zult u de projector niet kunnen gebruiken. Als u uw wachtwoord vergeten bent, kunt u contact opnemen met uw verkoper voor informatie over het wissen van het wachtwoord.

1. Druk op de knop **MENU** om het OSD-menu te openen.

2. Druk op de cursorknopen ◄► om naar het menu **Basis**.

3. Druk op de cursorknopen ▲▼ om **Geavanceerd** te selecteren.

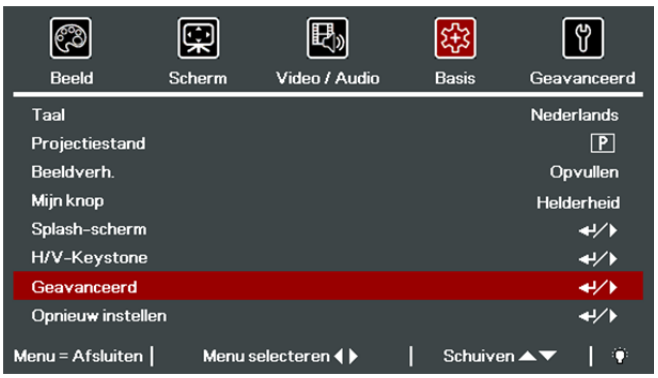

4. Druk op de cursorknopen ▲▼ om **Veiligheidsvergrendeling** te selecteren.

5. Druk op de cursorknopen ◄► om de functie Veiligheidsvergrendeling in of uit te schakelen.

Er wordt automatisch een dialoogvenster voor het wachtwoord weergegeven.

6. U kunt de cursorknoppen ▲▼◄► op de IR-afstandsbediening gebruiken om het wachtwoord in te voeren. U kunt elke combinatie met dezelfde pijl maximaal vijf keer gebruiken.

Druk in willekeurige volgorde op de cursorknoppen om het wachtwoord in te stellen. Druk op de knop **MENU** m het dialoogvenster te sluiten.

7. Het menu voor de bevestiging van het wachtwoord verschijnt wanneer de gebruiker de voedingsknop indrukt als **Veiligheidsvergrendeling** is ingeschakeld.
Voer het wachtwoord in zoals u dat in stap 6 hebt ingesteld. Als u het wachtwoord vergeten bent, kunt u contact opnemen met het servicecentrum.
Het servicecentrum zal de eigenaar valideren en helpen bij het opnieuw instellen van het wachtwoord.

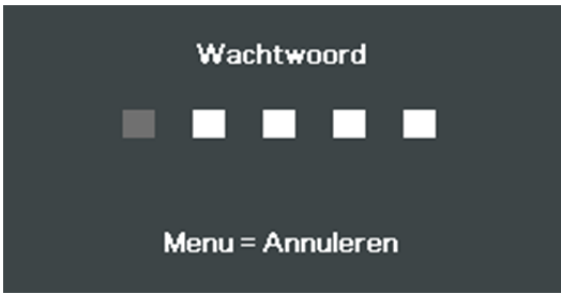

De hoogte van de projector bijstellen

Let op het volgende bij het instellen van de projector:

- De tafel of steun van de projector moet vlak en stevig zijn.
- Plaats de projector zo loodrecht mogelijk ten opzichte van het scherm.
- Zorg ervoor dat kabels veilig zijn weggeborgen. Anders kunt u erover struikelen.

1. Draai de instelknoppen linksom om de projector omhoog te plaatsen.

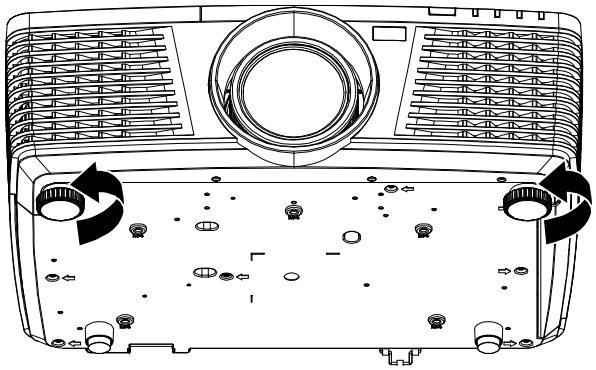

2. Til de projector op en draai de instelknoppen rechtsom om de projector omlaag te brengen.

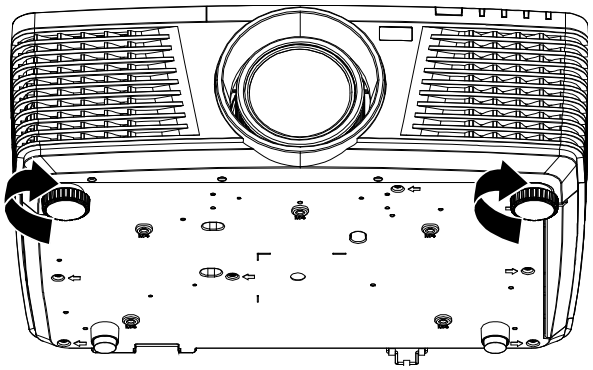

Geprojecteerde afbeeldingspositie met lensverschuifing bijstellen

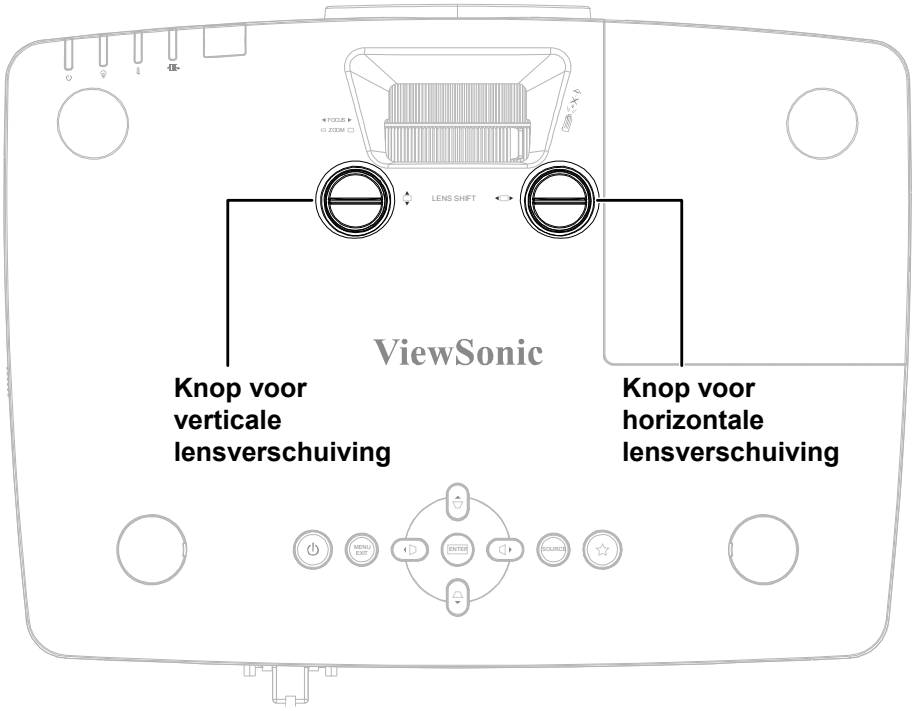

De functie Lens Shift biedt een lensverschuivingsfunctie die kan worden gebruikt om van de geprojecteerde afbeelding de positie horizontaal of verticaal, binnen het hieronder in details beschreven bereik bij te stellen.

Opmerking:
Draai de lensknop niet verder na de klik en druk de knop licht in om terug te draaien.

De verticale beeldpositie aanpassen

De verticale hoogte van het beeld is instelbaar tussen 141,2% en 104,65% voor WXGA, 115,35% en 101,85% voor XGA, 146,7% en 104,5% voor 1080P, 132% en 99,1% voor WUXGA van de beeldhoogte. De maximale aanpassing van de verticale beeldhoogte kan worden beperkt door de horizontale beeldpositie. Het is bijvoorbeeld niet mogelijk om de maximum verticale afbeeldingspositie te bereiken, zoals hierboven in details wordt weergegeven, als de horizontale afbeeldingspositie het maximum heeft bereikt.

PRO9520WL

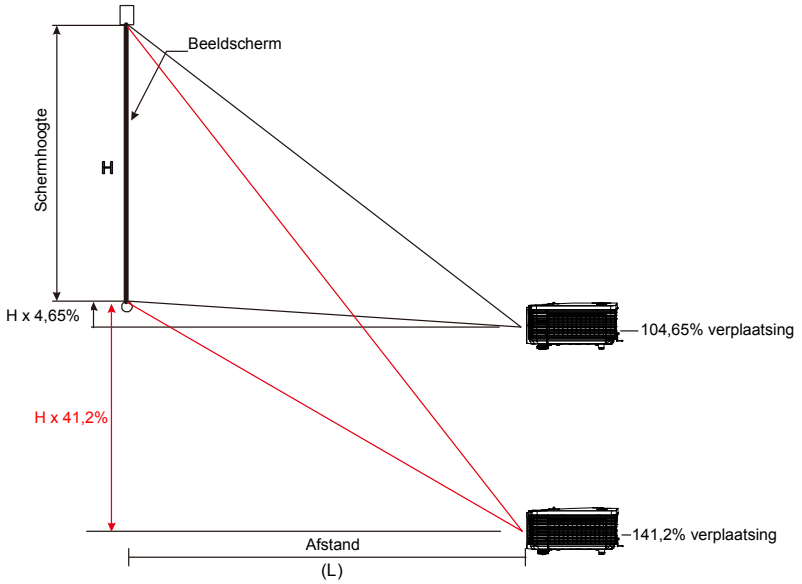

PRO9510L

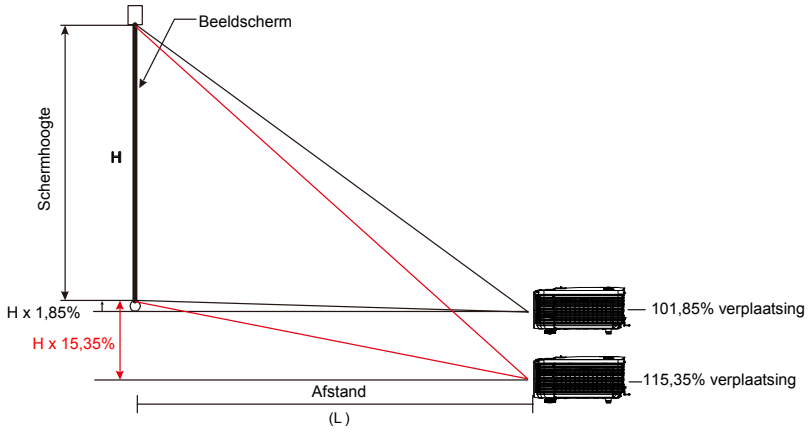

PRO9530HDL

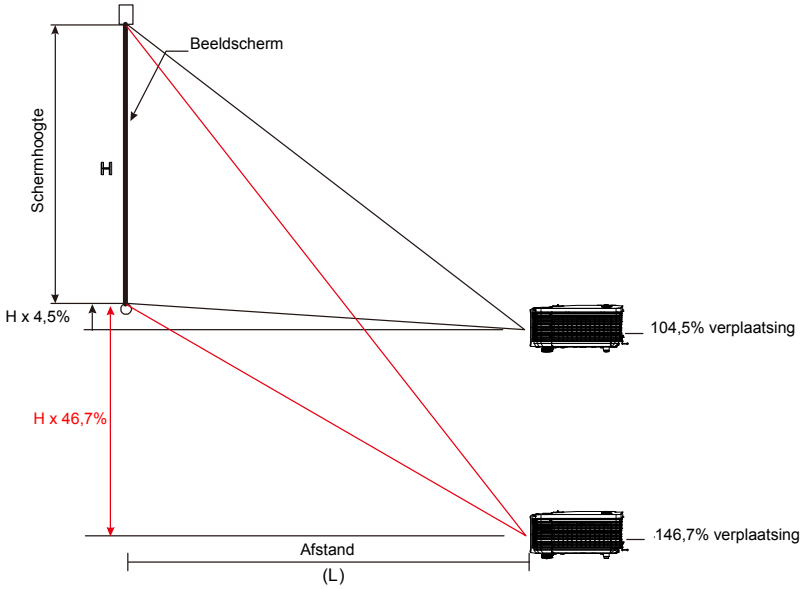

PRO9800WUL

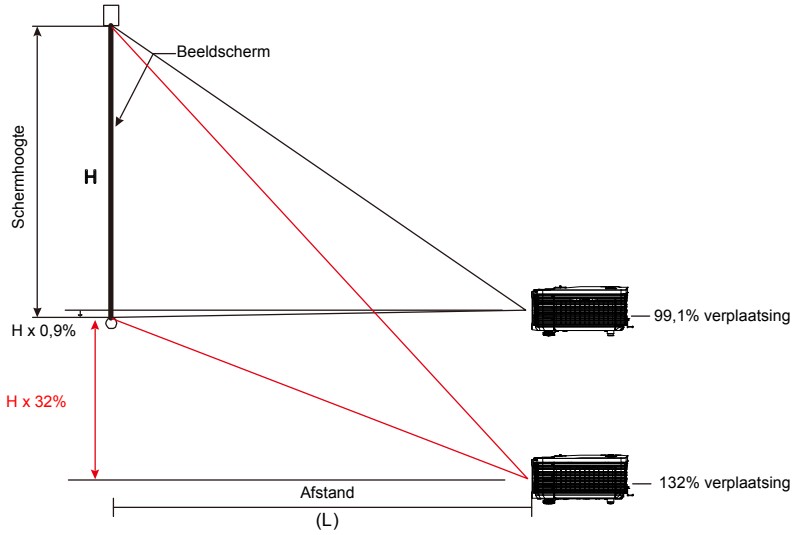

De horizontale beeldpositie aanpassen

Wanneer de lens in de middelste positie staat, kan de horizontale beeldpositie naar links of rechts worden aangepast tot maximaal 10,9% voor WXGA, 3,8% voor XGA, 10,3% voor 1080P, 10,3% voor WUXGA van de beeldbreedte. Let op dat de maximum verticale afstelling van de afbeeldingshoogte door de horizontale afbeeldingspositie kan worden beperkt. Het is bijvoorbeeld niet mogelijk om de maximum horizontale afbeeldingspositie te bereiken, als de verticale afbeeldingspositie het maximum heeft bereikt.

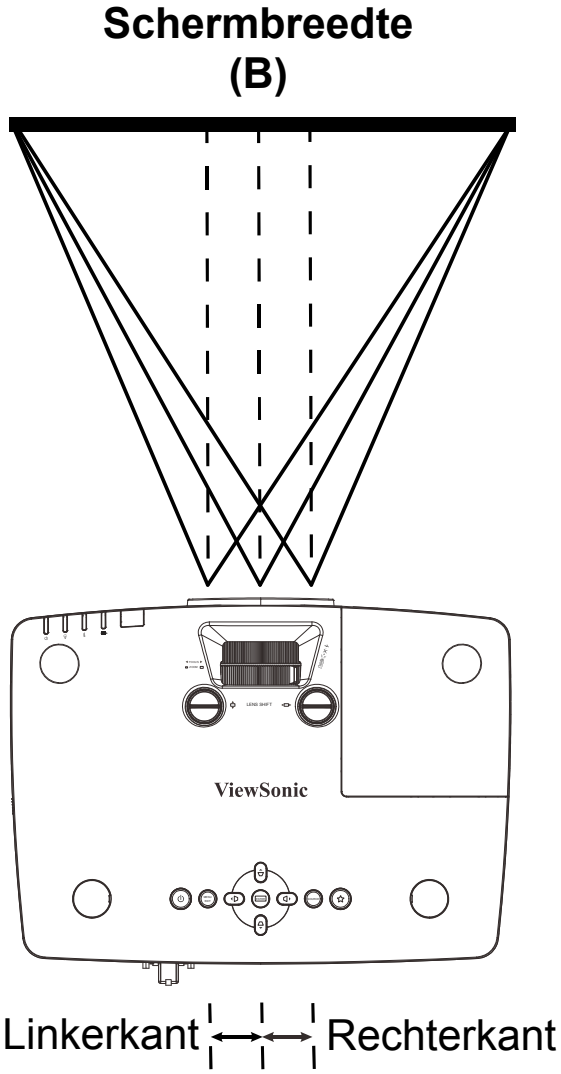

PRO9520WL	Wx10,9%	Wx10,9%
PRO9510L	Wx3,8%	Wx3,8%
PRO9530HDL	Wx10,3%	Wx10,3%
PRO9800WUL	Wx10,3%	Wx10,3%

Zoom, scherpstelling en trapezium instellen

1. Gebruik de bediening **Beeld - zoomen** (alleen op de projector) om de afmetingen van het geprojecteerde beeld te wijzigen.

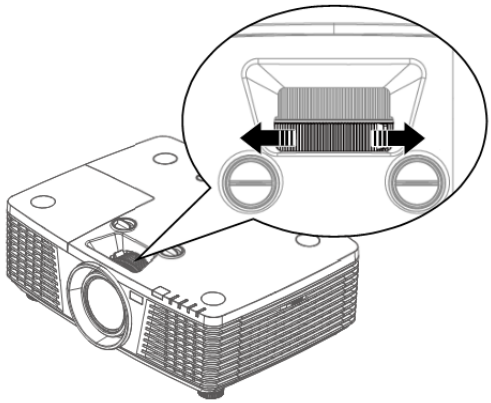

2. Gebruik de bediening **Beeld-scherpstellen** (alleen op de projector) om de scherpte van het geprojecteerde beeld te wijzigen.

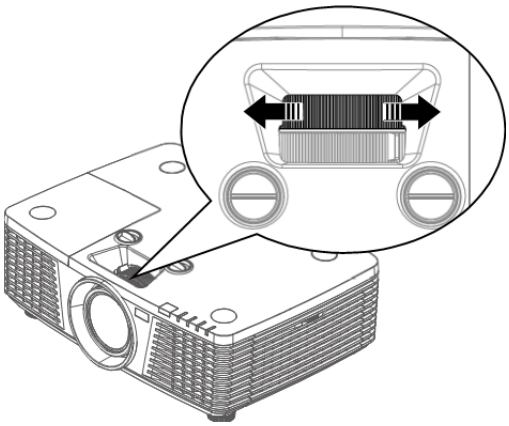

3. Druk op de cursorknopen ▲ / ▼ / ◀ / ▶ knoppen (op de projector of de afstandsbediening) voor het corrigeren van het verticale of horizontale trapeziumeffect van het beeld.

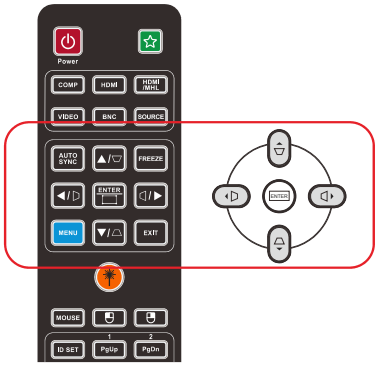

Afstandsbediening en OSD-venster

4. De bediening voor de trapeziumcorrectie verschijnt op het scherm.
Druk op ▲ / ▼ voor beeldcorrectie voor V Keystone.
Druk op ◀ / ▶ voor beeldcorrectie voor H Keystone.

Het volume aanpassen

8. Druk op de cursorknopen / op de afstandsbediening.
De volumeknop wordt weergegeven op het beeldscherm.

9. Druk op de knoppen / op de afstandsbediening of op de knoppen ◄ / ► op het toetsenblok om **Volume +/-** te regelen.

10 Druk op de knop om het volume te dempen (deze functie is alleen beschikbaar op de afstandbediening).

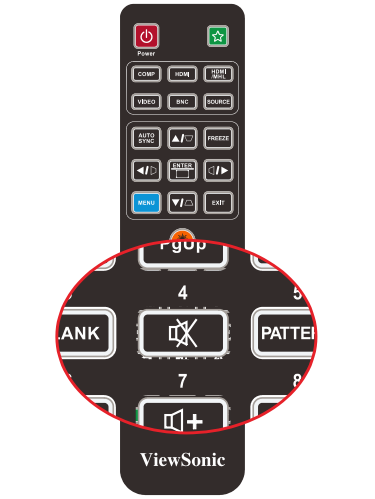

INSTELLINGEN OSD-MENU (ON-SCREEN DISPLAY)

Bedieningselementen OSD-menu

De projector heeft een OSD waarmee u beeldaanpassingen kunt uitvoeren en verschillende instellingen kunt wijzigen.

Navigeren in het OSD

U kunt de cursorknoppen op de afstandsbediening of bovenop de projector gebruiken om door de OSD te navigeren en deze te wijzigen. De volgende afbeelding toont de overeenkomende knoppen op de projector.

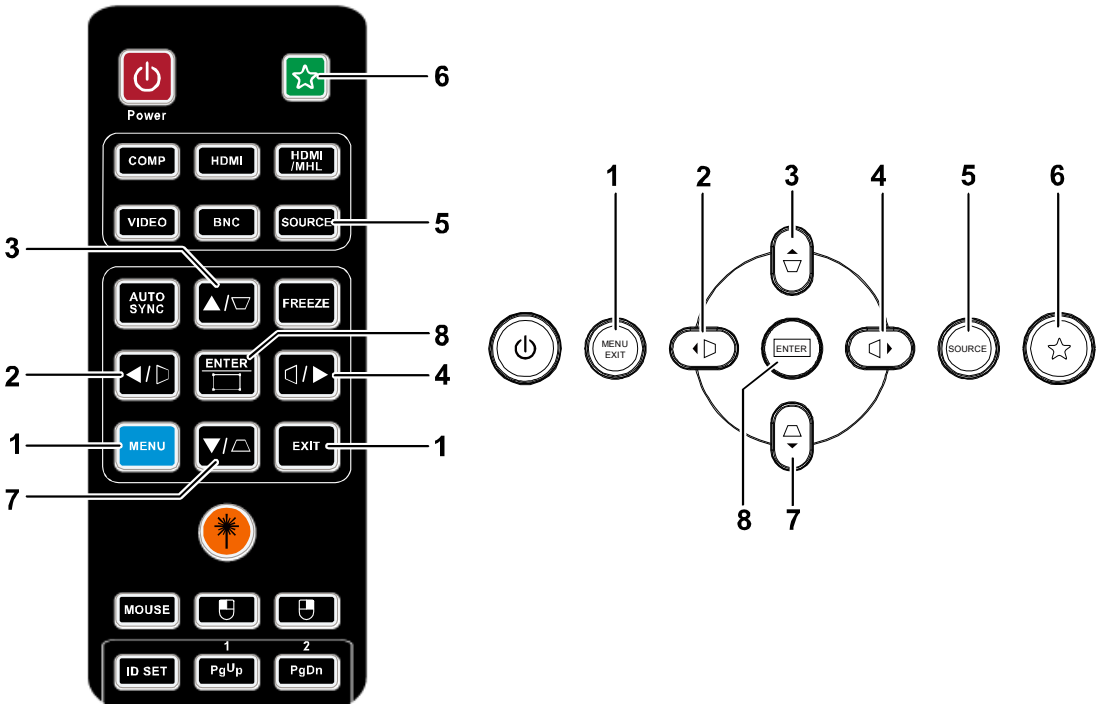

1. Druk op de knop **MENU** om het OSD te openen.
2. Er zijn vijf menu's. Druk op de cursorknoppen ◄ / ► om door de menu's te lopen.
3. Druk op de cursorknoppen ▲ / ▼ om omhoog of omlaag te gaan in een menu.
4. Druk op de cursorknoppen ◄ / ► om de waarden voor de instellingen te wijzigen.
5. Druk op **MENU** om het OSD te sluiten of een submenu te verlaten. Druk op de knop **EXIT** om terug te keren naar het vorige menu.

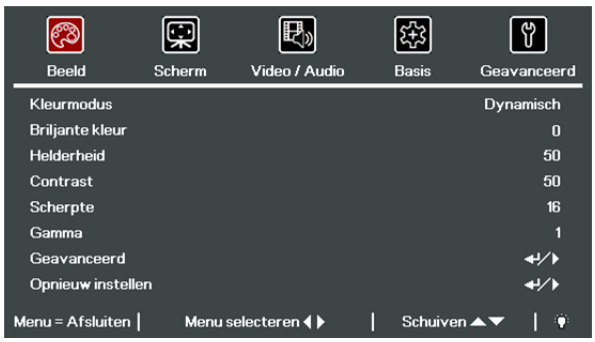

Opmerking:
Afhankelijk van de videobron is het mogelijk dat niet alle items in het OSD beschikbaar zijn. Zo kunnen de items **Horizontale/Verticale positie** in het menu **Scherm** alleen worden gewijzigd wanneer er een videobron op een pc is aangesloten. Items die niet beschikbaar zijn kunnen niet worden geopend en worden grijs weergegeven.

De OSD-taal instellen

Stel de OSD-taal in volgens uw voorkeur voordat u doorgaat.

1. Druk op de knop **MENU**. Druk op de cursorknopen ◄► om te navigeren naar **Basis**.

2. Druk op de cursorknopen ▲▼ tot **Taal** is gemarkeerd.

3. Druk op de cursorknopen ◄► tot de gewenste taal is gemarkeerd.
4. Druk tweemaal op de knop **MENU** om het OSD-te sluiten.

Overzicht OSD-menu

Gebruik de volgende afbeelding om snel een instelling te vinden of het bereik voor een instelling vast te stellen.

HOOFDMENU	SUBMENU			INSTELLINGEN
Beeld	Kleurmodus			Helderst, Dynamisch, Standaard, ViewMatch sRGB, Film, DICOM SIM, Gebruiker
	Brilliant Color			0~10
	Helderheid			0~100
	Contrast			0~100
	Scherpte			0~31
	Gamma			1 ~ 13 , DICOM SIM & sRGB
	Geavanceerd	Kleurtemperatuur		Warm, Normaal, Koud
		Kleurbeheer	Rood	tint, verzadiging, versterkign
			Groen	tint, verzadiging, versterkign
			Blauw	tint, verzadiging, versterkign
			Cyaan	tint, verzadiging, versterkign
			Magenta	tint, verzadiging, versterkign
			Geel	tint, verzadiging, versterkign
			Wit	Rood, Groen, Blauw
		Witbalans	R-versterking	0 ~ 200
			G-versterking	0 ~ 200
			B-versterking	0 ~ 200
			R-verschuiving	-100 ~ 100
			G-verschuiving	-100 ~ 100
			B-verschuiving	-100 ~ 100
	Opnieuw instellen			
Weergave	Horizontale positie			-5~5
	Verticale positie			-5~5
	Frequentie			0~31
	Meelopen			-5~5
	Automatisch			
Video / Audio	AGC			Ult, aan
	Kleurverzadiging			0~100
	Tint			0~100
	Overscannen			Uit, 1, 2, 3, 4, 5
	Closed Caption			Ult, aan
	Audio	Volume		0~10
		Geluid dempen		Ult, aan
		Actief audio uit		Uit, Mini, RCA
	Opnieuw instellen			

HOOFDMENU	SUBMENU			INSTELLINGEN
Basis	Taal			English, Français, Español, Português, 簡体中文, 繁體中文, Italiano, Svenska, Nederlands, Русский, Suomi, 한국어, العربية, Türkçe, 日本語, Polski, Português do Brasil, Ағылшын, Việt, Dansk, Deutsch, Norsk, Ελληνικά, Magyar, Čeština, ไทย
	Projectiepositie			Voor, Achter, Plafond, Achter + plafond
	Beeldverh.			Opvullen, 4:3, 16:9, Letter Box, Natief
	Mijn knop			Helderheid, Contrast, Kleurmodus, Kleurtemperatuur, Grote hoogte, Ondertiteling, Energiebesparingsmodus, Snel automatisch zoeken, Paneeltoetsvergrendeling, Opstartscherm, Schermopname, Auto, 3D, Status, OSD-bericht, Projectiepositie.
	Splash-scherm	Patroon		Uit, Testkaart, Notitieblok, Wereldkaart, Staaf, lattendiagram
		Splash-scherm		ViewSonic, Uit, Rood, Groen, Blauw, Gebruiker
		Schermopname		
	H/V- Keystone			H: -25 ~ +25 V: -30 ~ +30
	Geavanceerd	Veiligheidsvergrendeling		Uit, aan
		Paneel gesl.		Uit, aan
		Digitale zoom		-10~10
		Presentatietimer	Timer	Uit, aan
			Vooraf ingestelde tijd (min)	1-60
			Reset timer	
		Hoekinst.		H: 0~60 V:0~60
		Projector-ID		0~98
		Code afstandsb.		1~8
	Opnieuw instellen			

Hoofdmenu	Submenu			Instellingen
Geavanceerd	Snel autom. zoeken			Uit, aan
	Autom. Uit. (min.)			0~180
	Direct aan			Uit, aan
	Grote hoogte			Normaal, Grote hoogte
	Lampmodus			ECO , Normaal, Dynamisch ECO
	Geavanceerd	OSD-menu-instelling	Menupositie	Midden, Omlaag, Omhoog, Links, Rechts
			Doorzichtig menu	0%, 25%, 50%, 75%, 100%
			Menu Weergave	10~20
		Reset klok luchtfilter		
		Lampuren opnieuw instellen		
		Laagvermogen		Uit, Aan, Inschakelen via LAN
		Slaaptimer (min)		0~120
		3D	3D	Uit/DLP-Link, IR
			3D synchr. omkeren	Aan, Uit.
			3D-indeling	Frame Sequential, Top/Bottom, Side-By-Side, Frame Packing (3D Frame Packing HDMI source only)
		Netwerkinstelling	Netwerkstatus	Disconnect, Connect
			DHCP	Uit, aan
			IP-adres	0~255, 0~255, 0~255, 0~255
			Subnetmasker	0~255, 0~255, 0~255, 0~255
			Gateway	0~255, 0~255, 0~255, 0~255
			DNS	0~255, 0~255, 0~255, 0~255
			Toepassen	Annuleren, OK
	Alles opnieuw instellen			
	Status	Actieve bron		
		Video-informatie		
		Lampuren (Eco, Normaal, Dynamisch Eco)		
		Softwareversie		
		Serienummer		
		Uren luchtfilter		

Menu Beeld

Druk op de knop **MENU** om het **OSD**-menu te openen. Druk op de cursorknopen ◄► om naar het **menu Beeld**. Druk op de cursorknopen ▲▼ om omhoog of omlaag te gaan in het menu **Beeld**. Druk op de cursorknopen ◄► om de waarden voor de instellingen te wijzigen.

ITEM	BESCHRIJVING
Kleurmodus	Druk op de cursorknopen ◄► om de Kleurmodus in te stellen.
Briljante kleur	Druk op de cursorknopen ◄► om de waarde voor Briljante kleur aan te passen.
Helderheid	Druk op de cursorknopen ◄► om de helderheid van het scherm aan te passen.
Contrast	Druk op de cursorknopen ◄► om het contrast van het scherm aan te passen.
Scherpte	Druk op de cursorknopen ◄► om het scherpteniveau van het scherm in te stellen.
Gamma	Druk op de cursorknopen ◄► om de gammacorrectie van het scherm aan te passen.
Geavanceerd	Druk op de knop ↵ (Enter) / ► om het menu Geavanceerd te openen. Zie Geavanceerde functies op pagina 29.
Opnieuw instellen	Druk op de knop ↵ (Enter) / ► om alle instellingen opnieuw in te stellen naar de standaardwaarden.

Geavanceerde functies

Druk op de knop **MENU** om het **OSD**-menu te openen. Druk op de cursorknopen ◄► om naar het menu **Beeld** te gaan. Druk op ▼▲ om naar het menu **Geavanceerd** te gaan en druk vervolgens op ↵ (Enter) / ►. Druk op ▼▲ om omhoog en omlaag te gaan in het menu **Geavanceerd**.

ITEM	BESCHRIJVING
Kleurtemperatuur	Druk op de cursorknopen ◄► om de kleurtemperatuur aan te passen.
Kleurbeheerder	Druk op ↵ (Enter) / ► om het menu Kleurbeheerder te openen. Zie pagina 30 voor meer informatie over Kleurbeheerder.
Witbalans	Druk op ↵ (Enter) / ► om het submenu **Witbalans** te openen. Zie Witbalans op pagina 31.

Kleurbeheerder

Druk op ↵ (Enter)/► om het submenu **Kleurbeheerder** te openen.

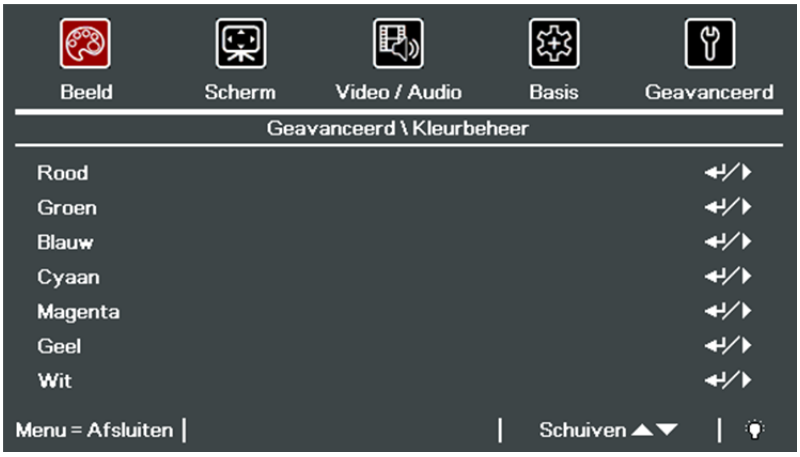

ITEM	BESCHRIJVING
Rood	Selecteer deze optie om Kleurbeheerder rood te openen. Druk op de cursorknopen ◄► om Tint, Verzadiging en Toename aan te passen.
Groen	Selecteer deze optie om Kleurbeheerder groen te openen. Druk op de cursorknopen ◄► om Tint, Verzadiging en Toename aan te passen.
Blauw	Selecteer deze optie om Kleurbeheerder blauw te openen. Druk op de cursorknopen ◄► om Tint, Verzadiging en Toename aan te passen.
Cyaan	Selecteer deze optie om Kleurbeheerder cyaan te openen. Druk op de cursorknopen ◄► om Tint, Verzadiging en Toename aan te passen.
Magenta	Selecteer deze optie om Kleurbeheerder magenta te openen. Druk op de cursorknopen ◄► om Tint, Verzadiging en Toename aan te passen.
Geel	Selecteer deze optie om Kleurbeheerder geel te openen. Druk op de cursorknopen ◄► om Tint, Verzadiging en Toename aan te passen.
Wit	Selecteer deze optie om Kleurbeheerder wit te openen. Druk op de cursorknopen ◄► om Rood, Groen en Blauw aan te passen.

Witbalans

Druk op ↵ (Enter)/► om het submenu **Witbalans** te openen.

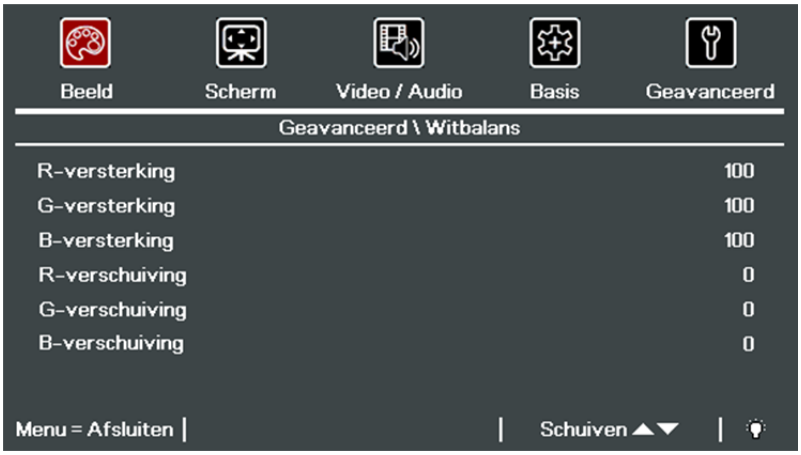

ITEM	BESCHRIJVING
R-versterking	Druk op de cursorknopen ◄► om de versterking van rood aan te passen.
G-versterking	Druk op de cursorknopen ◄► om de versterking van groen aan te passen.
B-versterking	Druk op de cursorknopen ◄► om de versterking van blauw aan te passen.
R-verschuiving	Druk op de cursorknopen ◄► om de verschuiving van rood aan te passen.
G-verschuiving	Druk op de cursorknopen ◄► om de verschuiving van groen aan te passen.
B-verschuiving	Druk op de cursorknopen ◄► om de verschuiving van blauw aan te passen.

Menu Weergave

Druk op de knop **MENU** om het **OSD**-menu te openen. Druk op de cursorknopen ◄► om naar het menu **Scherm** te gaan. Druk op de cursorknopen ▲▼ om omhoog of omlaag te gaan in het menu **Scherm**. Druk op de cursorknopen ◄► om de waarden voor de instellingen te wijzigen.

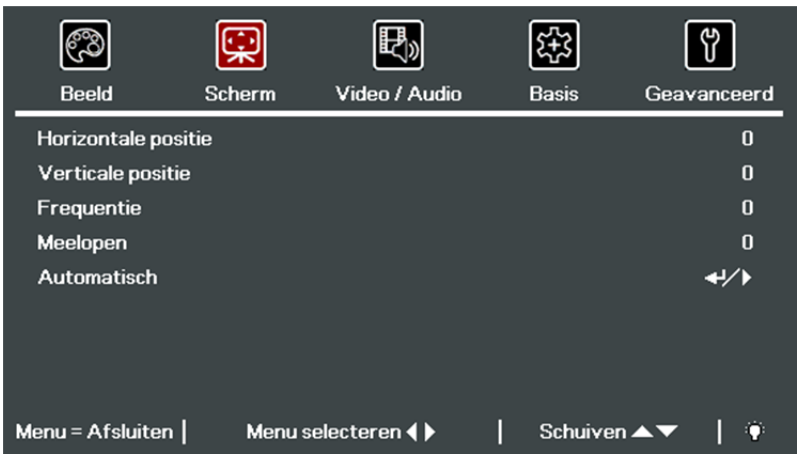

ITEM	BESCHRIJVING
Horizontale positie	Druk op de cursorknopen ◄► om de weergavepositie naar links of rechts aan te passen.
Verticale positie	Druk op de cursorknopen ◄► om de weergavepositie omhoog of omlaag aan te passen.
Frequentie	Druk op de cursorknopen ◄► om de A/D-bemonsteringsklok aan te passen.
Meelopen	Druk op de cursorknopen ◄► om het A/D-bemonsteringspunt aan te passen.
Automatisch	Druk op ↵ (Enter) / ► om de instellingen voor frequentie, meelopen en positie automatisch aan te passen.

Menu Video/Audio

Druk op de knop **MENU** om het **OSD**-menu te openen. Druk op de cursorknopen ◄► om naar het menu **Video/Audio** te gaan. Druk op de cursorknopen ▲▼ om omhoog of omlaag te gaan in het menu **Video/Audio**. Druk op de cursorknopen ◄► om de waarden voor de instellingen te wijzigen.

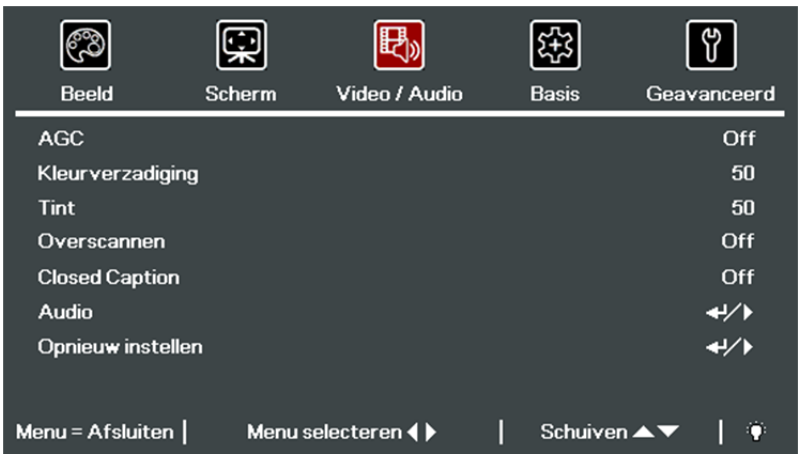

ITEM	BESCHRIJVING
AGC	Druk op de cursorknopen ◄► om het automatische versterkingsbeheer voor de videobron in of uit te schakelen.
Kleurverzadiging	Druk op de cursorknopen ◄► om de kleurverzadiging in te stellen.
Tint	Druk op de cursorknopen ◄► om de kleur/tint van de video in te stellen.
Overscannen	Druk op de cursorknopen ◄► om Video-overscan in of uit te schakelen.
Closed Caption	Druk op de cursorknopen ◄► om een ondertiteling in of uit te schakelen.
Audio	Druk op ↵ (Enter) / ► om het submenu Audio te openen. Zie Audio op pagina 34.
Opnieuw instellen	Druk op ↵ (Enter) / ► om alle instellingen opnieuw in te stellen naar de standaardwaarden.

Audio

Druk op ↵ (Enter)/► om het submenu **Audio** te openen.

ITEM	BESCHRIJVING
Volume	Druk op de cursorknopen ◄► om het audiovolume in te voeren en aan te passen.
Geluid dempen	Druk op de cursorknopen ◄► om de luidspreker te openen en in of uit te schakelen.
Actief audio uit	Druk op de cursorknopen ◄ ► om de aansluiting voor audio-uitvoer te selecteren. **Opmerking**: Als u Uit selecteert, wordt het geluid door de luidsprekers weergegeven.

Menu Basis

Druk op de knop **MENU** om het **OSD**-menu te openen. Druk op de cursorknopen ◄► om naar het menu **Basis** te gaan. Druk op de cursorknopen ▲▼ om omhoog of omlaag te gaan in het menu **Basis**. Druk op de cursorknopen ◄► om de waarden voor de instellingen te wijzigen.

ITEM	BESCHRIJVING
Taal	Druk op de cursorknopen ◄► om een ander lokalisatiemenu te selecteren.
Projectiestand	Druk op de cursorknopen ◄► om een andere projectie te kiezen.
Beeldverh.	Druk op de cursorknopen ◄► om de Beeldverh. voor de video in te stellen.
Mijn knop	Druk op de cursorknopen ◄► om de sneltoetsfunctie te selecteren.
Splash-scherm	Druk op ↵ (Enter) / ► om het menu Splash-scherm te openen.
H/V Keystone	Druk op de cursorknopen ◄►om de trapeziumcorrectie uit te voeren.
Geavanceerd	Druk op ↵ (Enter) / ► om het menu Geavanceerd te openen. Zie Menu Geavanceerd op pagina 40.
Opnieuw instellen	Druk op ↵ (Enter) / ► om alle instellingen opnieuw in te stellen naar de standaardwaarden (behalve Taal).

Splash-scherm

Druk op ↵ (Enter) / ► om het submenu **Logo** te openen.

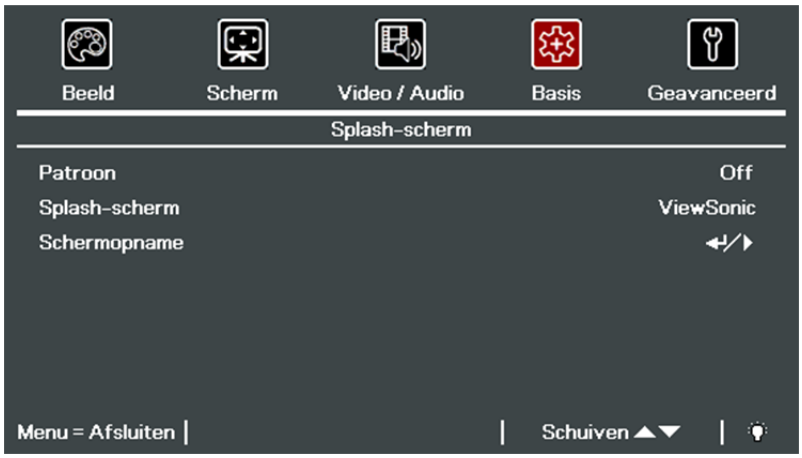

ITEM	BESCHRIJVING
Patroon	Druk op de cursorknopen ◄► om een ander patroon te kiezen.
Splash-scherm	Druk op de cursorknopen ◄► om het opstartlogo te kiezen.
Schermopname	Druk op ↵ (Enter) / ► om het scherm onmiddellijk vast te leggen op de huidige weergave.

H/V-keystone

Druk op de knop **MENU** om het **OSD**-menu te openen. Druk op de cursorknopen ◄► om naar het menu **Basis** te gaan. Druk op ▲▼ om naar het menu **H/V Keystone** te gaan en druk vervolgens op↵ (Enter) / ►. Druk op ▼▲ om verticale waarden aan te passen van -30 tot 30. Druk op de cursorknopen ◄► om horizontale waarden aan te passen van -25 tot 25.

Geavanceerde functies

Druk op de knop **MENU** om het **OSD**-menu te openen. Druk op de cursorknopen ◄► om naar het menu **Basis** te gaan. Druk op ▲▼ om naar het menu **Geavanceerd** te gaan en druk vervolgens op ↵ (Enter) of ►. Druk op ▼▲ om omhoog en omlaag te gaan in het menu **Geavanceerd**. Druk op de cursorknopen ◄► om de waarden voor de instelling te wijzigen.

ITEM	BESCHRIJVING
Veiligheidsvergrendeling	Druk op de cursorknopen ◄► om de functie Veiligheidsvergrendeling in of uit te schakelen.
Paneel gesl.	Druk op de cursorknopen ◄► om de paneeltoets te vergrendelen of te ontgrendelen.
Digitale zoom	Druk op de cursorknopen ◄► om het menu Digitale zoom aan te passen.
Presentatietimer	Druk op ↵ (Enter) / ► om het menu Presentatietimer te openen. Zie Presentatietimer op pagina 38.
Hoekinst.	Druk op ↵ (Enter) / ► om naar het menu Hoek aanpassen te gaan. Zie Hoekinst. op pagina 39.
Projector-ID	Druk op de cursorknopen ◄► om een projector-ID van twee cijfers van 00 tot 99 in te stellen.
Code afstandsb.	Druk op de cursorknopen ◄► om de afstandsbedieningscode in te stellen. Zie Code afstandsb. op pagina 9.

Presentatietimer

Met de functie Presentatietimer kunt u de presentatietijd weergeven op het scherm om u te helpen bij een beter tijdsbeheer wanneer u presentaties geeft.

ITEM	BESCHRIJVING
Timer	Druk op de cursorknopen ◄► om de presentatietimer in of uit te schakelen.
Vooraf ingestelde tijd (min)	Druk op de cursorknopen ◄► om Vooraf ingestelde tijd te selecteren (1 ~ 60 minuten)
Reset timer	Druk op ↵ (Enter) / ► om de timerinstellingen opnieuw in te stellen.

Hoekinst.

Druk op ↵ (Enter) / ► om naar het submenu **Hoekinst.** te gaan.

1. Druk op de cursorknoppen ▲ / ▼ om een hoek te kiezen en druk op **ENTER**.

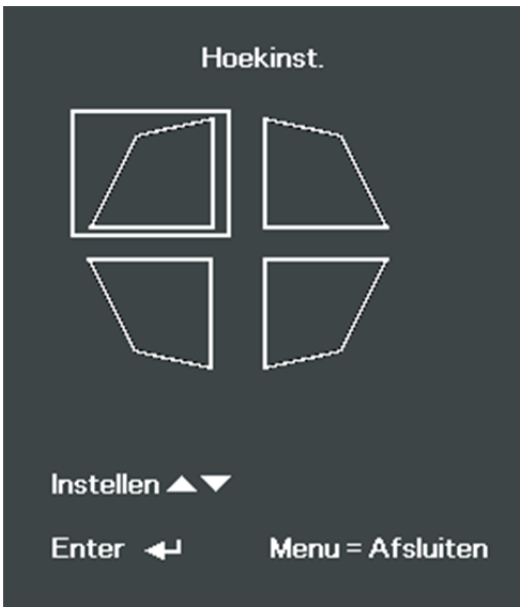

2. Druk op de cursorknoppen ▲ / ▼ om verticaal in te stellen en druk op de cursorknoppen ◄ / ► om horizontaal in te stellen.
3. Druk op **MENU** om de instellingen op te slaan en af te sluiten.

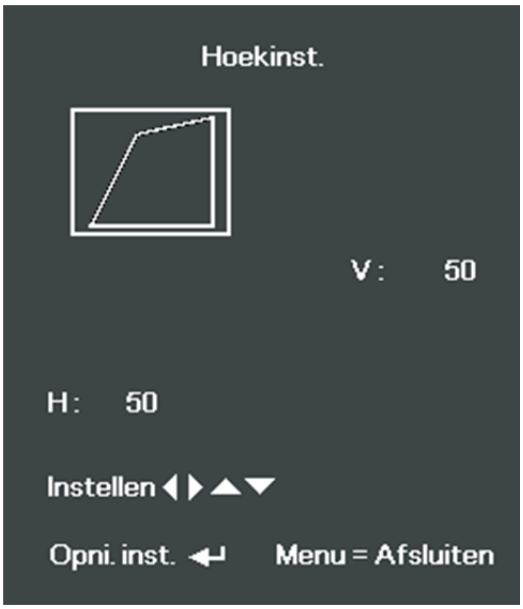

Menu Geavanceerd

Druk op de knop **MENU** om het **OSD**-menu te openen. Druk op de cursorknopen ◄► om naar het menu **Geavanceerd** te gaan. Druk op de cursorknopen ▲▼ om omhoog of omlaag te gaan in het menu **Geavanceerd**.

ITEM	BESCHRIJVING
Snel autom. zoeken	Druk op de cursorknopen ◄► om de automatische brondetectie in of uit te schakelen.
Autom. Uit (min).	Druk op de cursorknopen ◄► om het automatisch uitschakelen van de lamp wanneer er geen signaal is in of uit te schakelen.
Direct aan	Druk op de cursorknopen ◄► om het automatisch inschakelen wanneer er netstroom wordt geleverd, in of uit te schakelen
Grote hoogte	Druk op de cursorknopen ◄► om te schakelen tussen normale en hoge ventilatorsnelheden. **Opmerking:** Het is aanbevolen de hoge snelheid te selecteren wanneer de omgeving hoger gelegen is dan 1500m (4921ft).
Lampmodus	Druk op de cursorknopen ◄► om de lampmodus te selecteren voor een hogere helderheid of voor een lagere helderheid om de levensduur van de lamp te verlengen.
Geavanceerd	Druk op ↵ (Enter) / ► om het menu Geavanceerd te openen. Zie Geavanceerde functies op pagina 41.
Alles opnieuw instellen	Druk op ↵ (Enter) / ► om alle items opnieuw in te stellen naar de vooraf ingestelde fabriekswaarden.
Status	Druk op ↵ (Enter) / ► om het menu Status te openen. Zie pagina 54 voor meer informatie over Status.

Opmerking:
Dynamische ECO: Automatische energiebesparing volgens uw dynamische inhoud (30% max besparing op leeg scherm).

Extreem dimmen: 50 % energieverbruik door de lamp besparen door een leeg scherm (druk op de knop BLANK)

Geavanceerde functies

Druk op de knop **MENU** om het **OSD**-menu te openen. Druk op de cursorknopen ◄► om naar het menu **Geavanceerd** te gaan. Druk op ▲▼ om naar het menu **Geavanceerd** te gaan en druk vervolgens op ↵ (Enter) of ►. Druk op ▼▲ om omhoog en omlaag te gaan in het menu **Geavanceerd**. Druk op de cursorknopen ◄► om de waarden voor de instelling te wijzigen.

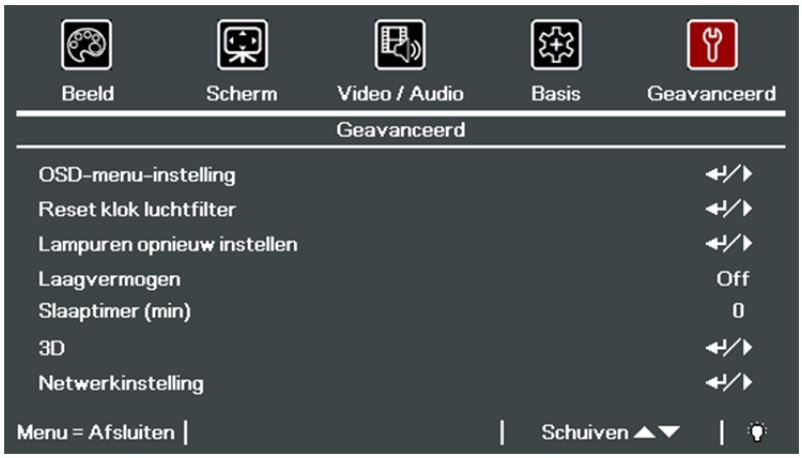

ITEM	BESCHRIJVING
OSD-menu-instelling	Druk op ↵ (Enter) / ► om het OSD-menu-instelling te openen. Zie pagina 42 voor meer informatie over OSD-menu-instelling.
Reset klok luchtfilter	Druk op ↵ (Enter) / ► om de luchtfiltertimer te resetten.
Lampuren opnieuw instellen	Na het vervangen van de lamp moet dit item opnieuw worden ingesteld. Zie pagina 42 voor meer informatie over Lampuren opnieuw instellen.
Laagvermogen	Druk op ◄► om Laagvermogen in of uit te schakelen of in te schakelen via LAN.
Slaaptimer (min)	Druk op de cursorknoppen ◄► om de slaaptimer te selecteren.
3D	Druk op ↵ (Enter) / ► om het 3D-menu te openen. Zie pagina 43 voor meer informatie over de instellingen 3D.
Netwerkinstelling	Druk op ↵ (Enter) / ► om het menu Netwerk te openen. Zie pagina 43 voor meer informatie over Netwerkinstelling.

Opmerking:
Over“**Inschakelen via LAN**”, RJ45 ondersteunt wekken in deze modus (onder 6 W) maar scalair niet

Opmerking:
Om te genieten van de 3D-functie, moet u eerst het afspelen van de film in 3D-instelling inschakelen. U kunt dit op uw dvd-speler vinden in het 3D-schijfmenu.

Om te genieten van de Netwerkfunctie op laag vermogen stand-by, stelt u Laagvermogen in op Aan en RS232 op Netwerk.

OSD-menu-instelling

ITEM	BESCHRIJVING
Menupositie	Druk op de knop ◄► om een andere OSD-locatie te selecteren.
Doorzichtig menu	Druk op de knop ◄► om het doorzichtigheidsniveau van de OSD-achtergrond te selecteren.
Menu Weergave	Druk op de knop ◄► om de vertraging voor de time-out van het OSD te selecteren.

Lampuren opnieuw instellen

Raadpleeg De lamptijd opnieuw instellen op pagina 58 om de urenteller van de lamp opnieuw in te stellen.

3D

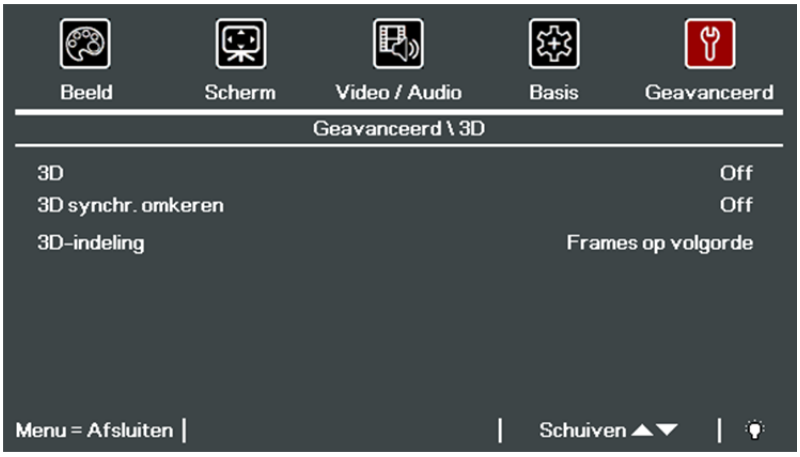

ITEM	BESCHRIJVING
3D	Druk op de cursorknopen ◄► om Uit, DLP-Link of IR te selecteren.
3D synchr. omkeren	Druk op de cursorknopen ◄► om 3D synchr. omkeren in of uit te schakelen.
3D-indeling	Druk op de cursorknopen ◄► om 3D-indeling in of uit te schakelen.

Netwerkinstelling

ITEM	BESCHRIJVING
Netwerkstatus	Toont de status van de netwerkverbinding.
DHCP	Druk op de cursorknopen ◄► om DHCP in of uit te schakelen. **Opmerking:** Als u DHCP uit selecteert, moet u de velden IP-adres, Subnetmasker, Gateway en DNS invullen.
IP-adres	Voer een geldig IP-adres in als DHCP is uitgeschakeld.
Subnetmasker	Voer een geldig subnetmasker in als DHCP is uitgeschakeld.
Gateway	Voer een geldig Gateway-adres in als DHCP is uitgeschakeld.
DNS	Voer een geldige DNS-naam in als DHCP is uitgeschakeld.
Toepassen	Druk op ↵ (Enter) / ► om de instellingen te bevestigen.

LAN_RJ45

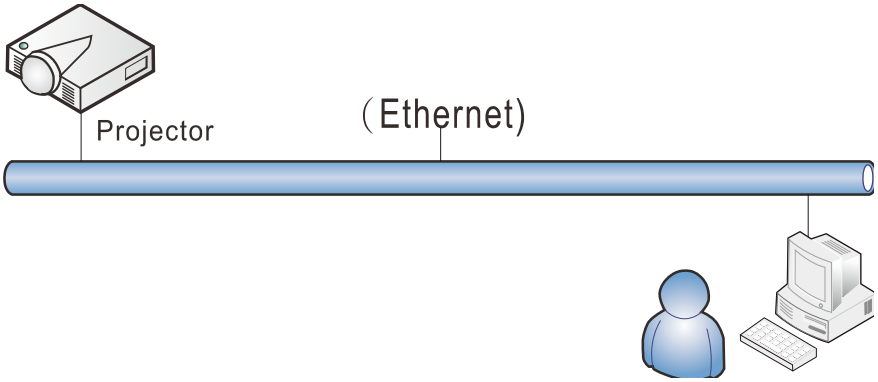

Mogelijkheden van aansluiting LAN-kabel

Afstandsbediening en beheer van een projector vanaf een pc (of laptop) via een bekabeld LAN is eveneens mogelijk. De compatibiliteit met bedieningskastjes van Crestron / AMX (Device Discovery) / Extron maken niet alleen gezamenlijk projectorbeheer in een netwerk mogelijk maar ook het beheer vanaf een bedieningspaneel in een browser op een pc (of laptop).

- ★ Crestron is een gedeponeerd handelsmerk van Crestron Electronics, Inc. in de Verenigde Staten.
- ★ Extron is een gedeponeerd handelsmerk van Extron Electronics, Inc. in de Verenigde Staten.
- ★ AMX is een gedeponeerd handelsmerk van AMX LLC in de Verenigde Staten.
- ★ PJLink heeft handelsmerk en logo-registratie aangevraagd in Japan, de Verenigde Staten en andere landen door JBMIA.

Ondersteunde externe apparaten

Deze projector wordt ondersteund door de opgegeven opdrachten van de Creston Electronics-controller en de bijbehorende software (zoals RoomView ®).
http://www.crestron.com/

Deze projector wordt ondersteund door AMX (Device Discovery).
http://www.amx.com/

Deze projector ondersteunt Extron-apparaten als referentie.
http://www.extron.com/

Voor meer informatie over de verschillende soorten externe apparaten die met de LAN/RJ45-poort verbonden kunnen worden voor bediening en beheer op afstand van de projector, evenals de bijbehorende opdrachten voor elk apparaat, kunt u rechtstreeks contact opnemen met het Support Service Team.

LAN_RJ45

1. Sluit een RJ45-kabel aan op RJ45-poorten op de projector en de pc (laptop).

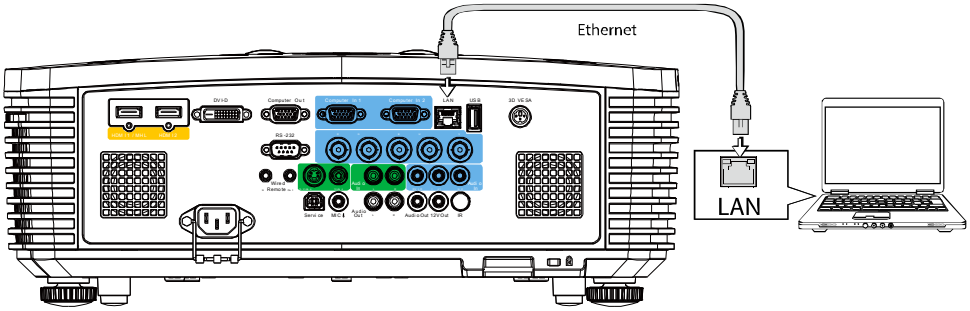

2. Selecteer op de pc (Laptop) **Start** → **Configuratiescherm**→ **Netwerk en internet**.

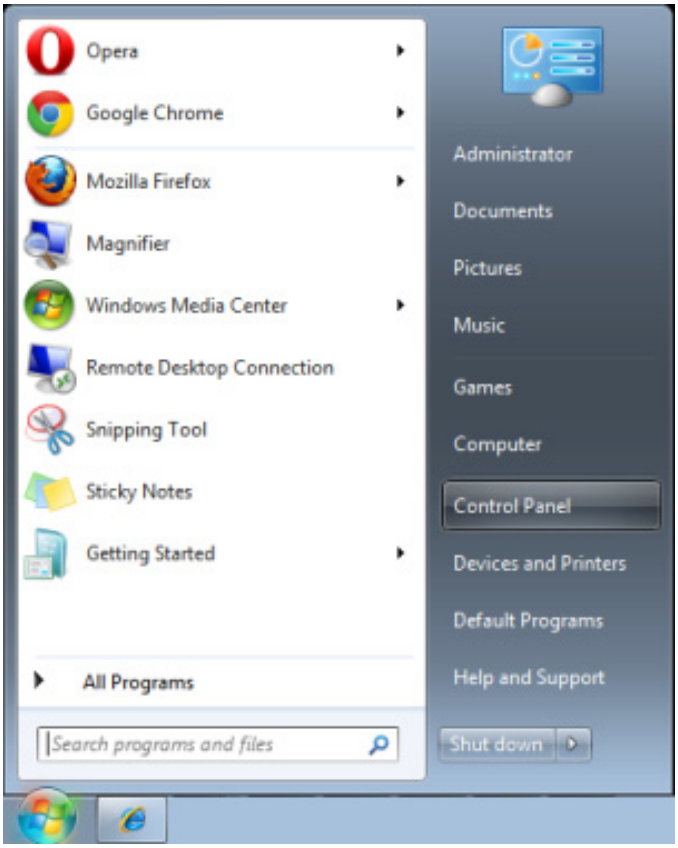

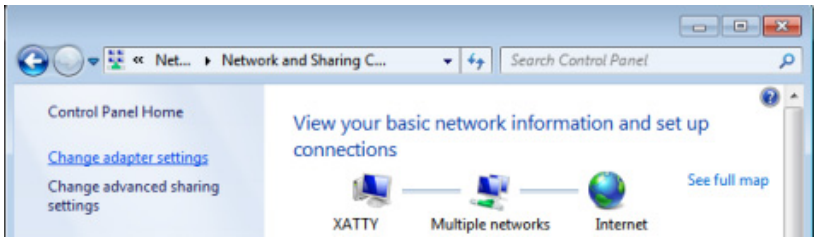

3. Klik met de rechtermuisknop op **LAN-verbinding** en selecteer **Eigenschappen**.

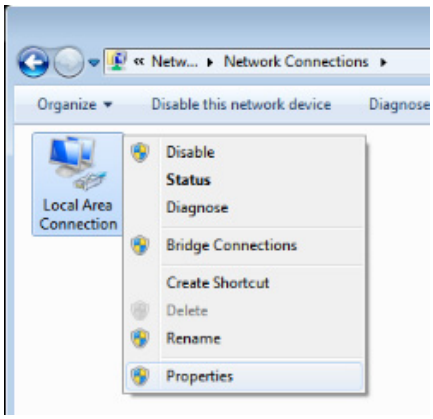

4. Selecteer in het venster **Eigenschappen** de tab **Netwerk** en selecteer **Internet Protocol (TCP/IP)**.
5. Klik op **Eigenschappen**.

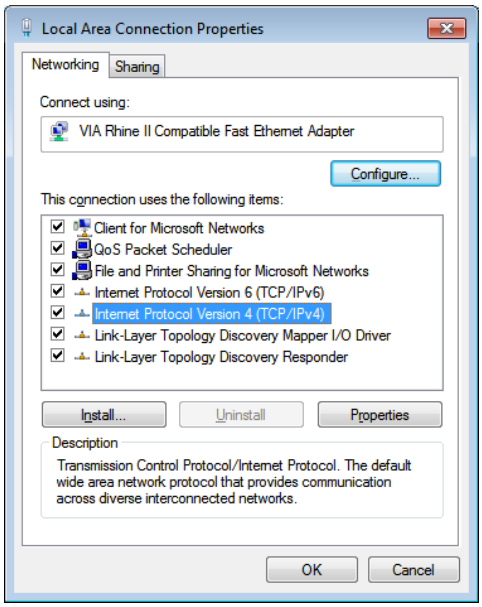

6. Klik op **Het volgende IP-adres gebruiken** vul het IP-adres en subnetmasker in en klik vervolgens op **OK**.

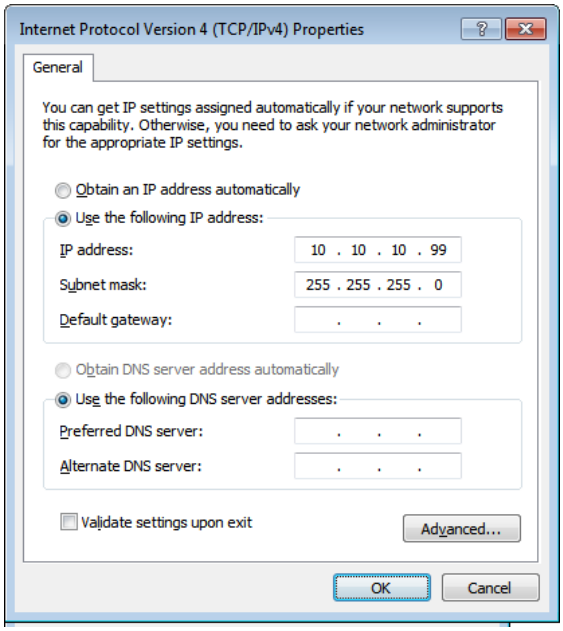

7. Druk op de projector op de knop **MENU**.
8. Selecteer **Geavanceerd** → **Geavanceerd** → **Netwerkinstelling**
9. In het venster **Netwerkinstelling** voert u het volgende in:
   - DHCP: Uit.
   - IP-adres: 10.10.10.10
   - Subnetmasker: 255.255.255.0
   - Gateway: 0.0.0.0
   - DNS-server: 0.0.0.0
10. Druk op ↵ (Enter) / ► om de instellingen te bevestigen.

    Open uw webbrowser.
    (bijvoorbeeld Microsoft Internet Explorer met Adobe Flash Player 9.0 of nieuwer).

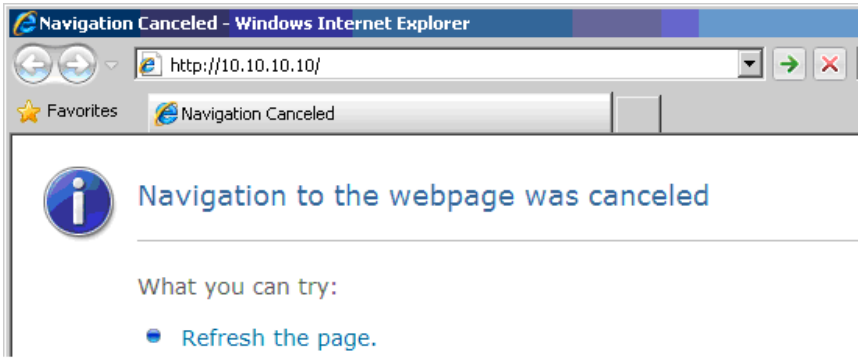

11. Voer in de adresbalk het volgende IP-adres in: 10.10.10.10.
12. Druk op ↵ (Enter) / ►.

    De projector is ingesteld voor extern beheer. De LAN/RJ45-functie wordt als volgt weergegeven:

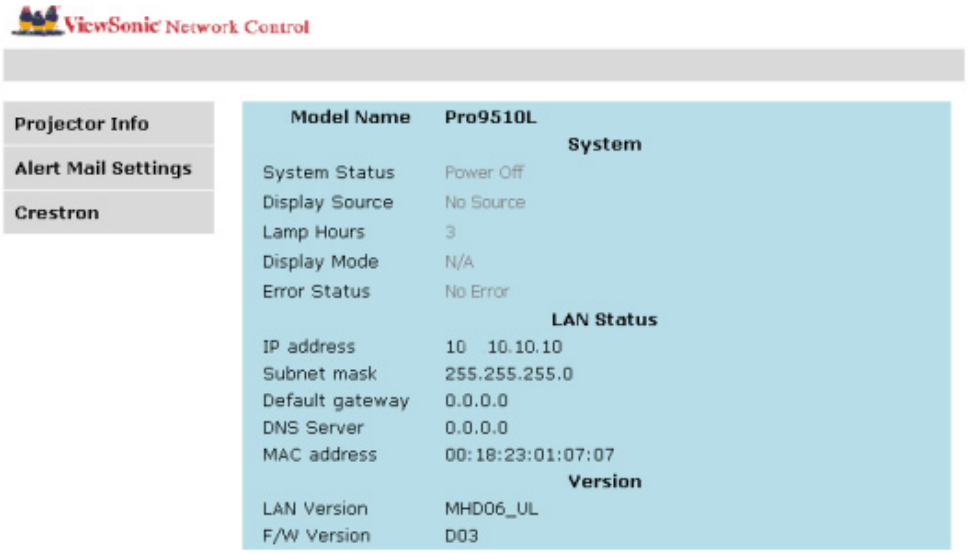

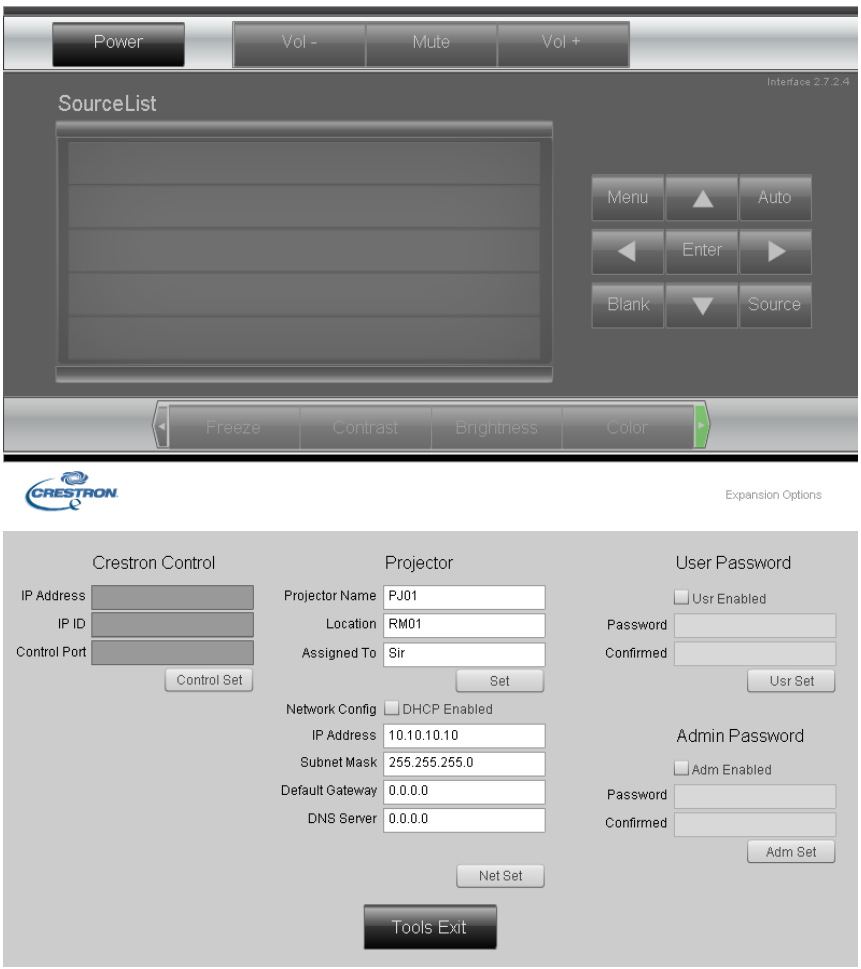

CATEGORIE	ITEM	INVOERLENGTE
Crestron-besturing	IP-adres	15
	IP-ID	3
	Poort	5
Projector	Projectornaam	10
	Locatie	10
	Toegewezen aan	10
Netwerkconfiguratie	DHCP (ingeschakeld)	(N.v.t.)
	IP-adres	15
	Subnetmasker	15
	Standaard gateway	15
	DNS-server	15
Gebruikerswachtwoord	Ingeschakeld	(N.v.t.)
	Nieuw wachtwoord	10
	Bevestigen	10
Beheerderswachtwoord	Ingeschakeld	(N.v.t.)
	Nieuw wachtwoord	10
	Bevestigen	10

Zie voor meer informatie http://www.crestron.com.

E-mailwaarschuwingen opstellen

1. Zorg ervoor dat de gebruiker toegang heeft tot de homepage van de LAN RJ45-functie via een webbrowser (bijvoorbeeld Microsoft Internet Explorer v6.01/v8.0).
2. Klik vanuit de homepagina op van LAN/RJ45 op **Alert Settings**.

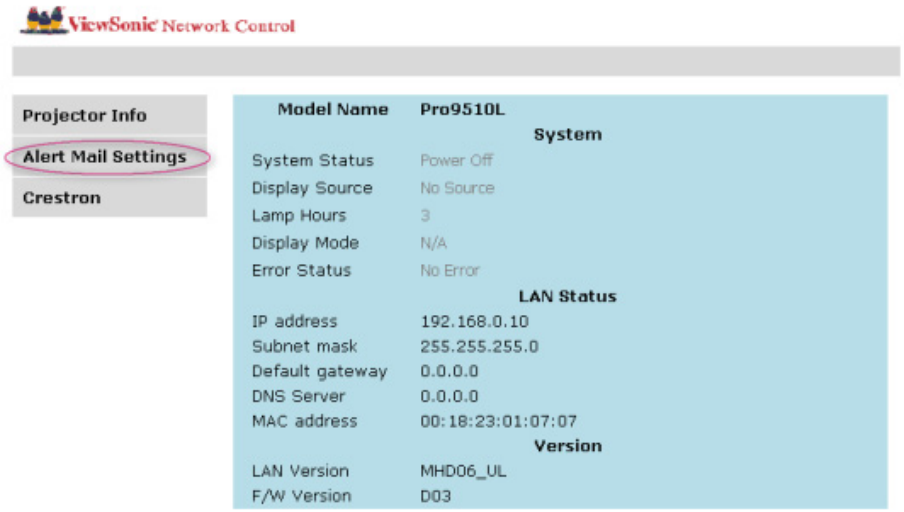

3. Deze inputvakjes in **Alert Settings** zijn standaard blanco.

4. Voor het versturen van een waarschuwingsmail voert u het volgende in:

   Het veld **SMTP** is de mailserver voor het versturen van e-mail (SMTP-protocol). Dit is een verplicht veld.

   Het veld **Aan** is het e-mailadres van de ontvanger (bijvoorbeeld de projectbeheerder). Dit is een verplicht veld.

   Het veld **Cc** verstuurt een duplicaat van de waarschuwing naar het gespecificeerde e-ma iladres. Dit is een optioneel veld (bijvoorbeeld de assistent van de projectbeheerder).

   Het veld **Van** is het e-mailadres van de verzender (bijvoorbeeld de projectbeheerder). Dit is een verplicht veld.

   Selecteer de waarschuwingscondities door het selecteren van de gewenste vakjes.

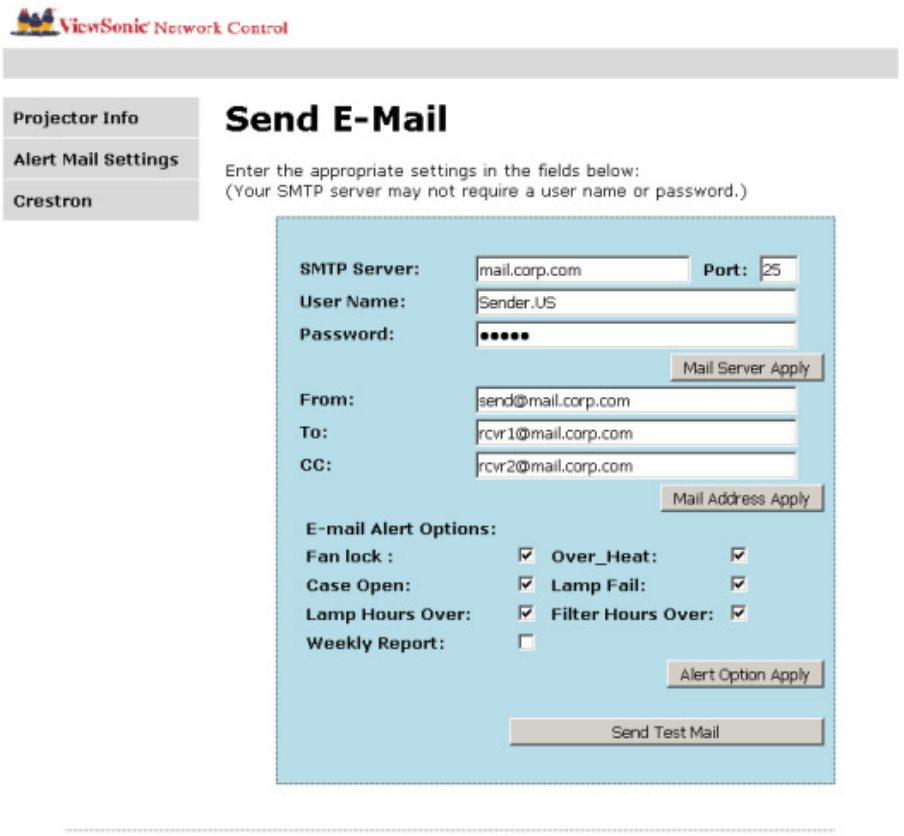

Opmerking: Vul alle velden als gespecificeerd in. De gebruiker kan op **Send Test Mail** klikken om te testen wat de juiste instelling is. Voor het verzenden van een e-mailwaarschuwing, moet u waarschuwingscondities selecteren en een bestaand e-mailadres invoeren.

RS232 op Telnet-functie

Behalve een projector die is aangesloten op de RS232-interface met "Hyper-Terminal"-communicatie via een speciale RS232-bediening, is er een alternatieve RS232-bediening, de zogenaamde “RS232 op TELNET” voor de LAN/RJ45 interface.

Snelstartgids voor “RS232 op TELNET”

Haal het IP-adres op de OSD van de projector op.

Controleer of de laptop of pc de webpagina van de projector kan bereiken.

Controleer of de instelling van "Windows Firewall" is uitgeschakeld als de "TELNET"-functie wordt uitgefilterd door de laptop of pc.

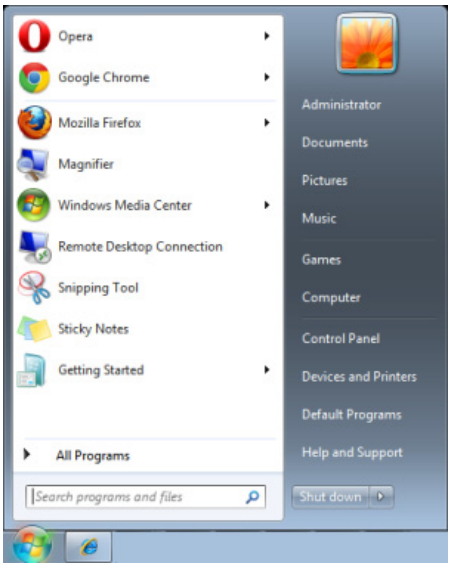

Start => Alle programma's => Bureau-accessoires => Opdrachtprompt

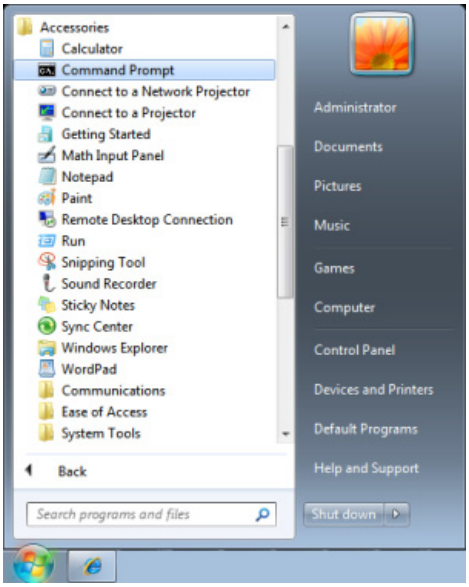

Typ de opdracht als volgt:

telnet ttt.xxx.yyy.zzz 23 (“Enter”-toets ingedrukt)

(**ttt.xxx.yyy.zzz**: IP-adres van de projector)

Als de Telnet-verbinding is opgezet en de gebruiker beschikt over de RS232-opdrachtinvoer, wordt de RS232-opdracht uitgevoerd na het indrukken van "Enter".

TELNET inschakelen in Windows VISTA / 7 / 8

Standaard wordt voor Windows VISTA / 7 / 8, “TELNET” niet geïnstalleerd. Maar de gebruiker kan hier toch over beschikken via "Windows-onderdelen in- of uitschakelen"

Open het Configuratiescherm in Windows VISTA / 7 / 8

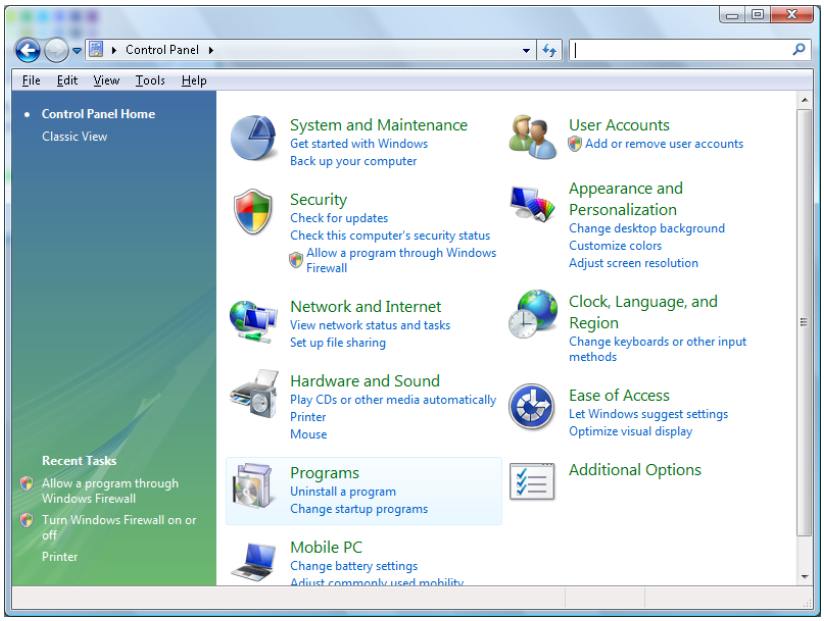

Klik op "Programma's

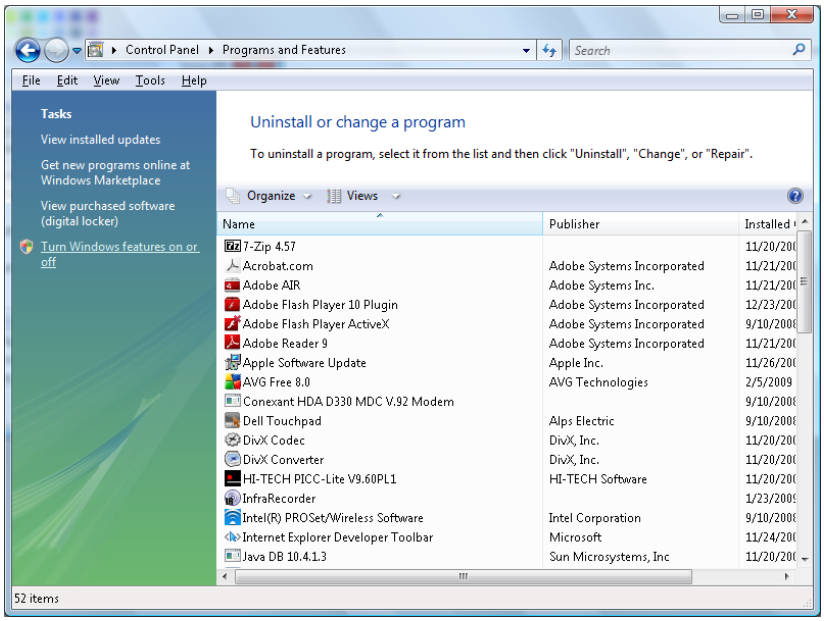

Selecteer "Windows-onderdelen in- of uitschakelen"

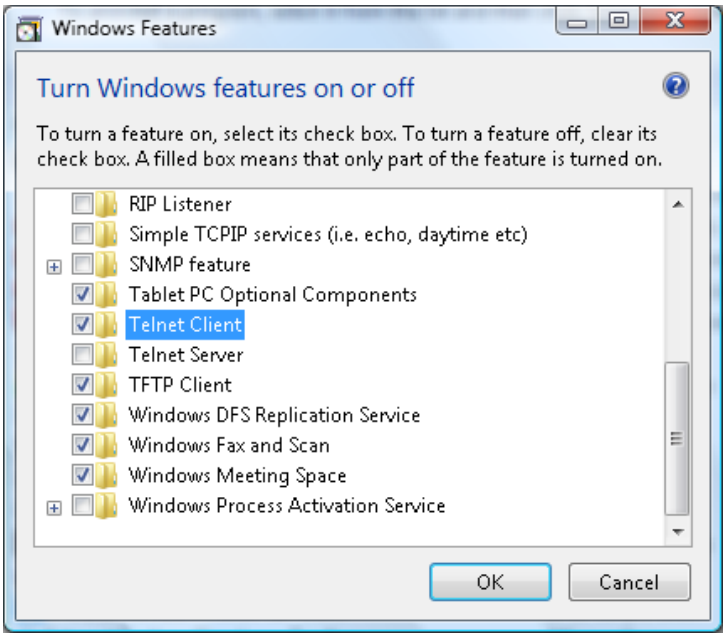

Selecteer de optie "Telnet-client" en druk op de knop "OK".

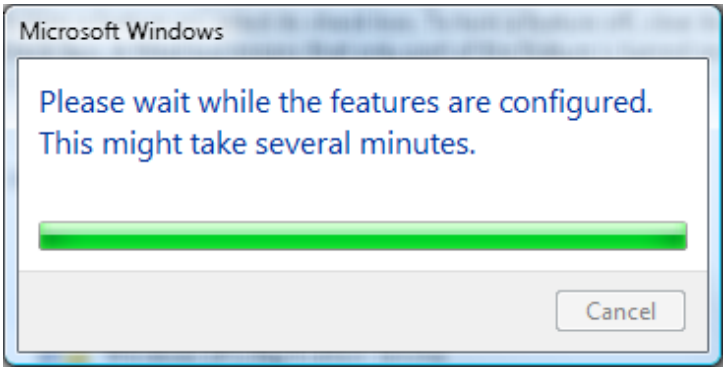

Specificatieblad voor “RS232 op TELNET” :

1. Telnet: TCP
2. Telnetpoort: 23

   (neem voor meer informatie contact op met de service-agent of het team).
3. Telnet hulpprogramma: Windows “TELNET.exe” (console mode)
4. Normaal verbinding verbreken voor RS232-op-Telnet: Sluit de Windows Telnet-client direct nadat de TELNET-verbinding is gemaakt
5. Beperking 1 voor Telnet-bediening: Voor een Telnet-bedieningstoepassing zijn minder dan 50 bytes beschikbaar.

   Beperking 2 voor Telnet-bediening: Voor een volledige RS232-opdracht voor Telnet-bediening zijn minder dan 26 bytes beschikbaar.

   Beperking 3 voor Telnet-bediening: De minimale vertraging voor de volgende RS232-opdracht is 200 (ms).

   (*, In het in Windows ingebouwde hulpprogramma “TELNET.exe" zorgt het indrukken van de “Enter”-toets voor “Carriage-Return” en “New-Line” code.)

Status

Druk op de cursorknopen ▲▼ om omhoog of omlaag te gaan in het menu **Geavanceerd**. Selecteer het submenu **Status** en druk op ↵ (Enter) / ► om het submenu **Status** te openen.

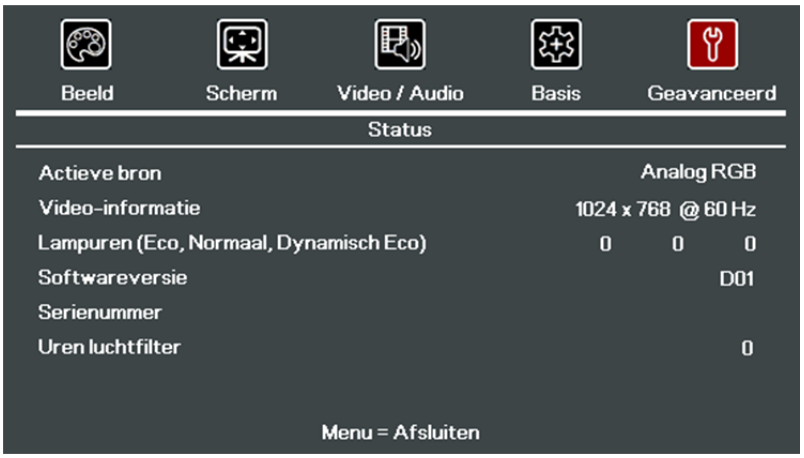

ITEM	BESCHRIJVING
Actieve bron	Toont de geactiveerde bron.
Video-informatie	Toont resolutie/video-informatie voor RGB-bron en de kleurenstandaard voor de videobron.
Lampuren (Eco, Normaal, Dynamisch Eco)	De informatie over de gebruikte lamptijd wordt weergegeven.
Softwareversie	Versie systeemsoftware weergeven
Serienummer	Toont het serienummer van het product.
Uren luchtfilter	Geeft het aantal uren weer dat het lampfilter gebruikt wordt.

De projectielamp vervangen

De projectielamp moet worden vervangen wanneer deze is uitgebrand. U mag de lamp alleen vervangen door een gecertificeerd onderdeel dat u kunt bestellen bij uw lokale verdeler.

Belangrijk:

a. De projectielamp die in dit product wordt gebruikt, bevat een kleine hoeveelheid kwik.

b. Gooi dit product niet weg met het gewone huisvuil.

c. Het verwijderen van dit product moet gebeuren in overeenstemming met de voorschriften van uw lokale instanties.

Waarschuwing:

zorg dat u de projector minstens 30 minuten voordat u de lamp vervangt, uitschakelt en van de stroom loskoppelt. Als u dat niet doet, kunt u ernstige brandwonden oplopen.

Opgelet:

in uitzonderlijke gevallen kan de lamp uitbranden tijdens normaal gebruik waardoor glasstof of scherven worden vrijgegeven uit de ventilatie-uitlaat op de achterkant.

Zorg dat u het glasstof niet inademt of het glasstof en de scherven niet aanraakt. Dit kan letsels veroorzaken.

Houd uw gezicht altijd uit de buurt van de ventilatie-uitlaat zodat u geen letsels oploopt door gas of gebroken scherven van de lamp.

Wanneer u de lamp uit de aan het plafond gemonteerde projector verwijdert, moet u controleren of er niemand onder de projector staat. Er kunnen glasscherven vallen als de lamp is uitgebrand.

ALS EEN LAMP ONTPLOFT

Als een lamp ontploft, kunnen gas en scherven in de projector verspreid raken en kunnen ze uit de ventilatieuitlaat komen. Het gas bevat giftig kwik.

Open ramen en deuren voor ventilatie.

Als u het gas inademt of als de scherven van de gebroken lamp in uw ogen of mond terecht komen, moet u onmiddellijk een arts raadplegen.

1. Zet de voeding van de projector uit door op de **AAN/UIT**-knop te drukken.
2. Laat de projector gedurende minstens 30 minuten afkoelen.
3. Koppel de voedingkabel los.

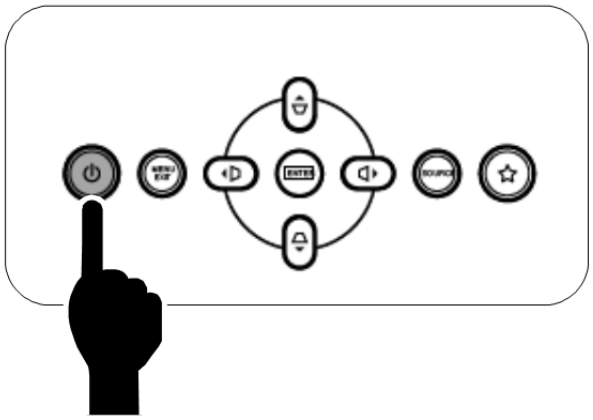

4. Ontgrendel het lid van de lamp.

5. Trek het lid omhoog en verwijder het.

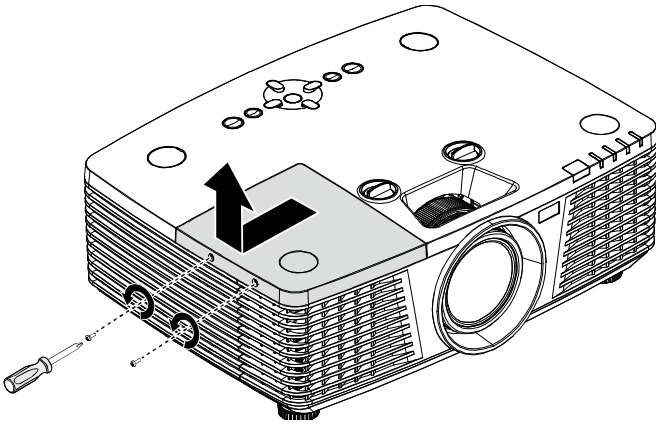

6. Gebruik een schroevendraaier om de schroeven van de lampmodule te verwijderen.

7. Trek de lampmodule uit.

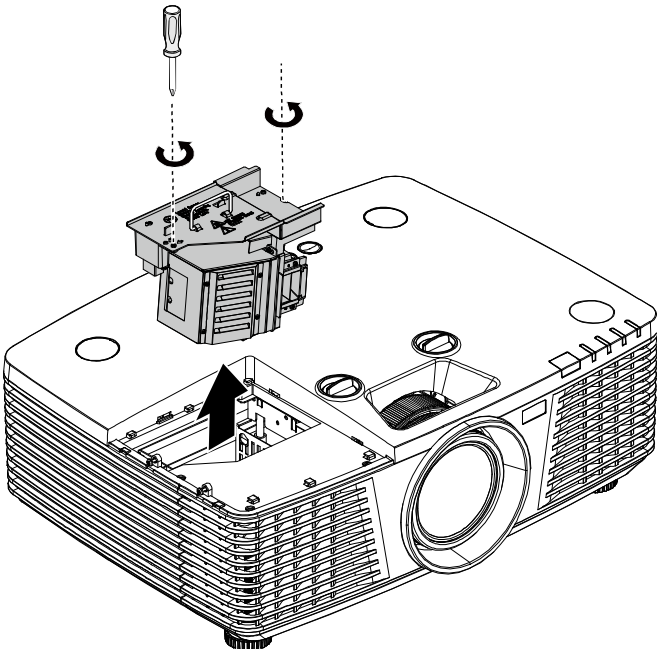

8. Voer stap 1 tot 7 in omgekeerde volgorde uit om de nieuwe lampmodule te installeren.

Lijn de lampmodule tijdens de installatie uit op de aansluiting en zorg dat deze waterpas staat om schade te voorkomen.

Opmerking:
de lampmodule moet stevig op zijn plaats zitten en de lampaansluiting moet correct worden aangesloten voordat u de schroeven vastmaakt.

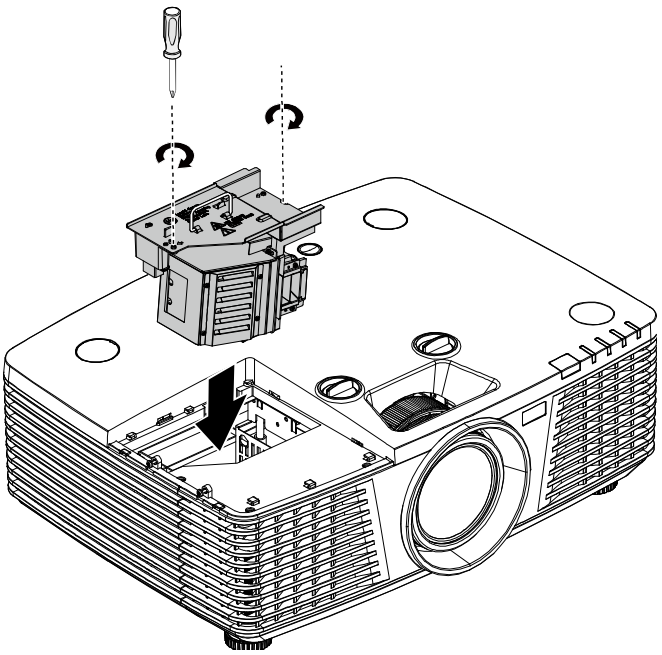

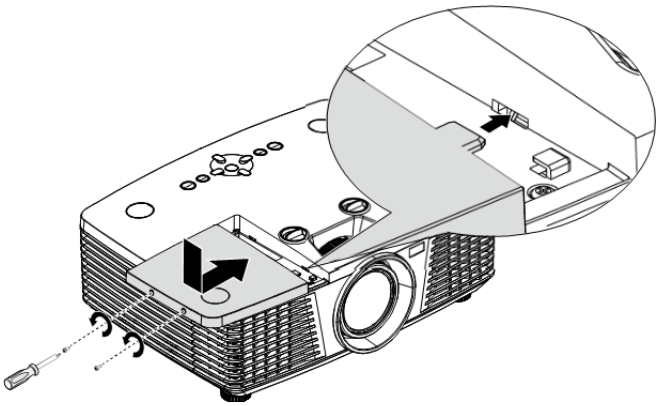

De lamptijd opnieuw instellen

Nadat u de lamp hebt vervangen, moet u de teller van de lampuren opnieuw op nul instellen. Volg de onderstaande instructies:

1. Druk op de knop **MENU** om het OSD-menu te openen.

2. Druk op de cursorknopen ◄► om naar het menu **Geavanceerd** te gaan. Druk op de cursorknop om omlaag te gaan naar **Geavanceerd**.

3. Druk op de cursorknopen ▼▲ om omlaag te gaan naar **Lampuren opnieuw instellen**.

4. Druk op ↵ (Enter) / ►.

Een berichtenscherm wordt weergegeven.

5. Druk op de cursorknopen ▼▲◄► om de lampuren opnieuw in te stellen.

6. Druk op de knop **MENU** om terug te keren naar **Geavanceerd**.

De projector reinigen

Door stof en vuil te verwijderen van de projector, kunt u genieten van een probleemvrij gebruik.

Waarschuwing:
1. zorg dat u de projector minstens 30 minuten voordat u de reiniging start, uitschakelt en van de stroom loskoppelt. Als u dat niet doet, kunt u ernstige brandwonden oplopen.

2. Gebruik alleen een vochtige doek bij het reinigen. Zorg dat er geen water binnendringt door de ventilatie-openingen op de projector.

3. Als er een beetje water in de projector binnendringt tijdens het reinigen, moet u deze gedurende meerdere uren losgekoppeld van de stroom laten drogen in een goed geventileerde ruimte voordat u het apparaat opnieuw gebruikt.

4. Als er veel water in de projector loopt tijdens het reinigen, moet u de projector laten repareren.

De lens reinigen

De meeste camerawinkels verkopen reinigingsmiddelen voor optische lenzen. Volg de onderstaande instructies voor het schoonmaken van de projectorlens.

1. Breng een beetje optische lensreiniger aan op een schone, zachte doek. (Breng het reinigingsproduct niet direct aan op de lens.)
2. Veeg de lens voorzichtig schoon in een cirkelbeweging.

Opgelet:
1. gebruik geen schurende reinigingsmiddelen of oplosmiddelen.

2. Om verkleuring of vervaging te voorkomen, moet u ervoor zorgen dat er geen reinigingsmiddel op de projectorbehuizing terecht komt.

De behuizing reinigen

Volg de onderstaande instructies voor het schoonmaken van de projectorbehuizing.

1. Veeg stof af met een schone, vochtige doek.
2. Bevochtig de doek met warm water en een zacht schoonmaakmiddel (zoals gebruikt voor de was) en veeg vervolgens de behuizing schoon.
3. Spoel alle schoonmaakmiddelen uit de doek en veeg de projector opnieuw af.

Opgelet:
om verkleuring of vervaging van de behuizingen te voorkomen, mag u geen schurende, op alcohol gebaseerde reinigingsmiddelen gebruiken.

Het luchtfilter reinigen

Zie het volgende voor het reinigen van het luchtfilter.

1. Open de grendel om de filterdeur te openen.

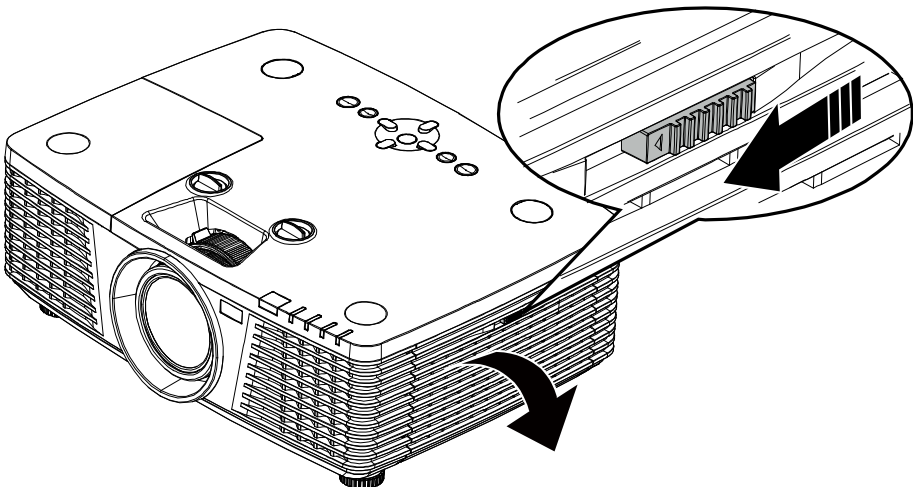

2. Verwijder het filter.

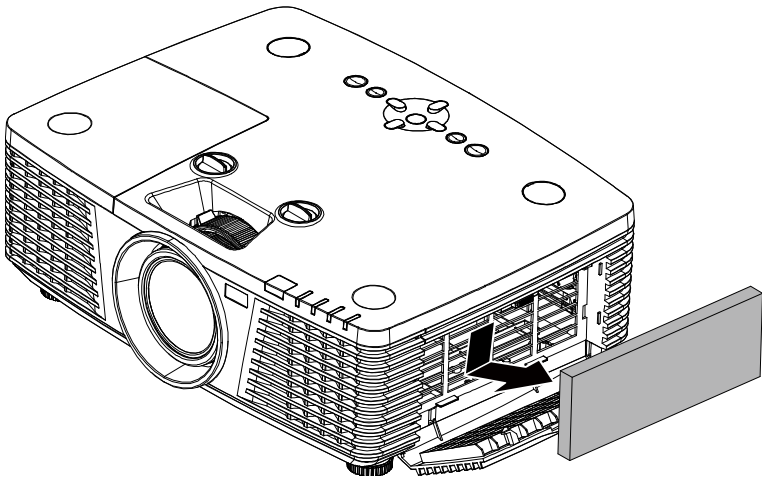

3. Gebruik een stofzuiger om het stof weg te zuigen.

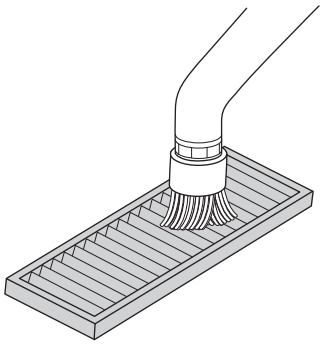

Opmerking:
1. Gebruik de zachte borstel als u het filter zuigt om schade te voorkomen.

2. Was het filter niet met water. Daardoor kan het filter verstoppen.

4. Plaats het filter terug.

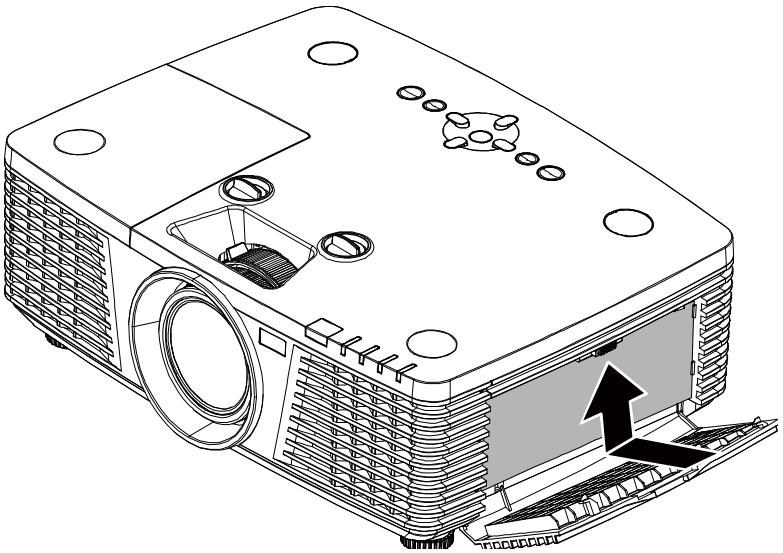

5. Sluit de filterdeur en sluit de grendel.

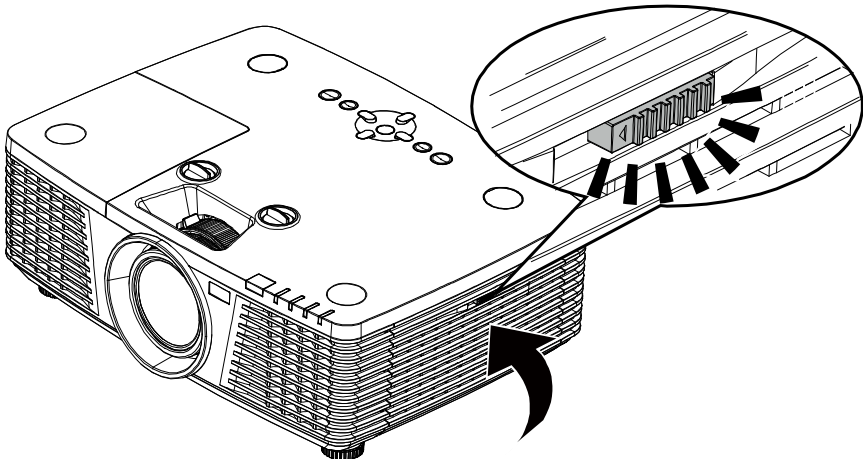

6. Schakel de projector in en reset de timer luchtfilter nadat de luchtfiltermodule is vervangen.
   Resetten timer luchtfilter:
   Druk op **MENU >** Selecteer **Geavanceerd >> Geavanceerd** en selecteer **Timer luchtfilter reset.** Druk op ↵ (Enter) / ► om de luchtfiltertimer te resetten.

⚠ **Belangrijk:**
De Filter-LED licht op als het filter onderhouden moet worden (1000 uur).
Gebruik een nieuw filter als het filter beschadigd is.

De fysieke vergrendeling gebruiken

De Kensington beveiligingssleuf gebruiken

Als u zich zorgen maakt over de beveiliging, bevestigt u de projector met het Kensington-slot en een beveiligingskabel aan een vast object.

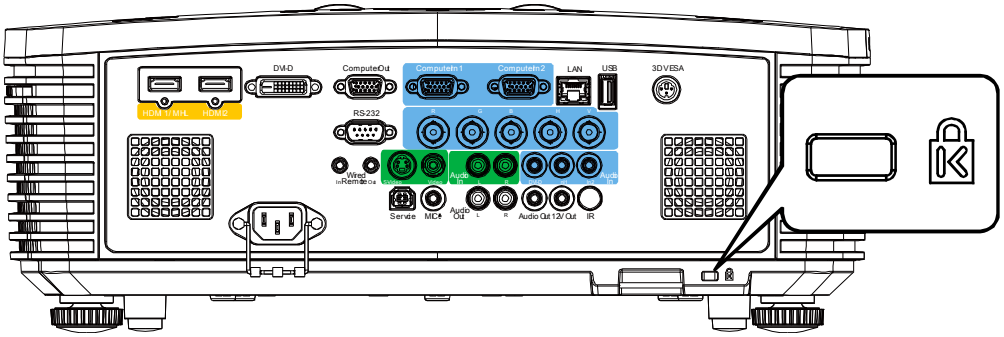

Opmerking:
neem contact op met uw verkoper voor meer informatie over het aanschaffen van een geschikte Kensington-beveiligingskabel.

Het beveiligingsslot komt overeen met het MicroSaver-beveiligingssysteem van Kensington. Als u opmerkingen hebt, kunt u contact opnemen via: Kensington, 2853 Campus Drive, San Mateo, CA 94403, U.S.A. Tel: 800-535-4242, http://www.Kensington.com.

Het beveiligingsbalkslot gebruiken

Naast de functie voor de wachtwoordbeveiliging en het Kensington-slot, helpt de Security Bar Opening bij het beschermen van de projector tegen onbevoegd gebruik.

Raadpleeg de volgende afbeelding.

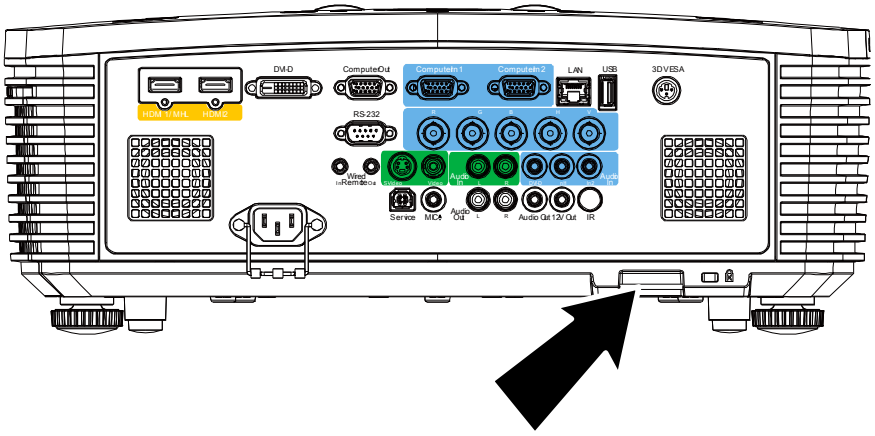

Algemene problemen en oplossingen

Deze richtlijnen bieden tips voor het oplossen van problemen die zich kunnen voordoen tijdens het gebruik van de projector. Als het probleem zich blijft voordoen, kunt u contact opnemen met uw verkoper voor hulp.

In veel gevallen wordt urenlang naar een oplossing gezocht en wordt uiteindelijk vastgesteld dat het eigenlijk slechts om een losse aansluiting ging. Controleer het volgende voordat u doorgaat naar de probleemspecifieke oplossingen.

- Gebruik een ander elektrisch toestel om te controleren of het stopcontact werkt.
- Controleer of de projector is ingeschakeld.
- Controleer of alle aansluitingen goed vast zitten.
- Controleer of het aangesloten apparaat is ingeschakeld.
- Controleer of een aangesloten pc niet in slaapstand staat.
- Zorg er voor dat een aangesloten notebook is ingesteld voor een extern scherm. (Dat is meestal mogelijk door een Fn-toetscombinatie op het notebook in te drukken.)

Tips voor het oplossen van problemen

Probeer in elk probleemspecifiek gedeelte de stappen uit in de voorgestelde volgorde. Hierdoor zult u het probleem sneller kunnen oplossen.

Probeer het probleem te lokaliseren en vermijd zo het vervangen van niet-defecte onderdelen.

Als u bijvoorbeeld de batterijen vervangt en het probleem zich blijft voordoen, plaatst u de originele batterijen terug en gaat u naar de volgende stap.

Houd bij welke stappen u onderneemt om het probleem op te lossen. Deze informatie kan nuttig zijn wanneer u belt voor technische ondersteuning of wanneer onderhoudstechnici u deze vragen.

LED-foutberichten

FOUTCODEBERICHTEN	VOEDING-LED	LAMP-LED	TEMPERATUUR-LED	FILTER LED
Lamp gereed	Blauw	UIT	UIT	UIT
Start	Knippert (oranje)	UIT	UIT	UIT
Afkoelen	Knippert (oranje)	UIT	UIT	UIT
Te hoge temperatuur	UIT	UIT	AAN	UIT
Waarschuwing timer luchtfilter (over of gelijk aan 1000 uur)	AAN	UIT	UIT	AAN
T1 fout	3x knipperen	1x knipperen	UIT	UIT
Fout sensor warmteonderbreking	4x knipperen	UIT	UIT	UIT
G794 fout	4x knipperen	4x knipperen	UIT	UIT
Lamp defect	5x knipperen	UIT	UIT	UIT
Ballast temp over	5x knipperen	1x knipperen	UIT	UIT
Ballast circuit kortsluiting	5x knipperen	2x knipperen	UIT	UIT
Einde levensduur lamp gedetecteerd	5x knipperen	3x knipperen	UIT	UIT
Lamp is niet opgelicht	5x knipperen	4x knipperen	UIT	UIT
Lamp is tijdens normale werking uitgegaan.	5x knipperen	5x knipperen	UIT	UIT
Lamp gedoofd tijdens aanloopfase	5x knipperen	6x knipperen	UIT	UIT
Lampvoltage te laag	5x knipperen	7x knipperen	UIT	UIT
Ballast fout	5x knipperen	8x knipperen	UIT	UIT
Ballast communicatiefout	5x knipperen	10x knipperen	UIT	UIT
Ballast temp over	5x knipperen	11x knipperen	UIT	UIT
Oververhitting lamp storing 1	5x knipperen	12x knipperen	UIT	UIT
Oververhitting lamp storing 2	5x knipperen	13x knipperen	UIT	UIT
Lamp storing 1	5x knipperen	14x knipperen	UIT	UIT
Lamp storing 2	5x knipperen	15x knipperen	UIT	UIT
Storing ventilator 1	6x knipperen	1x knipperen	UIT	UIT
Storing ventilator 2	6x knipperen	2x knipperen	UIT	UIT
Storing ventilator 3	6x knipperen	3x knipperen	UIT	UIT
Storing ventilator 4	6x knipperen	4x knipperen	UIT	UIT
Storing ventilator 5	6x knipperen	5x knipperen	UIT	UIT
Behuizing open	7x knipperen	UIT	UIT	UIT
DMD-fout	8x knipperen	UIT	UIT	UIT
Fout kleurwiel	9x knipperen	UIT	UIT	UIT

In het geval van een fout, koppelt u de voedingskabel los en wacht u ongeveer één (1) minuut voordat u de projector opnieuw opstart. Als de LED POWER of LAMP nog steeds knippert of als de LED Boven temperatuur oplicht, moet u contact opnemen met uw servicecentrum.

Beeldproblemen

Probleem: er verschijnt geen beeld op het scherm

1. Controleer de instellingen van uw notebook of desktop PC.
2. Schakel alle apparatuur uit en start deze opnieuw op in de juiste volgorde.

Probleem: het beeld is wazig

1. Stel de **Scherpstelling** af op de projector.
2. Druk op de knop **AUTO SYNC** op de afstandsbediening.
3. Controleer of de afstand van de projector tot het scherm binnen het opgegeven bereik valt.
4. Controleer of de projectorlens schoon is.

Probleem: het beeld is breder bovenaan of onderaan (trapezoïde effect)

1. Plaats de projector zo loodrecht mogelijk ten opzichte van het scherm.
2. Gebruik de knop **Keystone** op de afstandsbediening of de projector om het probleem te corrigeren.

Probleem: het beeld is omgekeerd.

Controleer de instelling **Projectie** in het menu **Basis** van het OSD.

Probleem: het beeld is gestreept.

1. Stel de instellingen **Frequentie** en **Meelopen** in het menu **Scherm** van het OSD in op de standaardinstellingen.
2. Om zeker te zijn dat het probleem niet wordt veroorzaakt door een aangesloten pc-videokaart, sluit u het apparaat aan op een andere computer.

Probleem: het beeld is plat zonder contrast

Stel de instelling **Contrast** in het menu **Beeld** van het OSD af.

Probleem: De kleur van het geprojecteerde beeld komt niet overeen met het bronbeeld

1. Stel de instelling **Gamma** in het menu **Beeld** van het OSD af.
2. Stel de instelling **Kleurtemperatuur** in het menu **Beeld**->**Geavanceerd** van het OSD af.

Lampproblemen

Probleem: er komt geen licht uit de projector

1. Controleer of de voedingskabel goed is aangesloten.
2. Controleer of de stroombron werkt door deze te testen met een ander elektrisch apparaat.
3. Herstart de projector in de juiste volgorde en controleer of de POWER-LED oplicht.
4. Als u de lamp onlangs hebt vervangen, probeer dan de lampaansluitingen opnieuw in te stellen.
5. Vervang de lampmodule.
6. Stop de oude lamp terug in de projector en breng de projector naar de reparatiedienst.

Probleem: de lamp gaat uit

1. De lamp kan worden uitgeschakeld door stroompieken. Sluit de voedingskabel opnieuw aan. Druk op de voedingsknop zodra de POWER-LED oplicht.
2. Vervang de lampmodule.
3. Stop de oude lamp terug in de projector en breng de projector naar de reparatiedienst.

Problemen met de afstandsbediening

Probleem: de projector reageert niet op de afstandsbediening

1. Richt de afstandsbediening naar de sensor voor de afstandsbediening op de projector.
2. Controleer of het pad tussen de afstandsbediening en de sensor niet gehinderd wordt.
3. Schakel alle TL-lampen in de kamer uit.
4. Controleer de polariteit van de batterij.
5. Vervang de batterijen.
6. Schakel andere infraroodapparaten in de directe omgeving ui.
7. Laat de afstandsbediening repareren.

Audioproblemen

Probleem: Er is geen geluid

1. Stel het volume in op de afstandsbediening.
2. Stel het volume van de geluidsbron in.
3. Controleer de aansluiting van de audiokabel.
4. Test de uitgang van de audiobron met andere luidsprekers.
5. Laat de projector een onderhoudsbeurt geven.

Probleem: Het geluid is vervormd

1. Controleer de aansluiting van de audiokabel.
2. Test de uitgang van de audiobron met andere luidsprekers.
3. Laat de projector een onderhoudsbeurt geven.

De projector laten repareren

Als u het probleem niet kunt oplossen, moet u de projector laten repareren. Verpak de projector in de originele verpakking. Voeg een beschrijving bij van het probleem, samen met een controlelijst van de stappen die u hebt ondernomen tijdens uw pogingen om het probleem op te lossen: De informatie kan nuttig zijn voor onderhoudstechnici. Bezorg de projector terug op de plaats waar u het apparaat hebt aangeschaft voor reparatie.

HDMI V & A

V. Wat is het verschil tussen een "standaard" HDMI-kabel een een "High Speed" HDMI-kabel?

HDMI Licensing, LLC heeft onlangs aangekondigd dat kabels zullen worden getest als Standaard of High-Speed kabels.

- Standaard (of “categorie 1”) HDMI-kabels zijn getest voor snelheden van 75 Mhz of tot 2,25 Gbps, wat overeenkomt met een 720p/1080i-signaal.
- High Speed (of “categorie 2”) HDMI-kabels zijn getest voor snelheden van 340 Mhz of tot 10,2 Gbps, de hoogste bandbreedte die op dit moment beschikbaar is over een HDMI-kabel, en kan met succes 1080p-signalen verwerken van de bron, inclusief signalen met een verhoogde kleurendiepte en/of verhoogde vernieuwingsgraad. High-Speed-kabels kunnen ook schermenmet een hogere resolutie ondersteunen, zoals WQXGA cinema monitoren (met een resolutie van 2560 x 1600).

V. Hoe gebruik ik HDMI-kabels die langer zijn dan 10 meter?

Een groot aantal HDMI Adopters werken aan HDMI-oplossingen waardoor de effectieve afstand van een kabel toeneemtvan het standaardbereik van 10 meter tot veel grotere lengten. Deze bedrijven maken een groot aantal verschillende oplossingen waaronder actieve kabels (waarbij actieve elektronica in de kabels is ingebouwd die het signaal versterken en een groter bereik geven), repeaters, versterkers en CAT5/6- en glasvezeloplossingen.

V. Hoe kan ik zien of een kabel een HDMI-gecertificeerde kabel is?

Alle HDMI-producten moeten door de fabrikant worden gecertificeerd als onderdeel van de HDMI Compliance Test Specification. Maar in sommige gevallen bevatten kabels het HDMI-logo terwijl ze niet goed zijn getest. HDMI Licensing, LLC onderzoekt deze gevallen actief om er voor te zorgen dat het HDMI handelsmerkcorrect wordt gebruikt. We adviseren gebruikers om hun kabels bij een betrouwbare bron en een vertrouwd bedrijf te kopen.Zie voor gedetailleerder informatie:

Zie voor uitgebreide informatie http://www.hdmi.org/learningcenter/faq.aspx#49

Specificaties

Modelnaam		PRO9510L	PRO9520WL	PRO9530HDL	PRO9800WUL
Beeldschermtype		0,7" XGA, S600HB	0,65" WXGA, S450	0,65" 1080P, S600	0,67" WUXGA, S600HB
Resolutie		1024x768	1280x800	1920x1080p	1920x1200
Projectiebereik		1 tot 10 meter			
Grootte projectiescherm		22,3"~378,6"	20,7" ~ 351,7"	21,2" ~ 361,4"	21,8" ~ 371,4"
Projectielens		Handmatig scherpstellen/handmatig zoomen			
Spreidingsverhouding		1,3-2,21	1,32 ~ 2,24	1,25~2,13	1,25~2,13
Trapeziumcorrectie	**Verticaal**	±30° voor ±30 stappen			
	Horizontaal	±25° voor ±25 stappen			
Projectiemethoden		Voor, Achter, Bureau / Plafond (achter, voor)			
Gegevenscompatibiliteit		VGA, SVGA, XGA, SXGA, SXGA+, UXGA, WUXGA bij 60 hz, Mac			
SDTV/ EDTV/ HDTV		480i, 480p, 720p, 1080i, 1080p			
Videocompatibiliteit		NTSC/ NTSC 4.43, PAL (B,G,H,I), SECAM			
H-sync		15, 31 – 91,4kHz			
V-sync		24 - 30Hz, 47 - 120Hz			
Veiligheidscertificaat		FCC-B, cUL, UL, CB, CE, CCC, KC, NOM, C-tick, TUV, PSB			
Gebruikstemperatuur		5° tot 40°C			
Relatieve bedrijfsvochtigheid		10% tot 85% (geen condensatie)			
Bedrijfshoogte		Zeespiegel tot 10.000 voet @ 23 °C			
Omgevingsopslagvoorwaarde		-10° tot 60°C, 5% tot 95% (geen condensatie)			
Afmetingen		445mm (B) x 325,5mm (H) x 167mm (D)			
Gewicht		8,29 kg			
Voeding		AC universeel 100 - 240, standaard @ 110VAC (100 - 240)/+-10%			
Stroomverbruik		480 W (normaal) , 380 W (ECO), <0,5 W (stand-by), <3 W (wekken door LAN)			
Lamp		370 W (Normaal) / 280 W (Eco)			
Luidspreker		7 W RMS x 2			
Ingangen		VGA x 2			
		DVI-D x 1			
		S-Video x 1			
		5 BNC (RGBHV) x 1			
		Mini-aansluiting stereo x 3			
		Composiet-Video x 1			
		HDMI (MHL) x 1, HDMI x 1			
		Audio-ingang RCA (R/L) x 1			
		Microfoon mini jack x 1			
		USB-type A x 1			

Uitgangen	VGA x 1
	Audio-ingang RCA (R/L) x 1
	Pc-audio-aansluiting x 1
	3D-Sync x 1
Besturingsaansluitingen	RS-232C x 1
	RJ45 x 1
	Schermactivering: DC aansluiting x 1 (DC12V 200m A uitvoerfunctie)
	Afstandsbediening met snoer in x 1
	Afstandsbediening met snoer uit x 1
	USB Type-B (voor onderhoud x 1)
Beveiliging	Kensington beveiligingssleuf
	Veiligheidsbalk

Opmerking: Voor vragen over productspecificaties moet u contact opnemen met uw leverancier.

Projectie-afstand tegenover projectiegrootte

PRO9510L / PRO9520WL / PRO9530HDL / PRO9800WUL

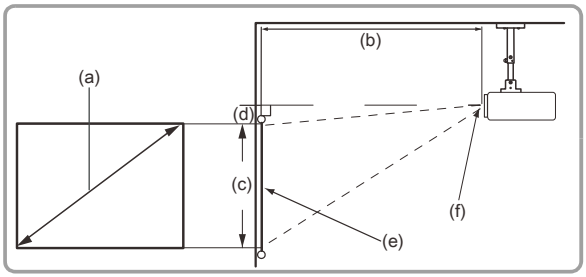

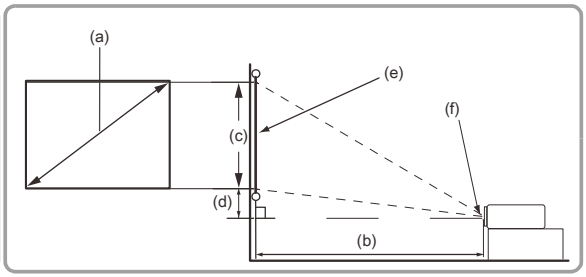

PRO9510L (XGA)									
(a) Schermgrootte [inch (m)]		4:3 beeld op een 4:3 scherm							
		(b) Projectieafstand [m (inch)]				(c) beeldhoogte [cm (inch)]		(d) Verticale verschuiving [cm (inch)]	
		min.		max.					
26,7	(0,7)	---		1,2	(30,5)	40,7	(16)	5,1	(2)
30	(0,8)	---		1,3	(34,2)	45,7	(18)	5,7	(2,3)
40	(1,0)	1,1	(26,8)	1,8	(45,6)	61	(24)	7,6	(3)
50	(1,3)	1,3	(33,5)	2,2	(57)	76,2	(30)	9,5	(3,8)
60	(1,5)	1,6	(40,3)	2,7	(68,4)	91,4	(36)	11,4	(4,5)
70	(1,8)	1,8	(47)	3,1	(79,8)	106,7	(42)	13,3	(5,3)
80	(2,0)	2,1	(53,7)	3,6	(91,3)	121,9	(48)	15,2	(6)
90	(2,3)	2,4	(60,4)	4	(102,7)	137,2	(54)	17,1	(6,8)
100	(2,5)	2,6	(67,1)	4,5	(114,1)	152,4	(60)	19,1	(7,5)
120	(3,0)	3,2	(80,5)	5,4	(136,9)	182,9	(72)	22,9	(9)
150	(3,8)	4	(100,6)	6,7	(171,1)	228,6	(90)	28,6	(11,3)
200	(5,1)	5,3	(134,2)	9	(228,1)	304,8	(120)	38,1	(15)
250	(6,4)	6,6	(167,7)	11,2	(285,2)	381	(150)	47,6	(18,8)
300	(7,6)	7,9	(201,3)	13,5	(342,2)	457,2	(180)	57,2	(22,5)
378,6	(9,6)	10	(254)	17	(431,8)	577	(227,2)	72,1	(28,4)

PRO9520WL (WXGA)									
(a) Schermgrootte [inch (m)]		16:10 beeld op een 16:10 scherm							
		(b) Projectieafstand [m (inch)]				(c) beeldhoogte [cm (inch)]		(d) Verticale verschuiving [cm (inch)]	
		min.		max.					
24,9	(0,6)	---		1,2	(30,5)	33,5	(13,2)	5,7	(2,2)
30	(0,8)	---		1,4	(36,8)	40,4	(15,9)	6,9	(2,7)
40	(1,0)	1,1	(28,9)	1,9	(49)	53,8	(21,2)	9,2	(3,6)
50	(1,3)	1,4	(36,1)	2,4	(61,3)	67,3	(26,5)	11,4	(4,5)
60	(1,5)	1,7	(43,3)	2,9	(73,5)	80,8	(31,8)	13,7	(5,4)
70	(1,8)	2	(50,6)	3,4	(85,8)	94,2	(37,1)	16	(6,3)
80	(2,0)	2,3	(57,8)	3,9	(98)	107,7	(42,4)	18,3	(7,2)
90	(2,3)	2,6	(65)	4,3	(110,3)	121,2	(47,7)	20,6	(8,1)
100	(2,5)	2,8	(72,2)	4,8	(122,5)	134,6	(53)	22,9	(9)
120	(3,0)	3,4	(86,7)	5,8	(147,1)	161,5	(63,6)	27,5	(10,8)
150	(3,8)	4,3	(108,3)	7,2	(183,8)	201,9	(79,5)	34,3	(13,5)
200	(5,1)	5,7	(144,4)	9,6	(245,1)	269,2	(106)	45,8	(18)
250	(6,4)	7,1	(180,5)	12,1	(306,4)	336,5	(132,5)	57,2	(22,5)
300	(7,6)	8,5	(216,6)	14,5	(367,6)	403,9	(159)	68,7	(27)
351,7	(8,9)	10	(254)	17	(431)	473,5	(186,4)	80,5	(31,7)

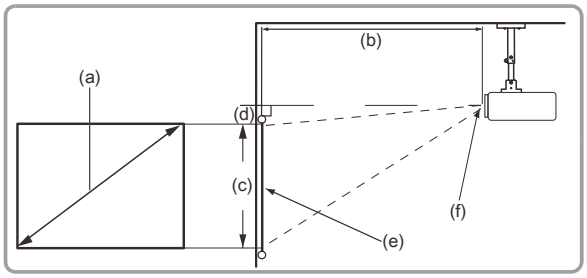

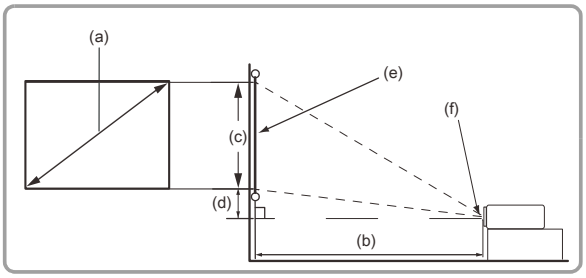

PRO9530HDL (1080P)												
(a) Schermgrootte [inch (m)]		16:9 beeld op een 16:9 scherm										
		(b) Projectieafstand [m (inch)]						(c) beeldhoogte [cm (inch)]		(d) Verticale verschuiving [cm (inch)]	
		min.		max.							
25,4	(0,6)	---		1,2	(30,4)			31,6	(12,5)	5,7	(2,2)
30	(0,8)	---		1,4	(35,9)			37,4	(14,7)	6,7	(2,6)
40	(1,0)	1,1	(28,1)	1,9	(47,9)			49,8	(19,6)	9	(3,5)
50	(1,3)	1,4	(35,1)	2,4	(59,9)			62,3	(24,5)	11,2	(4,4)
60	(1,5)	1,7	(42,2)	2,8	(71,9)			74,7	(29,4)	13,4	(5,3)
70	(1,8)	1,9	(49,2)	3,3	(83,8)			87,2	(34,3)	15,7	(6,2)
80	(2,0)	2,2	(56,2)	3,8	(95,8)			99,6	(39,2)	17,9	(7,1)
90	(2,3)	2,5	(63,3)	4,2	(107,8)			112,1	(44,1)	20,2	(7,9)
100	(2,5)	2,8	(70,3)	4,7	(119,8)			124,5	(49)	22,4	(8,8)
120	(3,0)	3,3	(84,3)	5,7	(143,7)			149,4	(58,8)	26,9	(10,6)
150	(3,8)	4,2	(105,4)	7,1	(179,7)			186,8	(73,5)	33,6	(13,2)
200	(5,1)	5,5	(140,6)	9,4	(239,5)			249,1	(98,1)	44,8	(17,6)
250	(6,4)	6,9	(175,7)	11,8	(299,4)			311,3	(122,6)	56	(22,1)
300	(7,6)	8,3	(210,9)	14,1	(359,3)			373,6	(147,1)	67,2	(26,5)
361,4	(9,2)	10	(254)	17	(432,9)			450	(177,2)	81	(31,9)

PRO9800WUL (WUXGA)												
(a) Schermgrootte [inch (m)]		16:10 beeld op een 16:10 scherm										
		(b) Projectieafstand [m (inch)]						(c) beeldhoogte [cm (inch)]		(d) Verticale verschuiving [cm (inch)]	
		min.		max.							
26,2	(0,7)	---		1,2	(30,5)			35,3	(13,9)	3,9	(1,5)
30	(0,8)	---		1,4	(35)			40,4	(15,9)	4,4	(1,7)
40	(1,0)	1,1	(27,4)	1,8	(46,6)			53,8	(21,2)	5,9	(2,3)
50	(1,3)	1,3	(34,2)	2,3	(58,3)			67,3	(26,5)	7,4	(2,9)
60	(1,5)	1,6	(41)	2,8	(69,9)			80,8	(31,8)	8,9	(3,5)
70	(1,8)	1,9	(47,9)	3,2	(81,6)			94,2	(37,1)	10,4	(4,1)
80	(2,0)	2,2	(54,7)	3,7	(93,2)			107,7	(42,4)	11,8	(4,7)
90	(2,3)	2,4	(61,5)	4,1	(104,9)			121,2	(47,7)	13,3	(5,2)
100	(2,5)	2,7	(68,4)	4,6	(116,5)			134,6	(53)	14,8	(5,8)
120	(3,0)	3,2	(82,1)	5,5	(139,8)			161,5	(63,6)	17,8	(7)
150	(3,8)	4	(102,6)	6,9	(174,8)			201,9	(79,5)	22,2	(8,7)
200	(5,1)	5,4	(136,8)	9,2	(233,1)			269,2	(106)	29,6	(11,7)
250	(6,4)	6,7	(171)	11,5	(291,3)			336,5	(132,5)	37	(14,6)
300	(7,6)	8,1	(205,2)	13,8	(349,6)			403,9	(159)	44,4	(17,5)
371,4	(9,4)	10	(254)	17	(432,8)			500	(196,8)	55	(21,7)

Tabel timingmodus

De projector kan verschillende resoluties weergeven. De volgende tabel toont de resoluties die kunnen worden weergegeven door de projector.

Signaal	Resolutie	H-Sync (KHz)	V-Sync (Hz)	Composiet S_Video	Component	RGB (Analoog)	DP/HDMI (Digitaal)
NTSC	–	15,7	60,0	○	–	–	–
PAL/SECAM	–	15,6	50,0	○	–	–	–
VESA	720 x 400	31,5	70,1	–	–	○	○
	720 x 400	37,9	85,0	–	–	○	○
	640 x 480	31,5	60,0	–	–	○	○
	640 x 480	37,9	72,8	–	–	○	○
	640 x 480	37,5	75,0	–	–	○	○
	640 x 480	43,3	85,0	–	–	○	○
	800 x 600	35,2	56,3	–	–	○	○
	* 800 x 600	37,9	60,3	–	–	○	○
	800 x 600	46,9	75,0	–	–	○	○
	800 x 600	48,1	72,2	–	–	○	○
	800 x 600	53,7	85,1	–	–	○	○
	** 800 x 600	76,3	120,0	–	–	○	○
	* 1024 x 768	48,4	60,0	–	–	○	○
	1024 x 768	56,5	70,1	–	–	○	○
	1024 x 768	60,0	75,0	–	–	○	○
	1024 x 768	68,7	85,0	–	–	○	○
	** 1024 x 768	97,6	120,0	–	–	○	○
	1024 x 768	99,0	120,0	–	–	○	○
	1152 x 864	67,5	75,0	–	–	○	○
	* 1280 x 720	45,0	60,0	–	–	○	○
	* 1280 x 720	90,0	120,0	–	–	○	○
	1280 x 768	47,4	60,0	–	–	○	○
	* 1280 x 768	47,8	59,9	–	–	○	○
	* 1280 x 800	49,7	59,8	–	–	○	○
	1280 x 800	62,8	74,9	–	–	○	○
	1280 x 800	71,6	84,9	–	–	○	○
	** 1280 x 800	101,6	119,9	–	–	○	○
	*** 1280 x 1024	64,0	60,0	–	–	○	○
	1280 x 1024	80,0	75,0	–	–	○	○
	1280 x 1024	91,1	85,0	–	–	○	○
	*** 1280 x 960	60,0	60,0	–	–	○	○
	1280 x 960	85,9	85,0	–	–	○	○
	*** 1366 x 768	47,7	60,0	–	–	○	○
	*** 1400 x 1050	65,3	60,0	–	–	○	○
	1440 x 900	55,5	59,9	–	–	○	○
	*** 1440 x 900	55,9	59,9	–	–	○	○
	1440 x 900	70,6	75,0	–	–	○	○
	1600 x1200	75,0	60,0	–	–	○	○
	1680 x 1050	64,7	59,9	–	–	○	○
	1680 x 1050	65,3	60,0	–	–	○	○
	1920 x 1200	74,0	60,0	–	–	○	○
	1920 x 1080	67,5	60,0	–	–	○	○

SIGNAAL	RESOLUTIE	H-SYNC (KHZ)	V-SYNC (HZ)	COMPOSIET S_VIDEO	COMPONENT	RGB (ANALOOG)	DP/HDMI (DIGITAAL)
Apple Macintosh	640 x 480	35,0	66,7	—	—	○	○
	832 x 624	49,7	74,5	—	—	○	○
	1024 x 768	60,2	74,9	—	—	○	○
	1152 x 870	68,7	75,1	—	—	○	○
SDTV	480i	15,7	60,0	—	○	—	○
	576i	15,6	50,0	—	○	—	○
EDTV	576p	31,3	50,0	—	○	—	○
	480p	31,5	60,0	—	○	—	○
HDTV	720p	37,5	50,0	—	○	—	○
	720p	45,0	60,0	—	○	—	○
	1080i	33,8	60,0	—	○	—	○
	1080i	28,1	50,0	—	○	—	○
	1080p	27,0	24,0	—	○	—	○
	1080p	28,0	25,0	—	○	—	○
	1080p	33,7	30,0	—	○	—	○
	1080p	56,3	50,0	—	○	—	○
	1080p	67,5	60,0	—	○	—	○

O: frequentie ondersteund

—: Frequentie niet ondersteund

★3D opmerking：

* ★” Ondersteunt timing voor non-3D- en 3D-signaal met de indeling Frame Sequential en Top-Bottom.

“★★”Ondersteunt timing voor non-3D- en 3D-signaal met de indeling Frame Sequential en Top-Bottom.

*★★★”Ondersteunt timing voor non-3D- en 3D-signaal met de indeling Top-Bottom.

De 3D-functionaliteit is afhankelijk van het EDID bestand en de grafische kaart. Het is mogelijk dat de gebruiker de bovenstaande 3D-timings niet kan selecteren op de grafische kaart.

★De resolutie van het scherm is 1280 x 800. Een andere dan de oorspronkelijke resolutie kan een ongelijkmatige grootte van tekst of lijnen vertonen.

★De kleur betekent Alleen weergeefbaar. (alleen 4:3)

★De kleur betekent dat een beetje ruis aanvaardbaar is, omdat de synchronisatie van de videomodus niet automatisch afstemt.

★Het belangrijkste controlehulpmiddel voor HDTV-timing is de dvd-speler, VG828 is secundair.

Projectorafmetingen

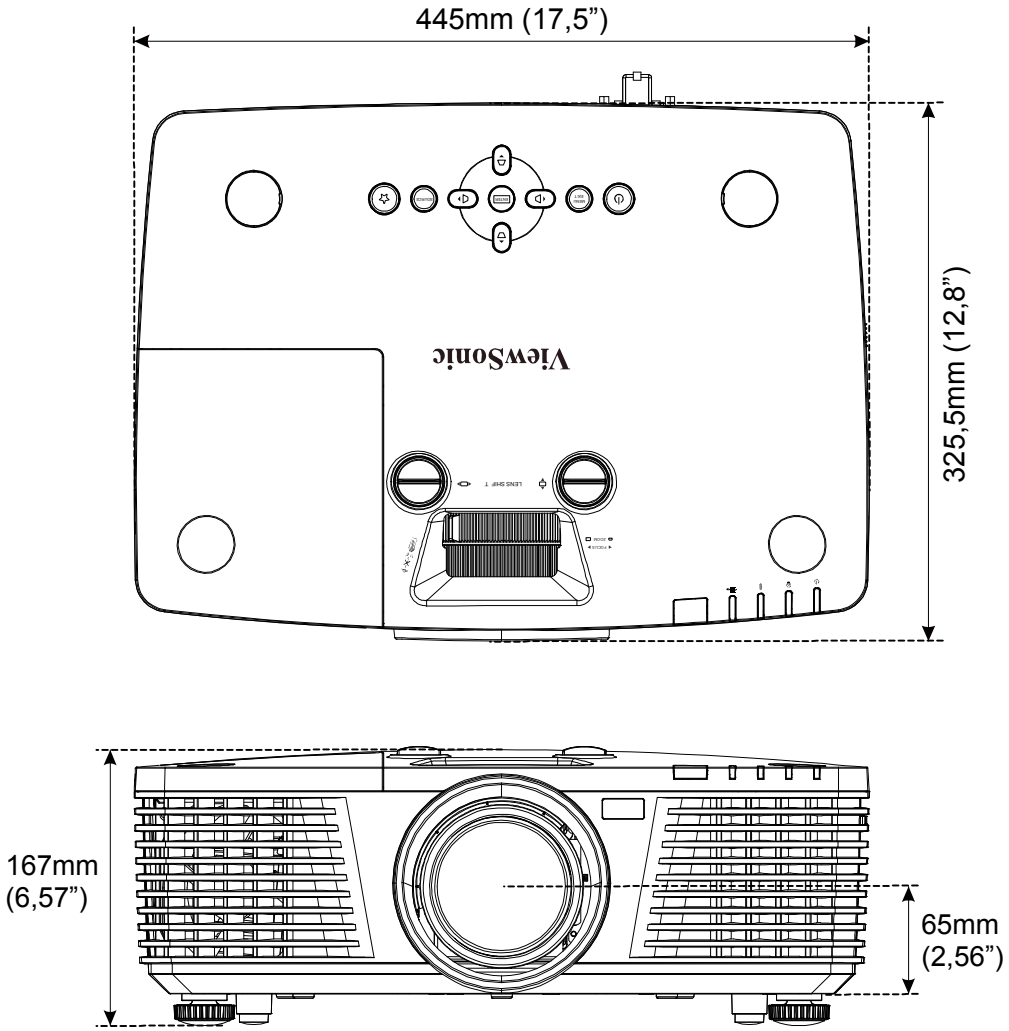

NALEVING VOORSCHRIFTEN

FCC-waarschuwing

Dit apparaat is getest en voldoet aan de beperkingen voor een Klasse B digitaal apparaat conform Deel 15 van de FCC-voorschriften. Deze beperkingen zijn ontwikkeld om een redelijke bescherming te bieden tegen schadelijke storingen wanneer het apparaat wordt gebruikt in een commerciële omgeving.

Deze apparatuur genereert, gebruikt en straalt radiofrequentie-energie uit die, indien niet geïnstalleerd en gebruikt in overeenstemming met de instructies, schadelijke storingen kan veroorzaken aan radiocommunicatie. Het gebruik van deze apparatuur in een residentieel gebied veroorzaakt waarschijnlijk schadelijke interferentie, in welk geval de gebruiker verplicht is de interferentie op eigen kosten ongedaan te maken.

Wijzigingen of aanpassingen die niet uitdrukkelijk zijn goedgekeurd door de partijen die verantwoordelijk zijn voor de naleving, kunnen de bevoegdheid van de gebruiker om het apparaat te bedienen nietig verklaren.

Canada

Dit digitaal apparaat van Klasse B voldoet aan de Canadese ICES-003.

Veiligheidscertificaten

FCC-B, cUL, UL, CB, CE, CCC, KC, , NOM, , C-tick, TUV, PSB

IR-codetabel

Toetsnr.	Toets	formaat	Byte1	Byte2	Byte3	Byte4
1	Power ON	NEC	X3	F4	17	E8
2	My Button	NEC	X3	F4	56	A9
3	COMP	NEC	X3	F4	41	BE
4	HDMI	NEC	X3	F4	A1	5E
5	HDMI/MHL	NEC	X3	F4	58	A7
6	VIDEO	NEC	X3	F4	9F	60
7	BNC	NEC	X3	F4	57	A8
8	Source	NEC	X3	F4	40	BF
9	Auto SYNC	NEC	X3	F4	8	F7
10	Up /V keystone +	NEC	X3	F4	0B	F4
11	Freeze	NEC	X3	F4	3	FC
12	Left /H keystone -	NEC	X3	F4	0E	F1
13	Enter	NEC	X3	F4	15	EA
14	Right H keystone +	NEC	X3	F4	0F	F0
15	MENU	NEC	X3	F4	30	CF
16	Down/V keystone -	NEC	X3	F4	0C	F3
17	EXIT	NEC	X3	F4	28	D7
18	MOUSE	NEC	X3	F4	31	CE
19	Mouse Left	NEC	X3	F4	36	C9
20	Mouse Right	NEC	X3	F4	37	C8
21	ID SET	NEC	X3	F4	96	69
22	PgUp/ 1	NEC	X3	F4	6	F9
23	PgDn / 2	NEC	X3	F4	5	FA
24	Blank/ 3	NEC	X3	F4	7	F8
25	Mute/ 4	NEC	X3	F4	14	EB
26	PATTERN/ 5	NEC	X3	F4	55	AA
27	Aspect/ 6	NEC	X3	F4	13	EC
28	Volume+/ 7	NEC	X3	F4	82	7D
29	Help/ 8	NEC	X3	F4	21	DE
30	Presentation Timer	NEC	X3	F4	27	D8
31	Volume-	NEC	X3	F4	83	7C
32	Magnify	NEC	X3	F4	32	CD
33	ECO MODE	NEC	X3	F4	2B	D4
34	Key pad lock	NEC	X3	F4	8E	71
35	COLOR MODE	NEC	X3	F4	10	EF

RS-232C-protocol

RS232-instelling

Baudrate	9600
Gegevensbits	8
Pariteitscontrole	Geen
Stopbits	1
Datatransportbesturing	Geen
UART16550 FIFO	Uitschakelen

Minimum vertraging voor volgende opdracht: **1 ms**

Structuur van besturingsopdrachten

De opdracht is samengesteld uit de Header-code, opdrachtcode, datacode en eindcode. De meeste opdrachten zijn gestructureerd behalve een aantal vanwege compatibiliteitsproblemen met andere projectoren.

	Koptekstcode	Opdrachtcode	Gegevenscode	Eindcode
HEX		**Command**	**Data**	**0Dh**
ASCII	**'V'**	**Command**	**Data**	**CR**

Bedieningsopdracht

Opmerking:

"CR" betekent Carriage Return (wagenterugloop)

XX=99

bijv. S99S001 + enter, voor inschakelen.

Retourresultaat P=gelukt/ F=mislukt

n: 0:Inschakelen/1: Inschakelen/waarde(0~9999)

Bedieningsgroep 00				
ASCII	**HEX**	**Functie**	**Beschrijving**	**Retourresultaat**
SXXS0001	53h Xh Xh 53h 30h 30h 30h 31h 0Dh	Power On		P/F
SXXS0002	53h Xh Xh 53h 30h 30h 30h 32h 0Dh	Power Off		P/F
SXXS0003	53h Xh Xh 53h 30h 30h 30h 33h 0Dh	Resync		P/F
SXXG0004	53h Xh Xh 47h 30h 30h 30h 34h 0Dh	Get Lamp Hours		Pn/F
SXXG0005	53h Xh Xh 47h 30h 30h 30h 35h 0Dh	Get Air filter timer	n=0~999999	Pn/F
SXXS0006	53h Xh Xh 53h 30h 30h 30h 36h 0Dh	System Reset		P/F
SXXG0007	53h Xh Xh 47h 30h 30h 30h 37h 0Dh	Get System Status	0: Reset 1:Standby 2:Operation 3:Cooling	Pn/F
SXXG0008	53h Xh Xh 47h 30h 30h 30h 38h 0Dh	Get F/W Version		Pn/F
SXXG0009	53h Xh Xh 47h 30h 30h 30h 39h 0Dh	Get Alter EMail		Pn/F
SXXS0009n	53h Xh Xh 53h 30h 30h 30h 39h nh 0Dh	Set Alter Email	n=xxxxxx@xxxx.xxx.xx	P/F
SXXS0010	53h Xh Xh 53h 30h 30h 31h 30h 0Dh	Lamp Hours Reset		Pn/F

Bedieningsgroep 01				
ASCII	**HEX**	**Functie**	**Beschrijving**	**Retourwaarde**
SXXG0101	53h Xh Xh 47h 30h 31h 30h 31h 0Dh	Get Brightness	n=0~100	Pn/F
SXXS0101n	53h Xh Xh 53h 30h 31h 30h 31h nh 0Dh	Set Brightness	n=0~100	P/F
SXXG0102	53h Xh Xh 47h 30h 31h 30h 32h 0Dh	Get Contrast	n=0~100	Pn/F
SXXS0102n	53h Xh Xh 53h 30h 31h 30h 32h nh 0Dh	Set Contrast	n=0~100	P/F
SXXG0103	53h Xh Xh 47h 30h 31h 30h 33h 0Dh	Get Color	n=0~100	Pn/F
SXXS0103n	53h Xh Xh 53h 30h 31h 30h 33h nh 0Dh	Set Color	n=0~100	P/F
SXXG0104	53h Xh Xh 47h 30h 31h 30h 34h 0Dh	Get Tint	n=0~100	Pn/F
SXXS0104n	53h Xh Xh 53h 30h 31h 30h 34h nh 0Dh	Set Tint	n=0~100	P/F
SXXG0105	53h Xh Xh 47h 30h 31h 30h 35h 0Dh	Get Sharpness	0~31	Pn/F
SXXS0105n	53h Xh Xh 53h 30h 31h 30h 35h nh 0Dh	Set Sharpness	0~31	P/F
SXXG0106	53h Xh Xh 47h 30h 31h 30h 36h 0Dh	Get Color Temperature	0=Warm 1=Normal 2=Cool	Pn/F
SXXS0106n	53h Xh Xh 53h 30h 31h 30h 36h nh 0Dh	Set Color Temperature	0=Warm 1=Normal 2=Cool	P/F
SXXG0107	53h Xh Xh 47h 30h 31h 30h 37h 0Dh	Get Gamma	0 to 12 13:DICOM SIM 14:sRGB	Pn/F
SXXS0107n	53h Xh Xh 53h 30h 31h 30h 37h nh 0Dh	Set Gamma	0 to 12 13:DICOM SIM 14:sRGB	P/F
SXXG0108	53h 39h 39h 47h 30h 31h 30h 38h 0Dh	Get Display Mode	0:Brightest 1:Dynamic 2:Standard 3:ViewMatch sRGB 4:Movie 5.DICOM SIM 6: User	Pn/F
SXXS0108n	53h 39h 39h 53h 30h 31h 30h 38h nh 0Dh	Set Display Mode	0:Brightest 1:Dynamic 2:Standard 3:ViewMatch sRGB 4:Movie 5.DICOM SIM 6: User	P/F

Bedieningsgroep 02				
ASCII	HEX	Functie	Beschrijving	Retourwaarde
SXXS0201	53h Xh Xh 53h 30h 32h 30h 31h 0Dh	Select RGB		P/F
SXXS0202	53h Xh Xh 53h 30h 32h 30h 32h 0Dh	Select RGB2		P/F
SXXS0203	53h Xh Xh 53h 30h 32h 30h 33h 0Dh	Select DVI		P/F
SXXS0204	53h Xh Xh 53h 30h 32h 30h 34h 0Dh	Select Video		P/F
SXXS0205	53h Xh Xh 53h 30h 32h 30h 35h 0Dh	Select S-Video		P/F
SXXS0206	53h Xh Xh 53h 30h 32h 30h 36h 0Dh	Select HDMI		P/F
SXXS0207	53h Xh Xh 53h 30h 32h 30h 37h 0Dh	Select BNC		P/F
SXXS0208	53h Xh Xh 53h 30h 32h 30h 38h 0Dh	Select Component		P/F
SXXS0209	53h Xh Xh 53h 30h 32h 30h 39h 0Dh	Select HDMI 2		P/F
SXXS0210	53h Xh Xh 53h 30h 32h 31h 30h 0Dh	Select DP		P/F
SXXS0215	53h Xh Xh 53h 30h 32h 31h 33h 0Dh	Select HDBASET		P/F
SXXG0220	53h Xh Xh 47h 30h 32h 32h 30h 0Dh	Get Current Source	Return 1:RGB 2:RGB2 3:DVI 4:Video 5:S-Video 6:HDMI 7:BNC 8:Component 9:HDMI2 10:Display Port 15:HDBASET	Pn/F

Bedieningsgroep 03				
ASCII	HEX	Functie	Beschrijving	Retourwaarde
SXXG0301	53h Xh Xh 47h 30h 33h 30h 31h 0Dh	Get Scaling	0: Fill 1: 4:3 2: 16:9 3 :Letter Box 4 :Native	Pn/F
SXXS0301n	53h Xh Xh 53h 30h 33h 30h 31h nh 0Dh	Set Scaling	0: Fill 1: 4:3 2: 16:9 3 :Letter Box 4 :Native	P/F
SXXG0302	53h Xh Xh 47h 30h 33h 30h 32h 0Dh	Blank		Pn/F
SXXS0302n	53h Xh Xh 53h 30h 33h 30h 32h nh 0Dh	Blank		P/F
SXXG0303	53h Xh Xh 47h 30h 33h 30h 33h 0Dh	Auto Keystone On		Pn/F
SXXS0303n	53h Xh Xh 53h 30h 33h 30h 33h nh 0Dh	Auto Keystone On		P/F
SXXG0304	53h Xh Xh 47h 30h 33h 30h 34h 0Dh	Freeze On		Pn/F
SXXS0304n	53h Xh Xh 53h 30h 33h 30h 34h nh 0Dh	Freeze On		P/F
SXXG0305	53h Xh Xh 47h 30h 33h 30h 35h 0Dh	Volume	n=0~10	Pn/F
SXXS0305n	53h Xh Xh 53h 30h 33h 30h 35h nh 0Dh	Volume	n=0~10	P/F
SXXG0306	53h Xh Xh 47h 30h 33h 30h 36h 0Dh	Treble	n=0~16	Pn/F

Bedieningsgroep 03				
ASCII	HEX	Functie	Beschrijving	Retourwaarde
SXXS0306n	53h Xh Xh 53h 30h 33h 30h 36h nh 0Dh	Treble	n=0~16	P/F
SXXG0307	53h Xh Xh 47h 30h 33h 30h 37h 0Dh	Bass	n=0~16	Pn/F
SXXS0307n	53h Xh Xh 53h 30h 33h 30h 37h nh 0Dh	Bass	n=0~16	P/F
SXXG0308	53h Xh Xh 47h 30h 33h 30h 38h 0Dh	Projection Mode	0:Front 1:Rear 2: Ceiling 3: Rear+Ceiling	Pn/F
SXXS0308n	53h Xh Xh 53h 30h 33h 30h 38h nh 0Dh	Projection Mode	0:Front 1:Rear 2: Ceiling 3: Rear+Ceiling	P/F
SXXG0309	53h Xh Xh 47h 30h 33h 30h 39h 0Dh	Set vertical keystone value	n=-30~+30	Pn/F
SXXS0309n	53h Xh Xh 53h 30h 33h 30h 39h nh 0Dh	Set vertical keystone value	n=-30~+30	P/F
SXXG0310	53h Xh Xh 47h 30h 33h 31h 30h 0Dh	Set horizontal keystone value	n=-25~+25	Pn/F
SXXS0310n	53h Xh Xh 53h 30h 33h 31h 30h nh 0Dh	Set horizontal keystone value	n=-25~+25	P/F
SXXG0311	53h Xh Xh 47h 30h 33h 31h 31h 0Dh	Adjust the zoom	n=-10~+10	Pn/F
SXXS0311n	53h Xh Xh 53h 30h 33h 31h 31h nh 0Dh	Adjust the zoom	n=-10~+10	P/F
SXXG0312	53h Xh Xh 47h 30h 33h 31h 32h 0Dh	Adjust the focus	n=-20~+20	Pn/F
SXXS0312n	53h Xh Xh 53h 30h 33h 31h 32h nh 0Dh	Adjust the focus	n=-20~+20	P/F
SXXG0313	53h Xh Xh 47h 30h 33h 31h 33h 0Dh	Adjust the vertical lens shift	n=-20~+20	Pn/F
SXXS0313n	53h Xh Xh 53h 30h 33h 31h 33h nh 0Dh	Adjust the vertical lens shift	n=-20~+20	P/F
SXXG0314	53h Xh Xh 47h 30h 33h 31h 34h 0Dh	Adjust the horizontal lens shift	n=-20~+20	Pn/F
SXXS0314n	53h Xh Xh 53h 30h 33h 31h 34h nh 0Dh	Adjust the horizontal lens shift	n=-20~+20	P/F
SXXG0315	53h Xh Xh 47h 30h 33h 31h 35h 0Dh	3D	0:Off 1:DLP-Link 2:IR	Pn/F
SXXS0315n	53h Xh Xh 53h 30h 33h 31h 35h nh 0Dh	3D	0:Off 1:DLP-Link 2:IR	P/F
SXXG0316	53h Xh Xh 47h 30h 33h 31h 36h 0Dh	3D Sync Invert	0:Off 1:On	Pn/F
SXXS0316n	53h Xh Xh 53h 30h 33h 31h 36h nh 0Dh	3D Sync Invert	0:Off 1:On	P/F
SXXG0317	53h Xh Xh 47h 30h 33h 31h 37h 0Dh	3D Format	0:Frame Sequential 1:Top/Bottom 2:Side-By-Side 3:Frame Packing	Pn/F
SXXS0317n	53h Xh Xh 53h 30h 33h 31h 36h nh 0Dh	3D Format	0: Frame Sequential 1:Top/Bottom 2:Side-By-Side 3: Frame Packing	P/F

Bedieningsgroep 03				
ASCII	**HEX**	**Functie**	**Beschrijving**	**Retourwaarde**
SXXG0319	53h Xh Xh 47h 30h 33h 31h 39h 0Dh	Lamp Mode	0:Eco 1:Normal 2:Dynamic Eco	Pn/F
SXXS0319n	53h Xh Xh 53h 30h 33h 31h 39h 0Dh	Lamp Mode	0:Eco 1:Normal 2:Dynamic Eco	P/F
SXXS0320	53h 39h 39h 53h 30h 33h 32h 30h 0Dh	Logo Capture		P/F
SXXG0321	53h 39h 39h 47h 30h 33h 32h 31h 0Dh	Logo Select	0:ViewSonic 1:Off 2: Red 3:Green 4:Blue 5:User	Pn/F
SXXS0321n	53h 39h 39h 53h 30h 33h 32h 31h n 0Dh	Logo Select	0:ViewSonic 1:Off 2: Red 3:Green 4:Blue 5:User	P/F
SXXG0322	53h 39h 39h 47h 30h 33h 32h 32h 0Dh	Fan Speed	0:Normal 1:High	Pn/F
SXXS0322n	53h 39h 39h 53h 30h 33h 32h 32h n 0Dh	Fan Speed	0:Normal 1:High	P/F
SXXG0330	53h 39h 39h 47h 30h 33h 33h 30h 0Dh	Sleep Timer	0~120	Pn/F
SXXS0330n	53h 39h 39h 53h 30h 33h 33h 30h n 0Dh	Sleep Timer	0~120	P/F

Klantenondersteuning

Raadpleeg de onderstaande tabel of neem contact op met uw leverancier voor technische ondersteuning of productservice.

Opmerking: U zult het serienummer van het product nodig hebben.

Land/Regio	Website	Telefoon	E-mail
Nederland	www.viewsoniceurope.com	www.viewsoniceurope.com/uk/support/call-desk/	service_nl @ viewsoniceurope.com

Limited Warranty

ViewSonic® Projector

What the warranty covers:
ViewSonic warrants its products to be free from defects in material and workmanship, under normal use, during the warranty period. If a product proves to be defective in material or workmanship during the warranty period, ViewSonic will, at its sole option, repair or replace the product with a like product. Replacement product or parts may include remanufactured or refurbished parts or components.

Limited Three (3) year General Warranty
Subject to the more limited one (1) year warranty set out below, North and South America: Three (3) years warranty for all parts excluding the lamp, three (3) years for labor, and one (1) year for the original lamp from the date of the first consumer purchase.
Other regions or countries: Please check with your local dealer or local ViewSonic office for the warranty information.

Limited One (1) year Heavy Usage Warranty:
Under heavy usage settings, where a projector's use includes more than fourteen (14) hours average daily usage, North and South America: One (1) year warranty for all parts excluding the lamp, one (1) year for labor, and ninety (90) days for the original lamp from the date of the first consumer purchase; Europe: One (1) year warranty for all parts excluding the lamp, one (1) year for labor, and ninety (90) days for the original lamp from the date of the first consumer purchase.
Other regions or countries: Please check with your local dealer or local ViewSonic office for the warranty information.
Lamp warranty subject to terms and conditions, verification and approval. Applies to manufacturer's installed lamp only. All accessory lamps purchased separately are warranted for 90 days.

Who the warranty protects:
This warranty is valid only for the first consumer purchaser.

What the warranty does not cover:
1. Any product on which the serial number has been defaced, modified or removed.
2. Damage, deterioration, failure, or malfunction resulting from:
   a. Accident, abuse, misuse, neglect, fire, water, lightning, or other acts of nature, improper maintenance, unauthorized product modification, or failure to follow instructions supplied with the product.
   b. Operation outside of product specifications.
   c. Operation of the product for other than the normal intended use or not under normal conditions.
   d. Repair or attempted repair by anyone not authorized by ViewSonic.
   e. Any damage of the product due to shipment.
   f. Removal or installation of the product.
   g. Causes external to the product, such as electric power fluctuations or failure.
   h. Use of supplies or parts not meeting ViewSonic's specifications.
   i. Normal wear and tear.
   j. Any other cause which does not relate to a product defect.
3. Removal, installation, and set-up service charges.

How to get service:

1. For information about receiving service under warranty, contact ViewSonic Customer Support (please refer to “Customer Support” page). You will need to provide your product’s serial number.
2. To obtain warranted service, you will be required to provide (a) the original dated sales slip, (b) your name, (c) your address, (d) a description of the problem, and (e) the serial number of the product.
3. Take or ship the product freight prepaid in the original container to an authorized ViewSonic service center or ViewSonic.
4. For additional information or the name of the nearest ViewSonic service center, contact ViewSonic.

Limitation of implied warranties:

There are no warranties, express or implied, which extend beyond the description contained herein including the implied warranty of merchantability and fitness for a particular purpose.

Exclusion of damages:

ViewSonic’s liability is limited to the cost of repair or replacement of the product. ViewSonic shall not be liable for:

1. Damage to other property caused by any defects in the product, damages based upon inconvenience, loss of use of the product, loss of time, loss of profits, loss of business opportunity, loss of goodwill, interference with business relationships, or other commercial loss, even if advised of the possibility of such damages.
2. Any other damages, whether incidental, consequential or otherwise.
3. Any claim against the customer by any other party.

Effect of local law:

This warranty gives you specific legal rights, and you may also have other rights which vary from local authority. Some local governances do not allow limitations on implied warranties and/or do not allow the exclusion of incidental or consequential damages, so the above limitations and exclusions may not apply to you.

Sales outside the U.S.A. and Canada:

For warranty information and service on ViewSonic products sold outside of the U.S.A. and Canada, contact ViewSonic or your local ViewSonic dealer.
The warranty period for this product in mainland China (Hong Kong, Macao and Taiwan Excluded) is subject to the terms and conditions of the Maintenance Guarantee Card.
For users in Europe and Russia, full details of warranty provided can be found in www.viewsoniceurope.com under Support/Warranty Information.

ViewSonic®