ViewSonic®

XG3220
Bildskärm
Användarhandbok

Modellnummer: VS17039
P/N: XG3220

Tack för att du valde ViewSonic

Med över 30 år som världens ledande leverantör av visuella lösningar, är ViewSonic engagerad i att överstiga världens förväntningar i teknisk utveckling, innovation och enkelhet. På ViewSonic anser vi att våra produkter har potential att göra en positiv inverkan i världen och vi är övertygade om att den ViewSonic-produkt du har valt kommer att tillgodose dina behov på ett tillfredställande sätt.

Än en gång, tack för att du valde ViewSonic!

ViewSonic®

Innehållsförteckning

1. Försiktighetsåtgärder och varningar..... 1

2. Komma igång..... 3

2-1. Paketets innehåll..... 4
2-2. Skärmens utsida 5
2-3. Installation av hårdvara 6
2-4. Snabbinstallation..... 13
2-5. Ström PÅ..... 14
2-6. Installation av drivrutin (Windows 10) 15

3. Justera skärmbilden 16

3-1. Ställa in Timing-läge..... 16
3-2. Använda kontrollpanelen..... 17

4. Inledning till OSD-menyn..... 20

4-1. OSD-menyträd 20
4-2. Förklaring av OSD-menyn..... 27

5. Specifikationer..... 37

6. Felsökning 40

7. Rengöring och underhåll..... 41

Rengöra bildskärmen..... 41

8. Godkännandeinformation..... 43

8-1. FCC-bestämmelser 43
8-2. Uttalande från Industry Canada 44
8-3. CE-efterlevnad för europiska länder 44
8-4. Deklaration om RoHS2-efterlevnad 45
8-5. Bortskaffande av produkten vid slutet av dess livslängd. 47

9. Ta copyrightt på information 48

10. Tjänstinformation 49

Produktregistrering 49
Kundtjänst 50
Begränsad garanti 53

1. Försiktighetsåtgärder och varningar

1. Läs alla dessa föreskrifter innan du börjar använda utrustningen.
2. Spara dessa föreskrifter på ett säkert ställe.
3. Uppmärksamma samtliga varningar och följ alla instruktioner.
4. Sitt minst 45 cm från skärmen.
5. Hantera skärmen försiktigt när du flyttar den.
6. Ta aldrig bort den bakre skyddskåpan. Denna bildskärm innehåller högspänningskomponenter. Kontakt med dessa delar kan leda till allvarliga personskador.
7. Använd inte produkten i närhet till vatten. Varning: för att minska risken för brand eller elektrisk stöt ska du undvika att utsätta apparaten för regn och fukt.
8. Undvik att utsätta skärmen för direkt solljus eller andra värmekällor. Rikta bildskärmen från direkt solljus för att minska reflexer.
9. Rengör med en mjuk, torr trasa. Om extra rengöring krävs, se "Rengöra bildskärmen" i denna bruksanvisning för ytterligare instruktioner.
10. Undvik att vidröra bildskärmen. Hudoljor är svåra att få bort.
11. Gnugga inte eller tryck på skärmen eftersom det kan orsaka permanent skada på skärmen.
12. Täck inte över några öppningar. Installera enligt tillverkarens föreskrifter.
13. Installera inte i närhet av värmekällor som t.ex. element, värmeregulator, ugn, eller annan apparatur (inklusive förstärkare) som avger värme.
14. Placera bildskärmen på en väl ventilerad plats. Placera inte något på skärmen som förhindrar värmeavgivning.

15. Placera inte tunga föremål på skärmen, videokabeln eller nätkabeln.
16. Om rök, onormala ljud eller underlig lukt föreligger, stäng omedelbart av skärmen och ring din återförsäljare eller ViewSonic. Det är farligt att fortsätta använda skärmen.
17. Motverka inte syfter med polariserad eller grundad kontakt. En polariserad kontakt har två flata stift, där det ena stiftet är bredare än det andra. En grundad kontakt har två flata stift samt ett tredje grundande stift. Det bredare stiftet (på polariserad kontakt), eller det tredje stiftet (på grundad kontakt) har ett säkerhetssyfte. Om den medföljande kontakten inte passar i uttaget bör du kontakta en elektriker och få uttaget utbytt.
18. Skydda elsladden från att bli trampad på eller klämd, speciellt intill kontakten, inbyggda eluttag, eller ingången på produkten. Försäkra dig om att eluttaget är placerat i närheten av produkten så att det är lättåtkomligt.
19. Använd endast tillsatser/tillbehör rekommenderade av tillverkaren.
20. Använd endast tillsammans med vagn, ställ, stativ, hållare eller bord rekommenderat av tillverkaren eller sålt tillsammans med enheten. Vid användning av vagn, var försiktig när du flyttar vagnen/produkten för att undvika skada från fall.

21. Dra ur kontakten om produkten lämnas oanvänd för längre tid.
22. Överlåt allt underhåll till kvalificread personal. Underhåll behövs när produkten skadats, t.ex. vid skada på elsladden eller kontakten, om vätska spillts eller föremål fallit på produkten, om den har utsatts för regn eller fuktighet, om den inte fungerar som den skall, eller om den tappats.

2. Komma igång

Om problem skulle uppstå och produkten du har köpt måste returneras av någon anledning, behåll originalförpackningen, registreringsformuläret och kvittot. Med dessa artiklar blir det lättare för dig att kontrollera produkt och reparation, återbetalning och/eller retur av produkten till dig.

Om du har några problem med produkten eller frågor som inte har tagits upp i bruksanvisningen, kontakta kundtjänst för att få hjälp.

Viktigt! Spara originalförpackningen och allt förpackningsmaterial för framtida transportbehov.

OBS! Ordet "Windows" i denna användarhandbok avser Microsoft Windows operativsystem.

2-1. Paketets innehåll

Ditt skärmpaket innehåller:

- Bildskärm
- Nätkablar
- Videokabeln
- USB-kabel
- Snabb Börja Leda

OBS!

[1] Videokablar som ingår i paketet kan variera beroende på land. Kontakta din lokala återförsäljare för mer information.

2-2. Skärmens utsida

A. Framsida

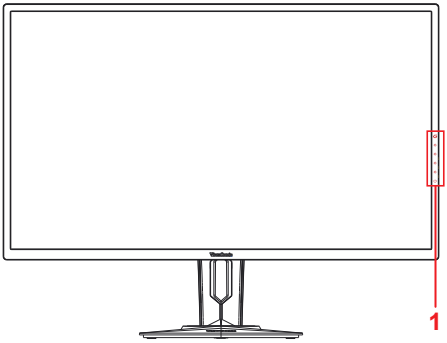

B. Höger och vänster sida

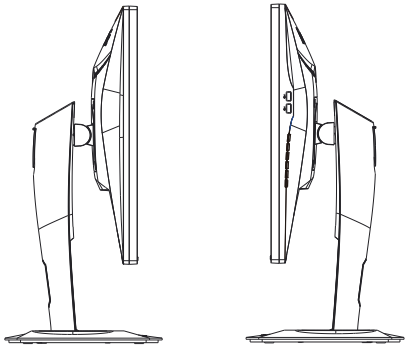

C. Baksida

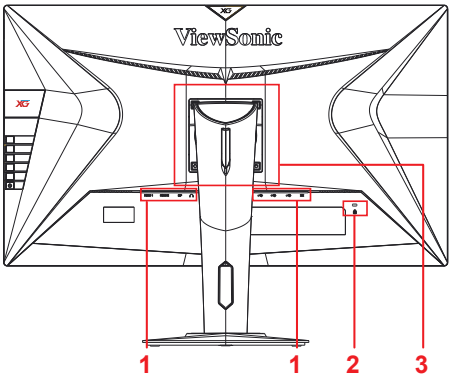

1. I/O-port (ingång/utgång) Detta område bör omfatta alla I/O-anslutningsmöjligheter samt strömanslutningen (utvecklad i 2-4)
2. Kensington-säkerhetsuttag (utvecklad i 2-3 avsnitt G)
3. Detta är VESA väggmonteringsområde på baksidan av skärmen*. För installationsstegen för VESA väggmontering se 2-3 avsnitt F för ytterligare instruktioner.

2-3. Installation av hårdvara

A. Tillvägagångssätt för montering av foten

1

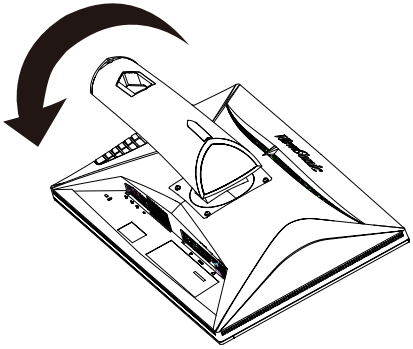

2

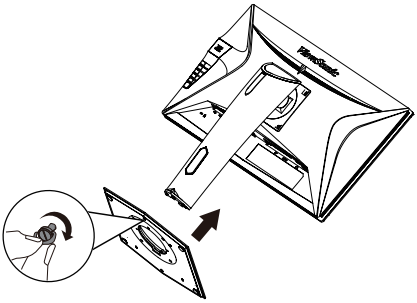

3

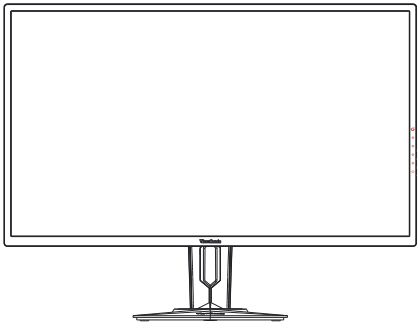

B. Tillvägagångssätt för borttagning av foten

1

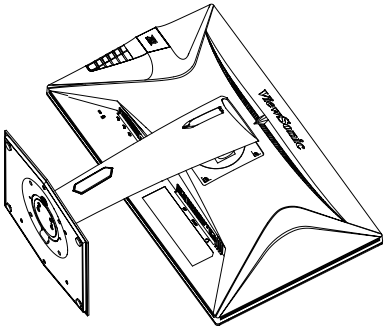

2

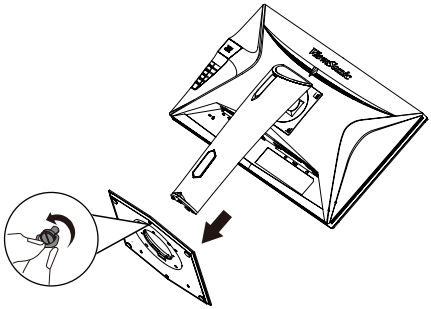

3

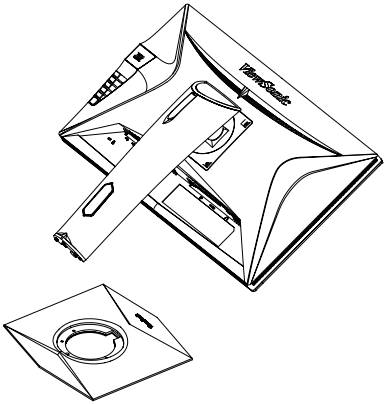

C. Justera skärmens höjd

- Tryck övre delen av skärmen nedåt tills den är i önskad visningshöjd.
- Du kan också dra tillbaka skärmen uppåt till önskad visningshöjd.

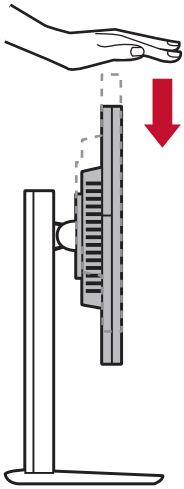

*Den här bilden är endast för referens

D. Justera vinkeln

- Efter att ha justerat skärmens höjd, ställ dig framför skärmen så att den står mitt framför dig.
- Skärmens vinkel kan justeras genom att flytta panelen, vinkla framåt eller bakåt för en flexibel och bekväm tittarupplevelse.

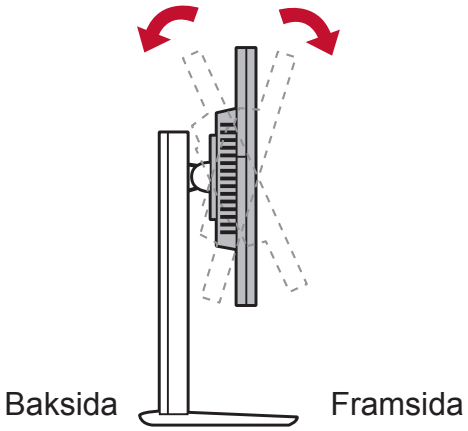

*Den här bilden är endast för referens

E. Svängfunktion

1. Lyft/höj skärmen så högt det går (max höjd).

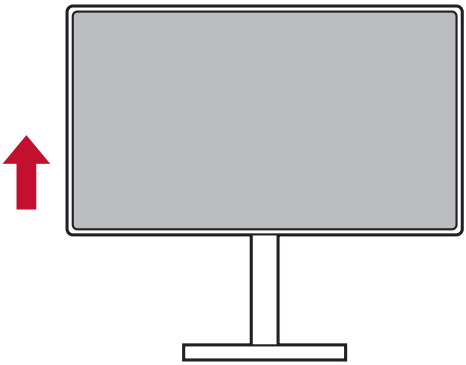

2. Justera skärmen, vinkla den övre delen tillbaka och dra den nedre delen framåt (se bilden nedan som referens).

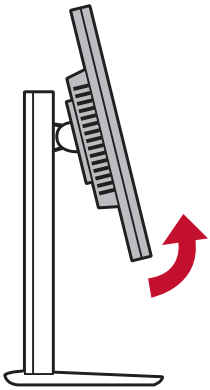

*Den här bilden är endast för referens

3. Rotera skärmen medsols och motsols, (se bilden nedan som referens).

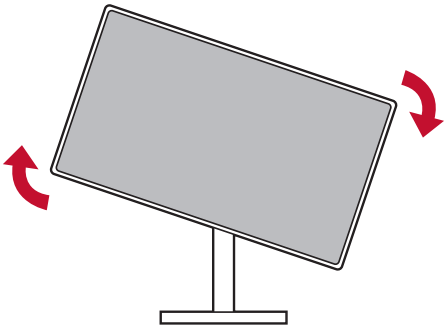

4. Avsluta installationen av skärmen genom att helt rotera skärmen 90° (se bilden nedan som referens).

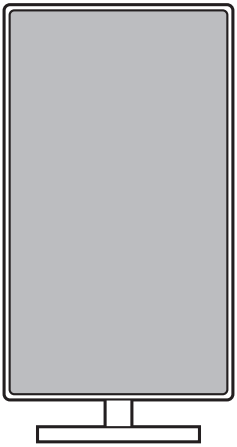

* XG3220 90 ° panelrotation är endast avsedd för förpackningsändamål. Panelen ska inte vridas när den har fästs på monitorns bas.

*Den här bilden är endast för referens

F. Väggmonteringsinstallation (tillval)

OBS! Får endast användas med UL-listat väggmonteringsfäste För införskaffning av en väggmonteringssats eller fot för höjdjustering, kontakta ViewSonic® eller en lokal återförsäljare. Se anvisningarna som levereras tillsammans med basmonteringssatsen. För att förvandla din skärm från en skrivbordsplacerad till en väggmonterad skärm gör du följande:

1. Hitta en VESA-kompatibel väggmonteringssats som uppfyller kraven i avsnittet "Specifikationer".
2. Kontrollera att strömbrytaren är avstängd och dra sedan ut nätkabeln.
3. Lägg bildskärmen med skärmen nedåt på en handduk eller filt.
4. Ta bort basen. (Avlägsnande av skruvar kan krävas.)
5. Anslut monteringskonsolen från väggmonteringssatsen med skruvar av lämplig längd.
6. Montera bildskärmen på väggen, följ instruktionerna i väggmonteringssatsen.

G. Använda Kensington-låset

Kensington-säkerhetsuttag ligger på baksidan av skärmen. För ytterligare information om installation och användning gå till Kensingtons webbplats på http://www. kensington.com.

Nedan visas ett exempel på hur man sätter fast ett Kensingtonlås på ett bord (som referens).

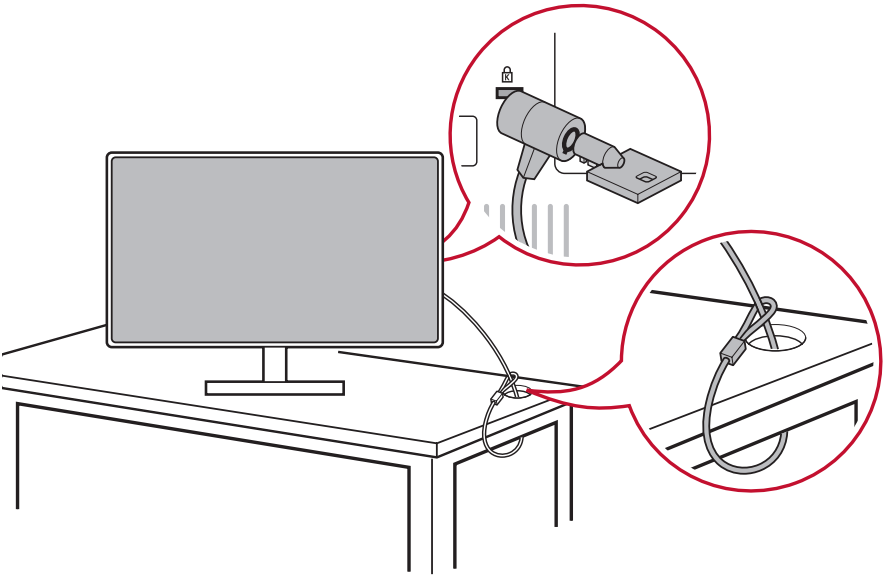

*Den här bilden är endast för referens

2-4. Snabbinstallation

Ansluta videokabeln

1. Kontrollera att både LCD-skärmen och datorn är AV.
2. Avlägsna det bakre panelhöljet om det behövs.
3. Anslut videokabeln från bildskärmen till datorn.

3.A. Anslut inte DP-utgången på skärmen till DisplayPort- eller mini DP-kontakten på datorn. DP-utgången används för kedjekoppling (förklaras i avsnitt D)

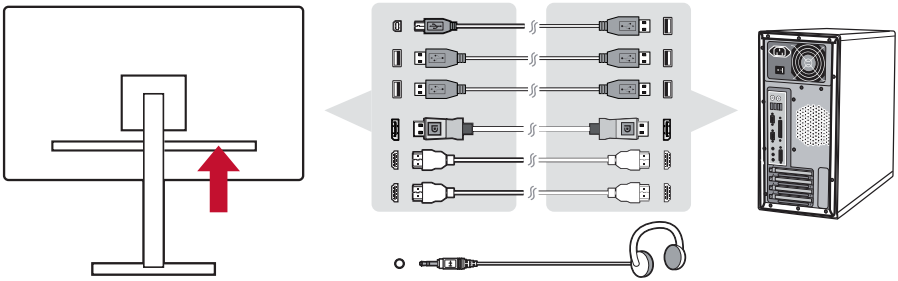

3.B. Video- och ljudkabel

För en MAC med Thunderbolt-utgång, anslut änden av mini DP-kontakten av "mini DP till DisplayPort-kabel" till Thunderbolt-utgången på MAC. Och anslut den andra änden av kabeln till DisplayPort-kontakten på baksidan av skärmen.

3.C. Strömkabel (och AC-/DC-adapter vid behov)

Anslut nätsladdens honkontakt till strömkontakten på skärmen och nätsladdens kontakt till vägguttaget.

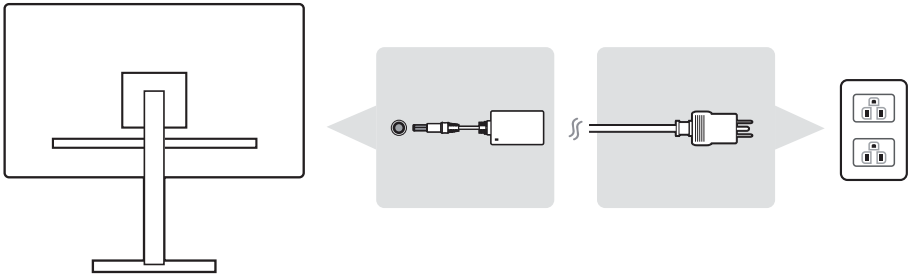

2-5. Ström PÅ

Slå på LCD-skärm och dator

Slå PÅ LCD-skärmen och slå sedan PÅ datorn. Denna särskilda ordning (LCD-skärmen före datorn) är viktig.

*Den här bilden är endast för referens

2-6. Installation av drivrutin (Windows 10)

För att installera drivrutinen, anslut först skärmen till datorn, starta datorn (se till att först slå på skärmen) och när datorn har startats bör den automatiskt upptäcka skärmen.

För att säkerställa att automatisk detektering utförs, gå till "Avancerade skärmsinställningar" under systemets "Skärmsinställningar" (skärmupplösning)-fönster. Där kan du kontrollera om ViewSonic skärm har erkänts av datorn i avsnittet "Färghantering" i avancerade inställningar.

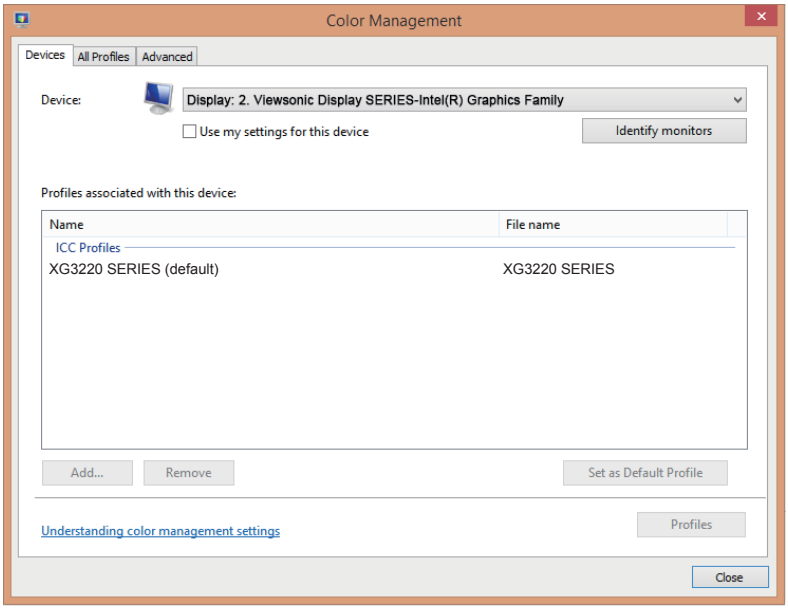

Om datorn inte har upptäckt skärmen automatiskt, men fungerar fortfarande, kan du starta om datorn och följa stegen ovan igen. Det är inte nödvändigt att datorn upptäcker skärmen för normal användning, men det rekommenderas.

Om du stöter på ytterligare problem eller har frågor, kontakta kundtjänst.

3. Justera skärmbilden

3-1. Ställa in Timing-läge

Ställ in skärmupplösningen till dess rekommenderade upplösning (se avsnittet "specifikation") för att få bästa möjliga upplevelse, med lysande färger och skarp text. Så här gör du:

1. Gå till inställningsfönstret för skärmupplösning (varje operativsystem har en annan process för att komma dit).
2. Därefter justera upplösningsinställningen så att den matchar skärmens upplösning. Detta kommer att ge dig din bästa användarupplevelse.

Om du har svårt att ställa in upplösningen eller om du inte har som ett tillgängligt alternativ, kan du behöva en nyare drivrutin för grafikkortet. Kontakta tillverkaren av datorn eller grafikkortet för att få den senaste drivrutinen.

- För D-Sub-port, vänligen kör Auto Image Adjust OSD för att finjustera bildkvaliteten.
  Om det behövs, gör små justeringar genom att använda H. POSITION och V. POSITION tills skärmbilden är helt synlig. (*endast för analog). (Den svarta ramen runt skärmens kant ska knappt vidröra det upplysta "aktiva området" på LCD-skärmen.)

3-2. Använda kontrollpanelen

Använd knapparna på den främre eller bakre kontrollpanelen för att visa och justera OSD.

* Läget avser avsnitt 2.2

Förklaring av ram och OSD-symbol

Förklaring av ramsymbol anges nedan:

	Standby ström På/Av **OBS!** Strömlampa Blå = PÅ Orange = Energibesparing
	Spellägesikonen som låter användarna välja vilken spellägesinställning de vill aktivera för monitorns användning.

Förklaringar för symboler i OSD-menyn och OSD-snabbmenyn och deras funktionella användningsområden anges nedan.

✓	Aktiveringssymbol för att slå på de olika lägena när du använder menysystemet.
✕	Aktiveringssymbol för att avsluta, gå tillbaka eller avaktivera önskad funktion som är vald.
∧ ∨	Bläddrar igenom menyalternativ och justerar skärmskontroller.
↩	Symbol som används för att gå tillbaka eller återgå till den tidigare valda menyn
ⓘ	Kortkommandoknapp för information som ger användarna tillgång till information om skärmen som för närvarande används.
≡	Ikon för huvudmenyn som tillåter användare att komma åt huvudmenyn. Håll nere ikonen i några sekunder för att stänga av huvudmenyn
< >	Vänster och höger ikoner byter valda val horisontellt.

Förklaring av snabbmenysymbol anges nedan:

OBS! Alla OSD-menyer och justeringsskärmar försvinner automatiskt efter ca 15 sekunder. Detta är justerbart genom OSD timeout-inställningen i inställningsmenyn.

1. Efter att ha tryckt en av rutorna kommer alternativ för snabb åtkomst att visas.

Game Mode	Avsluta

2. Efter att önskad menykontroll väljs, använd symboler för att navigera och justera skärmen enligt dina önskemål.
   Varje menyfunktion förklaras närmare i 4-2 Förklaring av OSD.
3. För att spara justeringarna och avsluta tryck på [**X**] tills OSD försvinner.

4. Inledning till OSD-menyn

4-1. OSD-menyträd

För en förklaring av OSD-trädet och härrörande funktioner, se 4-2 förklaring om OSD nedan. OSD-trädet representerar visuellt hela OSD-menyn som kan nås av skärmen. Om du är osäker på var ett alternativ/en funktion är eller inte kan hitta en viss funktion, använd OSD-trädet nedan.

Startup Menu		
Game Mode	ColorX	
	FPS	
	RTS	
	MOBA	
	Gaming lite	
	Console	
	CUSTOM 1	
	CUSTOM 2	
	CUSTOM 3	
	Volume	0~100
	Exit	

Menu				
Gaming Settings	CUSTOM 1	Rampage Response	Standard/Fast/Faster/ Ultra Fast/Fastest	
			Explanation (i)	Rampage Response is a 5-level response time function for hardcore gamers.
		Black Stabilization	0~22	
		Advanced DCR	0~20	
		Brightness	0~100	
		Color Adjust	Contrast	0~100
			Color Saturation	0~100
			Gamma	1.8/2.0/2.2/2.4/ 2.6/2.8
		Blue Light Filter	0~100	
		ViewScale	Full/Aspect/ 1:1/19"(4:3)	
			19"W(16:10)/ 21.5"(16:9)	
			22"W(16:10)/23.6"W (16:9)/24"W(16:9)	
		Rename		
		Reset		

Menu				
Gaming Settings	CUSTOM 2	Rampage Response	Standard/Fast/Faster/ Ultra Fast/Fastest	
			Explanation (i)	Rampage Response is a 5-level response time function for hardcore gamers.
		Black Stabilization	0~22	
		Advanced DCR	0~20	
		Brightness	0~100	
		Color Adjust	Contrast	0~100
			Color Saturation	0~100
			Gamma	1.8/2.0/2.2/2.4/ 2.6/2.8
		Blue Light Filter	0~100	
		ViewScale	Full/Aspect/ 1:1/19"(4:3)	
			19"W(16:10)/ 21.5"(16:9)	
			22"W(16:10)/23.6"W (16:9)/24"W(16:9)	
		Rename		
		Reset		

Menu				
Gaming Settings	CUSTOM 3	Rampage Response	Standard/Fast/Faster/ Ultra Fast/Fastest	
			Explanation (i)	Rampage Response is a 5-level response time function for hardcore gamers.
		Black Stabilization	0~22	
		Advanced DCR	0~20	
		Brightness	0~100	
		Color Adjust	Contrast	0~100
			Color Saturation	0~100
			Gamma	1.8/2.0/2.2/2.4/ 2.6/2.8
		Blue Light Filter	0~100	
		ViewScale	Full/Aspect/ 1:1/19"(4:3)	
			19"W(16:10)/ 21.5"(16:9)	
			22"W(16:10)/23.6"W (16:9)/24"W(16:9)	
		Rename		
		Reset		
	Game Mode Select	ColorX		
		FPS		
		RTS		
		MOBA		
		Gaming Lite		
		Console		
		CUSTOM 1		
		CUSTOM 2		
		CUSTOM 3		
	AMD FreeSync	On/Off		

Menu				
Display	Color Temperature	sRGB		
		Bluish		
		Cool		
		Native		
		Warm		
		Full Color Control	Red/ Green/ Blue	
	Color Adjust	Color Space	Auto	
			RGB	
			YUV	
		Color Range	Auto	
			Full Range	
			Limited Range	
		Gamma	1.8/2.0/2.2/2.4/2.6/2.8	
		Color Saturation	0~100	
		Black Stabilization	0~22	
	Image Adjust	ViewScale	Full/Aspect/1:1/19"(4:3)	
			19"W(16:10)/21.5"(16:9)	
			22"W(16:10)/23.6"W (16:9)/24"W(16:9)	
		Contrast	0~100	
		Brightness	0~100	
		Rampage Response	Standard/Fast/Faster/ Ultra Fast/Fastest	
			Explanation (i)	Rampage Response is a 5-level response time function for hardcore gamers.
		Sharpness	0~100	
		Overscan	On/Off	
		Blue Light Filter	0~100	
	HDR10	Auto/Off		

Menu				
Input Select	HDMI1			
	HDMI2			
	DisplayPort			
ViewMode	Standard			
	Movie			
	Web			
	Text			
	MAC			
	Mono			
Audio Adjust	Volume	0~100		
	Mute	Off / On		
Setup Menu	Language Select	English / French / German / Spanish		
		Italian / Finnish / Russian/ Turkish/ Japanese/		
		Korean/ T. Chinese / S. Chinese		
		Czech/Swedish		
	Information			
	Resolution Notice	On / Off		
	Boot Up Screen	Off / On		
	OSD Timeout	5/15/30/60		
	OSD Background	On / Off		
	Power Indicator	Auto		(RGB loop)
		Fixed Color	Red	(-/+, 0~100)
			Green	(-/+, 0~100)
			Blue	(-/+, 0~100)
		Off		
	Auto Power Off	Off / On		
	Sleep	30/45/60/120 minutes/Off		
	ECO Mode	Standard/Optimize/ Conserve		
	DDC/CI	Off / On		

Menu				
Setup Menu	Multi-Picture	Off/PIP	PIP source select	HDMI / Display port
			PIP Position	PIP H.Position
				PIP V.Position
			PIP Size	(-/+)
			PIP Swap	
	DisplayPort1.1	Off / On		
	Standby Charger	Off / On		
	Memory Recall			

4-2. Förklaring av OSD-menyn

OBS! De OSD-menyalternativ som beskrivs i detta avsnitt visar alla OSD-menyalternativ för alla modeller. Vissa av dessa alternativ kanske inte finns i din produkts OSD. Bortse från förklaringar av OSD-menyalternativ om de inte finns i din OSD-meny. Se 4-1 OSD-trädet (ovan) för de OSD-menyalternativ som är tillgängliga för din skärm. Se OSD-förklaringen nedan (i alfabetisk ordning) för en tydligare förklaring av varje funktion.

A

Audio adjust (Ljudjustering)

Justerar volymen, stänger av ljudet eller växlar mellan ingångar om du har mer än en källa.

Auto image adjust (Automatisk bildjustering)

Ändrar storlek, centrerar och finjusterar automatiskt videosignalen för att eliminera vågformer och förvrängningar.

OBS! Automatisk bildjustering fungerar med de flesta vanliga grafikkort. Om denna funktion inte fungerar på din LCD-skärm, sänk bilduppdateringshastigheten till 60 Hz och ställ in upplösningen till dess förinställda värde.

Advanced DCR (Avancerad DCR)

Avancerad DCR-teknik identifierar automatiskt bildsignalen och styr bakgrundsbelysningen och färgen på ett intelligent sätt för att förbättra förmågan att göra det svarta svartare i en mörk scen och göra det vita vitare i en ljus miljö.

Auto Detect (Automatisk identifiering)

Om den aktuella ingångskällan inte ger någon signal kommer skärmen att automatiskt växla till nästa ingångsalternativ. På vissa modeller är denna funktion inaktiverad som standard.

A

AMD FreeSync

Använda AMD FreeSync™-teknologin sätter stopp för hackigt spel och trasiga ramar med vätska, artefaktfri prestanda vid nästan alla hastigheter. För att använda FreeSync, se till att skärmen och GPU FreeSync-alternativen aktiveras (*standardinställningen är avstängd för skärmen)

Stegen för att aktivera FreeSync för skärmen finns nedan:

1. Se till att du har en FreeSync™-kompatibel AMD-produkt från AMD-webbplatsen installerat på datorn och ladda ner gratis FreeSync™-drivrutin för just din produkt.
2. Aktivera FreeSync i din GPU via datorn.
3. Aktivera FreeSync i din FreeSync™-aktiverade skärm.

OBS!

1. Vanligtvis fungerar inte den under stillbilder och tillförlitlighetstest. Under dessa omständigheter kan fenomen såsom bildklistermärke och flimmer uppstå på skärmen.

*Varje FreeSync-skärmintervall varierar beroende på modell. Se skärmens specifikationer (avsnitt 5) för ditt skärmintervall.

B

Black stabilization (Svart stabilisering)

ViewSonic svart stabilisering ger ökad synlighet och detaljer genom att lysa upp mörka scener.

Blue light filter (Blåljusfilter)

Justerar filtret som blockerar högenergi blått ljus för en säkrare upplevelse för våra användare.

Boot Up Screen

Om du stänger av startskärmen stänger du av skärmmeddelandet från att visas när du sätter på bildskärmen.

Brightness (Ljusstyrka)

Justerar bakgrundens svarta nivåer på skärmbilden.

C

Color adjust (Färgjustering)

Tillhandahåller flera färgjusteringslägen för att justera färginställningarna för att passa våra användares behov.

ColorX

Justerar färgskalan så att användarna kan justera skalan i RGB och YUV-färginställningar.

Color space (Färgrymd)

Gör att användare kan välja vilken färgrymd de vill använda för skärmsfärgutskrifter (RGB, YUV).

Color temperature (Färgtemperatur)

Låter användare välja specifika inställningar för färgtemperatur för att ytterligare anpassa deras tittarupplevelse.

	Förklaring
sRGB	Standardfärgrymd som används för Windows-system, digitalkameror och Internet.
EBU	EBU-färgrymd som används för NTSC/EBU (PAL, SECOM) TV-domän
URSPRUNGLIG	Native (Ursprunglig) är en standard färgtemperatur. Rekommenderas för allmän grafisk design och vanlig användning.

Console

Justerar skillnaden mellan bildens bakgrund (svart nivå) och förgrunden (vit nivå).

Color adjustment functions (Färgjusteringsfunktioner)

För att leverera en exakt och korrekt färgåtergivning, låter den oberoende färgjusteringsfunktionen (Red (Röd), Green (Grön), Blue (Blå), cyan, magenta och Yellow (Gul)) att användare anpassar nyans och mättnad för varje färgaxel individuellt, utan att påverka de andra färgutskrifterna.

C

Färgmättnad

Justerar färgdjupet för varje färg (röd, grön, blå, cyan, magenta och gul)

Anpassad 1/2/3

För att ge ännu mer stöd finns tre anpassningsbara "Anpassade" inställningar tillgängliga för att matcha individuella preferenser och anpassa sig till alla typer av spel på marknaden. Välj ett av alternativen "Anpassade" (Anpassade 1/2/3) i menyn och justera de avancerade alternativen. Efter avslutad inställning sparas automatiskt under den speciella "Anpassade" inställningen eller byter namn på inställningen efter eget tycke genom att välja "Byt namn". Du kan komma åt dina sparade inställningar för "GAME MODE" med
Gaming Hotkey också.

D

Visa

En undermeny som tillåter användare att justera menyerna för färg och bildjustering i teckenfönstret.

E

Förklaring

Ger en kort förklaring av nya tekniska funktioner / funktioner i skärmen OSD.

F

Fine tune (Finjustera)

Finjustering för analoga signaler.

Snabb / Snabbare / Snabbast / Ultra Snabb

Olika nivåer av svarstidsjustering för anpassade spellägen.

Full

En inställning för bildförhållande som vågar inmatningsbilden för att fylla skärmen.

Fullfärgskontroll

En inställning för att justera RGB-färger för specifika spelanvändningar. Kan justeras i Spelinställningar → Anpassat 1/2/3-läge eller i undermenyn Display.

G

Gaming Hotkey

En snabbåtkomstmeny för spelare att välja sina föredragna färginställningar, vilket ger spelarna möjlighet att anpassa sig till varje spelscenario.

Spelläge Välj

En undermeny där användarna kan välja spellägen utanför snabbmenyn för spelning.

Gaming Lite

Ett spelläge ViewSonic har utvecklats för att optimera spelningen för icke-konkurrenskraftiga spel, för att minska övervakning och strömförsörjning för att förbättra långsiktig prestanda.

Spelinställningar

Integrerar en spelinriktad OSD-design, inklusive förkalibrerad FPS, RTS och MOBA spelinställningar, är varje läge funktionellt anpassat med testning i spelet och justeringar gjorda för den bästa blandningen av färg och teknik. För att komma åt spelläge öppnar du först huvudmenyns inställning, gå till "ViewMode", välj "Spel" och ändra inställningarna "GAMER" därifrån.

GAMMA

Låter användare att manuellt justera ljusstyrkan på skärmens gråskala nivåer. Det finns fem val: 1.8, 2.0, 2.2, 2.4 och 2.6.

H

HUE (NYANS)

Justerar nyansen för varje färg (Red (Röd), Green (Grön), Blue (Blå), cyan, magenta och Yellow (Gul)).

HDR (High Dynamic Range)

HDR (High Dynamic Range) är en bildteknik som ökar mängden synlig detalj i både ljusare och mörkare delar av en scen jämfört med SDR (Standard Dynamic Range). XG3220 är HDR-kompatibel och har möjlighet att avkoda HDR-innehåll. *

* För att kunna visa High Dynamic Range på XG3220 måste innehåll som ses måste optimeras för HDR

I

Bildjustering

Visar bildjusteringsmenyn. Du kan manuellt ställa in en variation
Av bildkvalitetsjusteringar. (Raderad manuell bildjustering)

Information

Visar timingläge (video insignal) från grafikkortet i datorn, LCD-skärmens modellnummer, serienummer och webbplatsadressen till ViewSonic®.
Se grafikkortets användarhandbok för anvisningar om hur du ändrar upplösning och uppdateringsfrekvens (vertikal frekvens).
OBS! VESA 1024 x 768 @ 60Hz (exempel) innebär att upplösningen är 1024 x 768 och uppdateringsfrekvensen är 60 Hertz.

Input select (Val av ingång)

Växlar mellan de olika inmatningsalternativ som finns tillgängliga för just denna skärm.

M

Memory recall (Minnesåterhämtning)

Återställer justeringarna till fabriksinställningarna om skärmen används i ett fabriksförinställt timing-läge som visas under Specifikationer i denna handbok.

Undantag: Denna kontroll påverkar inte ändringar som gjorts med inställningar Language Select (Välj språk) eller Power Lock

Övervaka Hertz Cap

En monitor hertz-kontroller som tillåter användare att styra hur många ramar bildskärmen kan mata ut. Skärmen lägger en kåpa på det maximala antalet ramar som kan göras från monitorn för att spara ström och ladda från bildskärmsidan. Det är meningen att minska övervakning och strömförbrukning

N

NVIDIA G-SYNC

Synchronizes the display refresh rate to the GPU (GeForce only) to eliminate screen tearing, minimize stuttering, and reduce input lag for a smoother gaming experience.

NVIDIA ULMB

Decreases motion blur by minimizing ghosting of fast paced scenes. ULMB allows moving objects to look smoother than normal, appear with sharper and more clear, stunning visuals.

Note: ULMB can't be enabled with G-sync together

O

Overscan (Överskanning)

Kan användas för att justera bildformatet för insignalen som mottas av skärmen för att justera bilden så att den visas på skärmen.

OFFSET (KOMPENSATION)

Justerar svärta för rött, grönt och blått.

Funktionerna förstärkning och kompensation gör att användarna kan styra vitbalansen för en utmärkt kontroll vid manipulering av kontrast och mörka scener.

O

OSD Pivot (OSD-vridning)

Ställ in riktningen på skärmens OSD-skärm.

Alternativ	Förklaring
Auto	Med inbyggd G-sensor kan OSD automatisk vridning användas i vertikalt läge.
0°	Ställ in OSD-skärmen utan vridning
+90°	Ställ in OSD-skärmen med +90° vridning
-90°	Ställ in OSD-skärmen med -90° vridning
180°	Ställ in OSD-skärmen med 180° vridning

P

PIP

Under PIP-alternativen väljer du vilken funktion du vill justera:

PIP position
PIP-storlek
PIP swap

PIP Position

Välj en för att justera den mindre skärmens position:

PIP H. Positionen justerar den horisontella positionen på den mindre skärmen i ett intervall från 0-100, med 0 från skärmens vänstra läge och 100 från början av skärmens högra läge.

PIP V. Positionen justerar den vertikala positionen på den mindre skärmen i ett intervall från 0-100, med 0 från undersidan av skärmen och 100 från början på skärmen.

PIP Size (PIP-storlek)

Du kan justera storleken på det mindre fönstret genom att trycka uppåt och nedåtpilarna med ett intervall på 0-100

P

PIP Swap (PIP swap)

Tryck på PIP Byt om du vill ändra bildkälla på den mindre skärmen med den större skärmen när PIP-funktionen är vald

För att inaktivera ett "multi-picture" -läge, gå helt enkelt till alternativet "Fler bilder" och välj samma läge igen för att återställa skärmen till normal.

Power Indicator (Strömindikator)

Strömindikatorn är det ljus som visar om monitorn är på eller av och den här inställningen styr belysningen på stativet. Användare kan stänga av ljus effekten under strömindikatorn och välja "av". Strömindikatorn visar en genomsnittlig färg som direkt tolkar den inmatade färgsignalen som mottas på skärmen, och visar en genomsnittlig färg baserat på vad som visas på bildskärmen. För referens, om bildskärmen visar mer grön, blir lysdioden grönare. Användare kan också ändra bildskärmen. Användare kan också direkt ändra röda / gröna / blå färgvärden under OSD, för att direkt välja vilken färg som ska visas.

R

Rampage Response

An advanced tuning function for users that want to adjust their monitor’s response time. They can select from 5 different levels to more precisely tune the response to be as fast as needed while reducing blurring or ghosting based on each unique gaming scenario.

Resolution notice (Upplösningsmeddelande)

Meddelandet talar om för användarna att den aktuella upplösningen inte är den rätta ursprungliga upplösningen. Detta meddelande kommer att visas i skärmsinställningsfönstret när du ställer in skärmupplösningen.

Recall (Återkalla)

Återställer ViewMode (Veiwmode)-skärmsinställningar.

Återställa

Återställer inställningarna för anpassade spellägen till standardvärdena.

S

Setup menu (Inställningsmeny)

Justerar skärmvisning (OSD)-inställningar. Många av dessa inställningar kan aktivera skärmmeddelanden så att användarna inte behöver öppna menyn.

Skaljustering

Inom justeringsmenyn "ViewScale" kan vissa skärmstorlekar justeras ytterligare med Scale Adjust. Detta gör det möjligt för användare att manuellt justera det valda bildförhållandet utan att förvränga den utmatade bilden.

Sharpness (Skärpa)

Justerar skärpan och bildkvaliteten på skärmen.

Save as (Spara som)

OSD-sparfunktionen finns i huvudmenyn. Det finns 3 huvudlägen (USER MODE 1 (ANVÄNDARLÄGE 1), USER MODE 2 (ANVÄNDARLÄGE 2), USER MODE 3 (ANVÄNDARLÄGE 3)) som gör det möjligt för användare att spara sina OSD-inställningar.

V

ViewMode (Visningsläge)

ViewSonics unika funktion ViewMode (visningsläge) erbjuder förinställningarna "Game (Spel)", "Movie (Film)", "Web (Webb)", "Text" och "Mono". Dessa förinställningar är speciellt utformade för att ge en optimerad bildupplevelse för olika skärmapplikationer.

ViewScale

Spelare har möjlighet att justera skärmens storlek på bildskärmen, vilket möjliggör ett "bästa passform" -scenario.

5. Specifikationer

Bildskärm	Typ	TFT (Thin Film Transistor), Aktiv matris 3840 x 2160 bildskärm, 0,181 mm x 0,181 mm pixeltäthet
	Skärmstorlek	Metrisk: 80,01 cm Imperial: 31,5 tum (31,5 tum betraktningsyta)
	Färgfilter	RGB vertikal rand
	Glasyta	Antireflexbehandlad
Insignal	Video Synk	HDMI (v2.0) (Timing Max support 3840 x 2160@60Hz) TMDS Fh = 15 ~ 140KHz ; Fv = 40 ~ 60Hz 600MHz HDMI (v2.0) (Timing Max support 3840 x 2160@60Hz) TMDS Fh = 15 ~ 140KHz ; Fv = 40 ~ 60Hz 600MHz DisplayPort (v1.2) (Timing Max support 3840 x 2160@60Hz) PCI-E Fh = 135 ~ 135KHz ; Fv = 40 ~ 60Hz 600MHz
Kompati-bilitet	PC	Windows 10 certifierad
	Macintosh[1]	Power Mac testas

Upplösning[2]	Rekommen- deras Stöds	3840x2160 @ 60Hz (For digital signal) 640 x 350 @ 70Hz 640 x 400 @ 60, 70Hz 640 x 480 @ 50, 60, 67, 72Hz 720 x 400 @ 70Hz 720 x 480 @ p60, i60Hz 720 x 576 @ p50, i50Hz 800 x 600 @ 56, 60, 72Hz 1024 x 768 @ 50, 60, 70, 72,Hz 1152 x 864 @ 75Hz 1152 x 900 @ 67Hz 1280 x 720 @ p50, p60Hz 1280 x 768 @ 50, 60Hz 1280 x 960 @ 50, 60, 75Hz 1280 x 1024 @ 50, 60, 75Hz 1360 x 768 @ 60Hz 1440 x 900 @ 60, 75Hz 1400 x 1050 @ 60Hz 1600 x 1200 @ 60Hz 1680 x 1050 @ 60Hz 1920x1080 @ i50, p50, i60, p60,85,120Hz 1920x1200 @60Hz 1920x1440 @60Hz 2048 x1152 @60Hz 2560 x1440 @60hZ 3840 x1080 @60hZ 1920 x2160 @60Hz 2560 x1080 @60Hz 3840 x 2160 @24,25,30,60Hz
Nätadapter[3]	Inspänning Utspänning	AC 100~240V 50/60Hz (IEC320-C6) DC 19V == 4.74A 90W
Visningsyta	Full avsökning	698,4 mm (H) x 392,85 mm (V)
Användning-smiljö	Temperatur Fuktighet Höjd över havet	0 °C till +40 °C 10% till 90% (icke-kondenserande) Upp till 5.000 meter
Förvaring-smiljö	Temperatur Fuktighet Höjd över havet	-20 °C till +60 °C 5% till 90% (icke-kondenserande) Upp till 12.000 meter

Mått	Fysiska	727,48 mm (B) x 558,55 mm (H) x 260,53 mm (D) 28,64" (B) x 21,99" (H) x 10,3" (D)
Väggmont-ering		

Max be-lastning	Hålmönster (B x H, mm)	Kontaktplatta (B x H x D)	Plattans hål	Antal skruvar och specifikationer
14kg	100mm x 100mm	115 mm x 115 mm x 2.6 mm	Ø 5mm	4 piece M4 x 10mm

Vikt	Fysiska	18,52 lb (8,4 kg)
Energispa-rlägen	På	30W (Typiskt)/72W (max) (blå LED)
	Av	<0,5W

[1] Var noga med att inte ställa in datorns grafikkort att överskrida dessa synkroningerslägen eftersom det kan skada LCD-bildskärmen permanent.

[2] Använd enbart strömadaptern från ViewSonic® eller auktoriserad källa.

[3] Testförhållandet följer EEI-standarden

6. Felsökning

Ingen ström

- Kontrollera att skärmen är påslagen (ON).
- Kontrollera att A/C-nätkabeln är ansluten till monitorn.
- Kontrollera att det finns ström i vägguttaget genom att ansluta någon annan utrustning (t.ex. en radio) till det.

Strömmen är påslagen men ingen bild syns

- Kontrollera att den medföljande videokabeln är ordentligt ansluten till videoutgången på baksidan av datorn. Om den andra änden av videokabeln inte är fast ansluten till bildskärmen, fäst den ordentligt till skärmen.
- Justera ljusstyrka och kontrast.

Felaktiga eller onormala färger

- Kontrollera videokabelns anslutning om någon färg (rött, grönt eller blått) saknas. Lösa eller avbrutna stift i kabelkontakterna kan orsaka bristfällig anslutning.
- Anslut bildskärmen till en annan dator.
- Om du har ett äldre grafikkort kan du kontakta ViewSonic® kundtjänst för en icke-DDC-adapter.

Kontrollknapparna fungerar inte

- Tryck bara på en knapp i taget.

7. Rengöring och underhåll

Rengöra bildskärmen

- KONTRLLERA ATT BILDSKÄRMEN ÄR AVSTÄNGD.
- HÄLL ELLER SPRUTA ALDRIG NÅGON VÄTSKA DIREKT PÅ BILDRUTAN ELLER HÖLJET.

Rengöring av bildrutan:

1. Torka av rutan med en ren, mjuk, luddfri trasa. Då avlägsnas damm och andra partiklar.
2. Om rutan inte blir ren fuktar du trasan med fönsterputs som inte innehåller ammoniak eller alkohol och torkar av rutan.

Rengöring av höljet:

1. Använd en mjuk, torr trasa.
2. Om höljet inte blir rent fuktar du en ren, mjuk, luddfri trasa med ett milt rengöringsmedel som inte innehåller ammoniak eller alkohol och torkar av höljet.

Friskrivning från ansvar

- ViewSonic® rekommenderar inte användning av ammoniak eller alkoholbaserade rengöringsmedel på skärmen eller kåpan. Vissa kemiska rengöringsmedel har rapporterats skada skärmen och/eller kåpan.
- ViewSonic tar inte något ansvar för skador till följd av användning av ammoniakeller alkoholbaserade rengöringsmedel.

Försiktighet!

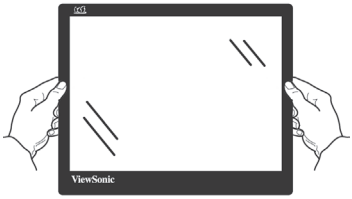

Hantera skärmen endast via kanterna.

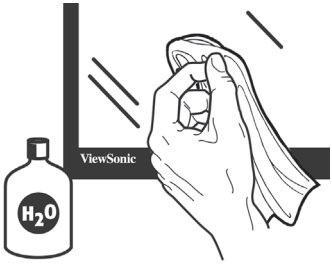

Rengör endast med vatten på en mjuk bomullstrasa.

8. Godkännandeinformation

OBS! Detta avsnitt riktar sig till alla anslutningskrav och uttalanden om föreskrifter. Motsvarande program skall hänvisa till märketiketter och relevant märkning på enheten.

8-1. FCC-bestämmelser

Denna enhet efterlever del 15 i FCC-bestämmelserna. Användningen är underkastad följande två omständigheter: (1) denna enhet får inte orsaka skadlig interferens, och (2) denna enhet måste acceptera all interferens som tas emot, inklusive interferens som kan orsaka bristfällig funktion.

Den här utrustningen har testats och funnits följa de begränsningar som gäller för en Klass B digitalt tillbehör, enligt avsnitt 15 i FCC-reglerna. Dessa begränsningar är utformade för att ge godtagbart skydd mot skadlig inverkan vid en installation i en bostadsmiljö. Den här utrustningen genererar, använder och kan utstråla radiovågsenergi, och om den inte installeras och används i enlighet med instruktionerna kan den orsaka störningar på radiokommunikation. Det finns ingen garanti för att även en korrekt installation inte ger störningar. Om utrustningen stör radio eller TV mottagningar, vilket kan påvisas genom att stänga av och sätta på utrustningen, uppmanas användaren att försöka korrigera störningen genom en eller

flera av de följande åtgärderna:

- Vrid på eller flytta mottagarantennen.
- Öka avståndet mellan utrustningen och mottagaren.
- Anslut utrustningen till en kontakt på en annan krets än den som mottagaren är ansluten till.
- Rådfråga återförsäljaren eller en kunnig radio/TV tekniker.

Varning: Ändringar eller modifieringar som inte uttryckligen godkänts av parten som ansvarar för efterlevnad, kan upphäva användarens rätt att använda utrustningen.

8-2. Uttalande från Industry Canada

CAN ICES-3 (B)/NMB-3(B)

8-3. CE-efterlevnad för europiska länder

Enheten uppfyller EMC-direktiv 2014/30/EU och lågspänningsdirektiv 2014/35/EU.

Följande information gäller endast för medlemsstater i Europeiska Unionen (EU):

Symbolen till höger är i enlighet med direktiv 2012/19/EU om avfall som utgörs av eller innehåller elektriska eller elektroniska produkter (WEEE).

Produkter med denna symbol skall inte behandlas som kommunalt avfall utan måste behandlas med de återvinnings- och insamlingssystem som finns tillgängliga i ditt land eller närområde, med hänsyn till lokala bestämmelser.

8-4. Deklaration om RoHS2-efterlevnad

Denna produkt har utformats och tillverkats i efterlevnad med direktiv 2011/65/EU från det europeiska parlamentet och rådet om restriktion av användning av vissa farliga substanser i elektrisk och elektronisk utrustning (RoHS2-direktiv) och har bedömts efterleva de maximala koncentrationsvärden som utfärdats av TAC (European Technical Adaptation Committee) enligt nedan:

Substans	Föreslagen maximal koncentration	Faktisk koncentration
Bly (Pb)	0,1%	< 0,1%
Kvicksilver (Hg)	0,1%	< 0,1%
Kadmium (Cd)	0,01%	< 0,01%
Hexavalent krom (Cr^{6+})	0,1%	< 0,1%
Polybrominerade bifenyler (PBB)	0,1%	< 0,1%
Polybrominerade difenyletrar (PBDE)	0,1%	< 0,1%

Vissa produktkomponenter enligt angivet ovan är undantagna enligt RoHS2-direktivens annex III enligt nedan:

Exampel på undantagna komponenter är:

1. Kvicksilver i kallkatodrör och plasmalampor (CCFL och EEFL) för särskilda ändamål inte överstiger (per lampa):

   (1) Kort längd (≦500 mm): maximalt 3,5 mg per lampa.

   (2) Mediumlängd (＞500 mm och ≦1.500 mm): maximalt 5 mg per lampa.

   (3) Lång längd (＞1.500 mm): maximalt 13 mg per lampa.
2. Bly i glas i katodstrålerör.
3. Bly i glas i lysrör inte överstiger 0,2 viktprocent.
4. Bly som legeringselement i aluminium med upp till 0,4 viktprocent bly.
5. Kopparlegering med upp till 4 viktprocent bly.
6. Bly i lödpunkter med hög smälttemperatur (t. ex. blybaserade legeringar som innehåller 85 viktprocent eller mer bly).
7. Elektriska och elektroniska komponenter som innehåller bly i glas eller keramik annat än dielektriska keramiska kondensatorer, t. ex. piezoelektroniska anordningar eller i en glas- eller keramisk matrisförening.

8-5. Bortskaffande av produkten vid slutet av dess livslängd

ViewSonic respekterar miljön och är engagerade att arbeta och leva grönt. Tack för att du tar del av en smartare och grönare datorhantering.

Besök ViewSonic webbisda för att ta reda på mer.

USA och Kanada:

http://www.viewsonic.com/company/green/recycle-program/

Europa:

http://www.viewsoniceurope.com/eu/support/call-desk/

Taiwan:

http://recycle.epa.gov.tw/recycle/index2.aspx

9. Ta copyrightt på information

Copyright © ViewSonic Corporation, 2018. Alla rättigheter förbehålles.

Macintosh och Power Macintosh är registrerade varumärken som tillhör Apple Inc.

Microsoft, Windows och Windows logotyp är registrerade varumärken som tillhör Microsoft Corporation i USA och andra länder.

ViewSonic och logotypen med de tre fåglarna är registrerade varumärken som tillhör ViewSonic Corporation.

VESA är ett registrerat varumärke som tillhör Video Electronics Standards Association. DPMS, DisplayPort och DDC är varumärken som tillhör VESA.

ENERGY STAR® är ett registrerat varumärke som tillhör den amerikanska miljöskyddsstyrelsen EPA.

Som medverkande i ENERGY STAR®-projektet har ViewSonic Corporation fastställt att denna produkt motsvarar de av ENERGY STAR®-angivna riktlinjerna för effektiv energiförbrukning.

Friskrivning från ansvar: ViewSonic Corporation skall inte hållas ansvariga för tekniska fel, korrekturfel eller uppgifter som saknas i denna handbok, ej heller för olyckor eller följdskador som orsakats av framtagandet av detta material eller av produktens funktion eller användning.

För att ständigt kunna förbättra sina produkter förbehåller sig ViewSonic Corporation rätten att ändra produktspecifikationer utan föregående meddelande. Informationen i det här dokumentet kan komma att ändras utan föregående meddelande.

Ingen del av det här dokumentet får kopieras, mångfaldigas eller överföras på något sätt för något syfte utan föregående skriftligt tillstånd från ViewSonic Corporation.

10. Tjänstinformation

Produktregistrering

Tack för att du valde en produkt från ViewSonic! Registreringen aktiverar din produkts begränsade standardgaranti och ger dig möjlighet att erhålla nya produktuppdateringar och information, om du så önska

Fyll i detta formulär för att registrera din nya produkt, och e-posta/faxa det till ViewSonic med hjälp av den information som finns på nästa sid
Fält som är markerade med en asterisk (*) är obligatoriska.

Förnamn* (dopnamn) _____

Efternamn* (familjenamn) _____

E-postadress* _____

Gatuadress* (rad 1) _____

Gatuadress* (rad 2) _____

Ort* _____ Staten/Province* _____

Postnummer* _____ Land* _____

Telefonnummer* _____ Inköpsdatum* _____

Produkttyp* _____ Modellnummer* _____

Serienummer* _____

Operativsystem _____

☐ JA ☐ NEJ | Markera “JA” för att få e-postmeddelanden från ViewSonic, inklusive exklusiva kampanjerbjudanden.

Vi på ViewSonic värnar om din integritet. ViewSonic säljer inte sina kundlistor eller annan liknande information till tredje part.

*Produktregistrering är endast tillgängligt i vissa länder

ViewSonic®
See the difference®

XG3220_UG_SWD Rev. 1A 03-30-18

Kundtjänst

För teknisk support eller produkttjänst, se tabellen nedan eller kontakta din återförsäljare.

OBS! Du behöver produktens serienummer.

Asia pacific			
Country/ Region	**Website**	**T= Telephone C = CHAT ONLINE**	**Email**
ViewSonic Corporation	http://www.viewsonic.com.tw/	T= 886 2 2246 3456 F= 886 2 2249 1751 Toll Free= 0800-899880	service@tw.viewsonic.com
China	www.viewsonic.com.cn	T= 4008 988 588	service.cn@cn.viewsonic.com
Hong Kong	www.hk.viewsonic.com	T= 852 3102 2900	service@hk.viewsonic.com
Macau	www.hk.viewsonic.com	T= 853 2840 3687	service@hk.viewsonic.com
Japan	www.viewsonicjapan.co.jp	T= 0120 341 329	service@jp.viewsonic.com
Korea	ap.viewsonic.com/kr/	T= 080 333 2131	service@kr.viewsonic.com
India	www.in.viewsonic.com	T= 1800 419 0959	service@in.viewsonic.com
Singapore/ Malaysia/ Thailand	www.ap.viewsonic.com	T= 65 6461 6044	service@sg.viewsonic.com
Europe			
Europe	www.viewsoniceurope.com	http://www.viewsoniceurope.com/eu/support/call-desk/	
Arabia	ap.viewsonic.com/me/	اتصل بالعملاء على	
България	www.viewsoinceurope.com	http://www.viewsoniceurope.com/eu/support/call-desk/	service_bg@viewsoniceurope.com
Hrvatska	www.viewsoinceurope.com	http://www.viewsoniceurope.com/eu/support/call-desk/	service_hr@viewsoniceurope.com
Česká Republika	www.viewsoniceurope.com	www.viewsoniceurope.com/eu/support/call-desk/	service_cz@viewsoniceurope.com
Nederland	www.viewsoniceurope.com	http://www.viewsoniceurope.com/eu/support/call-desk/	service_nl@viewsoniceurope.com
Suomi	www.viewsoniceurope.com	http://www.viewsoniceurope.com/eu/support/call-desk/	service_fi@viewsoniceurope.com
France et autres pays francophones en Europe	www.viewsoniceurope.com/fr/	www.viewsoniceurope.com/fr/support/call-desk/	service_fr@viewsoniceurope.com
Canada	www.viewsonic.com	T= 1-866-463-4775	service.ca@viewsonic.com

Suisse	www.viewsoniceurope.com/de/	www.viewsoniceurope.com/de/support/call-desk/	service_ch@viewsoniceurope.com
Belgique (Français)	www.viewsoniceurope.com/fr/	www.viewsoniceurope.com/fr/support/call-desk/	service_be@viewsoniceurope.com
Luxembourg (Français)	www.viewsoniceurope.com/fr/	www.viewsoniceurope.com/fr/support/call-desk/	service_lu@viewsoniceurope.com
Deutschland	www.viewsoniceurope.com/de/	www.viewsoniceurope.com/de/support/call-desk/	service_deu@viewsoniceurope.com
Österreich	www.viewsoniceurope.com/de/	www.viewsoniceurope.com/de/support/call-desk/	service_at@viewsoniceurope.com
Schweiz (Deutsch)	www.viewsoniceurope.com/de/	www.viewsoniceurope.com/de/support/call-desk/	service_ch@viewsoniceurope.com
Ελλάδα	www.viewsoniceurope.com	http://www.viewsoniceurope.com/eu/support/call-desk/	service_gr@viewsoniceurope.com
Magyar Köztársaság	www.viewsoniceurope. com	http://www.viewsoniceurope.com/eu/support/call-desk/	service_hu@viewsoniceurope.com
Italia e altri paesi di lingua italiana in Europa	www.viewsoniceurope. com	http://www.viewsoniceurope.com/eu/support/call-desk/	service_it@viewsoniceurope.com
Spain	www.viewsoniceurope.com/es/	www.viewsoniceurope.com/es/support/call-desk/	service_es@viewsoniceurope.com
Latinoamérica (México)	www.viewsonic.com/la/	T= 001-8882328722	soporte@viewsonic.com
Italia e altri paesi di lingua italiana in Europa	www.viewsoniceurope.com	http://www.viewsoniceurope.com/eu/support/call-desk/	service_it@viewsoniceurope.com
Polska i inne kraje Europy Centralnej	www.viewsoniceurope.com	http://www.viewsoniceurope.com/eu/support/call-desk/	service_pl@viewsoniceurope.com
Portugal	www.viewsoniceurope.com	http://www.viewsoniceurope.com/eu/support/call-desk/	service_pt@viewsoniceurope.com
România	www.viewsoinceurope.com	http://www.viewsoniceurope.com/eu/support/call-desk/	service_ro@viewsoniceurope.com
Россия	www.viewsoniceurope.com/ru/	www.viewsoniceurope.com/ru/support/call-desk/	service_ru@viewsoniceurope.com
Беларусь (Русский)	www.viewsoniceurope.com/ru/	www.viewsoniceurope.com/ru/support/call-desk/	service_br@viewsoniceurope.com
Латвия (Русский)	www.viewsoniceurope.com/ru/	www.viewsoniceurope.com/ru/support/call-desk/	service_lv@viewsoniceurope.com
Srbija	www.viewsoniceurope.com	http://www.viewsoniceurope.com/eu/support/call-desk/	service_rs@viewsoniceurope.com
Slovensko	www.viewsoinceurope.com	http://www.viewsoniceurope.com/eu/support/call-desk/	service_sk@viewsoniceurope.com
Slovenija	www.viewsoinceurope.com	http://www.viewsoniceurope.com/eu/support/call-desk/	service_si@viewsoniceurope.com
Sverige	www.viewsoniceurope.com	http://www.viewsoniceurope.com/eu/support/call-desk/	service_se@viewsoniceurope.com

Türkiye	http://www.viewsoniceurope.com/tr/	www.viewsoniceurope.com/tr/support/call-desk/	service_tr@viewsoniceurope.com
Україна	www.viewsoniceurope.com	http://www.viewsoniceurope.com/eu/support/call-desk/	service_ua@viewsoniceurope.com
America			
Australia New Zealand	www.viewsonic.com.au	AUS= 1800 880 818 NZ= 0800 008 822	service@au.viewsonic.com
Canada	www.viewsonic.com	T= 1-866-463-4775	service.ca@viewsonic.com
Latin America	www.viewsonic.com/la/	C= http://www.viewsonic.com/la/soporte/servicio-tecnico	soporte@viewsonic.com
Middle East	ap.viewsonic.com/me/	Contact your reseller	service@ap.viewsonic.com
Puerto Rico & Virgin Islands	www.viewsonic.com	T= 1-800-688-6688 (English) C= http://www.viewsonic.com/la/soporte/servicio-tecnico	service.us@viewsonic.com soporte@viewsonic.com
South Africa	ap.viewsonic.com/za/	Contact your reseller	service@ap.viewsonic.com
United States	www.viewsonic.com	T= 1-800-688-6688	service.us@viewsonic.com

Begränsad garanti

ViewSonic® bildskärm

Garantin omfattas av följande:

ViewSonic garanterar att dess produkter är fria från brister i material och utförande under garantiperioden. Om en produkt visar sig vara defekt i material eller utförande under garantiperioden kommer ViewSonic att enligt beslut efter eget bedömande att reparera eller byta ut produkten mot en likadan produkt. Utbytesprodukt eller reservdelar kan innefatta nytillverkade eller ombyggda delar eller komponenter.

Garantins livslängd:

ViewSonics bildskärmar har en garanti på mellan 1 och 3 år, beroende på inköpsland, för alla delar inklusive ljuskällan och för allt arbete från första konsumentens inköpsdatum

Garantins skyddsomfång:

Denna garanti gäller endast för första köpare/konsument.

Följande omfattas ej av garantin:

1. Produkt för vilken serienumret har helt eller delvis utraderats eller modifierats.
2. Skada, kvalitetsförsämring eller felfunktion som beror av:
   a. Olycka, felaktig användning, slarv, brand, vatten, blixtnedslag, force majeure eller annat laga hinder, icke-auktoriserad produktmodifikation, eller underlåtelse att följa instruktioner som medföljer produkten.
   b. Produktskada vid leverans.
   c. Uttag eller installation av produkten.
   d. Orsaker exteriört produkten, såsom elspänningsfluktueringar eller strömavbrott.
   e. Användning av tillbehör eller delar som ej uppfyller ViewSonic specifikationer.
   f. Normalt slitage.
   g. Annan orsak som inte hänför sig till produktfel.
3. Varje produkt som uppvisar vad som kallas "fosforinbränning", vilket sker när en statisk bild visas på produkten under en längre tid.
4. Kostnader för avlägsnande, installation, envägstransport och inställningsservice.

För beställning av service:

1. Vill du ha information om hur du erhåller service under garantiperioden, kontakta ViewSonic kundtjänst (Se sidan för kundsupport). Du kommer att behöva ange produktens serienummer.
2. För att erhålla service under garanti krävs att du presenterar följande: (a) ursprunglig inköpshandling (kvitto) med datum, (b) namn, (c) adress, (d) en beskrivning av problemet och (e) produktens serienummer.
3. Se till att leverera produkten med förbetald fraktkostnad i dess originalförpackning till ViewSonic eller till ett auktoriserat servicecenter för ViewSonic.
4. För ytterligare information eller namnet på närmaste servicecenter för ViewSonic, ta kontakt med ViewSonic.

Begränsning av underförstådda garantier:

Det föreligger inga garantier, explicit eller underförstått, vilka har omfång utöver den häri givna beskrivningen, inklusive underförstådd garanti för säljbarhet och riktighet för något särskilt ändamål.

Uteslutande av skadestånd:

Viewsonic skadeståndsskyldighet är begränsad till kostnaden för reparation eller utbyte av produkten.

Viewsonic skall ej hållas ansvarigt för:

1. Skada på annan egendom som förorsakas av defekter hos produkten, skador som beror på olämplighet, förlust vid användning av produkten, tidsförlust, profitbortfall, förlorat affärstillfälle, förlust av goodwill, störning i affärsförhållande eller annan kommersiell förlust, även om möjligheten till sådana skador har omtalats.
2. Andra skador, såsom olycksbetingade eller följdskador eller liknande.
3. Anspråk mot kunden från annan part.
4. Reparationer eller försök till reparationer utförda av person som inte auktoriserats av ViewSonic.

Verkan enligt delstatslag (USA):

Denna garanti ger dig vissa speciella juridiska rättigheter. Du kan även ha andra rättigheter vilka varierar från delstat till delstat. Vissa stater medger ej inskränkningar i underförstådda garantier och/eller tillåter ej uteslutande av olycksbetingade eller följdskador. Ovannämnda begränsningar och uteslutanden gäller därför eventuellt inte i ditt fall.

Försäljning utanför USA och Kanada:

För garantiinformation om och service av ViewSonic-produkter som säljs utanför USA och Kanada, ska kontakt tas med ViewSonic eller med lokal återförsäljare för ViewSonic.

Garantiperioden för den här produkten i huvudlandet Kina (ej medräknat Hong Kong, Macao och Taiwan) är föremål för villkor och förhållanden för Underhållsgarantikortet.

För användare i Europa och Ryssland finns fullständiga garantivillkor på www.viewsoniceurope.com under Support/ Warranty Information (information om support/garanti).

Display Warranty Term Template In UG
VSC_TEMP_2007

ViewSonic®