ViewSonic®

XG2560
Zaslon
Uporabniški priročnik

Številka izdelka: VS17107

Hvala, ker ste izbrali ViewSonic

ViewSonic, ki je že 30 let vodilni ponudnik vizualnih rešitev, se posveča preseganju svetovnih pričakovanj na področju tehnološkega razvoja, inovacij in preprostosti. V podjetju ViewSonic verjamemo, da lahko naši izdelki pozitivno vplivajo na svet, in smo prepričani, da vam bo izdelek ViewSonic, ki ste ga izbrali, dobro služil.

Še enkrat hvala, ker ste izbrali ViewSonic!

ViewSonic®

Vsebina

1. Opozorila in svarila 1

2. Uvod 3

2-1. Vsebina paketa 4
2-2. Zunanjost monitorja..... 5
2-3. Namestitev strojne opreme 6
2-4. Hitra namestitev 13
2-5. Vklop 15
2-6. Nameščanje gonilnikov (nastavitev sistema Windows 10).. 15

3. Nastavitev slike zaslona 17

3-1. Nastavitev časovnega načina 17
3-2. Uporaba nadzorne plošče 18

4. Uvod v zaslonski meni..... 21

4-1. Drevesni pogled zaslonskega menija..... 21
4-2. Razlaga zaslonskega menija 26

5. Specifikacije..... 35

6. Odpravljanje napak 37

7. Čiščenje in vzdrževanje 38

Čiščenje zaslona..... 38

8. Informacije o skladnosti 40

8-1. Izjava o skladnosti FCC 40
8-2. Izjava Industry Canada 41
8-3. CE ustreznost za evropske države 41
8-4. Izjava o RoHS2 skladnosti 42
8-5. Odstranjevanje izdelka ob koncu njegove življenjske dobe 44

9. Informacije o avtorskih pravicah 45

10. Storitvene informacije..... 46

Registracija izdelka..... 46
Podpora uporabnikom 47
Omejena garancija..... 50

1. Opozorila in svarila

1. Preden uporabite opremo, v celoti preberite priložena navodila.
2. Shranite navodila na varnem mestu.
3. Upoštevajte vsa opozorila in navodila.
4. Sedite na razdalji vsaj 18” / 45 cm od zaslona.
5. Vedno bodite previdni, ko premikate zaslon.
6. Nikoli ne odstranite zadnjega pokrova. Ta zaslon vsebuje dele pod visoko napetostjo. Če se jih dotaknete, se lahko resno poškodujete.
7. Ne uporabljajte opreme v bližini vode. Opozorilo: Da zmanjšate tveganje požara ali električnega šoka, ne izpostavljajte aparata dežju ali vlagi.
8. Izogibajte se izpostavljenosti zaslona neposredni sončni svetlobi ali drugemu viru toplote. Zaslon obrnite proč od neposredne sončne svetlobe, da bi zmanjšali bleščanje.
9. Očistite s mehko in suho krpo. Če je potrebno dodatno čiščenje, glejte “Čiščenje zaslona” v tem priročniku za nadaljna navodila.
10. Zaslona se raje ne dotikajte. Olja za kožo je težko odstraniti.
11. Plošče zaslona ne drgnite in nanjo ne pritiskajte, saj bi lahko trajno poškodovali zaslon.
12. Ne zapirajte odprtin za prezračevanje. Namestite opremo v skladu z navodili proizvajalca.
13. Ne nameščajte poleg kakršnihkoli toplotnih izvorov kot so radiatorji, regulatorji toplote, štedilniki, ali ostale naprave (vključno z ojačevalci), ki proizvajajo toploto.
14. Zaslon postavite na dobro prezračevano mesto. Na zaslon ne polagajte ničesar, kar bi preprečevalo odvajanje toplote.

15. Na zaslon ne postavljajte težkih predmetov, videokabla ali napajalnega kabla.
16. Če zaznate dim, neobičajen hrup ali nenavaden vonj, zaslon takoj izključite in pokličite svojega prodajalca na ViewSonic. Nevarno bi bilo, če bi takšen zaslon uporabljali še naprej.
17. Ne zaobidite varnostnih določb polariziranega ozemljitvenega vtikača. Polariziran vtikač ima dve rezili, različnih širin. Ozemljitveni vtikač ima dve rezili in ozemljitveni rogelj. Široko rezilo in tretji rogelj so določeni zaradi vaše varnosti. Če vtikač ne ustreza vtičnici, se obrnite na električarja za zamenjavo vtičnice.
18. Obvarujte napajalni kabel pred stopanjem in stiskanjem, posebno pri vtikaču in točki, kjer prihaja iz opreme. Prepričajte se, da se električni izhod nahaja blizu opreme, zaradi lažje dostopnosti.
19. Uporabljajte samo priključke/pripomočke, ki jih določi proizvajalec.
20. Uporabljajte le z vozom, stojalom, trinožnikom, konzolo ali mizo, ki jodoloči proizvajalec ali z dodatki, ki se prodajo poleg opreme. Kouporabite voz, bodite pazljivi, ko premikate kombinacijo voz/oprema, da se izognete poškodbam pri padcu.

21. Odklopite opremo, kadar je dalj časa ne uporabljate.
22. Prepustite servisiranje za to usposobljenim ljudem. Servis je potreben, ko je enota kakorkoli poškodovana, kot npr: če je napajalni kabel poškodovan, če se na enoto polije tekočina ali v njo padejo tujki, če je enota izpostavljena dežju ali vlagi, ali če enota ne deluje normalno ali je poškodovana.

2. Uvod

Če pride do težav in morate kupljeni izdelek zaradi kakršnega koli razloga vrniti, shranite originalno embalažo, obrazec za registracijo in račun. Če boste te elemente shranili, boste olajšali preverjanje in popravilo vašega izdelka, povračilo in/ali vrnitev izdelka.

Če imate težave z izdelkom ali če imate vprašanja, na katere niste našli odgovorov v uporabniškem priročniku, se obrnite na oddelek za pomoč uporabnikom.

Pomembno! Shranite originalno škatlo in embalažo, ki jih boste potrebovali pri nadaljnjem pošiljanju izdelka.

OPOMBA: Beseda »Windows« v tem uporabniškem priročniku se nanaša na operacijski sistem Microsoft Windows.

2-1. Vsebina paketa

Vaš paket monitorja vključuje:

- Zaslon
- Napajalni kabel
- Kabel video
- Kabel USB
- Priročnik za hitri začetek

OPOMBA:

[1] Video kabli, ki so priloženi paketu, se lahko razlikujejo glede na državo. Za več informacij se obrnite na svojega lokalnega prodajalca.

2-2. Zunanjost monitorja

A. Sprednja stran

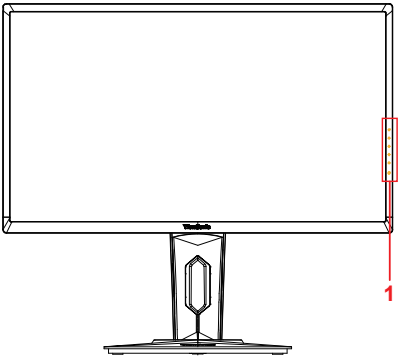

B. Levo in desno

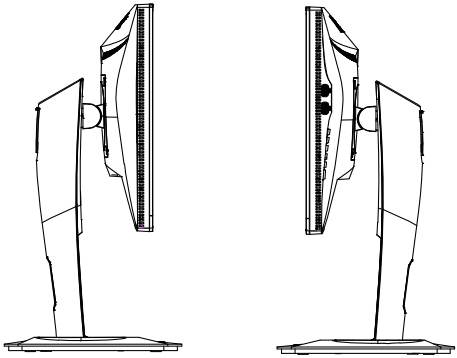

C. Hrbtna stran

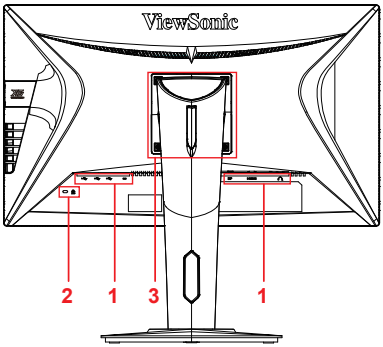

1. Vrata I/O (vhod/izhod) To območje naj vključuje vse možnosti za vzpostavitev povezave I/O, poleg tega pa tudi vhodni napajalni priključek (podrobneje v 2–4)
2. Varnostna reža Kensington (podrobneje v 2–3, razdelek G)
3. To je območje za pritrditev na steno VESA na hrbtni strani monitorja*. Dodatna navodila za namestitev na steno VESA najdete v razdelku 2–3 v razdelku F.

2-3. Namestitev strojne opreme

A. Postopek za pritrditev stojala

1

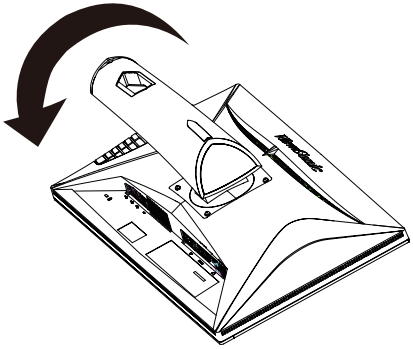

2

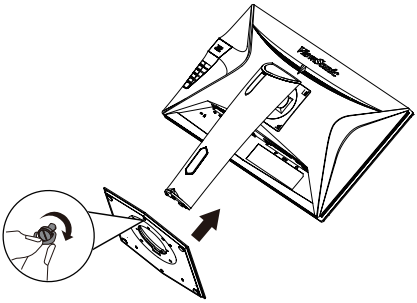

3

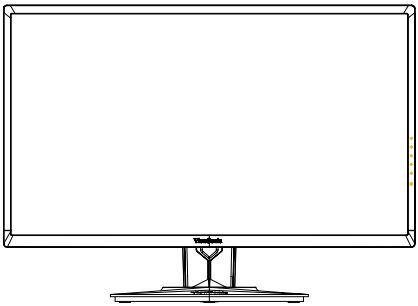

B. Postopek za odstranitev stojala

1

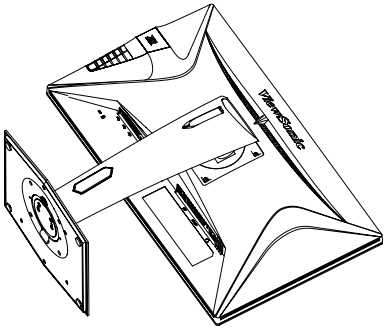

2

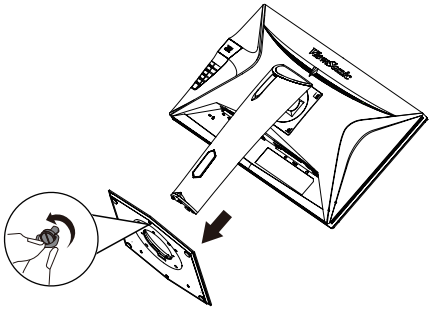

3

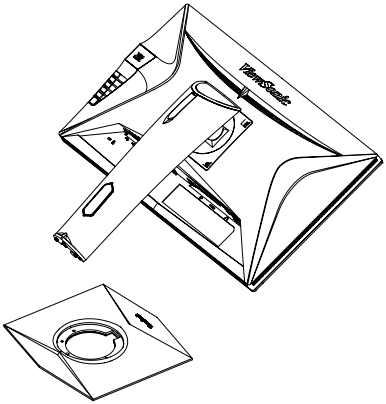

C. Nastavitev višine monitorja

- Potiskajte zgornji del monitorja navzdol toliko časa, dokler ne dosežete želene višine, pri kateri ga želite uporabljati.
- Monitor lahko tudi povlečete nazaj navzgor na želeno višino, pri kateri ga želite uporabljati.

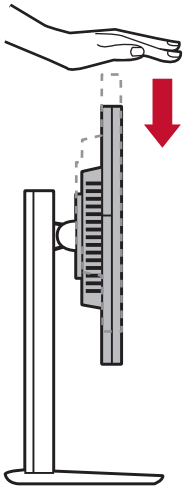

*Ta slika je le za referenco

D. Nastavite kota

- Ko nastavite višino monitorja, se postavite pred monitor tako, da bo ta na sredini pred vami.
- Kot zaslona lahko prilagodite tako, da ploščo premaknete naprej ali nazaj. Nastavite jo lahko v razponu od -5 ° do 21 °. Tako dobite prilagodljivo in udobno izkušnjo gledanja*.

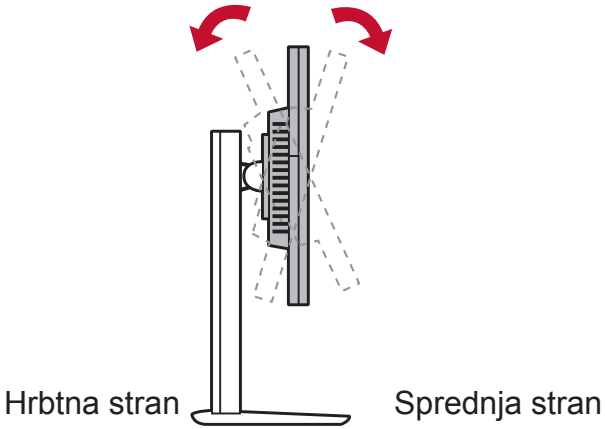

*Ta slika je le za referenco

E. Funkcija vrtenja

1. Dvignite monitor do skrajnega položaja (največja višina).

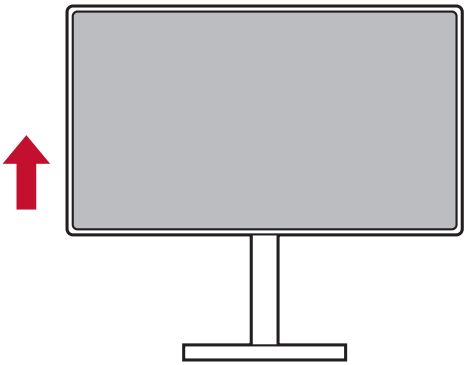

2. Nastavite monitor tako, da zgornji del potisnete nazaj, spodnji del pa povlečete naprej (glejte spodnjo referenčno sliko).

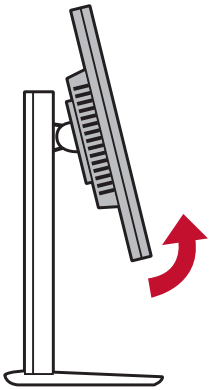

*Ta slika je le za referenco

3. Zasukajte monitor v smeri urinega kazalca in v nasprotni smeri urinega kazalca (glejte spodnjo referenčno sliko).

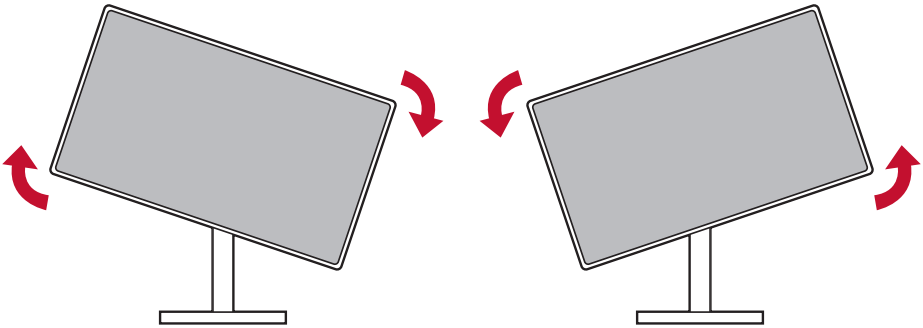

4. Namestitev monitorja dokončate tako, da monitor zavrtite za celih 90 °(glejte spodnjo referenčno sliko).

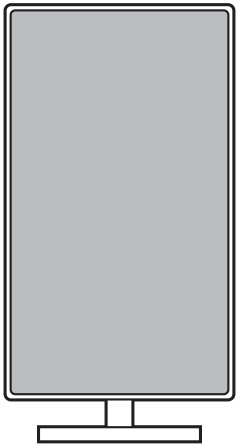

*Ta slika je le za referenco

F. Namestitev na steno (po želji)

OPOMBA: Za uporabo s stensko konzolo s seznama UL.

Če želite naročiti nastavek za namestitev na steno ali podstavek za nastavitev višine, se obrnite na ViewSonic® ali na svojega lokalnega trgovca. Glejte navodila, ki so priložena namestitveni opremi. Zaslon lahko iz namiznega pretvorite v stenskega, tako da storite naslednje:

1. Komplet za stensko namestitev, združljivo s specifikacijo VESA, ki izpolnjuje zahteve, najdete v razdelku »Specifikacije«.
2. Preverite, da je gumb za Vklop izklopljen, nato odklopite napajalni kabel.
3. Zaslon položite s sprednjim delom navzdol na brisačo ali odejo.
4. Odstranite podnožje (morda boste morali odstraniti vijake).
5. Z vijaki ustrezne dolžine namestite montažni nosilec iz kompleta za stensko namestitev.
6. Zaslon namestite na steno po navodilih iz kompleta za stensko montažo.

G. Uporaba ključavnice Kensington

Varnostni priključek Kensington najdete na hrbtni strani monitorja. Več informacij o namestitvi in uporabi najdete na spletnem mestu podjetja Kensington na naslovu http://www. kensington.com.

Spodaj je primer nastavitve ključavnice Kensington na mizi, ki ga lahko uporabite kot referenco.

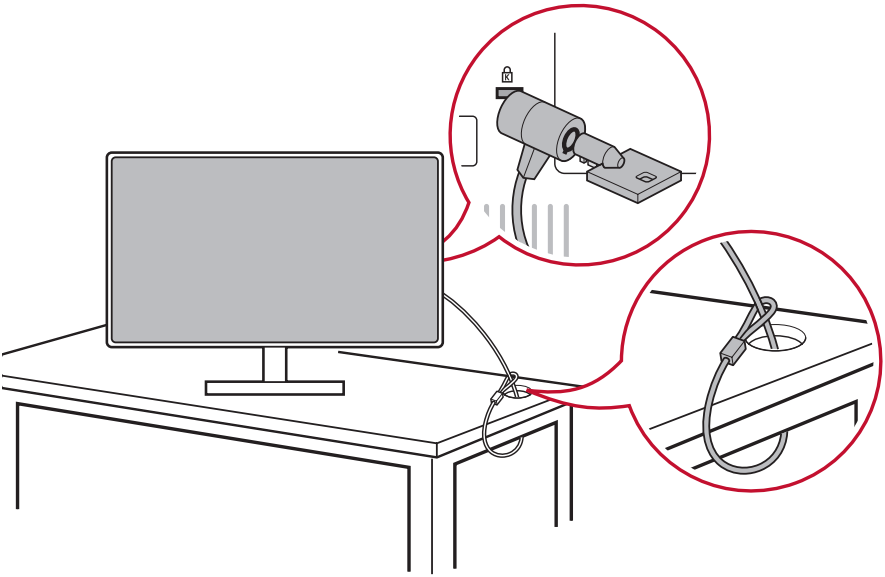

*Ta slika je le za referenco

2-4. Hitra namestitev

Povežite videokabel

1. Preverite, ali sta monitor LCD in računalnik izklopljena.
2. Po potrebi odstranite zadnjo ploščo.
3. Povežite videokabel od monitorja LCD do računalnika.
   Uporabniki računalnikov Macintosh: Modeli, starejši od G3, zahtevajo vmesnik Macintosh. Priključite vmesnik na računalnik in vtaknite videokabel v vmesnik.
   Če želite naročiti vmesnik ViewSonic® Macintosh, se obrnite na oddelek za pomoč strankam ViewSonic.

3.A. Ne povezujte izhoda DP na monitorju s priključkom DisplayPort ali mini DP na računalniku. Izhod DP je namenjen za verižno povezavo (podrobneje v razdelku D)

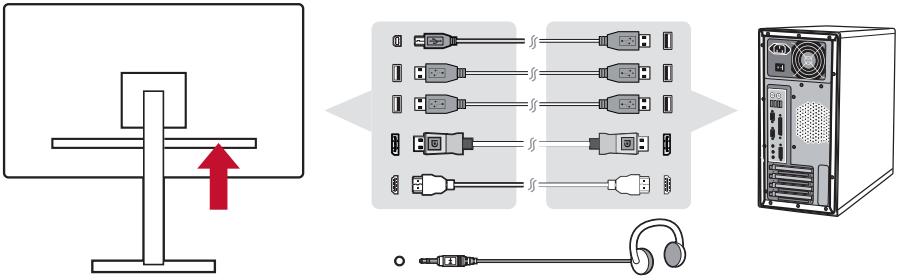

3.B. Videokabel in zvočni kabel

Če uporabljate izhod računalnika MAC s pripomočkom Thunderbolt, povežite konec mini DP »kabla mini DP v DisplayPort« v izhod Thunderbolt računalnika MAC. Drugi konec kabla povežite s priključkom DisplayPort na hrbtni strani monitorja.

3.C. Napajalni kabel (in po potrebi vmesnik AC/DC)

Povežite ženski priključek napajalnega kabla AC s priključkom za napajalni kabel na monitorju in vtič AC napajalnega kabla AC z vtičnico AC.

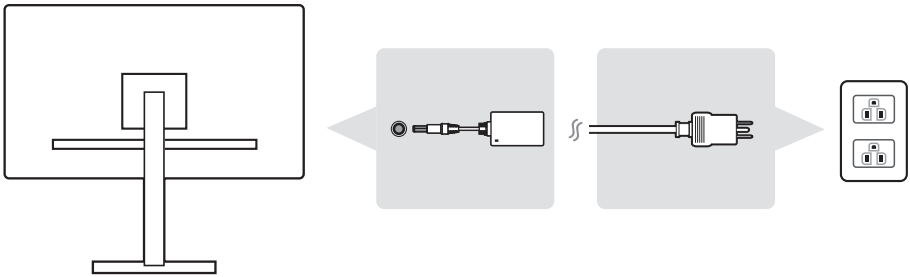

*Ta slika je le za referenco

2-5. Vklop

Vklopite monitor LCD in računalnik

Vklopite monitor LCD, nato pa vklopite računalnik. Ta vrstni red je pomemben (monitor LCD pred računalnikom).

2-6. Nameščanje gonilnikov (nastavitev sistema Windows 10)

Če želite namestiti gonilnik, najprej povežite monitor z namiznim računalnikom, zaženite računalnik (ne pozabite najprej vklopiti monitorja). Ko se računalnik zažene, bi moral samodejno zaznati monitor.

Če želite, da bo samodejno zaznavanje uspešno, pojdite v razdelek »Advanced Display Settings« (Napredna nastavitev zaslona) v oknu »Display Settings« (Nastavitve zaslona) (ločljivost zaslona). V razdelku »Color Management« (Upravljanje barv) lahko preverite, ali je vaš namizni računalnik zaznal monitor ViewSonic.

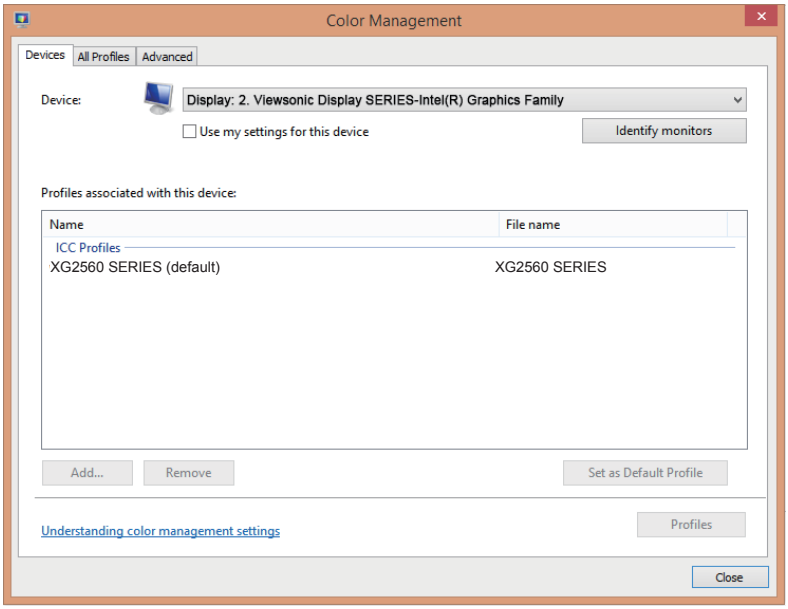

Če računalnik ne zazna monitorja samodejno, vendar monitor kljub temu deluje, lahko znova zaženete računalnik in upoštevate zgornja navodila. Monitor lahko normalno uporabljate, tudi če ga računalnik ne zazna, vendar je to priporočljivo.

Če naletite na dodate težave ali pa imate vprašanja, se obrnite na oddelek za podporo uporabnikom.

3. Nastavitev slike zaslona

3-1. Nastavitev časovnega načina

Nastavite ločljivost monitorja na priporočeno ločljivost (glejte razdelek s specifikacijami), da dobite najboljšo možno izkušnjo z živimi barvami in ločljivim besedilom. To naredite tako:

1. Pojdite v okno z nastavitvami ločljivosti zaslona (vsak operacijski sistem ima svoj postopek za dostop do tega okna).
2. Nato nastavite ločljivost zaslona tako, da se bo ta ujemala s privzeto ločljivostjo monitorja. S tem postopkom boste omogočili najboljšo uporabniško izkušnjo.

Če imate težave z nastavljanjem ločljivosti ali pa možnost ni na voljo, morda potrebujete novejši gonilnik grafične kartice. Najnovejši gonilnik dobite pri proizvajalcu računalnika ali grafične kartice.

- Po potrebi vnesite minimalne prilagoditve z možnostma H. POSITION (V. POLOŽAJ) in V. POSITION (H. POLOŽAJ), dokler slika na zaslonu ni v celoti vidna. (*samo za analogno različico). (Črna obroba po robu zaslona se mora komaj dotikati osvetljenega aktivnega območja monitorja LCD.)

3-2. Uporaba nadzorne plošče

Za prikaz in prilagoditev zaslonskega menija uporabite gumbe na sprednji ali hrbtni nadzorni plošči.

* Referenco za položaj najdete v razdelku 2.2

Razlaga simbolov na okvirju in zaslonskem meniju

Razlago simbolov na okvirju najdete spodaj:

	Vklop/izklop napajanja **OPOMBA:** Luč za napajanje Modra = VKLOPLJENO Oranžna = varčevanje z energijo
	Ikona načina igre, ki uporabnikom omogoča, da izberejo katero nastavitev načina igre želijo aktivirati za uporabo monitorja.

Razlago simbolov zaslonskega menija in hitrega zaslonskega menija ter njihovih funkcij najdete spodaj.

	Simbol za aktivacijo različnih načinov med upravljanjem menijskega sistema.
	Simbol za aktivacijo za zapiranje menije, premikanje nazaj ali dezaktivacijo izbrane želene funkcije.
	Omogoča premikanje med možnostmi menija in nastavitev kontrolnikov monitorja.
	Simbol za premikanje nazaj ali ponastavitev prej izbranega menija
	Gumb za izbor bližnjice do informacij omogoča uporabnikom dostop do trenutno uporabljenih informacij monitorja.
	Ikona glavnega menija, ki uporabnikom omogoča dostop do glavnega menija. Če želite izklopiti glavni meni, pritisnite in pridržite ikono za nekaj sekund
	Ikoni za levo in desno omogočata vodoravni preklop izbrane možnosti.

Razlago simbolov hitrega menija najdete spodaj:

OPOMBA: Vsi zaslonski meniji in zasloni za nastavitev samodejno izginejo po približno 15 sekundah. To je mogoče spremeniti v nastavitvi za časovno omejitev zaslonskega menija v meniju za nastavitev.

1. Če pritisnete enega od kvadratov, boste videli možnosti, ki se prikažejo za hitri dostop.

Game Mode	Exit (Zapri)

2. Ko je izbran želeni kontrolnik menija, uporabite simbole za premikanje med meniji in nastavljanje monitorja po svojem okusu.
   Vsaka funkcija menja je podrobno razložena v razdelku z razlago zaslonskega menija 4–2.
3. Če želite nastavitve shraniti in meni zapreti, pritiskajte [**X**] toliko časa, da zaslonski meni izgine.

4. Uvod v zaslonski meni

4-1. Drevesni pogled zaslonskega menija

Razlago drevesnega pogleda zaslonskega menija in zadevne funkcije najdete v razdelku z razlago zaslonskega menija 4-2 spodaj. Drevesni pogled zaslonskega menija je vizualni prikaz celotnega zaslonskega menija, do katerega lahko dostopi monitor. Če niste prepričani, kje je kakšna možnost/funkcija ali pa ne najdete določene funkcije, uporabite drevesni pogled zaslonskega menija spodaj.

Startup Menu	
GameMode	Gamer1
	Gamer2
	FPS1
	FPS2
	RTS
	MOBA
	Off
Contrast/Brightness	(-/+)
Input Select	HDMI
	DISPLAYPORT
Exit (OSD off)	

Menu				
Input Select	HDMI			
	DisplayPort			
Audio Adjust	Volume	(-/+)		
	Mute	On		
		Off		
ViewMode	Standard	ULMB	On	
			Off	
		ULMB Pulse Width	(-/+)	
		Dark boost	(-/+)	
		Adaptive contrast	(-/+)	
		Blue Light Filter	(-/+)	
		Response Time	Standard	
			Advanced	
			UltraFast	
		Recall		
	Game	Gamer 1	ULMB	On
				Off
			ULMB Pulse Width	(-/+)
			Dark boost	(-/+)
			Adaptive contrast	(-/+)
			Blue Light Filter	(-/+)
			Response Time	Standard
				Advanced
				UltraFast
			Recall	
		Gamer 2	ULMB	On
				Off
			ULMB Pulse Width	(-/+)
			Dark boost	(-/+)
			Adaptive contrast	(-/+)
			Blue Light Filter	(-/+)
			Response Time	Standard
				Advanced
				UltraFast
			Recall	

Menu				
ViewMode	Game	FPS 1		
		FPS 2		
		RTS		
		MOBA		
	Movie			
	Web			
Color Adjust	Contrast/	(-/+)		
	Brightness	(-/+)		
	Saturation	(-/+)		
	6-axis Color	Red	(-/+)	
		Green	(-/+)	
		Blue	(-/+)	
		Cyan	(-/+)	
		Magenta	(-/+)	
		Yellow	(-/+)	
	Color Temperature	sRGB		
		Cool		
		Native		
		Warm		
		User Color	Gain	R Gain
				G Gain
				B Gain
	Input Range	Auto		
		Full Range		
		Limited Range		
	Gamma	1.8		
		2		
		2.2		
		2.4		
		2.6		

Menu				
Manual Image Adjust	Scaling mode	1:1		
		Fix Aspect Ratio		
		Fill Screen		
Setup Menu	Language	English		
		Français		
		Deutsch		
		Español		
		Italiano		
		Suomi		
		Русский		
		Türkçe		
		日本語		
		한국어		
		繁體中文		
		简体中文		
		Czech		
		Swedish		
	Resolution Notice	On		
		Off		
	Information			
	OSD Timeout	(-/+)		
	OSD Background	On		
		Off		
	Power Indicator	On		
		Off		
	Standby Charger	On		
		Off		
	Sleep	30 Minutes		
		45 Minutes		
		60 Minutes		
		120 Minutes		
		Off		

Menu				
Setup Menu	Deep Sleep	Hdmi Deep Sleep	On/Off	
		DisplayPort Deep Sleep	On/Off	
	ECO Mode	Standard		
		Optimize		
		Conserve		
	Memory Recall			

4-2. Razlaga zaslonskega menija

OPOMBA: Elementi zaslonskega menija, navedeni v tem razdelku, označujejo vse

elemente zaslonskega menija vseh modelov. Nekateri od teh elementov morda ne obstajajo v zaslonskem meniju vašega izdelka. Ne upoštevajte razlage elementov zaslonskega menija, če ta element v vašem zaslonskem meniju ne obstaja. Če si želite ogledati elemente zaslonskega menija, ki so na voljo za vaš monitor, glejte drevesni prikaz zaslonskega menija 4-1 (zgoraj). Če želite več informacij o tem, kako deluje posamezna funkcija, glejte razlago zaslonskega menija spodaj (po abecednem vrstnem redu).

A

Audio adjust (Samodejna prilagoditev)

Prilagodi glasnost, izklopi zvok ali pa preklaplja med vhodi, če imate več kot en vir.

Auto image adjust (Samodejna nastavitev slike)

Samodejno spremeni velikost slike, jo postavi na sredino in natančno nastavi signal videa ter tako odpravi valovito sliko in popačenje.

OPOMBA: Funkcija Auto Image Adjust (Samodejna nastavitev slike) deluje z večino pogosto uporabljenih videokartic. Če ta funkcija na vašem zaslonu LCD ne deluje, znižajte hitrost osveževanja na 60 Hz in ločljivost nastavite na privzeto vrednost.

Advanced DCR (Napredno DCR)

Tehnologija Advanced DCR (Napredno DCR) samodejno zazna signal slike ter inteligentno nadzoruje svetlost in barvo ozadja ter tako izboljša prikaz črne barve v temnem prizoru in bele barve v svetlem okolju.

Auto Detect (Samodejno zaznavanje)

Če trenutni vir vhoda nima signala, monitor samodejno preklopi na naslednjo možnost vhoda. Ta funkcija je v nekaterih modelih samodejno onemogočena.

A

AMD FreeSync (funkcija FreeSync AMD)

Tehnologija AMD FreeSync™ dokončno odpravi odrezan potek igranja in okvarjene sličice s tekočo učinkovitostjo delovanja brez artefakta pri skoraj kateri koli hitrosti sličic. Če želite uporabiti tehnologijo FreeSync, poskrbite, da sta vklopljeni možnosti nadzora in GPU FreeSync (*možnosti sta za monitor privzeto izklopljeni)

Postopek omogočanja nadzora tehnologije FreeSync:

1. Na spletne mestu AMD preverite, ali imate v računalniku nameščen izdelek AMD, ki podpira tehnologijo FreeSync™, in prenesite brezplačen gonilnik FreeSync™ za svoj izdelek.
2. Z računalnikom aktivirajte tehnologijo FreeSync v GPU-ju.
3. Aktivirajte tehnologijo FreeSync v monitorju, ki podpira tehnologijo FreeSync™.

OPOMBA:

1. Tehnologija običajno ne deluje med preizkusom slike in zanesljivosti. V teh pogojih lahko na zaslonu pride do pojavov, kot so sličica slike in migotanje.

*Se razlikuje glede na posamezno serijo monitorjev FreeSync, odvisno od modela. Če želite več informacij o seriji svojega monitorja, glejte specifikacije monitorja (razdelek 5).

B

Black stabilization (Stabilizacija črne)

Stabilizacija črne izdelka ViewSonic nudi izboljšano vidljivost in ločljivost tako, da poveča svetlost temnih prizorov.

Blue light filter (Filter modre svetlobe)

Prilagodi filter, ki blokira izrazito svetlobo modre barve ter tako omogoči varnejšo izkušnjo za uporabnika.

Zagon zaslona

Če izklopite zagonski zaslon, bo ob vklopu zaslona onemogočeno prikazovanje na zaslonu.

Brightness (Svetlost)

Prilagodi ravni črne barve ozadja na sliki zaslona.

C

Color adjust (Prilagoditev barve)

Nudi več načinov prilagoditve barve, s katerimi si lahko uporabniki nastavijo barvo po svojem okusu.

ColorX

Prilagodi barvni razpon ter tako uporabnikom omogoča nastavitev razpona v nastavitvah barve RGB in
YUV.

Color space (Barvni prostor)

Omogoča uporabnikom, da izberejo barvni prostor, ki ga želijo uporabiti za izhodno barvo monitorja (RGB, YUV).

Color temperature (Barvna temperatura)

Omogoča uporabnikom, da izberejo želene nastavitve barvne temperature ter tako dodatno prilagodijo izkušnjo ogleda.

	Razlaga
sRGB	Standardni barvni prostor, uporabljen za sistem Windows, digitalne fotoaparate in internet.
EBU	Barvni prostor EBU, uporabljen za NTSC/EBU (PAL, SECOM) TV Domain
NATIVE (PRIVZETO)	Privzeto je privzeta barvna temperatura. Priporočeno za splošno grafično vsebino in redno uporabo.

Console

Prilagodi razliko med ozadjem slike (raven črne barve) in ospredja (raven bele barve).

Color adjustment functions (Funkcije za nastavitev barve)

Ker želimo uporabnikom omogočiti natančno nastavitev barv, so na voljo neodvisne funkcije za prilagoditev barv (rdeča, zelena, modra, cijan, škrlatna in rumena), s katerimi lahko uporabniki prilagodijo odtenek in nasičenost za vsako barvno os, kar pa ne vpliva na druge barve izhoda.

C

Barvna zasičenost

Prilagodi barvno globino vsake barve (rdeča, zelena, modra, modrozelena, škrlatna in rumena)

Po meri 1/2/3

Zagotavljamo še več podpore, na voljo so tri prilagodljive nastavitve »po meri«, ki pomagajo ujemati posamezne nastavitve in se prilagoditi vsaki vrsti igre na trgu. Izberite eno od možnosti »Po meri« (po meri 1/2/3) v meniju in prilagodite napredne možnosti. Po izhodu iz nastavitve se samodejno shrani pod določeno nastavitvijo »Custom« ali po želji preimenujete nastavitev, tako da izberete »Preimenuj«. Do shranjenih nastavitev »GAME MODE« lahko dostopate z

Igralska Hotkey, kot tudi.

D

Zaslon

Podmeni, ki uporabnikom omogoča, da na zaslonu prilagajajo barvne in slikovne nastavitve.

E

Pojasnilo

Omogoča kratko razlago novih tehnoloških funkcij / funkcij na zaslonu OSD.

F

Fine tune (Natančna nastavitev)

Prilagodi sprejem za analogne signale.

Hitri / hitrejši / najhitrejši / hitri

Različne stopnje prilagoditve odzivnega časa za načine igranja po meri.

Polna

Nastavitev razmerja slike, ki obsega vhodno sliko za zapolnitev zaslona.

Polna barvna kontrola

Nastavitev za prilagajanje barv RGB za določene igre na srečo. Lahko se prilagodi v nastavitvah iger, nato v načinu Custom1 / 2/3 ali v podmeniju Display.

G

Gaming Hotkey

Meni hitrega dostopa igralcev, ki si želijo izbrati želene barvne nastavitve, s čimer se igralci lahko prilagodijo vsakemu igralnemu scenariju.

Izberite način igre

Podmeni, kjer lahko uporabniki izberejo igralne načine izven igralnega menija.

Gaming Lite

Igralni način ViewSonic je bil razvit za optimizacijo igranja za nekonkurenčne igre, zmanjšanje nakladanja in moči monitorja za izboljšanje dolgoročne uspešnosti.

Nastavitve iger

Vključitev zasnovanega na igralniško zasnovo OSD, vključno s prednastavljenimi nastavitvami igre FPS, RTS in MOBA, je vsak način funkcionalno prilagojen s testiranjem v igri in prilagoditvami za najboljšo kombinacijo barv in tehnologije. Za dostop do načina igre najprej odprite nastavitev Glavni meni, pojdite na »ViewMode«, izberite »Igra« in tam odprite nastavitve »GAMER«.

GAMMA

Omogoča uporabnikom, da ročno prilagajajo raven svetlosti ravni sivine v monitorju. Obstaja pet izbir: 1.8, 2.0, 2.2, 2.4 in 2.6.

H

HUE (ODTENEK)

Prilagodi odtenek posamezne barve (rdeča, zelena, modra, cijan, škrlatna in rumena).

I

Prilagoditev slike

Prikaže meni za prilagajanje slike. Ročno lahko nastavite sorto Prilagoditev kakovosti slike. (Izbrisana ročna nastavitev slike)

Information (Informacije)

Prikaže časovni način (vhod videosignala) z grafične kartice v računalnik, številko modela zaslona LCD, serijsko številko in naslov spletnega mesta ViewSonic®. Glejte uporabniška navodila za svojo grafično kartico, kjer boste našli navodila za menjavo ločljivosti in hitrost osveževanja (navpična frekvenca).

OPOMBA: VESA 1024 x 768 @ 60Hz (primer) pomeni, da je ločljivost 1024 x 768, hitrost osveževanja pa je 60 Hertz.

Input select (Izbor vhoda)

Preklaplja med različnimi možnostmi vhoda, ki so na voljo za določen monitor.

M

Memory recall (Priklic pomnilnika)

Spremenjene nastavitve vrne nazaj na tovarniške nastavitve, če zaslon deluje v tovarniškem načinu Preset Timing Mode (Vnaprej nastavljen časovni način), naveden v razdelku s specifikacijami v tem priročniku.

Exception (Izjema): Ta kontrolnik ne vpliva na spremembe, narejene z nastavitvijo Language Select (Izbor jezika) ali Power Lock (Zaklep napajanja)

Nadzor Hertz Cap

Nadzorni kontroler hertz, ki uporabnikom omogoča nadzor nad tem, koliko okvirjev lahko izpisuje monitor. Monitor bo postavil pokrovček na največjo količino okvirjev, ki jih je mogoče prikazati z zaslona, da se prihranijo moči in se naložijo z monitorja; Namenjen je zmanjšanju nakladanja in porabe energije

N

NVIDIA G-SYNC

Synchronizes the display refresh rate to the GPU (GeForce only) to eliminate screen tearing, minimize stuttering, and reduce input lag for a smoother gaming experience.

NVIDIA ULMB

Decreases motion blur by minimizing ghosting of fast paced scenes. ULMB allows moving objects to look smoother than normal, appear with sharper and more clear, stunning visuals.

Note: ULMB can't be enabled with G-sync together

O

Overscan (Prek roba zaslona)

To nastavitev je mogoče uporabiti za prilagoditev razmerja višina/širina vhodnega signala, ki ga prejme vaš monitor, in z njim prilagodi sliko tako, da je prikazana na monitorju.

OFFSET (ZAMIK)

Prilagodi raven črne barve za rdečo, zeleno in modro.

Uporabnik lahko s funkcijo povečanja in zamika nadzoruje ravnovesje beline za največji nadzor med prilagajanjem kontrasta in temnih prizorov.

OSD Pivot (Vrtenje zaslonskega menija)

Omogoča nastavitev smeri vrtenja zaslonskega menija monitorja.

Možnosti	Razlaga
Auto (Samodejno)	Zaslonski meni se lahko z vgrajenim senzorjem G samodejno vrti pri navpični postavitvi.
0°	Nastavi zaslonski meni brez vrtenja
+90°	Nastavi zaslonski meni z vrtenjem +90 °
-90°	Nastavi zaslonski meni z vrtenjem -90 °
180°	Nastavi zaslonski meni z vrtenjem 180 °

R

Resnični odziv

Napredna nastavitev za uporabnike, ki želijo prilagoditi odzivni čas svojega monitorja. Izberejo lahko med 5 različnimi stopnjami, da natančno prilagodite odziv tako hitro, kot je potrebno, pri tem pa zmanjšate zamegljenost ali dihanje na podlagi vsakega edinstvenega scenarija iger.

Resolution notice (Obvestilo o ločljivosti)

Obvestilo sporoči uporabniku, da trenutna ločljivost ogleda ni pravilna privzeta ločljivost. To obvestilo bo prikazano v oknu z nastavitvami zaslona, ko bo uporabnik želel nastavljati ločljivost zaslona.

Recall (Priklic)

Ponastavi nastavitve »Veiwmode (Način ogleda)« monitorja.

Ponastaviti

Ponastavi nastavitve igralnega načina po meri na njihove privzete vrednosti.

S

Setup menu (Meni za nastavitev)

Prilagodi nastavitve zaslonskega menija (OSD). Veliko od teh nastavitev lahko aktivira obvestila zaslonskega menija, tako da uporabniku ni treba znova odpirati menija.

Prilagodi lestvico

V nastavitvenem meniju »ViewScale« lahko nekatere nastavitve velikosti zaslona nastavite s prilagoditvijo skale. To omogoča uporabnikom, da ročno prilagajajo izbrano razmerje stranic, ne da bi izkrivljale izpisano sliko.

Sharpness (Ostrina)

Prilagodi ostrino in kakovost slike monitorja.

Shrani kot

Funkcija za shranjevanje OSD se nahaja v glavnem meniju. Na voljo je 3 glavna mesta (USER MODE 1, USER MODE 2, USER MODE3), ki uporabnikom omogoča shranjevanje nastavitev OSD-ja.

V

ViewMode (Način ogleda)

Med edinstvene funkcije za način ogleda podjetja ViewSonic sodijo »Game (Igra)«, »Movie (Film)«, »Web (Splet)«, »Text (Besedilo)« in »Mono (Mono)«. Te vnaprejšnje nastavitve so posebej zasnovane tako, da nudijo optimizirano izkušnjo gledanja na različnih zaslonih.

ViewScale

Igralci imajo možnost, da prilagodijo velikost zaslona slike na monitorju, kar omogoča scenarij "najboljši prileg".

5. Specifikacije

Zaslon	Tip	TFT (Thin Film Transistor), Zaslon z aktivno matrico 1920 x 1080 z velikostjo slikovne pika 0,2832 mm x 0,2802 mm.
	Velikost zaslona	Metrično: 62,23 cm Imperialno: 24,5” (24,5” vidnega polja)
	Barvni filter	RGB vertikalna proga
	Steklena površina	Prot bleščanju
Vhodni signal	Video Sync	TMDS digitalni (100 ohmov) f_h:15-255 kHz, f_v:24-240 Hz
Kompatibilnost	PC Macintosh[1]	Do 1920 x 1080 brez prepletanja Power Macintosh do 1920 x 1080 (Podporované grafickými kartami s ob-medzením)
Resolucija[2]	Priporočeno	1920 x 1080 @ 60 Hz
	Podprto	1920 x 1080 @ 240 Hz 1920 x 1080 @ 200 Hz 1920 x 1080 @ 144 Hz 1920 x 1080 @ 120 Hz 1920 x 1080 @ 60 Hz 1920 x 1080 @ 50 Hz 1280 x 720 @ 50, 60 Hz 1024 x 768 @ 60 Hz 800 x 600 @ 60 Hz 720 x 576 @ 50 Hz 720 x 480 @ 60 Hz 640 x 480 @ 60 Hz
Napajanje	Napetost	100-240 VAC, 50/60 Hz (samodejno stikalo)

Območje prikaza	Popolno skeniranje	543,744 mm (H) x 302,616 mm (V) 21,40” (H) x 11,91” (V)
Pogoji delovanja	Temperatura Vlaga Višina	+32 °F do +104 °F (0 °C do +40 °C) 20% do 90% (brez kondenzacije) Do 16.404 čevljev
Pogoji shranjevanja	Temperatura Vlaga Višina	-4 °F do +140 °F (-20 °C do +60 °C) 5% do 90% (brez kondenzacije) Do 40.000 čevljev
Dimenzije	Fizična	566 mm (Š) X 508,9 mm (V) X 260 mm (G) 22,28" (Š) X 20,03" (V) X 10,23" (G)
Montaža na steno		

Maks. obre-menitev	Oblika odpr-tine (Š x V, mm)	Vmesna blazinica (Š x V x G)	Odprtina blazinice	Količina vijakov in specifikacije
14kg	100mm x 100mm	115 mm x 115 mm x 2.6 mm	Ø 5mm	4 piece M4 x 10mm

Teža	Fizična	22,05 lb (10 kg)
Načini varčevanja energije	Vklop Izklop	30W (tipično)/72W (max) (modra LED) <0,5W

[1] Macintosh računalniki, starejši od G3 potrebujejo ViewSonic® Macintosh adapter. Za naročilo adapterja, se obrnite na ViewSonic.

[2] Grafične kartice v računalniku ne nastavite tako, da presega ta časovni način, saj lahko v nasprotnem primeru pride do trajnih poškodb zaslona LCD.

[3] Uporabljajte le napajalni adapter znamke ViewSonic® ali pooblaščene vire.

[4] Preskusni pogoji sledijo standardu EEI

6. Odpravljanje napak

Brez električne energije

- prepričajte se, da je gumb (ali stikalo) za Vklop vključeno.
- preverite, ali je napajalni kabel čvrsto priključen na zaslon.
- priklopite dodatno električno napravo (kot radio) v vtičnico, da se prepričate o pravilni napetosti vtičnice.

Zaslon je nastavljen na Vklop, vendar se slika ne prikaže

- preverite, ali je videokabel, ki je bil priložen zaslonu, pravilno pritrjen na videoizhod na ozadju računalnika. Če drug konec videokabla ni trajno pritrjen na zaslon, ga ustrezno pritrdite.
- prilagodite svetlost in kontrast.
- če uporabljate Macintosh starejši od G3, potrebujete Macintosh adapter.

Napačne ali nenaravne barve

- če katerakoli izmed barv (rdeča, zelena, modra) manjka, preverite video kabel in se prepričajte, da je varno povezan, prosti ali polomljeni klinčki povezovalnega kabla, lahko povzročijo nepravilno povezavo.
- priključite zaslon na drug računalnik.
- če imate starejšo grafično kartico, se obrnite na ViewSonic® za ne-DDC adapter.

Kontrolni gumbi ne delajo

- pritisnite le en gumb naenkrat.

7. Čiščenje in vzdrževanje

Čiščenje zaslona

- PREVERITE, ALI JE ZASLON IZKLJUČEN.
- NIKOLI NE ŠPRICAJTE ALI POLIVAJTE KAKRŠNEKOLI TEKOČINE NA EKRAN ALI OHIŠJE.

Za čiščenje zaslona:

1. Obrišite zaslon z čisto, mehko, nepuhasto krpo. To odstrani prah in ostale delce.
2. Če zaslon še vedno ni čist, dodajte na krpo majhno količino čistilca za steklo, ki ne vsebuje alkohola in amonijaka in očistite zaslon.

Za čiščenje ohišja:

1. Uporabite mehko in suho krpo.
2. Če ohišje še vedno ni čisto, dodajte na krpo majhno količino neabrazivnega detergenta, ki ne vsebuje alkohola in amonijaka in nato očistite površino.

Izjava

- ViewSonic® ne priporoča uporabe kakršnega koli čistila na osnovi amoniaka ali alkohola za čiščenje zaslona ali ohišja. Poročajo, da lahko nekatera kemična čistila poškodujejo zaslon in/ali njegovo ohišje.
- ViewSonic ne bo odgovoren za škodo pri uporabi čistil, ki bazirajo na amonijaku ali alkoholu.

Pozor:

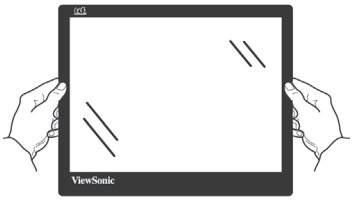

Monitor prijemajte le na robovih.

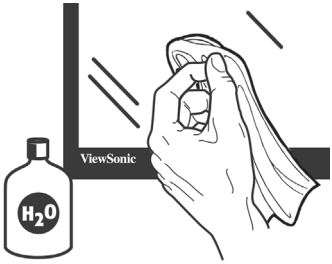

Za čiščenje uporabite le vodo in mehko bombažno krpo.

8. Informacije o skladnosti

OPOMBA: V tem poglavju so navedene vse povezane zahteve in izjave glede predpisov. Odobrene ustrezne aplikacije se morajo nanašati na imenske ploščice in ustrezne oznake na enoti.

8-1. Izjava o skladnosti FCC

Naprava je v skladu z delom 15 FCC pravilnika. Delovanje je odvisno od naslednjih pogojev: (1) ta naprava ne sme povzročati škodljivih motenj, in (2) ta naprava mora sprejeti kakršnokoli motnjo, vključno z motnjo, ki lahko povzroči neželeno delovanje.

Ta oprema je bila testirana in se sklada z omejitvami digitalne naprave razreda B, na podlagi dela 15 FCC pravilnika. Te omejitve so načrtovane, da priskrbijo razumno zaščito pred škodljivimi motnjami v domači instalaciji. Ta naprava proizvaja, uporablja in lahko oddaja radijsko frekvenčno energijo ter lahko povzroči škodljive motnje pri radijskih komunikacijah, če ni nameščena in podvržena uporabi v skladu z navodili. Vendar ni nobenega zagotovila, da se motnje ne bodo pojavile v določeni instalaciji. Če naprava povzroča škodljive motnje pri radijskem ali televizijskem sprejemanju, kar se lahko ugotovi z vklopom opreme, je priporočeno, da motnje odpravite z naslednjimi ukrepi:

- spremenite položaj sprejemne antene.
- povečajte oddaljenost med opremo in sprejemnikom.
- priklopite opremo v vtičnico na ločenem od sprejemnika električnem tokokrogu.
- obrnite se na prodajalca ali na izkušenega radijskega/TV tehnika za pomoč.

Opozorilo: Kakršnekoli spremembe ali modifikacije, ki niso odobrene s strani ljudi zadolženih za skladnost, lahko razveljavijo vašo avtoriteto za delovanje z opremo.

8-2. Izjava Industry Canada

CAN ICES-3 (B)/NMB-3(B)

8-3. CE ustreznost za evropske države

Naprava je skladna z Direktivo o elektromagnetni združljivosti 2014/30/EU in z Direktivo o nizki napetosti 2014/35/EU.

Sledeče informacije veljajo le za države članice EU:

Znak, prikazan na desni je v skladu z Waste Electrical and Electronic Equipment Directive 2012/19/EU (WEEE).Znak nakazuje, da se oprema NE odvrže v nesortirane mestne odpadke, temveč uporaba sistemov vračanja in zbiranja, glede na krajinski zakon.

8-4. Izjava o RoHS2 skladnosti

Ta izdelek je bil načrtovan in proizveden v skladu z “Directive 2011/65/EU of the European Parliament” in “Council on restriction of the use of certain hazardous substances in electrical and electronic equipment (RoHS2 direktiva)” in je smatran, da je v skladu z vrednostjo maksimalne koncentracije, ki je odredena s strani “ European Technical Adaptation Committee (TAC)”, kot je prikazano spodaj:

Snov	**Predlagana maksimalna koncentracija**	**Dejanska koncentracija**
Svinec (Pb)	0,1%	< 0,1%
Živo srebro (Hg)	0,1%	< 0,1%
Kadmij (Cd)	0,01%	< 0,01%
Heksavalentni krom (Cr^{6+})	0,1%	< 0,1%
Polibromirani bifenili (PBB)	0,1%	< 0,1%
Polibromirani difenilni etri (PBDE)	0,1%	< 0,1%

Določene komponente izdelkov so izvzeti iz aneksa III RoHS2 direktive, kot je zapisano spodaj:

Primeri izvzetih komponent so:

1. Živo srebro v hladnih katodnih fluorescentnih svetilkah in fluorescentnih svetilkah z zunanjo elektrodo (CCFL in EEFL) za posebne namene, ki ne presega (na svetilko):

   (1) kratke (≦500 mm): se lahko uporablja največ 3,5 mg na svetilko.

   (2) srednje dolge (＞500 mm in ≦1.500 mm): se lahko uporablja največ 5 mg na svetilko.

   (3) dolge (＞1.500 mm): se lahko uporablja največ 13 mg na svetilko.
2. Svinec v steklu katodnih cevi.
3. Svinec v steklu fluorescentnih sijalk, ki vsebujejo do 0,2 masnih % svinca.
4. Svinec v zlitinah z aluminijem, ki vsebujejo do 0,4 masnega % svinca.
5. Bakrove zlitine, ki vsebujejo do 4 masne % svinca.
6. Svinec pri spajkah z visokimi temperaturami taljenja (npr. v svinčevih zlitinah, ki vsebujejo 85 masnih % svinca ali več).
7. Električni in elektronski sestavni deli, ki vsebujejo svinec v steklenih ali keramičnih komponentah, razen dielektrične keramike v kondenzatorjih, npr. piezo-elektronskih naprav, ali v steklenih ali keramičnih matričnih spojinah.

8-5. Odstranjevanje izdelka ob koncu njegove življenjske dobe

ViewSonic spoštuje okolje in je predan “zelenemu” delu in življenju. Hvala, da ste postali del pametnejšega in bolj zelenega računalništva.

Za več podatkov obiščite spletno stran ViewSonic.

ZDA in Kanada:

http://www.viewsonic.com/company/green/recycle-program/

Evropa:

http://www.viewsoniceurope.com/eu/support/call-desk/

Tajvan:

http://recycle.epa.gov.tw/recycle/index2.aspx

9. Informacije o avtorskih pravicah

Copyright © ViewSonic Corporation, 2017. Vse pravice pridržane.

Macintosh in Power Macintosh so zaščitne znamke podjetja Apple Inc.

Microsoft, Windows in Windows logotip so zaščitne znamke podjetja Microsoft Corporation v Združenih državah in ostalih državah.

ViewSonic in “three birds” logotip so zaščitne znamke podjetja ViewSonic Corporation.

VESA je zaščitna znamka združenja Video Electronics Standards Association. DPMS, DisplayPort in DDC so zaščitne znamke združenja VESA.

ENERGY STAR® je zaščitna znamka agencije U.S. Environmental Protection Agency (EPA).

Kot partner ENERGY STAR® , je podjetje ViewSonic Corporation določila, da izdelek ustreza priročilom ENERGY STAR® za energijsko efektivnost.

Izjava: Podjetje ViewSonic Corporation ne bo odgovorno za tehnične in tiskarske napake ali izpuščenega; niti za slučajno ali posledično škodo, pri opremi materialal, ali učinku ali uporabi izdelka.

V interesu z nadaljevanjem izboljšave izdelkov, si podjetje ViewSonic Corporation pridržuje pravice do spremembe specifikacij izdelkov brez predhodnega opozorila. Informacije v tem dokumentu se lahko spremeni brez opozorila.

Prepovedano je kopiranje, reprodukcija ali kakršnokoli prenašanje tega dokumenta, zaradi kakršnegakoli razloga, brez predhodnega pisnega dovoljenja podjetja ViewSonic Corporation.

10. Storitvene informacije

Registracija izdelka

Zahvaljujemo se vam za nakup izdelka ViewSonic! Z registracijo aktivirate standardno omejeno garancij izdelka in dobite pravico do novih posodobitev izdelka ter informacij, če jih želite.

Izpolnite ta obrazec za registracijo svojega novega izdelka, nato podjetju ViewSonic pošljite elektronsko pošto/faks, informacije pa najdete na naslednji strani.
Polja, označena z zvezdico (*), so obvezna.

Ime* _____

Priimek* _____

E-poštni naslov* _____

Ulica* (1. vrstica) _____

Ulica* (2. vrstica) _____

Mesto/okrožje* _____ Država/provinca* _____

Poštna številka* _____ Država* _____

Telefonska številka* _____ Datum nakupa* _____

Vrsta izdelka* _____ Številka modela* _____

Serijska številka* _____

Operacijski sistem _____

☐ DA ☐ NE | Označite "DA", če želite prejemati e-poštna sporočila podjetja ViewSonic, vključno z ekskluzivnimi promocijskimi ponudbami.

Pri podjetju ViewSonic spoštujemo vašo zasebnost. ViewSonic seznamov svojih strank ali podobnih informacij ne prodaja tretjim osebam.
*Registracija izdelka je na voljo le v nekaterih državah.

ViewSonic®
See the difference®

XG2560_UG_SLV Rev. 1A 09-22-17

Podpora uporabnikom

Za tehnično podporo ali servis izdelka, glejte spodnjo razpredelnico ali se obrnite na vašega prodajalca.

OPOMBA: Potrebovali boste serijsko številko izdelka.

Asia pacific			
Country/ Region	**Website**	**T= Telephone C = CHAT ONLINE**	**Email**
ViewSonic Corporation	http://www.viewsonic.com.tw/	T= 886 2 2246 3456 F= 886 2 2249 1751 Toll Free= 0800-899880	service@tw.viewsonic.com
China	www.viewsonic.com.cn	T= 4008 988 588	service.cn@cn.viewsonic.com
Hong Kong	www.hk.viewsonic.com	T= 852 3102 2900	service@hk.viewsonic.com
Macau	www.hk.viewsonic.com	T= 853 2840 3687	service@hk.viewsonic.com
Japan	www.viewsonicjapan.co.jp	T= 0120 341 329	service@jp.viewsonic.com
Korea	ap.viewsonic.com/kr/	T= 080 333 2131	service@kr.viewsonic.com
India	www.in.viewsonic.com	T= 1800 419 0959	service@in.viewsonic.com
Singapore/ Malaysia/ Thailand	www.ap.viewsonic.com	T= 65 6461 6044	service@sg.viewsonic.com
Europe			
Europe	www.viewsoniceurope.com	http://www.viewsoniceurope.com/eu/support/call-desk/	
Arabia	ap.viewsonic.com/me/	اتصل بالدعم عبر الإنترنت	
България	www.viewsoinceurope.com	http://www.viewsoniceurope.com/eu/support/call-desk/	service_bg@viewsoniceurope.com
Hrvatska	www.viewsoinceurope.com	http://www.viewsoniceurope.com/eu/support/call-desk/	service_hr@viewsoniceurope.com
Česká Republika	www.viewsoniceurope.com	http://www.viewsoniceurope.com/eu/support/call-desk/	service_cz@viewsoniceurope.com
Nederland	www.viewsoniceurope.com	http://www.viewsoniceurope.com/eu/support/call-desk/	service_nl@viewsoniceurope.com
Suomi	www.viewsoniceurope.com	http://www.viewsoniceurope.com/eu/support/call-desk/	service_fi@viewsoniceurope.com
France et autres pays francophones en Europe	www.viewsoniceurope.com/fr/	www.viewsoniceurope.com/fr/support/call-desk/	service_fr@viewsoniceurope.com
Canada	www.viewsonic.com	T (Numéro vert)= 1-866-463-4775	service.ca@viewsonic.com

Suisse	www.viewsoniceurope.com/de/	www.viewsoniceurope.com/de/support/call-desk/	service_ch@viewsoniceurope.com
Belgique (Français)	www.viewsoniceurope.com/fr/	www.viewsoniceurope.com/fr/support/call-desk/	service_be@viewsoniceurope.com
Luxembourg (Français)	www.viewsoniceurope.com/fr/	www.viewsoniceurope.com/fr/support/call-desk/	service_lu@viewsoniceurope.com
Deutschland	www.viewsoniceurope.com/de/	www.viewsoniceurope.com/de/support/call-desk/	service_deu@viewsoniceurope.com
Österreich	www.viewsoniceurope.com/de/	www.viewsoniceurope.com/de/support/call-desk/	service_at@viewsoniceurope.com
Schweiz (Deutsch)	www.viewsoniceurope.com/de/	www.viewsoniceurope.com/de/support/call-desk/	service_ch@viewsoniceurope.com
Ελλάδα	www.viewsoniceurope.com	http://www.viewsoniceurope.com/eu/support/call-desk/	service_gr@viewsoniceurope.com
Magyar Köztársaság	www.viewsoniceurope. com	http://www.viewsoniceurope.com/eu/support/call-desk/	service_hu@viewsoniceurope.com
Italia e altri paesi di lingua italiana in Europa	www.viewsoniceurope. com	http://www.viewsoniceurope.com/eu/support/call-desk/	service_it@viewsoniceurope.com
Spain	www.viewsoniceurope.com/es/	www.viewsoniceurope.com/es/support/call-desk/	service_es@viewsoniceurope.com
Latinoamérica (México)	www.viewsonic.com/la/	T= 001-8882328722	soporte@viewsonic.com
Italia e altri paesi di lingua italiana in Europa	www.viewsoniceurope.com	http://www.viewsoniceurope.com/eu/support/call-desk/	service_it@viewsoniceurope.com
Polska i inne kraje Europy Centralnej	www.viewsoniceurope.com	http://www.viewsoniceurope.com/eu/support/call-desk/	service_pl@viewsoniceurope.com
Portugal	www.viewsoniceurope.com	http://www.viewsoniceurope.com/eu/support/call-desk/	service_pt@viewsoniceurope.com
România	www.viewsoinceurope.com	http://www.viewsoniceurope.com/eu/support/call-desk/	service_ro@viewsoniceurope.com
Россия	www.viewsoniceurope.com/ru/	www.viewsoniceurope.com/ru/support/call-desk/	service_ru@viewsoniceurope.com
Беларусь (Русский)	www.viewsoniceurope.com/ru/	www.viewsoniceurope.com/ru/support/call-desk/	service_br@viewsoniceurope.com
Латвия (Русский)	www.viewsoniceurope.com/ru/	www.viewsoniceurope.com/ru/support/call-desk/	service_lv@viewsoniceurope.com
Srbija	www.viewsoniceurope.com	http://www.viewsoniceurope.com/eu/support/call-desk/	service_rs@viewsoniceurope.com
Slovensko	www.viewsoinceurope.com	http://www.viewsoniceurope.com/eu/support/call-desk/	service_sk@viewsoniceurope.com
Slovenija	www.viewsoinceurope.com	http://www.viewsoniceurope.com/eu/support/call-desk/	service_si@viewsoniceurope.com
Sverige	www.viewsoniceurope.com	http://www.viewsoniceurope.com/eu/support/call-desk/	service_se@viewsoniceurope.com

Türkiye	http://www.viewsoniceurope.com/tr/	www.viewsoniceurope.com/tr/support/call-desk/	service_tr@viewsoniceurope.com
Україна	www.viewsoniceurope.com	http://www.viewsoniceurope.com/eu/support/call-desk/	service_ua@viewsoniceurope.com
America			
Australia New Zealand	www.viewsonic.com.au	AUS= 1800 880 818 NZ= 0800 008 822	service@au.viewsonic.com
Canada	www.viewsonic.com	T= 1-866-463-4775	service.ca@viewsonic.com
Latin America (Argentina)	www.viewsonic.com/la/	C= http://www.viewsonic.com/la/soporte/servicio-tecnico	soporte@viewsonic.com
Latin America (Chile)	www.viewsonic.com/la/	C= http://www.viewsonic.com/la/soporte/servicio-tecnico	soporte@viewsonic.com
Latin America (Columbia)	www.viewsonic.com/la/	C= http://www.viewsonic.com/la/soporte/servicio-tecnico	soporte@viewsonic.com
Latin America (Mexico)	www.viewsonic.com/la/	C= http://www.viewsonic.com/la/soporte/servicio-tecnico	soporte@viewsonic.com
Nexus Hightech Solutions, Cincinnati #40 Desp. 1 Col. De los Deportes Mexico D.F. Tel: 55) 6547-6454 55)6547-6484 Other places please refer to http://www.viewsonic.com/la/soporte/servicio-tecnico#mexico			
Latin America (Peru)	www.viewsonic.com/la/	C= http://www.viewsonic.com/la/soporte/servicio-tecnico	soporte@viewsonic.com
Middle East	ap.viewsonic.com/me/	Contact your reseller	service@ap.viewsonic.com
Puerto Rico & Virgin Islands	www.viewsonic.com	T= 1-800-688-6688 (English) C= http://www.viewsonic.com/la/soporte/servicio-tecnico	service.us@viewsonic.com soporte@viewsonic.com
South Africa	ap.viewsonic.com/za/	Contact your reseller	service@ap.viewsonic.com
United States	www.viewsonic.com	T= 1-800-688-6688	service.us@viewsonic.com

Omejena garancija

Zaslon ViewSonic®

Garancija pokriva:

ViewSonic garantira, da so izdelki brez defektov v materialu in izdelavi, pri normalni uporabi, med garancijskem obdobjem. Če se izkaže, da je izdelek defekten v materialu ali izdelavi med garancijskim obdobjem, bo ViewSonic po svoji izbiri popravil ali zamenjal izdelek s podobnim. Zamenjani izdelek ali deli lahko vsebujejo ponovno izdelane in obnovljene dele ali komponente.

Garancija je veljavna:

Zasloni ViewSonic imajo garancijo od 1 do 3 let, kar je odvisno od države nakupa, na vse dele, vključno s svetlobnim virom in vse delo od datuma nakupa s strani prvega kupca.

Garancija ščiti:

Garancija je veljavna le za nakup prvega potrošnika.

Garancija ne pokriva:

1. Katerikoli izdelek, na katerem je bila serijska številka uničena, prilagojena ali odstranjena.
2. Škoda, kvarjenje ali slabo delovanje, ki so rezultat:
   a. nesreče, napačne uporabe, zanemarjanja, ognja, strele ali ostalih naravnih pojavov, nedovoljena modifikacija izdelka ali napačno sledenje navodilom, ki so priložena izdelku.
   b. kakršnokoli poškodbe izdelka pri pošiljanju.
   c. odstranitve ali namestitve izdelka.
   d. povzročitve zunanje škode izdelka, kot je nestabilno električno napajanje ali odpoved.
   e. uporabe zalog ali delov, ki se ne skladajo s specifikacijami ViewSonic.
   f. normalne porabe in loma.
   g. kateregakoli razloga, ki ni povezan z defektivnostjo izdelka.
3. kateregakoli izdelka, ki kaže stanje, ki se imenuje “image burn-in”, kar nastane, ko je na izdelku za dalj časa prikazana statična slika.
4. odstranitve, namestitve, enosmernega transporta, zavarovanja in bremenitve servisnih nastavitev.

Servisiranje:

1. Za informacije o servisiranju v sklopu garancije, se obrnite na ViewSonic podporo uporabnikom (glejte stran Podpora uporabnikom). Potrebno je priskrbeti serijsko številko vašega izdelka.
2. Za pridobitev garancijskega servisa, je potrebno priskrbeti (a) originalni račun, (b) vaše ime, (c) vaš naslov, (d) opis težave in (e) serijsko številko izdelka.
3. Odnesite ali pošljite izdelek z vozilom za prevoz blaga v originalni embalaži na pooblaščen ViewSonic servisni center ali ViewSonic.
4. Za dodatne informacije ali imen najbližjega ViewSonic servisnega centra, se obrnite na ViewSonic.

Omejitev vštete garancije:

Ni garancij, posebnih ali vštetih, ki se raztezajo preko tukajšnjega opisa, vključno z všteto prodajno in ustrezno garancijo za določen namen.

Izločitev škode:

Odgovornost podjetja ViewSonic je omejena na stroške popravila ali zamenjave izdelka. ViewSonic ni odgovoren za:

1. škodo ostale lastnine, ki jo povzroči defektnost izdelka, škoda, ki temelji na neprijetnosti, izgubo uporabe izdelka, izgubo časa, izgubo dobička, izgubo priložnosti posla, izgubo dobre volje, motnje v poslovnih odnosih, ali ostalih komercialnih izgubah, čeprav je opozorjeno na možnost takšnih poškodb.
2. kakršnihkoli ostalih poškodb, slučajnih, posledičnih ali drugačnih.
3. kakršnokoli trditev tretje osebe proti uporabniku.
4. popravilo ali poskus popravila, ki ga izvede nepooblaščena oseba.

Vsebina državnega zakona:

Ta garancija vam omogoča posebne pravne pravice, lahko pa imate tudi druge pravice, kar se spreminja od države do države. Nekatere države ne dopuščajo omejitev na vštete garancije in/ali ne dovoljujejo izločitev slučajnih ali posledičnih poškodb, zato lahko zgoraj navedene omejitve in izločitve za vas ne veljajo.

Prodaja izven ZDA in Kanade:

Za informacijo o garanciji in servisu ViewSonic izdelkov, ki so prodani izven ZDA in Kanade, se obrnite na vašega ViewSonic prodajalca.
Garancijska doba tega izdelka v celinski Kitajski (Hong Kong, Macao in Taiwan izzvzet) je podvržena pogojem in stanjem Vzdrževalna garancijska kartica.
Evropski in ruski uporabniki si podrobnosti o garanciji lahko ogledajo na naslovu
www.viewsoniceurope.com under Support/Warranty Information.

Display Warranty Term Template In UG
VSC_TEMP_2007

ViewSonic®