ViewSonic®

XG2560
Monitor
Guida dell’utente

Numero modello: VS17107

Grazie per aver scelto View-Sonic

Con oltre 30 anni come fornitore leader mondiale di soluzioni visive, ViewSonic si sforza di superare le aspettative mondiali di evoluzione tecnologica, innovazione e semplicità. Noi di ViewSonic riteniamo che i nostri prodotti abbiano il potenziale per avere un impatto positivo nel mondo e siamo fiduciosi che il prodotto ViewSonic scelto sia estremamente utile.

Grazie di nuovo per aver scelto ViewSonic!

ViewSonic®

Sommario

1. Precauzioni ed Avvisi 1

2. Preparazione 3

2-1. Contenuti della confezione 4
2-2. L'esterno del monitor 5
2-3. Installazione dell'hardware 6
2-4. Installazione rapida 13
2-5. Accensione 15
2-6. Installazione dei driver (Windows 10) 15

3. Regolazione dell'immagine su schermo 17

3-1. Impostazione della modalità di temporizzazione 17
3-2. Utilizzo del pannello di controllo 18

4. Introduzione al menu OSD 21

4-1. Struttura del menu OSD 21
4-2. OSD Menu Explanation 26

5. Specifiche 35

6. Risoluzione dei problemi 37

7. Pulizia e Manutenzione 38

Pulizia del monitor 38

8. Informazioni sulla conformità 40

8-1. Dichiarazione di conformita FCC 40
8-2. Dichiarazione IC (Industry Canada) 41
8-3. Conformità CE per i paesi Europei 41
8-4. Dichiarazione di conformità RAEE2 42
8-5. Smaltimento del prodotto al termine della sua vita utile .. 44

9. Le informazioni del copyright 45

10. Informazioni servizio 46

Registrazione del prodotto 46
Servizio clienti 47
Garanzia limitata 50

1. Precauzioni ed Avvisi

1. Leggere completamente le istruzioni prima di usare l'apparecchio.
2. Conservare le istruzioni in un luogo sicuro.
3. Osservare tutti gli avvisi e le istruzioni.
4. Sedere ad almeno 18" / 45cm dal monitor.
5. Maneggiare sempre il monitor con cura quando viene spostato.
6. Non rimuovere il pannello posteriore. Questo monitor contiene componenti con tensioni elevate, se toccati, possono causare gravi lesioni.
7. Non utilizzare l'apparecchio vicino ad acqua. Attenzione: per ridurre il rischio di incendio o di folgorazione, non esporre l'apparecchio a pioggia o umidità.
8. Evitare l'esposizione del monitor alla luce diretta del sole o altre sorgenti di calore. Orientare il monitor lontano dalla luce diretta del sole per ridurre i riflessi del sole.
9. Pulire con un panno morbido e asciutto. Se è necessaria una pulizia più scrupolosa, fare riferimento alla sezione "Pulizia del monitor" – di questa guida – per altre istruzioni.
10. Evitare di toccare lo schermo. Gli oli della pelle sono difficili la rimuovere.
11. Non strofinare o applicare pressione sul pannello del monitor poiché si potrebbe danneggiare in modo permanente lo schermo.
12. Non ostruire le aperture di ventilazione. Installare in conformità con le istruzioni del fornitore.
13. Non installare vicino a fonti di calore come radiatori, stufe o altri apparecchi (per es. gli amplificatori) che producono calore.
14. Posizionare il monitor in un'area ben ventilata. Non posizionare oggetti sul monitor che impediscono la dissipazione del calore.

15. Non posizionare oggetti pesanti su monitor, cavo video o cavo di alimentazione.
16. In caso di fumo, rumori anomali o odori strani, spegnere immediatamente il monitor e contattare il rivenditore o ViewSonic. Continuare a usare il monitor in queste condizioni può essere pericoloso.
17. Non eliminare la caratteristica di sicurezza della spina polarizzata o della spina con scarico a terra. Una spina polarizzata ha due lamierine di cui una più larga dell'altra. Una spina con scarico a terra ha due lamierine ed un terzo perno per il collegamento a terra. La lamierina più larga o il terzo perno sono forniti per la vostra sicurezza. Se la spina fornita non si inserisce nella presa, consultare un elettricista per la sostituzione della vecchia presa.
18. Protect the power cord from being walked on or pinched particularly at plugs, convenience receptacles and the point where they exit from the apparatus. Be sure that the power outlet is located near the unit so that it is easily accessible.
19. Utilizzare solo collegamenti/accessori specificati dal fornitore.
20. Usare soltanto con un carrello, scaffale, treppiede, supporto, o tavolo consigliato dal fornitore o venduto con il prodotto. Quando si usa un carrello, prestare attenzione quando si sposta il gruppo carrello/apparecchio per evitare ferimento alle persone.

21. Disconnettere l'apparecchio se inutilizzato per lunghi periodi di tempo.
22. Fare riferimento, per la riparazione a, personale qualificato dell'assistenza. Si richiede l'assistenza se l'apparecchio è stato danneggiato in ogni maniera, come ad es. se il cavo di corrente o la spina sono danneggiati, se è stato versato del liquido o degli oggetti sono caduti nel prodotto, se l'apparecchio è stato esposto a pioggia o ad umidità, non funziona normalmente, o è stato fatto cadere.

2. Preparazione

Conservare la confezione originale, il modulo di registrazione e la ricevuta nel caso insorgessero problemi ed il prodotto acquistato debba essere restituito per qualsiasi motivo. Questi elementi che renderanno più semplici le procedure di verifica, riparazione, rimborso e/o restituzione del prodotto.

Contattare il l'Assistenza clienti per chiedere aiuto in caso di problemi con il prodotto o di domande che non sono state affrontate nella Guida.

Importante! Conservare la confezione originale e tutti i materiali d'imballaggio per eventuali spedizioni future.

NOTA: Il termine "Windows" usato in questa guida si riferisce al sistema operativo Microsoft Windows.

2-1. Contenuti della confezione

La confezione del monitor include:

- Monitor
- Cavi di alimentazione
- Cavo video
- Cavo USB
- Guida Rapida Di Inizio

NOTA:

[1] I cavi video inclusi nella confezione potrebbero variare a seconda del Paese. Per ulteriori informazioni, rivolgersi al rivenditore locale.

2-2. L’esterno del monitor

A. Veduta frontale

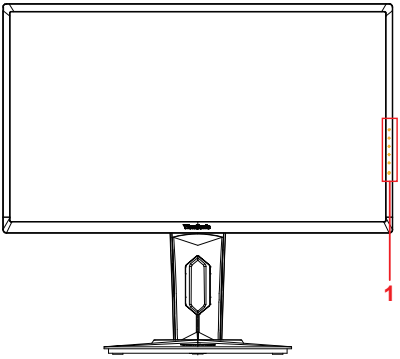

B. Veduta sinistra e destra

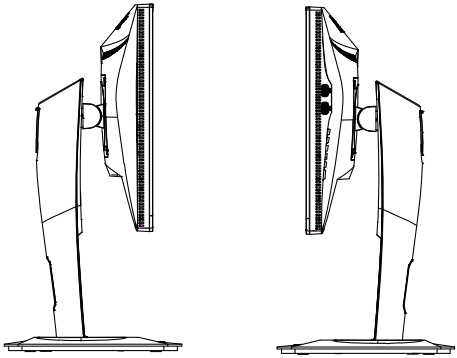

C. Veduta posteriore

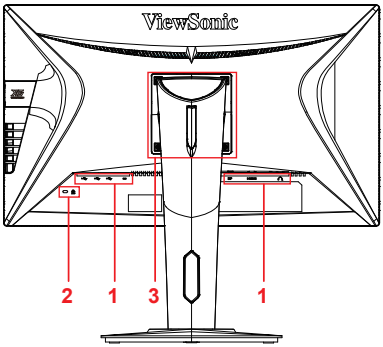

1. Porta I/O (Input/Output) Questa area dovrebbe includere tutte le opzioni di connessione I/O, così come il connettore di alimentazione (per i dettagli vedi paragrafo 2-4)
2. Alloggio di sicurezza Kensington (per i dettagli vedi paragrafo 2-3 sezione G)
3. Questa è l’area di installazione a parete VESA sul retro del monitor*. Per la procedura di installazione a parete VESA, fare riferimento al paragrafo 2-3 sezione F per ulteriori istruzioni.

2-3. Installazione dell'hardware

A. Procedura di installazione della base

1

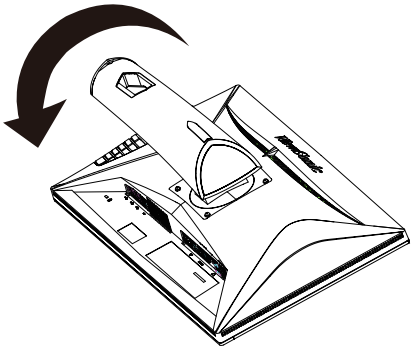

2

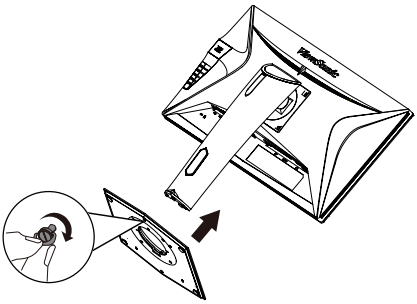

3

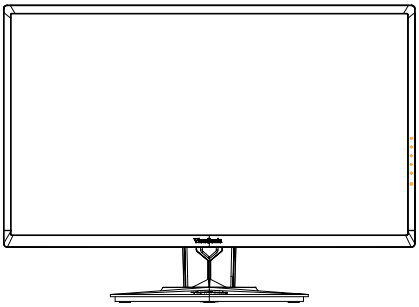

B. Procedura di rimozione della base

1

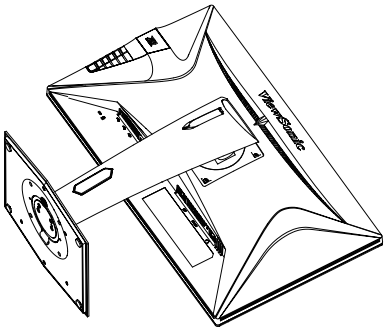

2

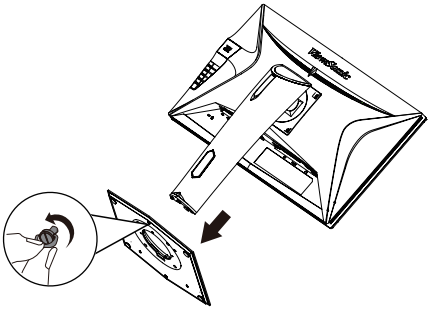

3

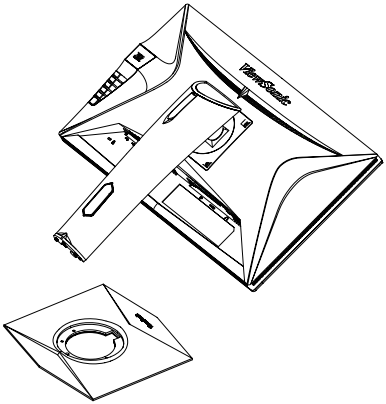

C. Regolazione dell’altezza del monitor

- Premere la parte superiore del monitor verso il basso finché si trova all'altezza di visione voluta per l'uso.
- È anche possibile ri-sollevare il monitor finché si trova all'altezza di visione voluta per l'uso.

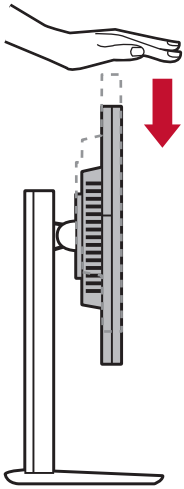

* Questa immagine è solo per riferimento

D. Regolazione dell’angolazione

- Dopo aver regolato l'altezza del monitor, mettersi davanti al monitor in modo che sia centrato di fronte a sé.
- L'angolazione dello schermo può essere regolata spostando il pannello, inclinandolo avanti o indietro. Può essere regolato da -5° a 21°, per una esperienza visiva flessibile e confortevole*.

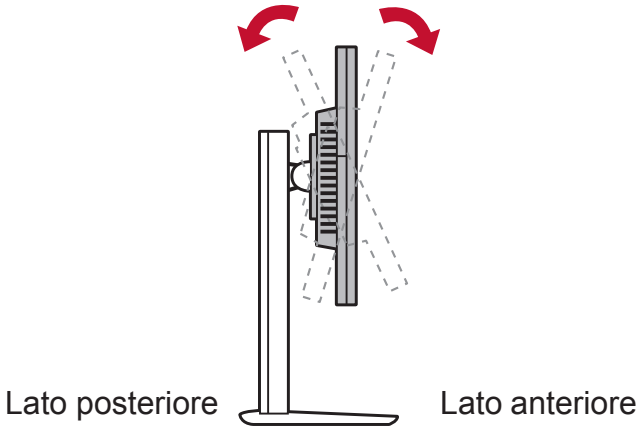

* Questa immagine è solo per riferimento

E. Funzione di rotazione

1. Sollevare/alzare il monitor il più possibile (altezza massima).

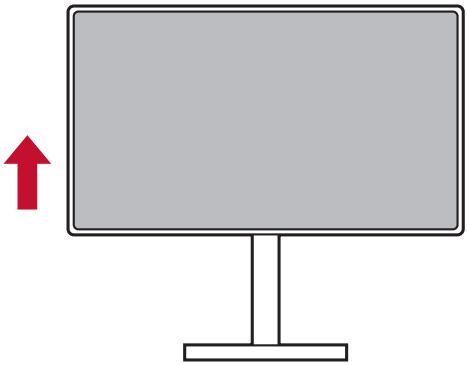

2. Regolare il monitor, inclinando la parte superiore posteriore e tirando la parte inferiore in avanti (fare riferimento all'immagine che segue).

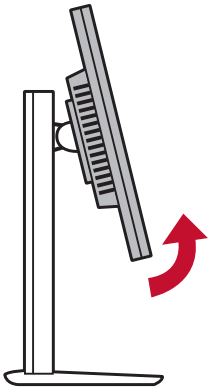

* Questa immagine è solo per riferimento

3. Ruotare il monitor in senso orario e antiorario (fare riferimento all’immagine che segue).

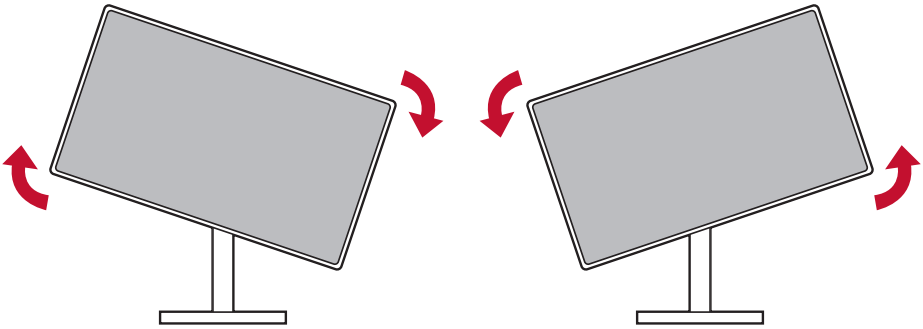

4. Completare l'installazione del monitor ruotandolo completamente di 90 ° (fare riferimento all’immagine che segue).

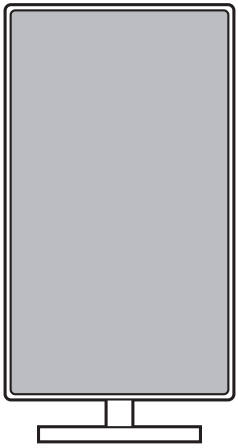

* Questa immagine è solo per riferimento

F. Installazione del kit per il montaggio a muro (opzionale)

NOTA: Da usare solo con supporti per montaggio su parete omologati UL.

Per ottenere un kit di montaggio a parete o una base a regolazione di altezza, contattare ViewSonic® o il proprio rivenditore locale. Consultare le istruzioni fornite con il kit per il montaggio a muro. Per convertire il monitor da monitor installato sulla scrivania a monitor installato a parete, procedere come segue:

1. Trovare un kit di montaggio a parete compatibile VESA che soddisfi i requisiti nella sezione "Specifiche".
2. Verificare che il tasto di accensione sia spento, quindi scollegare il cavo di alimentazione.
3. Posizionare il monitor rivolto verso il basso su un asciugamano o coperta.
4. Rimuovere la base. (Potrebbe essere necessaria la rimozione delle viti.)
5. Fissare la staffa di montaggio dal kit di montaggio a parete utilizzando viti della lunghezza appropriata.
6. Fissare il monitor alla parete seguendo le istruzioni presenti nel kit per il montaggio a parete.

G. Uso del sistema antifurto Kensington

Il connettore di sicurezza Kensington si trova sul lato posteriore del monitor. Per altre informazioni sull'installazione e sull'utilizzo, visitare il sito Kensington all'indirizzo: http://www. kensington.com.

Di seguito è riportato, per il riferimento, un esempio di configurazione del sistema antifurto Kensington su un tavolo.

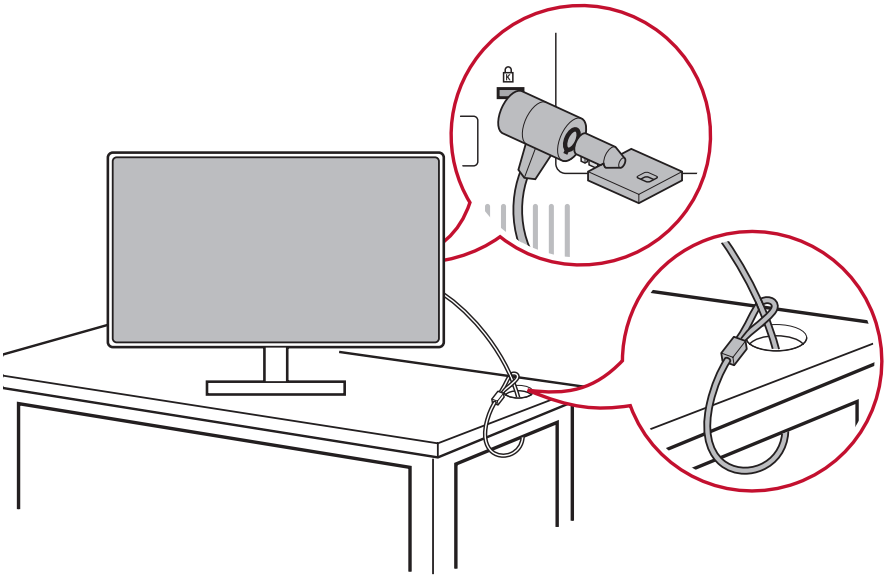

* Questa immagine è solo per riferimento

2-4. Installazione rapida

Collegare il cavo video

1. Assicurarsi che il monitor LCD ed il computer siano SPENTI
2. Rimuovere le coperture del pannello posteriore, se necessario.
3. Collegare il cavo video dal monitor LCD al computer.
   Utenti Macintosh: I modelli precedenti a G3 necessitano di un adattatore Macintosh. Collegare l'adattatore al computer e collegare il cavo video all'adattatore.
   Contattare l'Assistenza clienti ViewSonic per ordinare un adattatore Macintosh ViewSonic®.

3.A. Non collegare il connettore output DP del monitor al connettore DisplayPort o mini DP del computer. Il connettore output DP è utilizzato per l'interconnessione (spiegata nella sezione D)

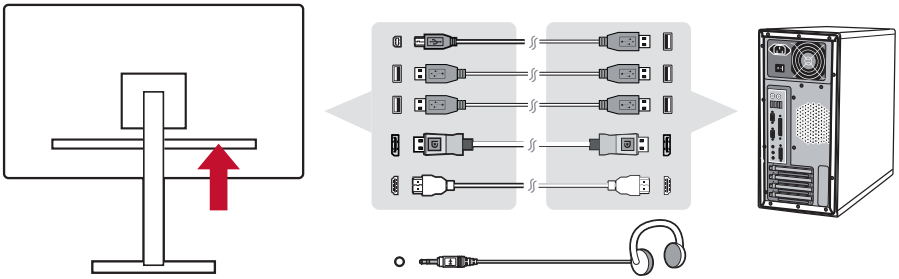

3.B. Cavo Video e Audio

Per un Mac con output Thunderbolt, collegare l'estremità mini DP del cavo "mini DP a DisplayPort" all'output Thunderbolt del MAC. Collegare l'altra estremità del cavo DisplayPort al connettore sul retro del monitor.

3.C. Cavo di alimentazione (e adattatore AC/DC, se necessario)

Collegare il connettore femmina del cavo di alimentazione AC al connettore di alimentazione del monitor e la spina del cavo di alimentazione AC alla presa di corrente AC.

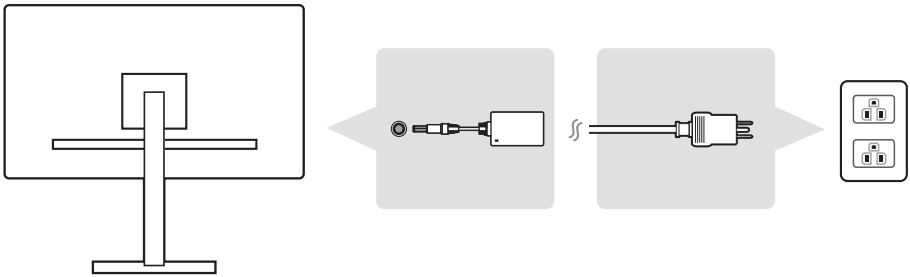

* Questa immagine è solo per riferimento

2-5. Accensione

Accensione del monitor LCD e del computer

ACCENDERE il monitor LED e poi ACCENDERE il computer. Questo ordine particolare (monitor LCD prima del computer) è importante.

2-6. Installazione dei driver (Windows 10)

Per installare il driver, prima collegare il monitor al PC, avviare il PC (assicurarsi di accendere prima il monitor), quando il PC ha terminato l'avvio, il PC dovrebbe rilevare automaticamente il monitor.

Per garantire che il rilevamento automatico riesca correttamente, andare a ‘Impostazioni schermo avanzate’ nella finestra di sistema ‘Impostazioni schermo’ (Risoluzione dello schermo). Quindi è possibile verificare se il monitor ViewSonic è stato riconosciuto dal PC nella sezione ‘Gestione colori’ delle impostazioni avanzate.

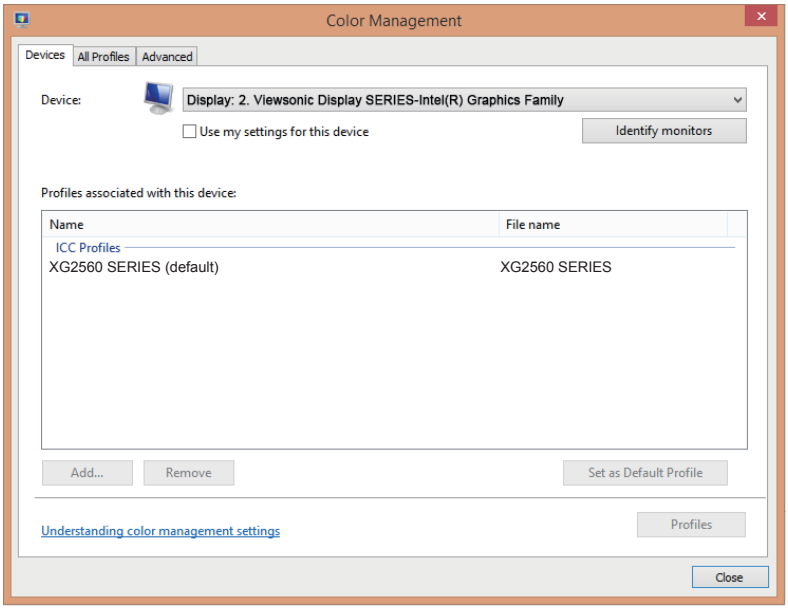

Se il PC non ha rilevato automaticamente il monitor, ma il monitor funziona, è possibile riavviare il computer ed attenersi di nuovo alla procedura di cui sopra. Non è indispensabile che il computer rilevi il monitor per il normale utilizzo, tuttavia il rilevamento è consigliato.

Contattare l'Assistenza clienti in caso di problemi o di altre domande.

3. Regolazione dell’immagine su schermo

3-1. Impostazione della modalità di temporizzazione

Atur resolusi monitor Anda ke resolusi yang direkomendasikan (lihat bagian "spesifikasi") untuk mendapatkan pengalaman terbaik, dengan warna yang brilian dan teks yang padat. Begini caranya:

1. Aprire la finestra delle impostazioni di risoluzione del display (ogni sistema operativo avrà un modo diverso per aprirla).
2. Quindi, regolare l’impostazione della risoluzione dello schermo sulla risoluzione nativa del monitor. Questo fornirà la migliore esperienza di utilizzo.

Se si hanno difficoltà per impostare la risoluzione, oppure se non si vede tra le opzioni disponibili, potrebbe essere necessario un driver più recente della scheda video. Contattare il produttore del computer o della scheda video per ottenere il driver più recente.

- Bila perlu, lakukan penyesuaian kecil menggunakan POSISI H. dan POSISI V hingga gambar layar benar-benar terlihat. (*hanya untuk analog). (Batas hitam di sekitar tepi layar hampir mengenai “area aktif” yang disjnari dari monitor LCD.)

3-2. Utilizzo del pannello di controllo

Utilizzare i tasti del pannello di controllo frontale o posteriore per visualizzare e regolare il menu OSD...

* Posisi merujuk pada bagian 2.2

Spiegazione dei simboli del pannello e del menu OSD

Spiegazione dei simboli del pannello:

⏻	Standby - Accensione/Spegnimento **NOTA:** Indicatore luminoso dell'alimentazione Blu = ACCESO Arancione = Risparmio energetico
	L'icona di modalità di gioco che consente agli utenti di scegliere quale modalità di gioco si desidera attivare per l'utilizzo del monitor.

La spiegazione dei simboli – e loro funzioni – del menu OSD e del menu rapido OSD è data di seguito.

	Simbolo di attivazione per attivare le varie modalità di quando si utilizza il sistema di menu.
	Simbolo di attivazione per uscire, tornare indietro o disattivare la funzione selezionata.
	Scorrimento delle opzioni del menu e regolazione dei controlli del monitor.
	Simbolo utilizzato per tornare indietro o tornare al menu selezionato in precedenza
	Tasto di scelta rapida Informazioni che dà accesso alle informazioni del monitor attualmente in uso.
	Icona del menu principale che permette di accedere al menu principale. Tenere premuta l'icona per alcuni secondi per chiudere il menu principale
	Icona sinistra e destra per eseguire la selezione in senso orizzontale.

Spiegazione del simbolo del menu rapido:

NOTA: Tutti i menu OSD e le schermate di regolazione scompaiono automaticamente dopo circa 15 secondi. Questo valore può essere regolato con l'impostazione Timeout OSD del Menu Setup.

1. Dopo aver premuto uno dei quadrati, sono visualizzate le opzioni per un rapido accesso.

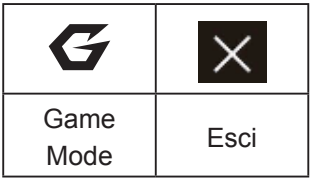

2. Dopo aver selezionato il controllo voluto, utilizzare i simboli per navigare e regolare il monitor sulle proprie preferenze.
   Ogni funzione del menu è spiegata in dettaglio nel paragrafo 4-2 Spiegazione OSD.
3. Per salvare le modifiche e uscire, tenere premuto il tasto [**X**] finché il menu OSD sparisce.

4. Introduzione al menu OSD

4-1. Struttura del menu OSD

Per una spiegazione della struttura del menu OSD, e delle relative funzioni, fare riferimento al seguente paragrafo 4-2 Spiegazione del menu OSD. La struttura del menu OSD rappresenta visivamente il menu OSD completo a cui è possibile accedere dal monitor. Se non si è sicuri di dove una opzione/funzione si trovi, oppure se non si riesce a trovare una funzione specifica, utilizzare la struttura del menu OSD che segue.

Startup Menu	
GameMode	Gamer1
	Gamer2
	FPS1
	FPS2
	RTS
	MOBA
	Off
Contrast/Brightness	(-/+)
Input Select	HDMI
	DISPLAYPORT
Exit (OSD off)	

Menu				
Input Select	HDMI			
	DisplayPort			
Audio Adjust	Volume	(-/+)		
	Mute	On		
		Off		
ViewMode	Standard	ULMB	On	
			Off	
		ULMB Pulse Width	(-/+)	
		Dark boost	(-/+)	
		Adaptive contrast	(-/+)	
		Blue Light Filter	(-/+)	
		Response Time	Standard	
			Advanced	
			UltraFast	
		Recall		
	Game	Gamer 1	ULMB	On
				Off
			ULMB Pulse Width	(-/+)
			Dark boost	(-/+)
			Adaptive contrast	(-/+)
			Blue Light Filter	(-/+)
			Response Time	Standard
				Advanced
				UltraFast
			Recall	
		Gamer 2	ULMB	On
				Off
			ULMB Pulse Width	(-/+)
			Dark boost	(-/+)
			Adaptive contrast	(-/+)
			Blue Light Filter	(-/+)
			Response Time	Standard
				Advanced
				UltraFast
			Recall	

Menu				
ViewMode	Game	FPS 1		
		FPS 2		
		RTS		
		MOBA		
	Movie			
	Web			
Color Adjust	Contrast/	(-/+)		
	Brightness	(-/+)		
	Saturation	(-/+)		
	6-axis Color	Red	(-/+)	
		Green	(-/+)	
		Blue	(-/+)	
		Cyan	(-/+)	
		Magenta	(-/+)	
		Yellow	(-/+)	
	Color Temperature	sRGB		
		Cool		
		Native		
		Warm		
		User Color	Gain	R Gain
				G Gain
				B Gain
	Input Range	Auto		
		Full Range		
		Limited Range		
	Gamma	1.8		
		2		
		2.2		
		2.4		
		2.6		

Menu				
Manual Image Adjust	Scaling mode	1:1		
		Fix Aspect Ratio		
		Fill Screen		
Setup Menu	Language	English		
		Français		
		Deutsch		
		Español		
		Italiano		
		Suomi		
		Русский		
		Türkçe		
		日本語		
		한국어		
		繁體中文		
		简体中文		
		Czech		
		Swedish		
	Resolution Notice	On		
		Off		
	Information			
	OSD Timeout	(-/+)		
	OSD Background	On		
		Off		
	Power Indicator	On		
		Off		
	Standby Charger	On		
		Off		
	Sleep	30 Minutes		
		45 Minutes		
		60 Minutes		
		120 Minutes		
		Off		

Menu				
Setup Menu	Deep Sleep	Hdmi Deep Sleep	On/Off	
		DisplayPort Deep Sleep	On/Off	
	ECO Mode	Standard		
		Optimize		
		Conserve		
	Memory Recall			

4-2. OSD Menu Explanation

NOTE: The OSD menu items listed in this section indicate the entire

OSD items of all models. Some of these items may not exist in your product OSD. Please disregard OSD menu item explanations if they do not exist in your OSD Menu. Please refer to the 4-1 OSD Tree (above), for your monitor's available OSD menu items. Please refer to the OSD explanation below (in alphabetical order), for a clearer explanation of what each function does.

A

Auto adjust (Regolazione Audio)

Regola il volume, esclude l'audio, o passa tra i vari ingressi se si dispone di più di una origine.

Auto image adjust (Regolazione automatica)

Regola le dimensioni, centra e sintonizza automaticamente il segnale video per eliminare ondulazioni e distorsione.

NOTA: La funzione Regolazione Automatica funziona con la maggior parte delle schede video più comuni. Se questa funzione non funziona sul display LCD, abbassare la frequenza di aggiornamento video a 60 Hz ed impostare la risoluzione sul valore preimpostato.

Advanced DCR (DCR Avanzato)

La tecnologia avanzata DCR rileva automaticamente il segnale dell'immagine e controlla in modo intelligente la luminosità e il colore dell'illuminazione, per migliorare la capacità di rendere il più nero il nero di una scena scura, e rendere il più bianco il bianco in un ambiente luminoso.

Auto Detect (Rilev. autom.)

Se l'origine di input corrente è Nessun segnale, il monitor passa automaticamente alla successiva opzione di input. Su alcuni modelli questa funzione è disabilitata per impostazione predefinita.

A AMD FreeSync

Utilizzando la tecnologia AMD FreeSync™ si mette fine al gioco frammentato ed ai frame spezzati con prestazioni fluide e senza contraffazioni a qualsiasi framerate. Per utilizzare FreeSync, assicurarsi che le opzioni FreeSync del monitor e della GPU siano attivate (* l'impostazione predefinita del monitor FreeSync Off)

Di seguito è indicata la procedura per abilitare FreeSync sul monitor:

1. Utilizzando il sito AMD, assicurarsi che sul computer sia installato un prodotto AMD abilitato FreeSync™ e scaricare il driver gratuito FreeSync™ per il proprio prodotto.
2. Attivare FreeSync sulla GPU utilizzando il PC.
3. Attivare FreeSync sul monitor abilitato FreeSync™.

NOTA:

1. Di norma non funziona in condizioni di test immagine fissa e affidabilità. In queste condizioni sullo schermo potrebbero verificarsi i fenomeni noti come “immagine incollata” e sfarfallio.

* La gamma di ciascun monitor FreeSync varia in base al modello. Fare riferimento alle specifiche del monitor (sezione 5) per la gamma del monitor.

B Black stabilization (Stabilizzazione Nero)

La Stabilizzazione Nero di ViewSonic offre una visibilità e dettaglii potenziati illuminando le scene scure.

Blue light filter (Filtro luce blu)

Regola il filtro che blocca la luce blu ad alta energia per un'esperienza più sicura per i nostri utenti.

Schermo di avvio

Spegnere lo schermo di avvio disattiverà il messaggio sul display sul display quando si accende il monitor.

Brightness (Luminosità)

Regola i livelli di nero di fondo dell'immagine su schermo.

C

Color adjust (Regolazione Colore)

Fornisce diverse modalità di regolazione del colore, per aiutare a regolare le impostazioni del colore per soddisfare le esigenze dei nostri utenti..

ColorX

Regola la gamma di colori, permettendo di regolare la gamma delle impostazioni colore RGB e YUV.

Color space (Spazio colore)

Permette di scegliere quale spazio colore utilizzare per l'output colore del monitor (RGB, YUV).

Color temperature (Temperatura colore)

Permette di selezionare le impostazioni specifiche della temperatura colore per personalizzare ulteriormente l'esperienza di visione.

	Spiegazione
sRGB	Spazio colore standard utilizzato per il sistema Windows, le macchine fotografiche digitali e Internet.
EBU	Spazio colore EBU utilizzato per i segnali TV NTSC/EBU (PAL, SECOM)
Native (Originario)	Originario è una temperatura colore predefinita. È raccomandata per la progettazione grafica generale e l'uso regolare.

Console

Regola la differenza tra lo sfondo dell'immagine (livello di nero) ed il primo piano (livello di bianco).

Color adjustment functions (Funzioni di regolazione del colore)

Per garantire prestazioni precise ed accurate del colore, le funzioni indipendenti di regolazione del colore (red (rosso), green (verde), blue (blu), cyan (ciano), magenta e yellow (giallo)) permettono di personalizzare singolarmente la tonalità e la saturazione del colore per ciascun asse, senza influenzare l'output degli altri colori.

C **Saturazione colore**

Regola la profondità di colore di ogni colore (rosso, verde, azzurro, ciano, magenta e giallo)

Personalizzato 1/2/3

Offrendo ancora più supporto, sono disponibili tre impostazioni "personalizzate" personalizzabili che consentono di adattare le preferenze individuali e adattarsi a ogni tipo di gioco presente sul mercato. Selezionare una delle opzioni personalizzate (Custom 1/2/3) nel menu e regolare le opzioni avanzate. Dopo l'uscita dall'impostazione verrà automaticamente salvata in quella particolare impostazione "personalizzata" oppure rinominare l'impostazione a piacimento selezionando "Rinomina". È possibile accedere alle impostazioni salvate "GAME MODE" con il tasto

Hotkey di gioco come bene.

D **Display**

Un sottomenu che consente agli utenti di regolare i menu di regolazione dei colori e delle immagini sul display.

E **Spiegazione**

Fornisce una breve spiegazione delle nuove funzioni / funzioni tecnologiche nel monitor OSD.

F **Fine tune (Regolazione di Precisione (Regolazione))**

Regola la sintonizzazione dei segnali analogici.

Fast / Faster / Fastest / Ultra veloce

Differenti livelli di regolazione del tempo di risposta per le modalità di gioco personalizzate.

Pieno

Un'impostazione del rapporto di aspetto che scala l'immagine di ingresso per riempire lo schermo.

F **Controllo del colore completo**

Un'impostazione per regolare i colori RGB per usi specifici del gioco. Può essere regolato in Impostazioni di gioco? Modalità Custom1 / 2/3 o nel sottomenu Display.

G **Hotkey di gioco**

Un menu di accesso rapido per i giocatori per selezionare le impostazioni di colore preferite, offrendo ai giocatori la possibilità di adattarsi a ogni scenario di gioco.

Seleziona modalità gioco

Un sottomenu in cui gli utenti possono scegliere modalità di gioco al di fuori del menu di scelta rapida del gioco.

Gaming Lite

Una modalità di gioco ViewSonic è stata sviluppata per ottimizzare il gameplay per i giochi non competitivi, per ridurre il carico e la potenza del monitor, per migliorare le prestazioni a lungo termine.

Impostazioni del gioco

L'integrazione di un design OSD orientato al gioco, che include le impostazioni pre-calibrate di FPS, RTS e MOBA, ogni modalità è personalizzabile funzionalmente con test in-game e regolazioni per la migliore combinazione di colori e tecnologia. Per accedere alla modalità di gioco, apri prima l'impostazione del menu principale, quindi vai a 'ViewMode', seleziona 'Game' e cambia le impostazioni 'GAMER' da lì.

GAMMA

Permette di regolare manualmente il livello di luminosità dei livelli della scala di grigi del monitor. Ci sono cinque selezioni: 1.8, 2.0, 2.2, 2.4 e 2.6.

H **HUE (TONALITÀ)**

Permette di regolare il livello di ciascun colore (red (rosso), green (verde), blue (blu), cyan (ciano), magenta e yellow (giallo)).

I

Regolazione immagine

Visualizza il menu Regolazione immagine. È possibile impostare manualmente una varietà

Delle regolazioni della qualità dell'immagine. (Regolazione manuale dell'immagine eliminata)

Information (Informazioni)

Permette di visualizzare la modalità di temporizzazione (input segnale video) in uscita dalla scheda video del computer, il numero di modello LCD, il numero di serie, e l'URL del sito ViewSonic®. Consultare la guida della scheda video per istruzioni su come modificare la risoluzione e la frequenza di aggiornamento (frequenza verticale).

NOTA: VESA 1024 x 768 a 60 Hz (ad esempio) significa che la risoluzione è di 1024 x 768 e la frequenza di aggiornamento è 60 Hertz.

Input select (Selezione input)

Passa tra le varie opzioni di input che sono disponibili per quel particolare monitor.

M

Memory recall (Richiamo memoria)

Ripristina le regolazioni sui valori predefiniti qualora il display funzioni in una delle modalità di temporizzazione predefinite elencate nelle Specifiche di questo manuale.

Eccezione: Questo controllo non influenza le modifiche apportate alle impostazioni Selezione della lingua e Blocco alimentaz.

Monitor Hertz Cap

Un controllore hertz del monitor che consente agli utenti di controllare il numero di fotogrammi disponibili dal monitor. Il monitor metterà un cappuccio sulla quantità massima di fotogrammi che possono essere visualizzati dal monitor per risparmiare energia e caricare sul lato del monitor; È destinato a ridurre il carico e il consumo del monitor

N

NVIDIA G-SYNC

Synchronizes the display refresh rate to the GPU (GeForce only) to eliminate screen tearing, minimize stuttering, and reduce input lag for a smoother gaming experience.

NVIDIA ULMB

Decreases motion blur by minimizing ghosting of fast paced scenes. ULMB allows moving objects to look smoother than normal, appear with sharper and more clear, stunning visuals.

Note: ULMB can't be enabled with G-sync together

O

Overscan

Può essere utilizzato per regolare le proporzioni del segnale di input ricevuto dal monitor per regolare come l'immagine appare sul monitor.

OFFSET

Regola i livelli di nero per il rosso, il verde e il blu.

Le funzioni Guadagno e Offset permettono di controllare il bilanciamento del bianco per il massimo controllo quando si regola il contrasto e le scene scure.

OSD Pivot (Orien. OSD)

Imposta l'orientamento del menu OSD sul monitor.

Opzioni	Spiegazione
Auto	Grazie al sensore G integrato, il menu OSD si gira automaticamente quando il monitor è impostato in verticale.
0°	Imposta il menu OSD su nessuna rotazione
+90°	Imposta il menu OSD su rotazione +90°
-90°	Imposta il menu OSD su rotazione -90°
180°	Imposta il menu OSD su rotazione 180°

R

Risposta di inganno

Una funzione di sintonizzazione avanzata per gli utenti che desiderano regolare il tempo di risposta del monitor. Possono scegliere tra 5 livelli diversi per sintetizzare più in modo preciso la risposta per quanto necessario, riducendo la sfocatura o la fantasia basata su ogni singolo scenario di gioco.

Resolution notice (Note su risoluz.)

L'avviso indica che la corrente risoluzione di visualizzazione non è la risoluzione originale corretta. Questo avviso sarà visualizzato nella finestra delle impostazioni del display quando si imposta la risoluzione dello schermo.

Recall (Richiama)

Ripristina le impostazioni della modalità di visione del monitor.

Reset

Ripristina le impostazioni del modo di gioco personalizzato sui valori predefiniti.

S

Setup menu (Menu Setup)

Regola le impostazioni del menu OSD (On-Screen Display). Molte di queste impostazioni possono attivare delle notifiche su schermo così che gli utenti non debbano riaprire il menu.

Regolare la scala

All'interno del menu di regolazione "ViewScale", alcune dimensioni dello schermo possono essere ulteriormente regolate con la regolazione di scala. Questo consente agli utenti di regolare manualmente il rapporto di aspetto scelto senza distorcere l'immagine in uscita.

Sharpness (Nitidezza)

Regola la nitidezza e qualità dell'immagine del monitor.

Save as (Salva con Nome)

La funzione di salvataggio del menu OSD si trova nel menu principale. Ci sono 3 posizioni principali (MODALITÀ UTENTE 1, MODALITÀ UTENTE 2, MODALITÀ UTENTE 3), che permettono di salvare le impostazioni del menu OSD.

V

ViewMode (Mod. visualizz.)

La funzione Mod. visualizz., unica di ViewSonic, offre le opzioni preimpostate: “Game (Giochi)”, “Movie (Film)”, “Web”, “Text (Testo)” e “Mono”. Queste opzioni preimpostate sono progettate specificamente per offrire un'esperienza di visione ottimizzata per diverse applicazioni dello schermo.

ViewScale

I giocatori hanno la possibilità di regolare la dimensione del display dell'immagine sul monitor, consentendo uno scenario "migliore fit".

5. Specifiche

Monitor	Tipo	TFT (Thin Film Transistor), Matrice visualizzazione attiva 1920 x 1080, 0,2802 mm x 0,2832 mm pixel pitch
	Dimensioni schermo	Sistema metrico: 62,23 cm Sistema imperiale: 24,5” (24,5” visibile)
	Filter Colore	Striscia verticale RGB
	Superficie in vetro	Antiriflesso
Segnale di input	Sinc Video	TMDS digitale (100 ohms) f_h:15-255 kHz, f_v:24-240 Hz
Compatibilità	PC Macintosh[1]	fino a 1920 x 1080, non interlacciato (NI) Power Macintosh fino a 1920 x 1080 (Supportato solo da alcune schede grafiche)
Risoluzione[2]	Consigliata	1920 x 1080 @ 60 Hz
	Supportato	1920 x 1080 @ 240 Hz 1920 x 1080 @ 200 Hz 1920 x 1080 @ 144 Hz 1920 x 1080 @ 120 Hz 1920 x 1080 @ 60 Hz 1920 x 1080 @ 50 Hz 1280 x 720 @ 50, 60 Hz 1024 x 768 @ 60 Hz 800 x 600 @ 60 Hz 720 x 576 @ 50 Hz 720 x 480 @ 60 Hz 640 x 480 @ 60 Hz

<table>
<tr><td>Alimentazione</td><td>Tensione</td><td>100–240 V c.a., 50/60 Hz (selezione automatica)</td></tr>
<tr><td>Area di visualizzazione</td><td>Scansione completa</td><td>543,744 mm (O) x 302,616 mm (V)
21,40” (O) x 11,91” (V)</td></tr>
<tr><td>Condizioni operative</td><td>Temperatura
Umidità
Altitudine</td><td>da 0 °C a +40 °C
dal 20% al 90% (senza condensa)
Fino a 5,000 metri</td></tr>
<tr><td>Condizioni di immagazzinaggio</td><td>Temperatura
Umidità
Altitudine</td><td>da -20 °C a +60 °C
dal 5% al 90% (senza condensa)
Fino a 12,000 metri</td></tr>
<tr><td>Dimensioni</td><td>Fisiche</td><td>566 mm (L) x 508,9 mm (H) x 260 mm (P)
22,28" (L) x 20,03" (H) x 10,23" (P)</td></tr>
<tr><td>Installazione a parete</td><td colspan="2"><table>
<tr><th>Carico max.</th><th>Modello di foro (L x A; mm)</th><th>Pad interfaccia (L x A x P)</th><th>Foro pad</th><th>Q.tà e specifica vite</th></tr>
<tr><td>14kg</td><td>100mm x 100mm</td><td>115 mm x 115 mm x 2.6 mm</td><td>Ø 5mm</td><td>4 piece M4 x 10mm</td></tr>
</table></td></tr>
<tr><td>Peso</td><td>Fisiche</td><td>22,05 lb (10 kg)</td></tr>
<tr><td>Modalità di risparmio energetico</td><td>On

Off</td><td>30W (Tipico)/72W (max) (LED blu)

<0,5W</td></tr>
</table>

[1] Il computer Macintosh precedenti al G3 necessitano di un adattatore ViewSonic®, per Macintosh. Per ordinare un adattatore, contattare ViewSonic.

[2] Non impostare la scheda video del computer su valori di frequenze d’aggiornamento superiori a quelle qui riportate, diversamente si possono provocare danni permanenti allo schermo LCD.

[3] Usare esclusivamente adattatori di alimentazione di ViewSonic® o di altro fornitore autorizzato.

[4] La condizione di prova segue lo standard EEI

6. Risoluzione dei problemi

Assenza di alimentazione

- Accertarsi che il pulsante di alimentazione (o interruttore) sia in posizione ON.
- Assicurarsi che il cavo di alimentazione CA sia collegato in modo sicuro al monitor.
- Collegare un'altra periferica ad alimentazione elettrica (ad esempio una radio) alla presa di alimentazione per verificare che fornisca la tensione adeguata.

Mancanza di immagine a video nonostante l'alimentazione sia collegata

- Assicurarsi che il cavo video in dotazione con lo schermo sia collegato in modo sicuro alla porta di uscita video sul retro del computer. Se l'altra estremità del cavo video non è collegata direttamente al monitor, collegarla correttamente.
- Regolare luminosità e contrasto.
- Se si utilizza un Macintosh precedente al G3 è necessario un adattatore Macintosh.

Colori errati o anomali

- Se qualche colore (rosso, verde o blu) risulta mancante, verificare che il cavo video sia collegato correttamente. I pin del cavo potrebbero essere lenti o danneggiati e fornire così una connessione inadeguata.
- Collegare il monitor a un altro computer.
- Se la scheda grafica installata è di tipo vecchio, contattare ViewSonic® per richiedere un adattatore non DDC.

I pulsanti di comando non funzionano

- Premere un solo pulsante per volta.

7. Pulizia e Manutenzione

Pulizia del monitor

- ASSICURARSI CHE IL MONITOR SIA SPENTO.
- NON SPRUZZARE O VERSARE LIQUIDI DIRETTAMENTE SULLO SCHERMO O SULLA SUPERFICIE ESTERNA DEL MONITOR.

Per pulire lo schermo:

1. Passare sullo schermo un panno pulito, morbido, che non lasci lanugine. In modo da rimuovere polvere e altre particelle.
2. Se lo schermo non è ancora pulito, applicare una piccola quantità di detergente per vetri non contenente ammoniaca o alcol su un panno pulito, morbido, che non lasci lanugine e pulire lo schermo.

Per pulire la superficie esterna del monitor:

1. Utilizzare un panno morbido e asciutto.
2. Se la superficie non è ancora pulita, applicare una piccola quantità di detergente delicato, non abrasivo, non contenente ammoniaca o alcol su un panno morbido, asciutto e che non lasci lanugine, quindi passarlo sulla superficie.

Dichiarazione liberatoria

- ViewSonic® non consiglia di utilizzare detergenti a base di ammoniaca o alcool sullo schermo e sulla scocca del monitor. Alcuni detergenti chimici sono stati indicate come dannosi per lo schermo e/o la scocca del monitor.
- ViewSonic non si assume alcuna responsabilità per danni derivanti dall'uso di qualsiasi detergente a base di ammoniaca o di alcol.

Attenzione:

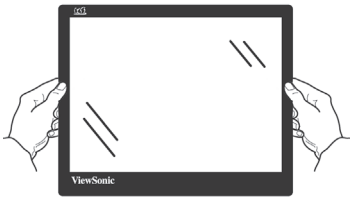

Maneggiare il monitor solo per i bordi.

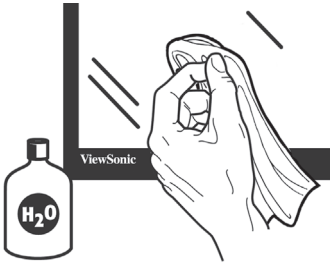

Pulire solo con acqua su un panno morbido di cotone.

8. Informazioni sulla conformità

NOTA: Questa sezione illustra tutti i tutti i requisiti necessari e le dichiarazioni in materia di regolamenti. Fare riferimento alle etichette ed alle marcature pertinenti sull'unità per le corrispondenti applicazioni confermate.

8-1. Dichiarazione di conformita FCC

Questo dispositivo è conforme alla Parte 15 delle Norme FCC. Il funzionamento è soggetto alle seguenti due condizioni: (1) Questo dispositivo non può provocare interferenze dannose e (2) Questo dispositivo deve accettare tutte le interferenze ricevute, incluse le interferenze che possono provocare operazioni indesiderate.

Questa attrezzatura è stata collaudata e trovata conforme ai limiti di un apparecchio digitale di Classe B, in conformità alla parte 15 delle Regole della FCC. Questi limiti sono designati a fornire una protezione ragionevole da interferenze dannose in una installazione residenziale. Questa attrezzatura genera, utilizza e può irradiare energia di frequenza radio e, se non è installata ed utilizzata in accordo alle istruzioni date, può causare interferenze dannose alle comunicazioni radio. Non c'è tuttavia garanzia che non si verifichino interferenze in un'installazione particolare. Se questa attrezzatura provoca interferenze dannose alla ricezione radiofonica o televisiva, che possono essere determinate accendendo o spegnendo l'attrezzatura, l'utente è incoraggiato a cercare di correggere l'interferenza prendendo una o più delle seguenti misure:

- Riorientare o riposizionare l'antenna.
- Aumentare la distanza tra l'attrezzatura ed il ricevitore.
- Collegare l'attrezzatura ad una presa di corrente che sia su un circuito diverso da quello a cui è collegata l'antenna.
- Consultare il rivenditore o un tecnico specializzato radio / TV per aiuto.

Avviso: Si avvisa che cambiamenti e modifiche, non espressamente approvate dalla parte responsabile alla conformità, possono annullare l'autorità dell'utente all'utilizzo dell'attrezzatura.

8-2. Dichiarazione IC (Industry Canada)

CAN ICES-3 (B)/NMB-3(B)

8-3. Conformità CE per i paesi Europei

Il dispositivo è conforme alla Direttiva EMC 2014/30/EU e alla Direttiva sul Basso Voltaggio 2014/35/EU.

Le informazioni di seguito riportate sono valide esclusivamente per gli Stati membri dell'Unione Europea:

Il simbolo che appare a destra ottempera alla Direttiva 2012/19/EU “Rifiuti di apparecchiature elettriche ed elettroniche (WEEE)”.

Gli apparecchi che recano questo simbolo non devono essere smaltiti come rifiuti urbani, bensì per mezzo dei sistemi di resa/raccolta disponibili nel proprio Paese in ottemperanza alle leggi locali.

8-4. Dichiarazione di conformità RAEE2

Questo prodotto è stato progettato e prodotto in conformità alla Direttiva 2011/65/EU del Parlamento Europeo e del Consiglio sulla restrizione dell'uso di determinate sostanze pericolose nelle apparecchiature elettriche ed elettroniche (RAEE2) ed è inteso per adeguarsi ai valori massimi di concentrazione redatti dal TAC (Technical Adaptation Committee) Europeo, come riportato di seguito:

Sostanza	**Concentrazione massima proposta**	**Concentrazione effettiva**
Piombo (Pb)	0.1%	< 0.1%
Mercurio (Hg)	0.1%	< 0.1%
Cadmio (Cd)	0.01%	< 0.01%
Cromo esavalente (Cr^{6+})	0.1%	< 0.1%
Difenile polibromurato (PBB)	0.1%	< 0.1%
Etere di difenile polibromurato (PBDE)	0.1%	< 0.1%

Alcuni componenti dei prodotti sopra elencati sono esenti in base all'Allegato III della Direttiva RAEE2, come segue:

Esempi dei componenti esenti sono:

1. Mercurio in lampade fluorescenti a catodo freddo e lampade fluorescenti con elettrodo esterno (CCFL e EEFL) per usi speciali fino ad un massimo (per lampada):

   (1) Lampade corte (≦500 mm): massimo 3,5 mg per lampada.

   (2) Lampade medie (＞500 mm e ≦1.500 mm): massimo 5 mg per lampada.

   (3) Lampade lunghe (＞1.500 mm): massimo 13 mg per lampada.
2. Piombo nel vetro dei tubi a raggi catodici.
3. Piombo nel vetro di tubi fluorescenti in misura non superiore allo 0,2% in peso.
4. Piombo come elemento di lega nell'alluminio contenente fino allo 0,4% di piombo in peso.
5. Leghe di rame contenenti fino al 4% di piombo in peso.
6. Piombo in saldature ad alta temperatura di fusione (ossia leghe a base di piombo contenenti l'85% o più di piombo in peso).
7. Componenti elettrici ed elettronici contenenti piombo nel vetro o nella ceramica diversa dalla ceramica dielettrica dei condensatori, per esempio dispositivi piezoelettrici, o in una matrice di vetro o ceramica.

8-5. Smaltimento del prodotto al termine della sua vita utile

ViewSonic rispetta l'ambiente e si impegna a lavorare e vivere in modo ecologico. Grazie per partecipare a una informatica più intelligente ed ecologica.

Visitate il nostro sito web ViewSonic per saperne di più.

USA e Canada:

http://www.viewsonic.com/company/green/recycle-program/

Europa:

http://www.viewsoniceurope.com/eu/support/call-desk/

Taiwan:

http://recycle.epa.gov.tw/recycle/index2.aspx

9. Le informazioni del copyright

Copyright © ViewSonic Corporation, 2017. Tutti i diritti sono riservati.

Macintosh e Power Macintosh sono marchi registrati di Apple Inc.

Microsoft, Windows, e il logo Windows sono marchi registrati di Microsoft Corporation negli Stati Uniti e in altri paesi.

ViewSonic e il logo dei tre uccellini sono marchi registrati di ViewSonic Corporation.

VESA è un marchio registrato della Video Electronics Standards Association. DPMS, DisplayPort e DDC sono marchi della VESA.

ENERGY STAR® è un marchio registrato dell'EPA, Agenzia statunitense per la tutela dell'ambiente.
Quale partner ENERGY STAR®, ViewSonic Corporation ha progettato questo prodotto per soddisfare le direttive ENERGY STAR® sul rendimento energetico.

Dichiarazione liberatoria: ViewSonic Corporation non sarà responsabile per omissioni, errori tecnici o editoriali qui contenuti, né per danni incidentali o consequenziali derivanti dalla fornitura del presente materiale, dalle prestazioni o dall'uso di questo prodotto.

In vista del continuo miglioramento del prodotto, ViewSonic Corporation si riserva il diritto di modificarne le specifiche senza preavviso. Le informazioni contenute nel presente documento potrebbero subire modifiche senza preavviso.

Nessuna parte di questo documento può essere copiata, riprodotta o trasmessa con qualsivoglia mezzo e per qualsivoglia scopo senza previo consenso scritto di ViewSonic Corporation.

10. Informazioni servizio

Registrazione del prodotto

La ringraziamo per avere acquistato un prodotto ViewSonic! Effettuando al registrazione si attiva la Garanzi limitata standard e si ha diritto a ricevere aggiornamenti e informazini suinuovi prodotti, se desiderato.

Si prega di completare il presente modulo per registrare il nuovo prodotto, e poi inviarlo via fax/email a ViewSonic usando le informazioni fornite nella pagina seguente.
Le informazioni contrassegnate con un asterisco (*) sono obbligatorie.

Nome* (nome di battesimo) _____

Cognome* (cognome) _____

Indirizzo e-mail* _____

Via* (riga 1) _____

Via* (riga 2) _____

Città/Contea* _____ Stato/Provincia* _____

CAP* _____ Nazione* _____

Numero di telefono* _____ Data acquisto* _____

Tipo di prodotto* _____ Numero modello* _____

Numero di serie* _____

Sistema operativo _____

☐ SÌ ☐ NO | Selezionare “SÌ” per ricevere comunicazioni via e-mail da ViewSonic, con esclusive offerte promozionali.

In ViewSonic siamo rispettosi della privacy degli utenti. ViewSonic non vende elenchi di clienti o informazioni simili a ter

*Registrazione disponibile solo nei seguenti Paesi

ViewSonic®
See the difference®

XG2560_UG_ITL Rev. 1A 09-20-17

Servizio clienti

Per supporto tecnico o assistenza relativa al prodotto, fare riferimento alla tabella qui sotto o rivolgersi al rivenditore.

NOTA: È necessario fornire il numero di serie del prodotto.

Asia pacific			
Country/ Region	**Website**	**T= Telephone C = CHAT ONLINE**	**Email**
ViewSonic Corporation	http://www.viewsonic.com.tw/	T= 886 2 2246 3456 F= 886 2 2249 1751 Toll Free= 0800-899880	service@tw.viewsonic.com
China	www.viewsonic.com.cn	T= 4008 988 588	service.cn@cn.viewsonic.com
Hong Kong	www.hk.viewsonic.com	T= 852 3102 2900	service@hk.viewsonic.com
Macau	www.hk.viewsonic.com	T= 853 2840 3687	service@hk.viewsonic.com
Japan	www.viewsonicjapan.co.jp	T= 0120 341 329	service@jp.viewsonic.com
Korea	ap.viewsonic.com/kr/	T= 080 333 2131	service@kr.viewsonic.com
India	www.in.viewsonic.com	T= 1800 419 0959	service@in.viewsonic.com
Singapore/ Malaysia/ Thailand	www.ap.viewsonic.com	T= 65 6461 6044	service@sg.viewsonic.com
Europe			
Europe	www.viewsoniceurope.com	http://www.viewsoniceurope.com/eu/support/call-desk/	
Arabia	ap.viewsonic.com/me/	اتصل بالدعم الفني	
България	www.viewsoinceurope.com	http://www.viewsoniceurope.com/eu/support/call-desk/	service_bg@viewsoniceurope.com
Hrvatska	www.viewsoinceurope.com	http://www.viewsoniceurope.com/eu/support/call-desk/	service_hr@viewsoniceurope.com
Česká Republika	www.viewsoniceurope.com	http://www.viewsoniceurope.com/eu/support/call-desk/	service_cz@viewsoniceurope.com
Nederland	www.viewsoniceurope.com	http://www.viewsoniceurope.com/eu/support/call-desk/	service_nl@viewsoniceurope.com
Suomi	www.viewsoniceurope.com	http://www.viewsoniceurope.com/eu/support/call-desk/	service_fi@viewsoniceurope.com
France et autres pays francophones en Europe	www.viewsoniceurope.com/fr/	www.viewsoniceurope.com/fr/support/call-desk/	service_fr@viewsoniceurope.com
Canada	www.viewsonic.com	T (Numéro vert)= 1-866-463-4775	service.ca@viewsonic.com

Suisse	www.viewsoniceurope.com/de/	www.viewsoniceurope.com/de/support/call-desk/	service_ch@viewsoniceurope.com
Belgique (Français)	www.viewsoniceurope.com/fr/	www.viewsoniceurope.com/fr/support/call-desk/	service_be@viewsoniceurope.com
Luxembourg (Français)	www.viewsoniceurope.com/fr/	www.viewsoniceurope.com/fr/support/call-desk/	service_lu@viewsoniceurope.com
Deutschland	www.viewsoniceurope.com/de/	www.viewsoniceurope.com/de/support/call-desk/	service_deu@viewsoniceurope.com
Österreich	www.viewsoniceurope.com/de/	www.viewsoniceurope.com/de/support/call-desk/	service_at@viewsoniceurope.com
Schweiz (Deutsch)	www.viewsoniceurope.com/de/	www.viewsoniceurope.com/de/support/call-desk/	service_ch@viewsoniceurope.com
Ελλάδα	www.viewsoniceurope.com	http://www.viewsoniceurope.com/eu/support/call-desk/	service_gr@viewsoniceurope.com
Magyar Köztársaság	www.viewsoniceurope. com	http://www.viewsoniceurope.com/eu/support/call-desk/	service_hu@viewsoniceurope.com
Italia e altri paesi di lingua italiana in Europa	www.viewsoniceurope. com	http://www.viewsoniceurope.com/eu/support/call-desk/	service_it@viewsoniceurope.com
Spain	www.viewsoniceurope.com/es/	www.viewsoniceurope.com/es/support/call-desk/	service_es@viewsoniceurope.com
Latinoamérica (México)	www.viewsonic.com/la/	T= 001-8882328722	soporte@viewsonic.com
Italia e altri paesi di lingua italiana in Europa	www.viewsoniceurope.com	http://www.viewsoniceurope.com/eu/support/call-desk/	service_it@viewsoniceurope.com
Polska i inne kraje Europy Centralnej	www.viewsoniceurope.com	http://www.viewsoniceurope.com/eu/support/call-desk/	service_pl@viewsoniceurope.com
Portugal	www.viewsoniceurope.com	http://www.viewsoniceurope.com/eu/support/call-desk/	service_pt@viewsoniceurope.com
România	www.viewsoinceurope.com	http://www.viewsoniceurope.com/eu/support/call-desk/	service_ro@viewsoniceurope.com
Россия	www.viewsoniceurope.com/ru/	www.viewsoniceurope.com/ru/support/call-desk/	service_ru@viewsoniceurope.com
Беларусь (Русский)	www.viewsoniceurope.com/ru/	www.viewsoniceurope.com/ru/support/call-desk/	service_br@viewsoniceurope.com
Латвия (Русский)	www.viewsoniceurope.com/ru/	www.viewsoniceurope.com/ru/support/call-desk/	service_lv@viewsoniceurope.com
Srbija	www.viewsoniceurope.com	http://www.viewsoniceurope.com/eu/support/call-desk/	service_rs@viewsoniceurope.com
Slovensko	www.viewsoinceurope.com	http://www.viewsoniceurope.com/eu/support/call-desk/	service_sk@viewsoniceurope.com
Slovenija	www.viewsoinceurope.com	http://www.viewsoniceurope.com/eu/support/call-desk/	service_si@viewsoniceurope.com
Sverige	www.viewsoniceurope.com	http://www.viewsoniceurope.com/eu/support/call-desk/	service_se@viewsoniceurope.com

Türkiye	http://www.viewsoniceurope.com/tr/	www.viewsoniceurope.com/tr/support/call-desk/	service_tr@viewsoniceurope.com
Україна	www.viewsoniceurope.com	http://www.viewsoniceurope.com/eu/support/call-desk/	service_ua@viewsoniceurope.com
America			
Australia New Zealand	www.viewsonic.com.au	AUS= 1800 880 818 NZ= 0800 008 822	service@au.viewsonic.com
Canada	www.viewsonic.com	T= 1-866-463-4775	service.ca@viewsonic.com
Latin America (Argentina)	www.viewsonic.com/la/	C= http://www.viewsonic.com/la/soporte/servicio-tecnico	soporte@viewsonic.com
Latin America (Chile)	www.viewsonic.com/la/	C= http://www.viewsonic.com/la/soporte/servicio-tecnico	soporte@viewsonic.com
Latin America (Columbia)	www.viewsonic.com/la/	C= http://www.viewsonic.com/la/soporte/servicio-tecnico	soporte@viewsonic.com
Latin America (Mexico)	www.viewsonic.com/la/	C= http://www.viewsonic.com/la/soporte/servicio-tecnico	soporte@viewsonic.com
Nexus Hightech Solutions, Cincinnati #40 Desp. 1 Col. De los Deportes Mexico D.F. Tel: 55) 6547-6454 55)6547-6484 Other places please refer to http://www.viewsonic.com/la/soporte/servicio-tecnico#mexico			
Latin America (Peru)	www.viewsonic.com/la/	C= http://www.viewsonic.com/la/soporte/servicio-tecnico	soporte@viewsonic.com
Middle East	ap.viewsonic.com/me/	Contact your reseller	service@ap.viewsonic.com
Puerto Rico & Virgin Islands	www.viewsonic.com	T= 1-800-688-6688 (English) C= http://www.viewsonic.com/la/soporte/servicio-tecnico	service.us@viewsonic.com soporte@viewsonic.com
South Africa	ap.viewsonic.com/za/	Contact your reseller	service@ap.viewsonic.com
United States	www.viewsonic.com	T= 1-800-688-6688	service.us@viewsonic.com

Garanzia limitata

Monitor ViewSonic®

Copertura della garanzia

ViewSonic garantisce che i prodotti forniti saranno esenti da difetti di materiale e di lavorazione per il periodo di validità della garanzia. Qualora un prodotto risultasse difettoso durante il periodo di garanzia, ViewSonic provvederà, a propria discrezione, a riparare o sostituire il prodotto con uno di tipo analogo. Il prodotto o i componenti sostituiti possono comprendere parti o componenti ricondizionati o di seconda fornitura.

Validità della garanzia

Gli schermi ViewSonic dispongono di una garanzia di 1 - 3 anni, in relazione al paese di acquisto, per tutti i componenti tra cui le sorgenti luminose e per tutta la manodopera, a partire dalla data di acquisto da parte del primo cliente

Applicabilità della garanzia

La garanzia è valida unicamente per il primo acquirente.

Esclusioni di garanzia

1. Qualsiasi prodotto da cui sia stato rimosso, cancellato o comunque alterato il numero di serie.
2. Danni, deterioramento o malfunzionamento imputabile a:
    a. Circostanze accidentali, uso improprio, negligenza, incendio, inondazione, folgorazione o altri eventi naturali, modifica non autorizzata del prodotto o inosservanza delle istruzioni fornite con il prodotto.
    b. Danni al prodotto dovuti al trasporto.
    c. Rimozione o installazione del prodotto.
    d. Cause esterne al prodotto, quali cali di tensione o interruzione di corrente.
    e. Uso di componenti o parti non conformi alle specifiche ViewSonic.
    f. Usura e consumo normali.
    g. Qualsiasi altra causa non direttamente imputabile a un difetto del prodotto.
3. Qualsiasi prodotto che mostri una condizione comunemente conosciuta come “immagine burn-in ” che si ha quando un’immagine statica è mostrata sul prodotto per un periodo esteso di tempo.
4. Costi per i servizi di rimozione, installazione, trasporto, assicurazione ed impostazione.

Come richiedere assistenza

1. Per informazioni su come ottenere assistenza durante il periodo di garanzia, contattare l’assistenza clienti ViewSonic (fare riferimento alla pagina dell’Assistenza clienti). È necessario fornire il numero di serie del monitor l’Assistenza clienti ViewSonic. È necessario fornire il numero di serie del monitor.
2. Per ottenere assistenza durante il periodo di garanzia, è necessario fornire (a) la fattura o lo scontrino fiscale originale con l’indicazione della data di acquisto, (b) il nome, (c) l’indirizzo, (d) una descrizione del problema e (e) il numero di serie del

prodotto.

3. Portare o spedire il prodotto, a proprie spese, nell'imballo originale a un centro di assistenza autorizzato ViewSonic o a ViewSonic.
4. Per ulteriori informazioni o per ottenere il recapito del centro di assistenza ViewSonic più vicino, contattare ViewSonic.

Limitazione delle garanzie implicite

Non viene fornita alcuna garanzia, esplicita o implicita, oltre a quanto stabilito in questa sede, ivi compresa la garanzia implicita di commerciabilità e idoneità ad uno scopo particolare.

Esclusione di responsabilità per danni

La responsabilità di viewsonic si intende limitata ai costi di riparazione o sostituzione del prodotto. Viewsonic non sarà ritenuta responsabile per:

1. Danni a proprietà di terzi causati da difetti del prodotto, danni derivanti da disagio, perdita d'uso del prodotto, perdita di tempo, lucro cessante, perdita di opportunità commerciali o di avviamento, interferenze nei rapporti commerciali o altre perdite di carattere commerciale, anche nel caso in cui sia stata notificata la possibilità di tali danni.
2. Qualsiasi altro danno, sia esso incidentale, consequenziale o di altro tipo.
3. Qualsiasi reclamo nei confronti del cliente da parte di terzi.
4. Riparazione o tentata riparazione da parte di personale non autorizzato da ViewSonic.

Esclusione di responsabilità per danni

La responsabilità di viewsonic si intende limitata ai costi di riparazione o sostituzione del prodotto. Viewsonic non sarà ritenuta responsabile per:

1. Danni a proprietà di terzi causati da difetti del prodotto, danni derivanti da disagio, perdita d'uso del prodotto, perdita di tempo, lucro cessante, perdita di opportunità commerciali o di avviamento, interferenze nei rapporti commerciali o altre perdite di carattere commerciale, anche nel caso in cui sia stata notificata la possibilità di tali danni.
2. Qualsiasi altro danno, sia esso incidentale, consequenziale o di altro tipo.
3. Qualsiasi reclamo nei confronti del cliente da parte di terzi.
4. Riparazione o tentata riparazione da parte di personale non autorizzato da ViewSonic.

Effetto della legislazione locale

La presente garanzia conferisce all'utente specifici diritti legali; l'utente tuttavia può godere di altri diritti che variano da stato a stato. Alcuni stati non ammettono limitazioni alle garanzie implicite e/o non consentono l'esclusione di responsabilità per danni incidentali o consequenziali e, pertanto, le limitazioni di cui sopra potrebbero non essere applicabili al caso specifico.

Vendite al di fuori degli Stati Uniti e del Canada

Per informazioni sulla garanzia e sull'assistenza per i prodotti ViewSonic venduti al di fuori degli Stati Uniti e del Canada, contattare ViewSonic o il rivenditore ViewSonic locale.

Il periodo di garanzia di questo prodotto in Cina (Hong Kong, Macao e Taiwan escluse) è soggetto ai termini ed alle condizioni della Scheda di Manutenzione e Garanzia.

Gli utenti dell'Europa e della Russia possono trovare i dettagli sulla garanzia fornita sul sito www.viewsoniceurope.com alla voce Support/Warranty Information (Supporto/Informazioni sulla Garanzia).

Display Warranty Term Template In UG
VSC_TEMP_2007

ViewSonic®