ViewSonic®

XG240R

الشاشة

دليل المستخدم

رقم الموديل: VS17037
P/N: XG240R

شكرًا لك على اختيار ViewSonic

على مدار 30 عامًا من احتلال الريادة عالميًا في مجال توفير الحلول المرئية، تلتزم View-Sonic بتجاوز التوقعات العالمية في التطور التكنولوجي والابتكار والبساطة. فنحن في View-Sonic نؤمن بأن ثمة قوة كامنة في منتجاتنا من شأنها إحداث تأثير إيجابي حول العالم، ونحن على ثقة من أن منتج ViewSonic الذي اخترته سيلبي متطلباتك على النحو الأمثل.

نتقدم إليك مرة أخرى بخالص الشكر على اختيار ViewSonic!

ViewSonic®

المحتويات

١- بدء التشغيل..... ١

٢- بدء التشغيل..... ٤

٢-١.محتويات العبوة..... ٥

٢-٢.العبوة الخارجية للشاشة..... ٦

٢-٣.تثبيت المكونات..... ٧

٢-٤.التثبيت السريع..... ١٤

٢-٥.التشغيل..... ١٦

٢-٦.تثبيت برنامج التشغيل (إعداد Windows 10)..... ١٧

٣- ضبط صورة الشاشة..... ١٩

٣-١.إعداد Timing Mode (وضع التوقيت)..... ١٩

٣-٢.استخدام لوحة التحكم..... ٢٠

٤- مقدمة عن قائمة المعلومات المعروضة على الشاشة (OSD)..... ٢٣

٤-١.شجرة قائمة المعلومات المعروضة على الشاشة..... ٢٣

٤-٢.تفسير قائمة المعلومات المعروض على الشاشة..... ٣١

٤-٣.الإعدادات المتقدمة للاعبين..... ٤٠

٤-٤.إدارة إعدادات الشاشة..... ٤٤

٥- المواصفات..... ٤٦

٦- استكشاف الأخطاء وإصلاحها..... ٤٨

٧- التنظيف والصيانة..... ٤٩

٨- معلومات توافق المنتج..... ٥١

٨-١.بيان التوافق مع لجنة الاتصالات الفيدرالية (FCC)..... ٥١

٨-٢.بيان التوافق مع الصناعة الكندية..... ٥٢

٨-٣.توافق المجموعة الأوروبية مع البلدان الأوروبية ٥٢
٨-٤.بيان التوافق مع توجيه RoHS٢..... ٥٣
٨-٥.التخلص من المنتج في نهاية دورة حياته ٥٥
٩- معلومات إضافية حول حقوق النشر والإصدار..... ٥٦
دعم العملاء..... ٥٨
ضمان محدود..... ٦١

١- بدء التشغيل

1. اقرأ هذه التعليمات جيدًا قبل استخدام الجهاز.
2. احتفظ بهذه التعليمات في مكان آمن.
3. انتبه إلى كل التحذيرات واتبع كل التعليمات.
4. اجلس على بُعد 18 بوصة/45 سم على الأقل من الشاشة.
5. احرص دائمًا على التعامل مع الشاشة بعناية عند تحريكها.
6. لا تنزع الغطاء الخلفي أبدًا. تحتوي هذه الشاشة على أجزاء عالية الفولتية. قد تتعرض لأضرار شديدة إذا لمستها.
7. لا تستخدم هذا الجهاز بالقرب من المياه. تحذير: لتقليل خطر حدوث حريق أو التعرض لصدمة كهربائية، لا تعرض هذا الجهاز للمطر أو الرطوبة.
8. تجنب تعريض الشاشة لأشعة الشمس المباشرة أو أي مصدر حرارة آخر. وجّه الشاشة بعيدًا عن أشعة الشمس المباشرة لتقليل الوهج.
9. نظِّف باستخدام قطعة قماش ناعمة وجافة. إذا كانت هناك حاجة إلى مزيد من التنظيف، فراجع قسم "تنظيف الشاشة" في هذا الدليل لمزيد من التعليمات.
10. تجنب لمس الشاشة. فمن الصعب إزالة زيوت البشرة.
11. لا تحك لوحة الشاشة ولا تضغط عليها، فقد يؤدي ذلك إلى إلحاق ضرر دائم بالشاشة.
12. لا تسد أيًا من فتحات التهوية الموجودة بالجهاز، وقم بتركيبه وفقًا لتعليمات الجهة المصنعة.
13. لا تقم بتركيب الجهاز بالقرب من أي مصدر حراري كأجهزة الإشعاع الحراري، والدفايات، والمواقد، أو أي جهاز آخر ينتج عنه حرارة (بما في ذلك المضخمات).
14. ضع الشاشة في مكان جيد التهوية. لا تضع على الشاشة أي شيء من شأنه منع تبديد الحرارة.
15. لا تضع أشياء ثقيلة على الشاشة أو كبل الفيديو أو سلك الطاقة.
16. في حالة انبعاث دخان أو ضوضاء غير عادية أو رائحة غريبة، أوقف تشغيل الشاشة فورًا واتصل بالموزع أو ViewSonic. من الخطورة الاستمرار في استخدام الشاشة.
17. لا تهمل تعليمات الأمان الخاصة بمقبس التيار الكهربائي ذي القطبية أو ذي المآخذ الأرضية، حيث يحتوي مقبس التيار الكهربائي القطبي على شفرتين إحداهما أعرض من الأخرى. أما المقبس الأرضي، فيحتوي على سنين وسن ثالث لمأخذ الأرضي. والغرض من الحافة العريضة أو السن الثالث هو المحافظة على سلامتك. فإذا لم يتلاءم مقبس الجهاز مع مأخذ التيار الكهربائي الموجود لديك، فاستشر أحد فنيي الكهرباء لاستبدال مأخذ التيار الكهربائي.

18. ضع سلك الكهرباء في مكان بعيد عن وطأة أقدام المارة أو الضغط عليه ولاسيما الأجزاء القريبة من المقبس. تأكد من وجود مأخذ التيار الكهربائي على مقربة من الجهاز حتى يسهل الوصول إليه.

19. لا تستخدم سوى المرفقات والملحقات الموصى بها من قِبل الجهة المصنعة.

20. استخدم الجهاز مع العربة المتحركة، الحامل، الحامل الثلاثي، حامل التثبيت بالحائط، أو المنضدة المحددة من قِبل الجهة المصنعة، أو التي تباع مع الجهاز. وتوخ الحيطة والحذر عند تحريك عربة الجهاز المتحركة تلاشيًا للتعرض لأي ضرر قد ينتج عن سقوط المنتج.

21. افصل الجهاز إذا كان لن يتم تشغيله لفترات طويلة من الوقت.

22. ارجع إلى فني متخصص في كافة أعمال الخدمة والصيانة، مع مراعاة ضرورة إرسال المنتج لمركز الصيانة في حالة حدوث أي تلف، كتلف سلك أو قابس التيار الكهربائي، انسكاب مادة سائلة على المنتج، دخول أي جسم غريب بالجهاز، تعرض الجهاز لمياه الأمطار والرطوبة، أو عمل الجهاز بشكل غير طبيعي أو سقوطه.

٢- بدء التشغيل

يرجى الاحتفاظ بعبوة التغليف الأصلية واستمارة التسجيل والإيصال، وذلك في حال ظهور مشاكل تستلزم إعادة المنتج الذي اشتريته لأي سبب من الأسباب. حيث يسهل الاحتفاظ بهذه العناصر عملية التحقق من المنتج أو إصلاحه أو إعادته.

فإن كان لديك أية مشكلات مع المنتج أو موضوعات لم يتم تناولها في دليل المستخدم، يرجى الاتصال بخدمة العملاء للحصول على المساعدة.

هام! يرجى الاحتفاظ بالعبوة الأصلية وجميع مواد التعبئة لاستخدامها عند الحاجة إلى شحن الشاشة إلى مكان آخر مستقبلاً.

ملاحظة: تشير كلمة "Windows" في دليل المستخدم إلى نظام التشغيل Microsoft Windows.

٢-١. محتويات العبوة

تشمل محتويات عبوة الشاشة:

الشاشة

سلك التيار الكهربائي

كبل DP

كبل USB

دليل الاستخدام السريع

ملاحظة:

١ قد تختلف كابلات الفيديو الموجودة في عبوة المنتج حسب البلد التي اشتريت المنتج بها، لذا يرجى الاتصال بالموزع المحلي للحصول على مزيد من المعلومات.

٢-٢. العبوة الخارجية للشاشة

أ- الجزء الأمامي

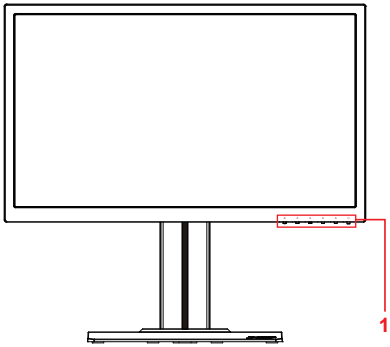

ب- الجانب الأيسر والأيمن

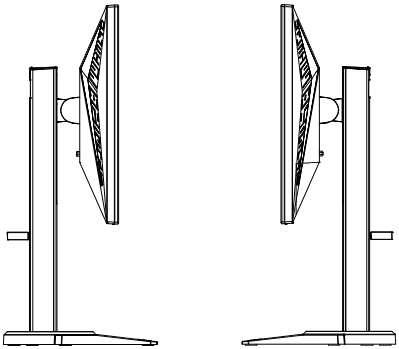

ج- الجزء الخلفي

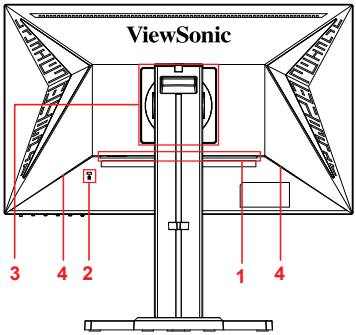

١- منفذ الدخل والخرج، وينبغي أن تتضمن هذه المنطقة كل خيارات توصيل الدخل والخرج، فضلاً عن موصل دخل الطاقة (موضح في ٢-٤).

٢- منفذ تأمين Kensington (موضح في ٢-٣ القسم "G")

٣- هذه منطقة التثبيت في الجدار VESA في الجزء الخلفي من الشاشة*. يرجى الاطلاع على قسم ٢-٣ "و" لمزيد من التعليمات حول خطوات التثبيت في الجدار بما يتوافق مع VESA.

٥-المتحدث

٢-٣. تثبيت المكونات

أ- تركيب القاعدة

١

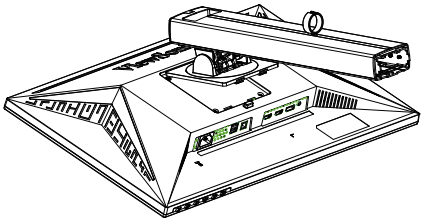

٢

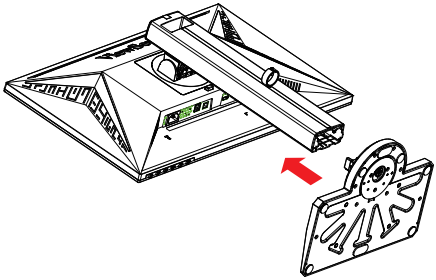

٣

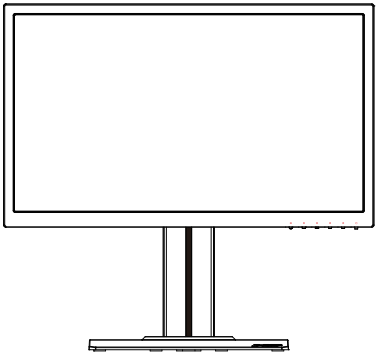

ب- فك القاعدة

١

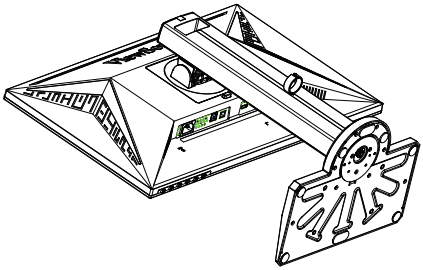

٢

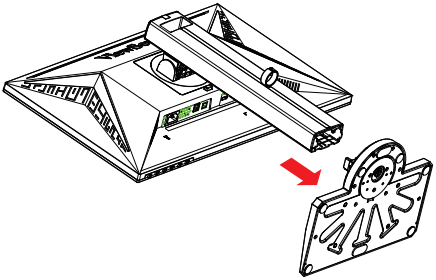

٣

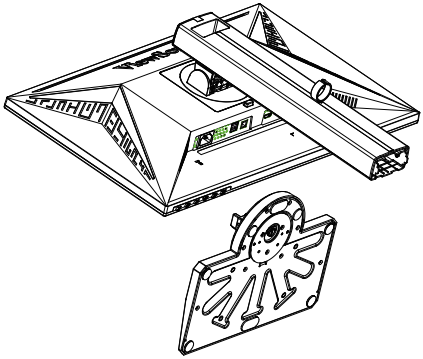

ج- ضبط ارتفاع الشاشة

- ادفع الجزء العلوي من الشاشة لأسفل حتى تصل لارتفاع عرض الرؤية المطلوب.
- يمكن أيضًا سحب دعامة الشاشة لارتفاع الرؤية المطلوب.

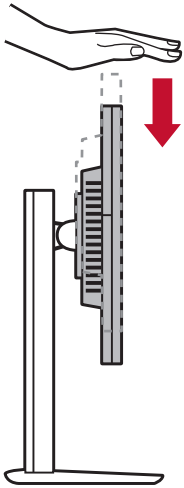

*هذه الصورة للأغراض المرجعية فقط

د- ضبط الزوايا

- بعد ضبط ارتفاع الشاشة يجب الوقوف أمامها بحيث تكون أمامك بالضبط.
- يمكن ضبط زاوية الشاشة بتحريك اللوحة أو نقلها للأمام أو للخلف. ويمكن ضبط الزاوية من -٥ درجة إلى ٢١ درجة للحصول على تجربة مشاهدة مرنة ومريحة*.

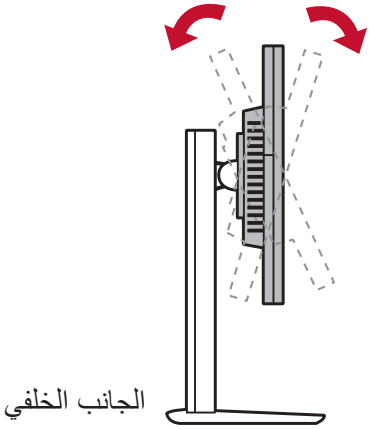

*هذه الصورة للأغراض المرجعية فقط

ه- خاصية التدوير المحوري

١- ارفع الشاشة لأعلى بأقصى قدر ممكن (أقصى ارتفاع).

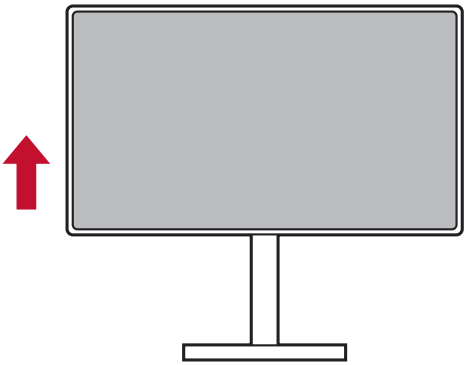

٢- اضبط الشاشة بضبط الزاوية الخلفية العلوية وسحب الجزء السفلي نحو الأمام (راجع الصورة أدناه للتعرف على كيفية إجراء ذلك).

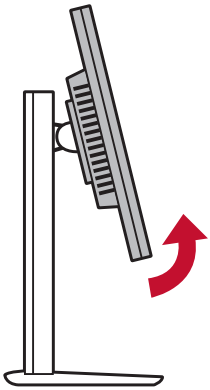

*هذه الصورة للأغراض المرجعية فقط

٣- لف الشاشة باتجاه عقارب الساعة والعكس، (راجع الصورة أدناه للتعرف على كيفية إجراء ذلك).

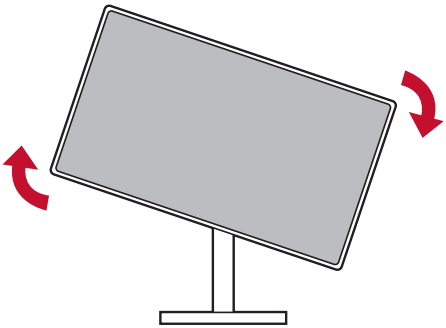

٤- انته من تثبيت الشاشة بتدويرها بالكامل بزاوية ٩٠ درجة (راجع الصورة أدناه للتعرف على كيفية إجراء ذلك).

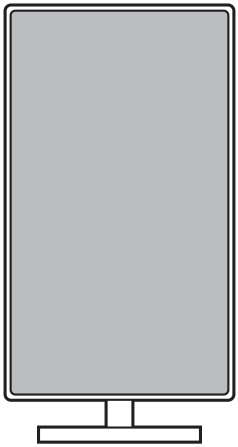

*هذه الصورة للأغراض المرجعية فقط

و- تركيب حامل التثبيت بالحائط (اختياري)

ملاحظة: لا يستخدم إلا مع حامل معتمد لدى هيئة UL للتثبيت على الحائط.

للحصول على طقم التثبيت على الحائط أو قاعدة ضبط الارتفاع، اتصل بشركة ®ViewSonic أو الوكيل المحلي. ارجع إلى التعليمات المرفقة بمجموعة حامل القاعدة. لتحويل الشاشة من شاشة موضوعة على مكتب إلى شاشة مثبَّتة بحائط، أجرِ ما يلي:

١- اعثر على مجموعة أدوات التثبيت بالحائط المتوافقة مع معايير VESA والتي تلبي المتطلبات الواردة في القسم «المواصفات».

٢- افصل التيار الكهربائي.

٣- ضع الشاشة على منشفة أو بطانية بحيث يكون وجهها لأسفل.

٤- فُك القاعدة (قد يتطلب هذا الإجراء فك مسامير براغي).

٥- ثبِّت كتيفة التثبيت من مجموعة أدوات التثبيت على جدار باستخدام مسامير براغي بطول مناسب.

٦- ثبِّت الشاشة بالحائط باتباع التعليمات الواردة بمجموعة التثبيت بالحائط.

ز- استخدام قفل Kensington

يوجد موصل تأمين Kensington في الجانب الخلفي من الشاشة. لمزيد من المعلومات حول طرق التركيب والاستخدام، يرجى زيارة موقع Kensington على الويب: http://www. kensington.com.

فيما يلي مثال حول إعداد قفل Kensington على المنضدة للرجوع إليه فقط.

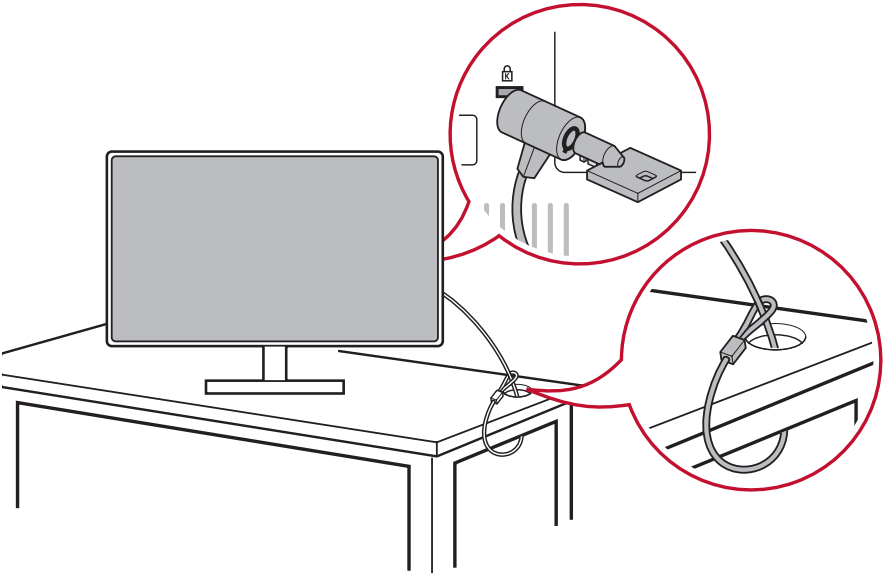

*هذه الصورة للأغراض المرجعية فقط

٢-٤. التثبيت السريع

توصيل كبل الفيديو

١- تأكد من أن كل من شاشة LCD والكمبيوتر في وضع إيقاف.

٢- أزل أغطية اللوحة الخلفية إن لزم الأمر.

٣- وصِل كبل الفيديو من شاشة LCD إلى جهاز الكمبيوتر.
لمستخدمي Macintosh: تتطلب الطرازات الأقدم من G3 مهايئ Macintosh.
وصل المحوِّل بجهاز الكمبيوتر، ثم قم بتوصيل كبل الفيديو بالمهايئ.
لطلب مهايئ Macintosh ®ViewSonic، اتصل بمركز دعم عملاء ViewSonic.

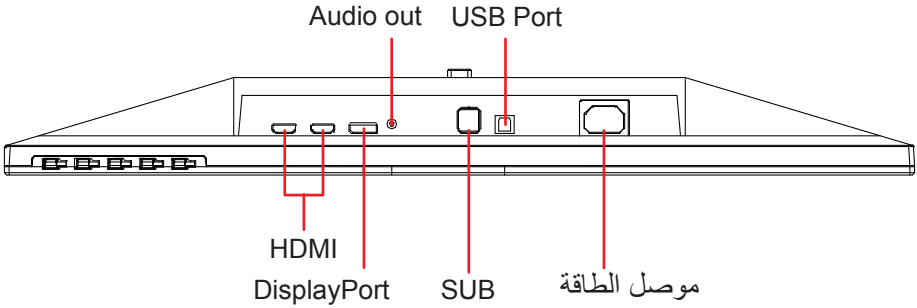

٣.A. يرجى عدم توصيل خرج DP في الشاشة بموصل DisplayPort أو DP الصغير في الكمبيوتر. يُستخدم خرج DP لتوصيل السلسلة التعاقبية (موضح في القسم "D").

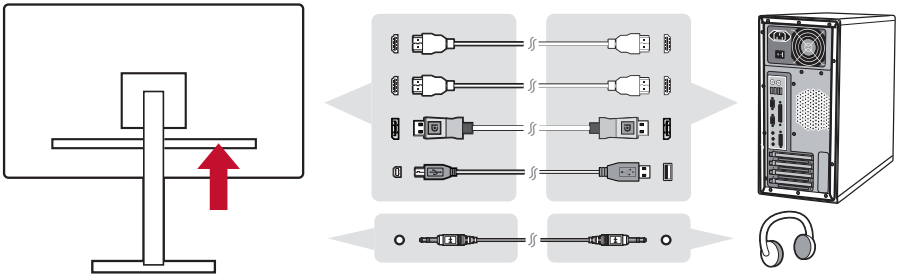

٣.B. كبل الصوت والصورة

لنظام تشغيل MAC بخرج Thunderbolt، يرجى توصيل طرف DP الصغير لطبل "DP صغير إلى كبل DisplayPort" بخرج Thunderbolt في جهاز MAC.
ثم وصِل الطرف الآخر للكبل بموصل DisplayPort في الجزء الخلفي من الشاشة.

٣.C. كبل الطاقة (ومهايئ AC / DC إذا لزم الأمر)

وصِل الموصل الأنثوي لكبل طاقة التيار المتردد بمنفذ دخل الطاقة في الشاشة، ثم وصِل قابس التيار المتردد لكبل طاقة التيار المتردد بمأخذ التيار المتردد فيها.

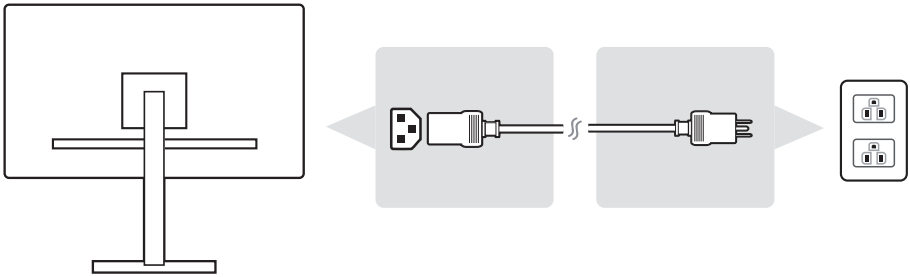

*هذه الصورة للأغراض المرجعية فقط

٢-٥. التشغيل

تشغيل شاشة LCD وجهاز الكمبيوتر

قم بتشغيل شاشة LCD ثم جهاز الكمبيوتر. يُعد الالتزام بهذا الترتيب المذكور (تشغيل شاشة LCD قبل الكمبيوتر) أمرًا مهمًا.

لإعداد سلسلة تعاقبية DisplayPort وMST

١- اضبط وظيفة الكشف التلقائي عن مصدر الدخل على الوضع Off (إيقاف).

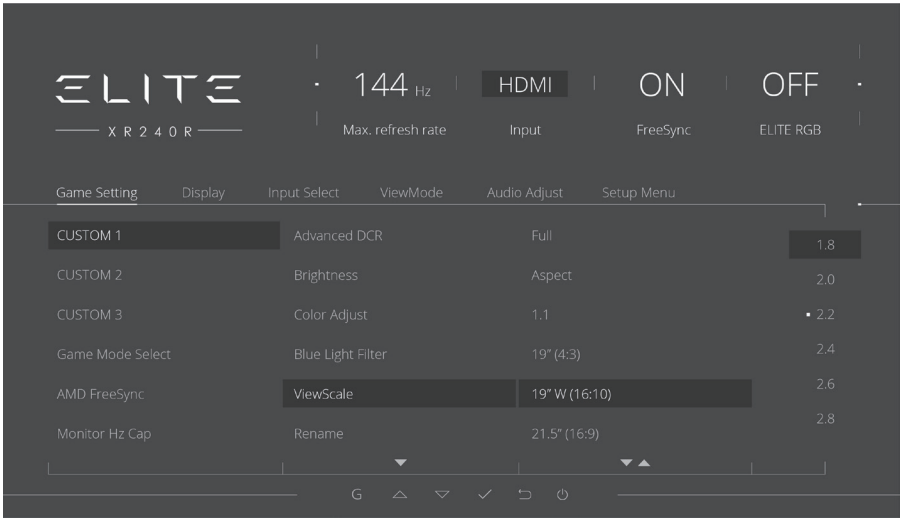

٢- اضبط وظيفة الكشف التلقائي عن مصدر الدخل على الوضع Off (إيقاف).

*قم بتمييز وتحديد وظيفة DISPLAYPORT1.2

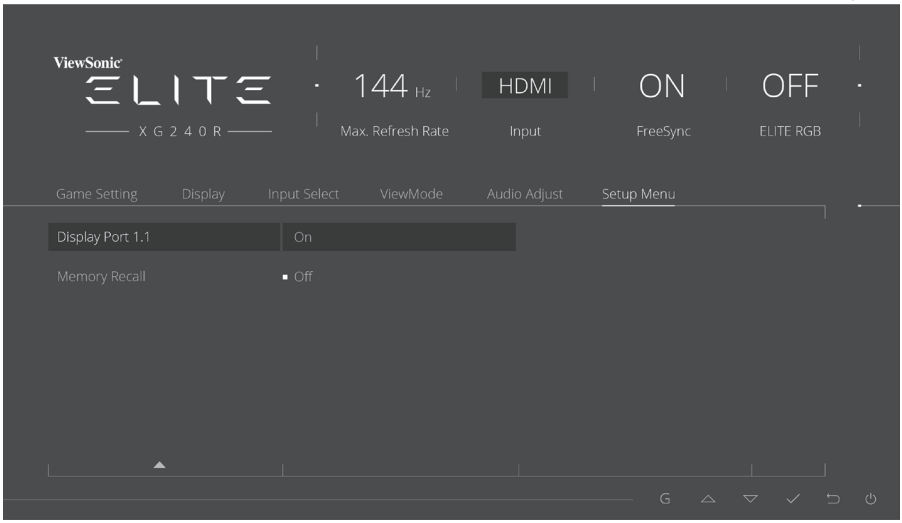

٣- قم بتمكين وضع MST من بطاقة الرسوم (إذا لزم الأمر).

٢-٦. تثبيت برنامج التشغيل (إعداد Windows 10)

لتثبيت برنامج التشغيل يجب توصيل الشاشة أولاً بجهاز الكمبيوتر، ثم تمهيد الكمبيوتر (مع تشغيل الشاشة أولاً)، وعند انتهاء الكمبيوتر من التمهيد سيكتشف الكمبيوتر الشاشة تلقائيًا.

لضمان نجاح الكشف التلقائي انتقل إلى Advanced Display Settings (إعدادات الشاشة المتقدمة) أسفل نافذة Display Settings (إعدادات الشاشة) للنظام (دقة الشاشة). هنا يمكن التحقق من أن جهاز الكمبيوتر قد تعرف على شاشة ViewSonic في قسم Color Management (إدارة الألوان) من الإعدادات المتقدمة.

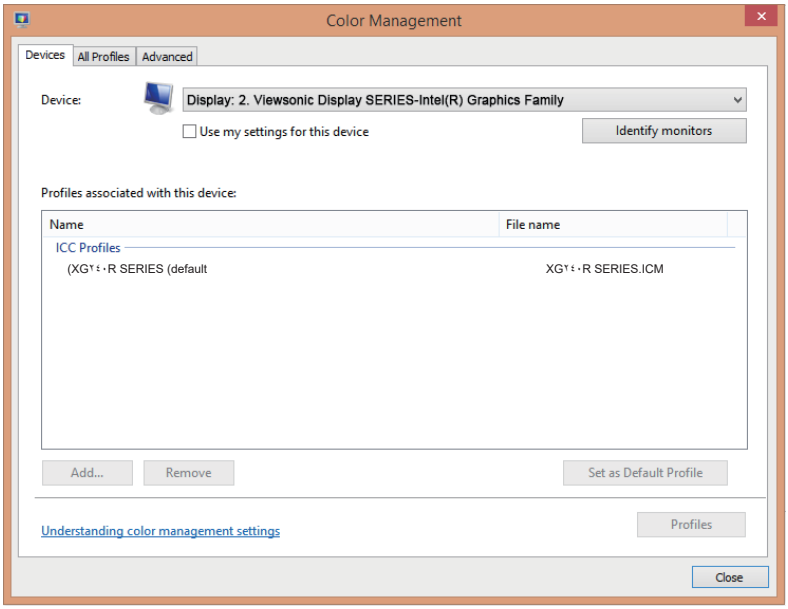

*هذه الصورة للأغراض المرجعية فقط

إذا لم يتمكن جهاز الكمبيوتر من اكتشاف الشاشة تلقائيًا ولكنه لا يزال يعمل، يمكن إعادة تشغيله وإجراء الخطوات المذكورة أعلاه مرة أخرى. ولا يلزم أن يتكشف الكمبيوتر الشاشة في الاستخدام العادي، ولكن يوصى بذلك.

إذا واجهتك مشاكل أخرى أو كان لديك أسئلة حول هذا الموضوع، يرجى الاتصال بدعم العملاء.

٣- ضبط صورة الشاشة

٣-١. إعداد Timing Mode (وضع التوقيت)

اضبط دقة الشاشة على القيمة الموصى بها (راجع قسم "المواصفات") للحصول على أفضل تجربة ممكنة، مع ألوان ونصوص في منتهى الوضوح. هذه هي الطريقة:

١- اذهب إلى نافذة إعدادات دقة الشاشة (تختلف طرق الوصول إلى الشاشة حسب النظام المستخدم).

٢- ثم اضبط إعداد دقة الشاشة لملاءمة الدقة الأصلية. يوفر هذا أفضل تجربة استخدام.

إن واجهت صعوبة في تحديد الدقة أو لم تعتبر خيارًا متاحًا فقد تحتاج إلى برنامج تشغيل أحدث لبطاقة الفيديو. اتصل بالجهة المُصنِّعة لبطاقة الكمبيوتر أو الفيديو للحصول على أحدث برنامج تشغيل.

- إذا لزم الأمر يمكن إجراء تعديلات صغيرة باستخدام الوضع الأفقي والوضع الرأسي حتى تكون الصورة المعروضة على الشاشة مرئية تمامًا. (*للصورة التناظرية فقط). (يجب أن تلامس الحدود السوداء حول حافة الشاشة قليلا "المنطقة النشطة" المضيئة لشاشات LCD.)

٣-٢. استخدام لوحة التحكم

استخدام الأزرار الموجودة على لوحة التحكم الأمامية أو الخلفية لعرض OSD وضبطها.....

* يشير الموضع إلى القسم ٢-٢.

تفسير رموز Bezel وOSD

فيما يلي تفسير لرموز Bezel:

التشغيل/الإيقاف في وضع الاستعداد **ملاحظة:** مصباح الطاقة أزرق = تشغيل برتقالي = توفير الطاقة	
لعبة وضع الرمز الذي يسمح للمستخدمين اختيار أي وضع وضع لعبة أنها ترغب في تفعيل لاستخدام الشاشة.	

فيما يلي تفسيرات رموز قائمة OSD وقائمة OSD السريعة والاستخدامات الوظيفية.

✓	رمز التنشيط المستخدم لتشغيل مختلف الأوضاع عند تشغيل نظام القوائم.
✕	رمز التنشيط المستخدم للخروج أو العودة أو إلغاء تنشيط وظيفة معينة.
△ ▽	التنقل بين خيارات القائمة وضبط عناصر التحكم في الشاشة.
↩	يستخدم هذا الرمز للرجوع أو العودة إلى القائمة المحددة سابقًا.
ⓘ	زر تحديد اختصار المعلومات والذي يتيح للمستخدمين الوصول إلى المعلومات الشاشة قيد الاستخدام حاليًا.
≡	أيقونة القائمة الرئيسية التي تسمح للمستخدمين بالوصول إلى القائمة الرئيسية. اضغط مع الاستمرار على الأيقونة لبضع ثوان لإيقاف تشغيل القائمة الرئيسية.
◁ ▷	يستخدم لتبديل الأيقونات اليمنى واليسرى لاختيارك المحدد أفقيًا.

فيما يلي تفسير لرموز القوائم السريعة:

ملاحظة: تختفي جميع قوائم OSD وشاشات الضبط تلقائيًا بعد حوالي ١٥ ثانية. هذا الأمر قابل للتعديل من خلال إعداد زمن عرض OSD في قائمة الإعداد.

٣- بعد الضغط على أحد المربعات ستظهر خيارات للوصول السريع إليها.

G	X
Game Mode	خروج

٤- بعد تحديد عنصر التحكم المطلوب في القائمة استخدم رموز للتنقل وضبط الشاشة على الوضع الذي تريده.
يوجد تفسير كل وظيفة من وظائف القائمة بالتفصيل في شرح OSD في ٤-٢.

٥- لحفظ الضبط والخروج، اضغط على [**X**] حتى تختفي OSD.

٤- مقدمة عن قائمة المعلومات المعروضة على الشاشة (OSD)

٤-١. شجرة قائمة المعلومات المعروضة على الشاشة

للحصول على تفسير لشجرة المعلومات المعروضة على الشاشة والوظائف ذات الصلة، يرجى الرجوع إلى الجزء ٤-٢ أدناه للتعرف على التفاصيل. تمثل شجرة OSD بصريًا قائمة OSD الكاملة التي يمكن الوصول إليها من خلال الشاشة. إذا لم تكن متأكدًا من موقع خيار أو وظيفة أو لا يمكنك تحديد موقع خاصية معينة، يرجى استخدام شجرة OSD الواردة أدناه.

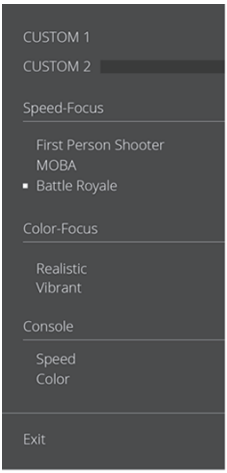

Startup Menu	
Custom 1	
Custom 2	
Speed-Focus	First Person Shooter
	MOBA
	Battle Royale
Color-Focus	Realistic
	Vibrant
Console	Speed
	Color
Exit	

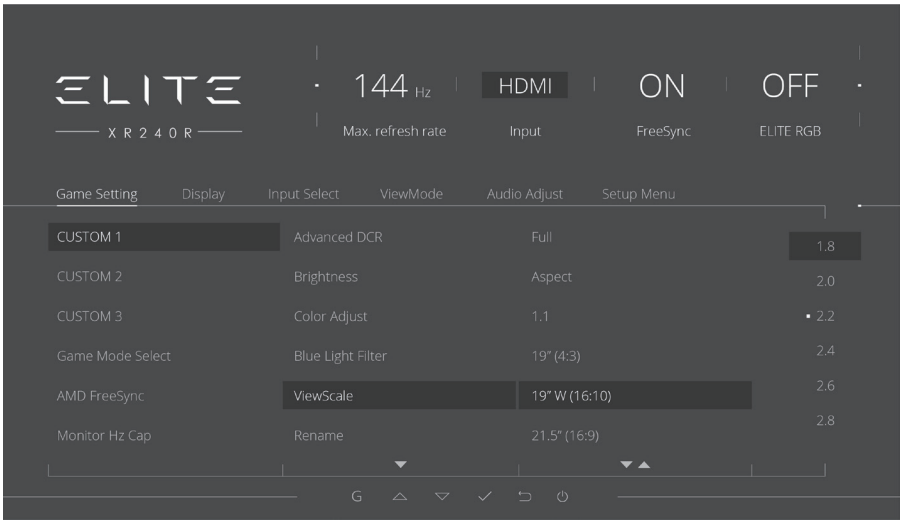

				Menu
Gaming Settings	Custom 1	Response Time OD	Standard	
			Fast	
			Faster	
			Ultra Fast	
			Fastest	
			(Explanation (i	Response Time OD is a 5-level response time function for .hardcore gamers
		Hertz Limiter	(Native (144Hz	
			60Hz	
			100Hz	
		Black Stabilization	(22~0 ,+/-)	
		Advanced DCR	(20~0 ,+/-)	
		Brightness	(100~0 ,+/-)	
		Color Adjust	Contrast	(100~0 ,+/-)
			Color Saturation	(100~0 ,+/-)
			Gamma	1.8
				2
				2.2
				2.4
				2.6
				2.8
		Blue Light Filter	(100~0 ,+/-)	

Menu				
Gaming Settings	Custom 1	ViewScale	Full	
			Aspect	
			1:1	
			(4:3) "19	
			(W (16:10“19	(step=10 ,100~0 ,+/-)
			(16:9) “21.5	(step=10 ,100~0 ,+/-)
			(W(16:10“22	
			(W (16:9“23.6	
			(W (16:9“24	
		Rename		
		Reset		
	Custom 2	Response Time OD	Standard	
			Fast	
			Faster	
			Ultra Fast	
			Fastest	
			(Explanation (i	Response Time OD is a 5-level response time function for .hardcore gamers
		Hertz Limiter	(Native (144Hz	
			60Hz	
			100Hz	
		Black Stabilization	(22~0 ,+/-)	
		Advanced DCR	(22~0 ,+/-)	
		Brightness	(100~0 ,+/-)	
		Color Adjust	Contrast	(100~0 ,+/-)
			Color Saturation	(100~0 ,+/-)
			Gamma	1.8
				2
				2.2
				2.4
				2.6
				2.8

Menu				
Gaming Settings	Custom 2	Blue Light Filter	(100~0 ,+/-)	
		ViewScale	Full	
			Aspect	
			1:1	
			(4:3) "19	
			(W (16:10“19	(step=10 ,100~0 ,+/-)
			(16:9) “21.5	(step=10 ,100~0 ,+/-)
			(W(16:10“22	
			(W (16:9“23.6	
			(W (16:9“24	
		Rename		
		Reset		
	Game Mode Select	Speed-Focus	Optimized	
			First Person Shooter	
			MOBA	
			Battle Royale	
		Color-Focus	Optimized	
			Realistic	
			Vibrant	
		Console	Speed	
			Color	
		CUSTOM 1		
		CUSTOM 2		

Menu				
Gaming Settings	AMD FreeSync	On		
		Off		
	Hertz Limiter	(Native (144Hz		
		60Hz		
		100Hz		
Display	Color Temperature	SRGB		
		Bluish		
		Cool		
		Native		
		Warm		
		Full Color Control	Red	(100~0 ,+/-)
			Green	(100~0 ,+/-)
			Blue	(100~0 ,+/-)
	Color Adjust	Color Space	Auto	
			RGB	
			YUV	
		Color Range	Auto	
			Full Range	
			Limited Range	

Menu				
Display	Color Adjust	Gamma	1.8	
			2	
			2.2	
			2.4	
			2.6	
			2.8	
		Color Saturation	(100~0 ,+/-)	
		Black Stabilization	(22~0 ,+/-)	
	Image Adjust	ViewScale	Full	
			Aspect	
			(to 1 (1:1 1	
			(4:3) "19	
			(W (16:10“19	(step=10 ,100~0 ,+/-)
			(16:9) “21.5	(step=10 ,100~0 ,+/-)
			(W(16:10“22	
			(W (16:9“23.6	
			(W (16:9“24	
		Contrast	(100~0 ,+/-)	
		Brightness	(100~0 ,+/-)	
		Sharpness	(100~0 ,+/-)	
		Overscan	On	
			Off	
		Blue Light Filter	(100~0 ,+/-)	
Input Select	HDMI 1			
	HDMI 2			
	DisplayPort			
ViewMode	Standard			
	Movie			
	Web			
	Text			
	MAC			
	Mono			

Audio Adjust	Volume	(100~0 ,+/-)		
	Mute	On		
		Off		
Setup Menu	Language	English		
		Français		
		Deutsch		
		Español		
		Italiano		
		Suomi		
		Русский		
		Türkçe		
		日本語		
		한국어		
		繁體中文		
		简体中文		
		Čeština		
		Svenska		
	Information			
	Resolution Notice	On		
		Off		
	Boot Up Screen	On		
		Off		
	OSD Pivot	On		
		Off		
	OSD Timeout	(5/15/30/60 ,+/-)		
	OSD Background	On		
		Off		
	Power Indicator	On		
		Off		
	Auto Power Off	On		
		Off		
	Sleep	Minutes 30		
		Minutes 45		
		Minutes 60		
		Minutes 120		
		Off		

Menu				
Setup Menu	ECO Mode	Standard		
		Optimize		
		Conserve		
	DDC/CI	On		
		Off		
	DisplayPort1.1	On		
		Off		
	Elite RGB	On		
		Off		
		Reset		
	Memory Recall			

٤-٢. تفسير قائمة المعلومات المعروض على الشاشة

ملاحظة: تُشير بنود قائمة المعلومات المعروضة على الشاشة المدرجة في هذا القسم

إلى جميع بنود القوائم الموجودة في كل الطرازات. قد لا تكون بعض هذه البنود موجودة في OSD الخاصة بجهازك. يرجى تجاهل تفسيرات بنود قائمة OSD إذا لم تكن موجودة في قائمة OSD.
يرجى الرجوع إلى شجرة OSD (أعلاه) ٤-١ للتعرف على بنود قائمة OSD المتاحة على الشاشة.
يرجى الرجوع إلى شرح OSD أدناه، للحصول على شرح أكثر وضوحًا لدور كل وظيفة.

A

Audio adjust (ضبط الصوت)

تقوم هذه الوظيفة بضبط الصوت أو كتمه أو التبديل بين المدخلات إذا كان هناك أكثر من مصدر واحد.

Auto image adjust (ضبط الصورة التلقائي)

تعمل هذه الوظيفة على ضبط أحجام إشارة الفيديو ومراكزها تلقائيًا مع التوليف الدقيق لإشارة الفيديو للقضاء على التموج والتشويه.

ملاحظة: يعمل الضبط التلقائي للصور مع معظم بطاقات الفيديو الشائعة. إذا لم تعمل هذه الوظيفة على شاشة LCD اخفض معدل تحديث الفيديو إلى ٦٠ هرتز واضبط الدقة عند القيمة المحددة لها مسبقًا.

Advanced DCR (DCR متقدمة)

تقوم تكنولوجيا DCR تلقائيًا بالكشف عن إشارة الصورة والتحكم بذكاء في سطوع الإضاءة الخلفية واللون لتحسين القدرة على جعل الأسود أكثر سوادًا في مكان مظلم وجعل الأبيض أكثر بياضًا في بيئة مشرقة.

Auto Detect (كشف تلقائي)

إذا كان مصدر الدخل الحالي بدون إشارة ستتحول الشاشة تلقائيًا إلى خيار الدخل المقبل. قد يتم تعطيل هذه الوظيفة في بعض الطرازات افتراضيًا.

A تقنية AMD FreeSync

يؤدي استخدام تقنية AMD FreeSync™ إلى وضع حد للعب المتقطع والأطر المكسورة بالسوائل والأداء الخالي من العيوب لأي معدل إطار بالفعل. للاستفادة من تقنية FreeSync، تأكد من أنه يتم تنشيط خيارات GPU FreeSync (* الإعداد الافتراضي للشاشة هو "Off (إيقاف)")

تتمثل خطوات تمكين FreeSync للشاشة فيما يلي:

١- تأكد من تمكين تقنية FreeSync™ لمنتج AMD من موقعه المثبت على جهاز الكمبيوتر، وتنزيل برنامج تشغيل FreeSync™ مجانًا للشاشة.

٢- قم بتنشيط تقنية FreeSync في GPU عن طريق جهاز الكمبيوتر.

٣- قم بتنشيط FreeSync في شاشة تعمل بتقنية FreeSync™.

ملاحظة:

١- لا تعمل هذه الخاصية عادة تحت ظروف الصورة الثابتة واختبار الموثوقية. في ظل هذه الظروف، يمكن أن تحدث ظاهرة على الشاشة مثل ظهور ملصق صورة أو وميض.

* يختلف نطاق FreeSync لكل شاشة اعتمادًا على الطراز. يرجى الرجوع إلى مواصفات الشاشة (القسم ٥)، لمعرفة النطاق الخاص بشاشتك.

B Black stabilization (تثبيت اللون الأسود)

يوفر تثبيت اللون الأسود استقرار الرؤية المتزايدة وبالتفصيل عن طريق إشراق المناظر المظلمة.

Blue light filter (مرشح الضوء الأزرق)

يضبط المرشح الذي يُعيق الضوء الأزرق ذو الطاقة العالية للحصول على تجربة أكثر أمانًا لمستخدمينا.

التمهيد الشاشة

سيؤدي إيقاف تشغيل شاشة التمهيد إلى تعطيل الرسالة التي تظهر على الشاشة من العرض عند تشغيل الشاشة.

Brightness (السطوع)

يضبط مستويات الخلفية السوداء للصورة المعروضة على الشاشة.

C

Color adjust(ضبط الألوان)

يوفر عدة أوضاع لضبط اللون للمساعدة في ضبط إعدادات الألوان لتتناسب مع احتياجات مستخدمينا.

Color range(النطاق اللوني)

يضبط نطاق اللون، بما يسمح للمستخدمين بضبط النطاق في إعدادات RGB وألوان YUV.

Color space (مساحة الألوان)

يسمح للمستخدمين باختيار أي مساحة ألوان يودون استخدامها لخرج لون الشاشة (RGB، YUV).

Color temperature (درجة حرارة اللون)

يتيح للمستخدمين اختيار إعدادات درجة حرارة لون محدد لتخصيص المزيد من تجارب المشاهدة.

	الشرح
sRGB	مساحة اللون القياسية المستخدمة لنظام windows والكاميرات الرقمية والإنترنت.
EBU	مساحة اللون EBU المستخدمة مع المجال التلفزيوني NTSC/EBU (PAL, SECOM)
Native (أصلي)	Native (أصلي) هي درجة حرارة اللون الافتراضية. يوصى بهذا الإعداد مع تصميم الرسوم البيانية العام والاستخدام المنتظم.

Contrast (التباين)

يضبط الفرق بين خلفية الصورة (مستوى اللون الأسود) والمقدمة (مستوى اللون الأبيض).

العادة

توفير المزيد من الدعم، ثلاثة إعدادات "مخصص" للتخصيص متاحة للمساعدة في تطابق تفضيلات الفردية والتكيف مع كل نوع من لعبة في السوق. حدد أحد الخيارات "مخصص" (مخصص 1، مخصص 2 الخ) في القائمة وضبط الخيارات المتقدمة. بعد الخروج من الإعداد سيتم حفظها تلقائيا تحت هذا الإعداد "مخصص" معين أو إعادة تسمية الإعداد ترضيك عن طريق اختيار 'إعادة تسمية'.
يمكنك الوصول إلى إعدادات "غيم مود" المحفوظة مع القائمة السريعة كذلك.

C تشبع اللون

يضبط عمق اللون من كل لون (الأحمر والأخضر والأزرق والسماوي والأرجواني والأصفر)

مخصص 1/2/3

توفير المزيد من الدعم، ثلاثة إعدادات "مخصص" للتخصيص متاحة للمساعدة في تطابق تفضيلات الفردية والتكيف مع كل نوع من لعبة في السوق. حدد أحد الخيارات "مخصص" (مخصص 1/2/3) في القائمة وضبط الخيارات المتقدمة. بعد الخروج من الإعداد سيتم حفظها تلقائيا تحت هذا الإعداد "مخصص" معين أو إعادة تسمية الإعداد ترضيك عن طريق اختيار "إعادة تسمية". يمكنك الوصول إلى إعدادات "غيم مود" المحفوظة مع
الألعاب هوتكي كذلك.

D عرض

قائمة فرعية تتيح للمستخدمين ضبط اللون والصورة ضبط القوائم في الشاشة.

E

تفسير

يعطي شرحا موجزا للوظائف / الميزات التقنية الجديدة في الشاشة أوسد.

يتحكم هذا الإعداد في إضاءة RGB على الجزء الخلفي من الشاشة لتحسين تجربة RGB. عند تشغيله ، أو بعد إعادة التعيين ، سيتم تنشيط "موجة قوس قزح" الافتراضية. بالإضافة إلى ذلك ، تتم مزامنة الخلفية الخلفية RGB مع العديد من الشركاء الرئيسيين. سوف يمنحك تنزيل برامجهم القدرة على التحكم في قدرات RGB الخاصة بك. إذا كنت ترغب في الاستفادة من برنامج شريك ، فراجع الإعداد المتقدم أدناه.

ELITE RGB

برنامج Partner Software RGB

1. قم بزيارة gaming.viewSonic.com واختر برنامج RGB شريك لتحميل.
2. قم بتنزيل وتثبيت البرنامج الذي تختاره.
3. وشملت مع جهاز العرض الخاص بك هو كابل USB 3.0 A-Male إلى B- ذكر. قم بتوصيل موصل USB 3.0 B-Male بالشاشة وموصل USB 3.0 A-Male بالكمبيوتر.
4. قم بتشغيل برنامج الشركاء وابدأ بتخصيص إضاءة RGB!

يمكنك أيضًا الاطلاع على برامج إعداد برنامج RGB عبر الإنترنت على gaming.viewsonic. .com

* يجب أن تستند الاختلافات في الوضع ، وميزات التخصيص وأي ميزات أو استخدامات أخرى إلى شروط الاستخدام ، واتفاقية ترخيص المستخدم النهائي ، وإمكانات البرنامج وفقًا لما تم تحديده أو توفيره في برامج الشركاء.

F

Fine tune (التوليف الدقيق)

يضبط التوليف للإشارات التناظرية.

سريع / أسرع / أسرع / فائقة السرعة

مستويات مختلفة من التكيف وقت الاستجابة لطرق الألعاب المخصصة.

ممتلئ

إعداد نسبة الارتفاع الذي يوازن صورة المدخلات لملء الشاشة.

التحكم بالألوان الكاملة

إعداد لضبط ألوان رغب لاستخدامات الألعاب المحددة. يمكن تعديله في إعدادات الألعاب→ وضع Custom1 / 2/3 أو في القائمة الفرعية للشاشة.

G

ألعاب هوتكي

قائمة الوصول السريع للاعبين لتحديد إعدادات الألوان المفضلة لديهم، وإعطاء اللاعبين القدرة على التكيف مع كل سيناريو الألعاب.

وضع لعبة تحديد

قائمة فرعية حيث يمكن للمستخدمين اختيار وسائط لعبة خارج القائمة هوتكي الألعاب.

ألعاب لايت

وضع الألعاب فيوسونيك وضعت لتحسين اللعب للألعاب غير التنافسية، للحد من رصد التحميل والطاقة، لتحسين الأداء على المدى الطويل.

إعدادات الألعاب

دمج تصميم أوسد الموجهة للألعاب بما في ذلك ما قبل معايرة فبس، رتس و موبا إعدادات الألعاب، يتم تخصيص كل وضع وظيفيا مع اختبار في اللعبة والتعديلات التي أجريت لأفضل مزيج من اللون والتكنولوجيا. للوصول إلى وضع اللعبة فتح أولا إعداد القائمة الرئيسية، ثم انتقل إلى 'فيومود'، حدد 'لعبة' وتغيير إعدادات 'غامر' من هناك.

GAMMA(جاما)

يسمح للمستخدمين بضبط مستوى السطوع لمستويات درجات الرمادي للشاشة يدويًا. يوجد خمسة اختيارات: ١,٨ و٢,٠ و٢,٢ و٢,٤ و٢,٦.

H

HUE (عمق اللون)

يضبط العمق لكل لون (Red (الأحمر) Green (والأخضر) Blue (والأزرق) Cyan (والسماوي) Magerta (والأرجواني) Yellow (والأصفر)).

I

ضبط الصورة

لعرض قائمة ضبط الصورة. يمكنك تعيين مجموعة متنوعة يدويا

من تعديلات جودة الصورة. (حذف الصورة يدويا ضبط)

Information (المعلومات)

يعرض وضع التوقيت (دخل إشارة الفيديو) القادمة من بطاقة الرسومات في الكمبيوتر، ورقم طراز LCD والرقم التسلسلي وعنوان موقع الويب URL لـ ®ViewSonic. راجع دليل المستخدم لبطاقة الرسومات

للحصول على تعليمات حول تغيير الدقة ومعدل التحديث (التردد العمودي).

ملاحظة: VESA ١٠٢٤ × ٧٦٨ @ ٦٠ هرتز (كمثال) يعني أن الدقة ١٠٢٤ × ٧٦٨ ومعدل التحديث هو ٦٠ هرتز.

Input select (تحديد الدخل)

للتبديل بين مختلف خيارات الدخل المتاحة لهذه الشاشة المحددة.

M

Memory Recall (استدعاء من الذاكرة)

يُعيد التعديلات إلى ضبط المصنع إذا كانت الشاشة تعمل في وضع التوقيت المحدد مسبقًا المدرج في المواصفات الواردة في هذا الدليل.

استثناء: لا يؤثر عنصر التحكم هذا على التغييرات التي أُدخلت على إعداد تحديد اللغة أو قفل مصدر الطاقة

رصد هيرتز كاب

وحدة تحكم هيرتز مراقبة التي تسمح للمستخدمين بالتحكم في عدد الإطارات التي يمكن إخراج الشاشة.
ستضع الشاشة غطاء على الحد االقصى من االطر التي يمكن عرضها من الشاشة لتوفير الطاقة والتحميل من جانب الشاشة. فمن المفترض أن يقلل من رصد التحميل واستهلاك الطاقة

O

Overscan (المسح الزائد)

يمكن استخدامه لضبط نسبة الجانب من إشارة الدخل التي تلقتها الشاشة لضبط الصورة حتى تظهر على الشاشة.

الأوفست

لضبط المستويات السوداء للأحمر والأخضر والأزرق.

وظائف الكسب والتخفيض تسمح للمستخدمين للسيطرة على توازن اللون الأبيض لأقصى قدر من السيطرة عند التعامل مع التباين والمشاهد المظلمة.

أوسد بيفوت

تعيين مراقب أوسد شاشة عرض الاتجاه.

خيارات	الشرح
تلقاءي	مع المدمج في g الاستشعار، أوسد يمكن السيارات محور عند وضع عموديا.
0°	اضبط شاشة أوسد بدون محور
+90°	تعيين الشاشة أوسد + 90 درجة المحور
-90°	تعيين الشاشة أوسد 90- درجة المحور
180°	اضبط شاشة أوسد 180 درجة محورية

R

استجابة الهيجان

وظيفة ضبط متقدمة للمستخدمين الذين يرغبون في ضبط وقت استجابة جهاز العرض الخاص بهم.
يمكن أن تختار من 5 مستويات مختلفة لضبط بدقة استجابة لتكون سريعة كما هو مطلوب مع الحد من التشويش أو الظلال على أساس كل سيناريو الألعاب فريدة من نوعها.

Resolution notice (إشعار الدقة)

يُوضِّح الإشعار للمستخدمين أن دقة العرض لا تُمثل الدقة الأصلية الصحيحة. سيظهر هذا الإشعار في نافذة إعدادات العرض، عند إعداد دقة العرض.

Recall (استدعاء)

يُعيد تعيين إعدادات Veiwmode للشاشة.

إعادة تعيين

لإعادة تعيين إعدادات وضع الألعاب المخصصة على قيمها الافتراضية.

ق

Setup menu (قائمة الإعداد)

تضبط إعدادات بيانات العرض على الشاشة (OSD). يمكن أن تعمل العديد من هذه الإعدادات على تنشيط الإشعارات المعروضة على الشاشة حتى لا يضطر المستخدمون إلى إعادة فتح القائمة.

ضبط النطاق

ضمن قائمة تعديل "فيوسكيل"، يمكن تعديل بعض أحجام الشاشة مع ضبط المقياس. وهذا يسمح للمستخدمين لضبط نسبة العرض إلى الارتفاع يدويا دون تشويه الصورة المخرجات.

Sharpness (الحدة)

يضبط جودة الصورة وحدتها على الشاشة.

حفظ باسم

توجد وظيفة حفظ الشاشة في القائمة الرئيسية. هناك 3 وظائف رئيسية (وسر مود 1، وسر مود 2، وسر MODE3)، مما يتيح للمستخدمين حفظ إعدادات أوسد الخاصة بهم.

ت

ViewMode (خاصية ViewMode)

تقدم خاصية ViewMode من ViewSonic الفريدة أوضاع "Game (اللعبة)" و "Movie (الفيلم)" و"Web (الويب)" و"Text (النص)" و"Mono (نمط أحادي)" المحددة مسبقًا. وتهدف هذه الأوضاع المحددة مسبقًا لتوفير تجربة المشاهدة المثلى لاستخدامات الشاشة المختلفة.

ViewScale

اللاعبين لديهم القدرة على ضبط حجم العرض من الصورة على الشاشة، والسماح لسيناريو "أفضل تناسب".

٤-٣. الإعدادات المتقدمة للاعبين

وقد تم شرح هذه الإعدادات فيما سبق في قسم قائمة OSD. أما الاستخدام الوظيفي والتعليمات حول الإعداد فيتم توضيحها فيما يلي.

١- استجابة الهيجان

الخطوة ١: تنشيط أوسد

الخطوة ٢: حدد قائمة "إعدادات الألعاب"

الخطوة ٣: حدد "مخصص ٣/٢/١"

تحت العرف ٣/٢/١، يمكنك ضبط إعداد استجابة الهيجان لضبط زمن الاستجابة الخاص بك. مع ٥ إعدادات للاختيار من بينها، يمكن للاعبين تحديد بدقة أفضل تناسب لكل سيناريو. كل إعداد سيزيد من سرعة استجابة الوقت، مما يسمح للاعبين القدرة على مطابقة جهاز الكمبيوتر الخاص بهم ونوع اللعبة، وخلق سيناريو "أفضل تناسب".

1 معيار
2 سريع
3 أسرع
4 سريع جدا
5 أسرع

٢- Black Stablization (تثبيت اللون الأسود)

الخطوة ١: قم بتنشيط المعلومات المعروضة على الشاشة

الخطوة ٢: حدِّد قائمة "Manual Image Adjust (الضبط اليدوي للصورة)".

الخطوة ٣: حدِّد قائمة "Advanced Image Adjust (الضبط المتقدم للصورة)".

الخطوة ٤: حدِّد "تثبيت اللون الأسود"

يمكنك ضبط الإعداد باستخدام أزرار الأسهم، ثم اختيار قيمة رقم من ١-١٠، حيث يُمثل ١ الوضع الأحلك في حين يمثل الرقم ١٠ إعداد الاختيار الأفتح لونًا.

٣- تقنية AMD FreeSync

الخطوة ١: قم بتنشيط المعلومات المعروضة على الشاشة

الخطوة ٢: حدِّد قائمة "Manual Image Adjust (الضبط اليدوي للصورة)".

الخطوة ٣: حدِّد قائمة "Advanced Image Adjust (الضبط المتقدم للصورة)".

الخطوة ٤: حدِّد تقنية "AMD FreeSync"

سيؤدي اختيار AMD FreeSync في قائمة Advanced Image Adjust (الضبط المتقدم للصورة) إلى تنشيط الوظيفة عبر الشاشة فقط (للتأكد من تشغيل Freesync، التحقق من إعدادات بطاقة الرسومات).

٤- رصد هيرتز (هرتز) كاب

الخطوة ١: تنشيط أوسد

الخطوة ٢: حدد قائمة "إعدادات الألعاب"

الخطوة ٣: حدد "مخصص ٣/٢/١"

تحت العرف 1/2/3، يمكنك ضبط الإعداد رصد هيرتز كاب لضبط زمن الاستجابة الخاصة بك. مع 5 إعدادات للاختيار من بينها، يمكن للاعبين تطابق بالضبط أفضل تناسب لكل سيناريو. كل الإعداد سوف يغطى هرتز المخرجات من الشاشة، مما يسمح للاعبين القدرة على مطابقة أجهزة الكمبيوتر الخاصة بهم ونوع اللعبة، وخلق سيناريو "أفضل تناسب". إذا غبو الخاص بك لا يمكن أن تصل إلى 144Hz حتى الآن، يمكن للمستخدمين توفير الطاقة والتحميل على الشاشة عن طريق الحد من إخراج هيرتز بهم.

*ملحوظة

1. فريسينس يمكن استخدامها فقط في 144Hz الأصلي
2. فيوسكيل قد لا تدعم جميع مستويات هرتز

محلي (144Hz)
60Hz
100Hz

٣- ViewScale

الخطوة ١: تنشيط أوسد

الخطوة ٢: حدد قائمة "إعدادات الألعاب"

الخطوة ٣: حدد القائمة "مخصص ٣/٢/١"

الخطوة ٤: حدد "فيوسكيل"

ضمن فيوسكيل، يمكن للمستخدمين ضبط نسبة العرض إلى الارتفاع الحالية لتناسب سيناريو الاستخدام الخاص بهم. وفيما يلي نسب الجانب المدرجة. إذا اختار المستخدمون وضع جانب فيوسكال غير أصلي، فقد يؤثر ذلك على تجربة المستخدم.

ممتلئ	موازنة الصورة المدخلات لملء الشاشة، وهذا هو الخيار المدخلات الافتراضية ومثالية للصور 16: 9.
جانب	يسمح الصورة المدخلة لملء الشاشة كبيرة كما يمكن أن تذهب دون تشويه الصورة.
1 1:1) 1 to)	يتم عرض الصورة مباشرة دون التحجيم.
19" (4:3)	يحاكي الصورة المدخلة بنسبة عرض إلى ارتفاع 4: 3 و 19 بوصة.
19“(16:10 W)	يحاكي الصورة المدخلة بنسبة عرض إلى ارتفاع 16:10 و 19 بوصة ".
21.5“ (16:9)	يحاكي الصورة المدخلة بنسبة عرض إلى ارتفاع 16: 9 و 21.5 بوصة.
22“(16:10W	يحاكي الصورة المدخلة بنسبة عرض 16:10 و 22 بوصة مقاس العرض.
23.6“W (16:9)	يحاكي الصورة المدخلة بنسبة عرض إلى ارتفاع 16: 9 و 23.6 بوصة مقاس العرض.
24“(16:9 W)	يحاكي الصورة المدخلة بنسبة عرض إلى ارتفاع 16: 9 و 24 بوصة مقاس العرض.

٤-٤. إدارة إعدادات الشاشة

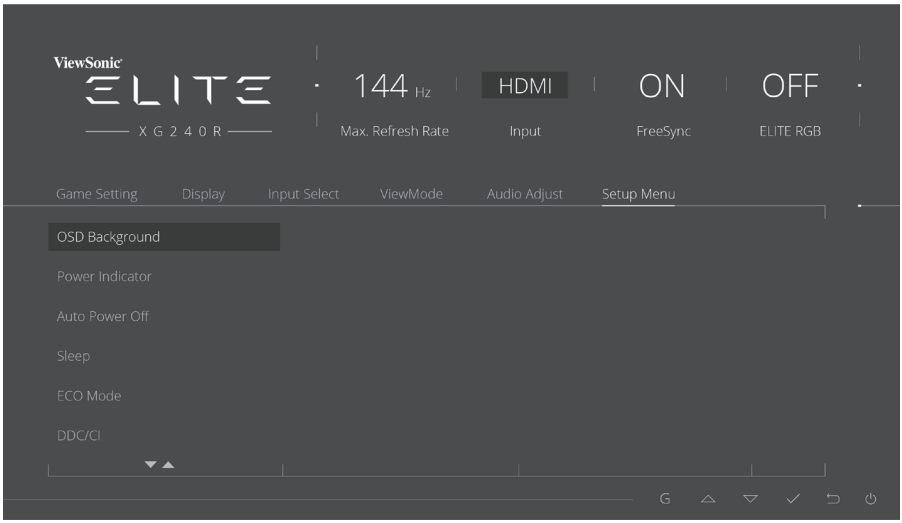

OSD Timeout (مدة عرض قائمة المعلومات)

تُتيح وظيفة مهلة OSD للمستخدمين اختيار مدة بقاء OSD على الشاشة بعد النشاط (عدد الثواني).

OSD Background (خلفية القائمة المعروضة على الشاشة)

تُتيح وظيفة خلفية المعلومات المعروضة على الشاشة للمستخدمين إيقاف خلفية OSD أثناء تحديد إعدادات OSD وضبطها.

Power Indicator (مؤشر الطاقة)

مؤشر الطاقة هو الضوء الذي يعرض ما إذا كانت الشاشة في وضع التشغيل أم إيقاف التشغيل.

Auto Power Off(إيقاف التشغيل التلقائي)

يُتيح اختيار إيقاف التشغيل التلقائي للشاشة فصل الطاقة ذاتيًا عنها لمقدار معين من الوقت.

Sleep (وضع السكون)

يُتيح هذا الإعداد للمستخدمين ضبط وقت الخمول قبل دخول الشاشة في وضع الطاقة المنخفض. وسوف تكون الشاشة في "وضع السكون" خلال هذا الوقت.

Eco Mode (الوضع الاقتصادي)

يُتيح هذا الوضع للمستخدمين اختيار أوضاع مختلفة على أساس استهلاك الطاقة.

DDC / CI (يعرض واجهة الأوامر لقناة بيانات العرض)

يُتيح تنشيط هذا الإعداد التحكم في الشاشة عن طريق بطاقة الرسومات.

Boot Screen On/Off (التمهيد الشاشة على / قبالة)

سيؤدي إيقاف تشغيل شاشة التمهيد إلى تعطيل الرسالة التي تظهر على الشاشة من العرض عند تشغيل الشاشة.

٥- المواصفات

الشاشة	النوع	تقنية TFT (مقاوم فيلم رقيق)، مصفوفة نشطة دقة العرض 1920x1080، المسافة بين وحدات البكسل 0.277 مم
	حجم العرض	مقاس متري: 60.97 سم قياسي: 24 بوصة (المساحة المرئية 24 بوصة)
	مرشح ألوان	عمودي بمنظومة ألوان RGB
	السطح الزجاجي	مضاد للمعان الضوئي
إشارة الدخل	تماثلي	HDMI (v2.0) (توقيت ماكس دعم محدود)1920x 1080 @144Hz TMDS رقمي (100 أوم) f_h: 55-196 kHZ، f_v: 30-144 HZ
التوافق	كمبيوتر شخصي ماكينتوش[1]	حتى 1080 x 1920 غير متشابك باور ماكينتوش حتى 1080 x 1920 (مدعوم من عدد محدود من بطاقات الرسوم)
الدقة[2]	الموصى بها	1080 x 1920 @ 60 هرتز
	المدعومة	1080 x 1920 @ 144، 120، 100 هرتز 1050 x 1680 @ 60 هرتز 900 x 1440 @ 60 هرتز 1024 x 1280 @ 60، 75 هرتز 768 x 1024 @ 60، 70، 75 هرتز 600 x 800 @ 56، 60، 72، 75 هرتز 480 x 640 @ 60، 72، 75 هرتز 400 x 720 @ 70 هرتز
الطاقة	الفولتية	100-240 VAC, 50/60 Hz auto switch
مساحة العرض	مسح كامل	531.36 مم (أفقي) × 298.89 مم (رأسي) 20.92 بوصة (أفقي) × 11.77 بوصة (رأسي)
ظروف التشغيل	درجة الحرارة الرطوبة الارتفاع	32+ درجة فهرنهيت إلى 104+ درجة فهرنهيت (0 درجة مئوية إلى 40+ درجة مئوية) 20% إلى 90% (بدون تكاثف) حتى 16404 قدم
ظروف التشغيل	درجة الحرارة الرطوبة الارتفاع	4- درجة فهرنهيت إلى 140+ درجة فهرنهيت (20- درجة مئوية إلى 60+ درجة مئوية) 5% إلى 90% (بدون تكاثف) حتى 40.000 قدم

الأبعاد	المادية	566 مم (عرض) × 530.2 مم (ارتفاع) ×.2 239 مم (عمق) 22.28" (عرض) × 20.87" (ارتفاع) ×9.42" (عمق)

التركيب على الجدار

عدد مسامير البراغي والمواصفات	ثقب اللوحة	لوحة الواجهة (عرض × ارتفاع × عمق)	نمط الثقوب (عرض × ارتفاع؛ مم)	الحد الأقصى للتحميل
4 piece M4 x 10mm	Ø 5mm	115 mm x 115 mm x 2.6 mm	100mm x 100mm	14kg

الوزن	المادية	14.8 رطل (6.7 كجم)
أوضاع توفير الطاقة	تشغيل	36 وات (نموذجي) ث / س أوسب والغطاء الخلفي الصمام الخفيفة
	إيقاف تشغيل	<0.3 وات

[١] لا تعيّن بطاقة الرسومات في الكمبيوتر على قيمة تتجاوز وضع التوقيت؛ وإلا، فقد يؤدي ذلك إلى إلحاق ضرر دائم بالشاشة.

[٢] يرجى استخدام مهايئ الطاقة الذي توفره شركة ®ViewSonic أو أي شركة أخرى معتمدة فقط.

[٣] حالة اختبار يتبع مبادرة التعليم المصرية القياسية

٦- استكشاف الأخطاء وإصلاحها

لا توجد طاقة

- تأكد من ضبط زر الطاقة (أو مفتاح الطاقة) على وضع التشغيل (ON).
- تأكد من إحكام توصيل سلك التيار المتردد بالشاشة.
- قم بتوصيل أحد الأجهزة الكهربائية الأخرى (كالراديو) بمأخذ التيار الكهربائي للتأكد من توصيل مأخذ التيار الكهربائي للفولطية المناسبة بشكل جيد.

وجود الشاشة في وضع التشغيل ولكن لا تظهر صورة على الشاشة

- تأكد من سلامة توصيل كبل الفيديو المرفق بالشاشة بمنفذ خرج الفيديو في الجانب الخلفي من الكمبيوتر. وإذا لم يكن الطرف الآخر من كبل الفيديو مثبتًا بالشاشة بشكل دائم، فأحكم تثبيته بالشاشة.
- قم بضبط مستوى السطوع والتباين.
- في حالة استخدام أجهزة ماكينتوش الأقدم من G٣، فإنك ستحتاج إلى استخدام محول ماكينتوش.

ألوان غير صحيحة وغير عادية

- في حالة نقص أي لون من الألوان الأساسية (الأحمر أو الأخضر أو الأزرق)، تحقق من كبل الفيديو للتأكد من توصيله بإحكام. فقد تؤدي الأسنان المكسورة أو غير المثبتة بشكل محكم إلى اتصال رديء بالشاشة.
- وصِّل الشاشة بجهاز كمبيوتر آخر.
- إذا كان جهاز الكمبيوتر خاصتك يحتوي على بطاقة صور ورسومات قديمة، فاتصل بشركة ®ViewSonic للحصول على محول غير DDC.

أزرار التحكم لا تعمل

- لا تضغط على أكثر من زر في نفس الوقت.

٧- التنظيف والصيانة

- تأكد من إيقاف تشغيل الشاشة.
- لا ترش أو تصب إطلاقاً أي سائل بصورة مباشرة على الشاشة أو الصندوق.

لتنظيف الشاشة:

١- امسح الشاشة بقطعة قماش نظيفة، ناعمة وخالية من الوبر. حيث يؤدي هذا إلى إزالة ما عليها من أتربة وغبار.

٢- إذا لم تصبح الشاشة نظيفة بعد، فضع قدرًا ضئيلاً من أحد المنظفات الصناعية الخفيفة المستخدمة في تنظيف الزجاج على أن يكون خاليًا من مركبات الأمونيا أو الكحول على قطعة من القماش النظيف، الناعم والخالي من الوبر، وقم بمسح الشاشة جيداً.

لتنظيف الصندوق:

١- استخدم قطعة قماش ناعمة، وجافة.

٢- إذا لم يصبح سطح الصندوق نظيفاً بعد، فضع قدرًا ضئيلاً من أحد المنظفات الصناعية الخفيفة المستخدمة في تنظيف الزجاج على أن يكون خاليًا من مركبات الأمونيا أو الكحول على قطعة من القماش النظيف، الناعم والخالي من الوبر، وقم بمسح سطح الصندوق جيداً.

إلغاء المسؤولية

- لا توصي ®ViewSonic باستخدام أي منظفات من النشادر أو ذات أساس كحلي على شاشة العرض أو حاويتها. فقد ثبت أن بعض المنظفات الكيميائية تلحق الضرر بالشاشة و/أو الحاوية.
- ومن ثم فإن ViewSonic تخلي مسئوليتها عن أي تلف أو ضرر قد ينجم عن استخدام أي من المنظفات القائمة على مركبات الأمونيا أو الكحول.

تنبيه:

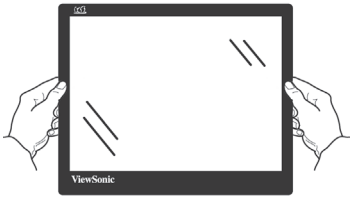

يجب التعامل مع الشاشة وإمساكها من الحواف فقط.

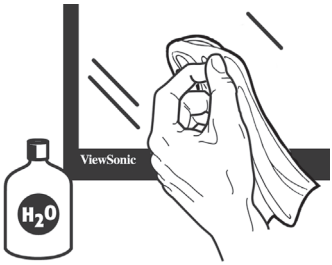

ينبغي تنظيف الشاشة بقطعة قماش مبللة من القطن الناعم فقط.

٨- معلومات توافق المنتج

ملاحظة: يتناول هذا القسم كل المتطلبات والبيانات ذات الصلة باللوائح التنظيمية. وتشير التطبيقات المناظرة المؤكَّدة إلى تسميات اللوحات والعلامات المرتبطة بها الموجودة على الوحدة.

٨-١. بيان التوافق مع لجنة الاتصالات الفيدرالية (FCC)

يتوافق هذا الجهاز مع الجزء ١٥ من قواعد اللجنة الفيدرالية (FCC). ويخضع التشغيل للشرطين التاليين: (١) لا ينجم عن هذا الجهاز تداخل ضار و(٢) يجب أن يقبل هذا الجهاز أي تداخل يتم استقباله، ويشتمل ذلك على التداخل الذي قد يؤدي إلى تشغيل غير مرغوب فيه.

لقد تم اختبار هذا الجهاز وتبين أنه يتوافق مع المعايير المنصوص عليها بالنسبة للفئة ب من الأجهزة الرقمية، وفقًا للجزء ١٥ من قوانين اللجنة الفيدرالية للاتصالات (FCC). وقد تم تصميم هذه المعايير لتقديم الحماية المناسبة ضد التداخلات الضارة في المنشآت السكنية. ويولد هذا المنتج، ويستخدم، ويمكن أن يبعث طاقة بتردد الراديو، وقد يحدث تداخلات ضارة باتصالات الراديو، إذا لم يتم تركيبه واستخدامه وفقًا للمواصفات المنصوص عليها. ومع ذلك، فلا يوجد ضمان جازم بعدم حدوث أي تداخلات في حالة تركيب الجهاز بشكل معين. وإذا تسبب هذا المنتج في حدوث تداخلات ضارة باستقبال الراديو والتليفزيون، والتي يمكن تحديدها بتشغيل وإيقاف تشغيل المنتج، فإننا نشجع المستخدم على محاولة تصحيح هذه التداخلات باتخاذ واحد أو أكثر من الإجراءات التالية:

- إعادة توجيه أو تغيير مكان هوائي الاستقبال.
- زيادة المسافة الفاصلة بين الجهاز ووحدة الاستقبال.
- توصيل المنتج بمأخذ تيار كهربائي بدائرة كهربائية مختلفة عن تلك التي تتصل بها وحدة الاستقبال.
- استشارة الموزع أو أحد أخصائيّ الراديو أو التليفزيون من ذوي الخبرة للحصول على المساعدة اللازمة.

تحذير: أنت على دراية بأن أي تغييرات أو تعديلات لم يتم اعتمادها صراحة من قِبل الشخص المسئول عن التوافق يمكن أن تؤدي إلى إلغاء التصريح الخاص بتشغيل الجهاز.

٨-٢. بيان التوافق مع الصناعة الكندية

CAN ICES-٣ (B)/NMB-٣(B)

٨-٣. توافق المجموعة الأوروبية مع البلدان الأوروبية

هذا الجهاز متوافق مع النشرة الإرشادية الخاصة بالتوافق الكهرومغناطيسي (EMC) رقم EU/٣٠/٢٠١٤ والنشرة الإرشادية الخاصة بالفولطية المنخفضة رقم EU/٣٥/٢٠١٤.

المعلومات التالية لدول الاتحاد الأوروبي فقط:

العلامة التي تظهر على اليمين تشير إلى التوافق مع توجيهات التخلص من الأجهزة الإلكترونية والكهربية EU (WEEE/١٩/٢٠١٢). تشير العلامة إلى أنه ينبغي عدم التخلص من الجهاز على أنه مخلفات محلية غير مفروزة، لكن ينبغي استخدام أنظمة التجميع والاستعادة وفقًا للقوانين المحلية.

٨-٤. بيان التوافق مع توجيه RoHS٢

رُوعي في تصميم هذا المنتج وتصنيعه أن يأتي مطابقًا ومتوافقًا مع التوجيه EU/٦٥/٢٠١١ الصادر عن البرلمان الأوروبي والمجلس المعني بحظر استخدام مواد خطرة بعينها في المعدات الكهربائية والإلكترونية (وهو التوجيه المعروف باسم Directive RoHS٢)؛ ومن ثم فإن هذا المنتج يعتبر ملتزمًا بالحدود القصوى لتركيز هذه المواد كما حددتها اللجنة الأوروبية للتوافق الفني (TAC)، وبيانها كالتالي:

المادة	الحد الأقصى للتركيز الموصى به	التركيز الفعلي
(Pb) الرصاص	٠,١٪	أقل من ٠,١٪
(Hg) الزئبق	٠,١٪	أقل من ٠,١٪
(Cd) الكادميوم	٠,٠١٪	أقل من ٠,٠١٪
(Cr^{6+})الكروم سداسي التكافؤ	٠,١٪	أقل من ٠,١٪
(PBB) ثنائي الفينيل عديد البروم	٠,١٪	أقل من ٠,١٪
(PBDE) إيثرات ثنائي الفينيل عديد البروم	٠,١٪	أقل من ٠,١٪

لا تسري الأحكام المنصوص عليها في ملحق توجيه RoHS٢ على بعض مكونات المنتجات الواردة أعلاه وذلك وفقًا لما يلي:

أمثلة للمكونات المستثناة:

١- الزئبق في مصابيح الفلورسنت من الكاثود البارد ومصابيح الفلورسنت من الإلكترود الخارجي (CCFL وEEFL) لأغراض خاصة لا تتجاوز (في المصباح الواحد):

(1) المسافة القصيرة (≦500 مم): بحد أقصى 3.5 ملليجرام في المصباح الواحد.

(2) المسافة المتوسطة (>500 مم و≦1,500 مم): بحد أقصى 5 ملليجرام في المصباح الواحد.

(3) المسافة الطويلة (>1,500 مم): بحد أقصى 13 ملليجرام في المصباح الواحد.

٢- الرصاص في زجاجة من أنابيب الأشعة الكاثودية.

٣- الرصاص في زجاجة من أنابيب الفلوروسنت لا يتجاوز وزنها نسبة ٠,٢٪.

٤- الرصاص كعنصر مسبوك بالألمنيوم بنسبة تصل إلى ٠,٤٪ رصاص وزنًا.

٥- سبيكة نحاس تحتوي على ما يصل إلى ٤٪ رصاص وزنًا.

٦- الرصاص الداخل في سبائك اللحام عالية الحرارة (مثل السبائك التي يمثل الرصاص نسبة ٨٥٪ أو أكثر من وزنها).

٧- المكونات الكهربائية أو الإلكترونية المحتوية على الرصاص الممتزج بالزجاج أو الخزف، فضلاً عن الخزف العازل كهربيًا في المكثفات مثل الأجهزة الإلكتروضغطية أو في المركبات المصفوفية الخزفية أو الزجاجية.

٨-٥. التخلص من المنتج في نهاية دورة حياته

تحترم شركة ViewSonic البيئة وهي تلتزم بالعمل والعيش في بيئة سليمة. شكرًا لك على الانضمام إلى الحوسبة الذكية والخضراء.

برجاء زيارة موقع ViewSonic لتعلم المزيد.

الولايات المتحدة الأمريكية وكندا:
/http://www.viewsonic.com/company/green/recycle-program

أوروبا: /http://www.viewsoniceurope.com/eu/support/call-desk

تايوان: http://recycle.epa.gov.tw/recycle/index2.aspx

٩- معلومات إضافية حول حقوق النشر والإصدار

.All rights reserved .٢٠١٨ ,Copyright ©ViewSonic® Corporation

Macintosh and Power Macintosh are registered trademarks of Apple .Inc

Microsoft, Windows, and the Windows logo are registered trademarks of Microsoft Corporation in the United States and other .countries

ViewSonic, the three birds logo, OnView, ViewMatch, and .ViewMeter are registered trademarks of ViewSonic Corporation

VESA is a registered trademark of the Video Electronics Standards .Association. DPMS, DisplayPort, and DDC are trademarks of VESA

ENERGY STAR® is a registered trademark of the U.S. .(Environmental Protection Agency (EPA

As an ENERGY STAR® partner, ViewSonic Corporation has determined that this product meets the ENERGY STAR® guidelines .for energy efficiency

Disclaimer: ViewSonic Corporation shall not be liable for technical or editorial errors or omissions contained herein; nor for incidental or consequential damages resulting from furnishing this material, or .the performance or use of this product

In the interest of continuing product improvement, ViewSonic Corporation reserves the right to change product specifications without notice. Information in this document may change without .notice

No part of this document may be copied, reproduced, or transmitted by any means, for any purpose without prior written permission from .ViewSonic Corporation

XG240R_UG_ARB Rev. 1A 10-15-18

دعم العملاء

للحصول على الدعم الفني أو خدمة المنتج، انظر الجدول التالي أو اتصل بالبائع الذي اشتريت منه المنتج.

ملاحظة: ستحتاج إلى معرفة الرقم التسلسلي للمنتج.

Asia pacific			
Country/ Region	**Website**	**T= Telephone C = CHAT ONLINE**	**Email**
ViewSonic Corporation	http://www.viewsonic.com.tw/	T= 886 2 2246 3456 F= 886 2 2249 1751 Toll Free= 0800-899880	service@tw.viewsonic.com
China	www.viewsonic.com.cn	T= 4008 988 588	service.cn@cn.viewsonic.com
Hong Kong	www.hk.viewsonic.com	T= 852 3102 2900	service@hk.viewsonic.com
Macau	www.hk.viewsonic.com	T= 853 2833 8407	service@hk.viewsonic.com
Japan	www.viewsonicjapan.co.jp	service@jp.viewsonic.com	
Korea	ap.viewsonic.com/kr/	T= 080 333 2131	service@kr.viewsonic.com
India	www.in.viewsonic.com	T= 1800 419 0959	service@in.viewsonic.com
Singapore/ Malaysia/ Thailand	www.ap.viewsonic.com	T= 65 6461 6044	service@sg.viewsonic.com
Europe			
Europe	www.viewsoniceurope.com	http://www.viewsoniceurope.com/eu/support/call-desk/	
Arabia	ap.viewsonic.com/me/	اتصل بالدعم الفني	
България	www.viewsoinceurope.com	http://www.viewsoniceurope.com/eu/support/call-desk/	service_bg@viewsoniceurope.com
Hrvatska	www.viewsoinceurope.com	http://www.viewsoniceurope.com/eu/support/call-desk/	service_hr@viewsoniceurope.com
Česká Republika	www.viewsoniceurope.com	www.viewsoniceurope.com/uk/support/call-desk/	service_cz@viewsoniceurope.com
Nederland	www.viewsoniceurope.com	http://www.viewsoniceurope.com/eu/support/call-desk/	service_nl@viewsoniceurope.com
Suomi	www.viewsoniceurope.com	http://www.viewsoniceurope.com/eu/support/call-desk/	service_fi@viewsoniceurope.com
France et autres pays francophones en Europe	/www.viewsoniceurope.com/fr	www.viewsoniceurope.com/ /fr/support/call-desk	service_fr@viewsoniceurope.com
Canada	www.viewsonic.com	T (Numéro vert)= 1-866-463-4775	service.ca@viewsonic.com

Suisse	www.viewsoniceurope.com/de/	www.viewsoniceurope.com/de/support/call-desk/	service_ch@viewsoniceurope.com
Belgique (Français)	www.viewsoniceurope.com/fr/	www.viewsoniceurope.com/fr/support/call-desk/	service_be@viewsoniceurope.com
Luxembourg (Français)	www.viewsoniceurope.com/fr/	www.viewsoniceurope.com/fr/support/call-desk/	service_lu@viewsoniceurope.com
Deutschland	www.viewsoniceurope.com/de/	www.viewsoniceurope.com/de/support/call-desk/	service_deu@viewsoniceurope.com
Österreich	www.viewsoniceurope.com/de/	www.viewsoniceurope.com/de/support/call-desk/	service_at@viewsoniceurope.com
Schweiz (Deutsch)	www.viewsoniceurope.com/de/	www.viewsoniceurope.com/de/support/call-desk/	service_ch@viewsoniceurope.com
Ελλάδα	www.viewsoniceurope.com	www.viewsoniceurope.com/uk/ /support/call-desk	service_gr@ viewsoniceurope.com
Magyar Köztársaság	www.viewsoniceurope. com	www.viewsoniceurope.com/uk/support/call-desk/	service_hu@viewsoniceurope.com
Italia e altri paesi di lingua italiana in Europa	www.viewsoniceurope. com	www.viewsoniceurope.com/uk/support/call-desk/	service_it@viewsoniceurope.com
Spain	www.viewsoniceurope.com/es/	www.viewsoniceurope.com/es/support/call-desk/	service_es@viewsoniceurope.com
Latinoamérica (México)	www.viewsonic.com/la/	T= 001-8882328722	soporte@viewsonic.com
Italia e altri paesi di lingua italiana in Europa	www.viewsoniceurope.com	www.viewsoniceurope.com/uk/support/call-desk/	service_it@viewsoniceurope.com
Polska i inne kraje Europy Centralnej	www.viewsoniceurope.com	www.viewsoniceurope.com/uk/support/call-desk/	service_pl@viewsoniceurope.com
Portugal	www.viewsoniceurope.com	www.viewsoniceurope.com/uk/support/call-desk/	service_pt@viewsoniceurope.com
România	www.viewsoinceurope.com	www.viewsoniceurope.com/uk/support/call-desk/	service_ro@viewsoniceurope.com
Россия	www.viewsoniceurope.com/ru/	www.viewsoniceurope.com/ru/support/call-desk/	service_ru@viewsoniceurope.com
Беларусь (Русский)	www.viewsoniceurope.com/ru/	www.viewsoniceurope.com/ru/support/call-desk/	service_br@viewsoniceurope.com
Латвия (Русский)	www.viewsoniceurope.com/ru/	www.viewsoniceurope.com/ru/support/call-desk/	service_lv@viewsoniceurope.com
Srbija	www.viewsoniceurope.com	www.viewsoniceurope.com/uk/support/call-desk/	service_rs@viewsoniceurope.com
Slovensko	www.viewsoinceurope.com	www.viewsoniceurope.com/uk/support/call-desk/	service_sk@viewsoniceurope.com
Slovenija	www.viewsoinceurope.com	www.viewsoniceurope.com/uk/support/call-desk/	service_si@viewsoniceurope.com
Sverige	www.viewsoniceurope.com	www.viewsoniceurope.com/uk/support/call-desk/	service_se@viewsoniceurope.com

Türkiye	http://www.viewsoniceurope.com/tr/	www.viewsoniceurope.com/tr/support/call-desk/	service_tr@viewsoniceurope.com
Україна	www.viewsoniceurope.com	www.viewsoniceurope.com/uk/support/call-desk/	service_ua@viewsoniceurope.com
America			
Australia New Zealand	www.viewsonic.com.au	AUS= 1800 880 818 NZ= 0800 008 822	service@au.viewsonic.com
Canada	www.viewsonic.com	T= 1-866-463-4775	service.ca@viewsonic.com
Latin America	www.viewsonic.com/la/	C= http://www.viewsonic.com/la/soporte/servicio-tecnico	soporte@viewsonic.com
Middle East	ap.viewsonic.com/me/	Contact your reseller	service@ap.viewsonic.com
Puerto Rico & Virgin Islands	www.viewsonic.com	T= 1-800-688-6688 (English) C= http://www.viewsonic.com/la/soporte/servicio-tecnico	service.us@viewsonic.com soporte@viewsonic.com
South Africa	ap.viewsonic.com/za/	Contact your reseller	service@ap.viewsonic.com
United States	www.viewsonic.com	T= 1-800-688-6688	service.us@viewsonic.com

ضمان محدود

الشاشة ®ViewSonic

ما يغطيه الضمان:

تضمن شركة ViewSonic خلو منتجاتها من أي عيب أو خلل في مادة التصنيع وجودة الصنعة خلال فترة الضمان. فإذا تبين وجود عيب أو خلل بالمنتج يتعلق بمادة التصنيع أو جودة الصنعة خلال فترة الضمان، تقوم شركة ViewSonic، وفق ما تراه مناسباً، بإصلاح أو استبدال المنتج بمنتج مماثل. وقد يشتمل المنتج أو القطع البديلة على قطعاً أو مكونات معاد تصنيعها.

فترة الضمان:

تخضع شاشات ViewSonic لضمان مدته تتراوح بين عام واحد وثلاثة أعوام حسب بلد الشراء، ويشمل ذلك كل الأجزاء، بما فيها مصدر الإضاءة وكل خدمات العمل من أول تاريخ تم فيه الشراء من قِبل المستهلك.

من يشمله الضمان:

يسري هذا الضمان على المشتري الأول للمنتج فقط.

ما لا يغطيه الضمان:

١- أي منتج يتم طمس أو إزالة أو تعديل رقمه التسلسلي.

٢- وقوع ضرر أو تلف للمنتج ناتج عن أي مما يلي:

- التعرض لحادث، سواء الاستخدام، الإهمال، الحريق، تسرب الماء، البرق، وغيرها من الأضرار الأخرى الناتجة عن القضاء والقدر، تعديل المنتج بشكل غير مصرح به، أو تعذر اتباع التعليمات المرفقة بالمنتج.
- أي تلف يلحق بالمنتج نتيجة للشحن.
- نقل أو تركيب المنتج.
- أسباب خارجية لا علاقة لها بالمنتج، كانقطاع أو تذبذب التيار الكهربائي.

- استخدام قطع غيار أو مستلزمات لا تفي بالمواصفات المنصوص عليها من قِبل ViewSonic.
- استهلاك المنتج بشكل طبيعي.
- ز-أي سبب آخر لا يتعلق بوجود خلل أو عيب المنتج.

٣- تكاليف النقل، والتركيب والتجهيز.

٤- تكاليف خدمات إخراج المنتج وتركيبه ونقله لجهة واحدة والتأمين عليه وإعداده.

كيفية الحصول على الخدمة:

٥- للحصول على معلومات حول الحصول على الخدمة بمقتضى الضمان، يرجى الاتصال. سيتطلب منك (برجاء الرجوع إلى صفحة دعم العملاء) ViewSonic بدعم عملاء تقديم الرقم التسلسلي للمنتج خاصتك.

٦- للحصول على الخدمة التي يشملها هذا الضمان، سيطلب منك تقديم كل من (أ) الفاتورة الأصلية التي تحمل تاريخ الشراء، (ب) اسمك،
(ج) عنوانك، (د) وصف المشكلة التي تواجهها، و(هـ) الرقم التسلسلي للمنتج.

٧- قم بإرسال أو شحن المنتج في عبوته الأصلية مع دفع تكاليف الشحن إلى أي مركز معتمد من مراكز خدمة ViewSonic أو إلى شركة ViewSonic.

٨- لمزيد من المعلومات أو التعرف على أقرب مركز من مراكز خدمة ViewSonic، اتصل بشركة ViewSonic.

قيود تطبيق الضمان:

لا توجد أي ضمانات أخرى، صريحة أو ضمنية، بخلاف الضمان المنصوص عليه بموجب هذه الوثيقة، تتعلق ببيع المنتج أو ملاءمته لغرض معين.

استثناء الأضرار:

تقتصر مسئولية ViewSonic على تكاليف إصلاح أو استبدال المنتج. ولا يقع عليها مسئولية أي مما يلي:

١- أي أضرار تلحق بأي ممتلكات أخرى تنجم عن خلل بالمنتج، أو أي أضرار تنجم عن عدم ملاءمة المنتج لغرض معين، أو عدم استخدامه، أي أضرار أخرى، سواء كانت عرضية، أو استتباعية أو غير ذلك.

٢- أو ضياع الوقت، أو خسارة الأرباح، وفقدان فرص العمل، أو فقدان حسن النوايا، أو التدخل في علاقات العمل، أو أي خسائر تجارية

٣- أي دعوى قضائية تقام ضد العميل من قبل أي طرف آخر.

٤- تصليح أو محاولة تصليح المنتج من قبل أي شخص غير معتمد من قبل شركة ViewSonic.

الآثار المترتبة على القوانين المحلية المعمول بها:

يمنحك هذا الضمان حقوقًا قانونية معينة، وقد تكون لك حقوق أخرى تختلف من دولة إلى أخرى. كما أن هناك بعض الدول التي لا تسمح بالقيود في تطبيق الضمانات و/أو لا تسمح باستثناء الأضرار العرضية أو الاستتباعية، ومن ثم لا تنطبق عليك قيود الضمان المذكورة سابقًا.

المبيعات خارج الولايات المتحدة وكندا:

للحصول على معلومات وخدمات الضمان الخاصة بمنتجات ViewSonic المباعة خارج الولايات المتحدة وكندا، اتصل بشركة ViewSonic أو الوكيل المحلي لشركة ViewSonic.

تخضع فترة ضمان هذا المنتج في البر الصيني (باستثناء هونج كونج وماكاو وتايوان) لبنود وشروط بطاقة ضمان الصيانة.

بالنسبة للمستخدمين في أوروبا وروسيا، تتوافر تفاصيل كاملة عن الضمان المرفق على الموقع www.viewsoniceurope.com
تحت Support/Warranty Information (معلومات الدعم/الضمان).

Display Warranty Term Template In UG
VSC_TEMP_2007

ViewSonic®