ViewSonic®

VX2776-sh / VX2776-smh
Οθόνη
Οδηγός χρηστών

Αριθμός Μοντέλου: VS18117
P/N: VX2776-SH / VX2776-SMH

Σας ευχαριστούμε που επιλέξατε τη ViewSonic

Ως κορυφαίος πάροχος στον τομέα της παροχής οπτικών λύσεων, η ViewSonic® ξεπερνά διαρκώς τις παγκόσμιες προσδοκίες για τεχνολογική εξέλιξη, καινοτομία και απλότητα. Στη ViewSonic® πιστεύουμε ότι τα προϊόντα μας έχουν θετικό αντίκτυπο σε ολόκληρο τον κόσμο και είμαστε βέβαιοι ότι το προϊόν ViewSonic® που επιλέξατε θα σας ικανοποιήσει απόλυτα.

Για άλλη μια φορά, σας ευχαριστούμε που επιλέξατε τη ViewSonic®!

ViewSonic®

Περιεχόμενα

1. Δηλώσεις προειδοποίησης και προσοχής 1

2. Ξεκινώντας..... 4

2-1. Περιεχόμενα συσκευασίας 5
2-2. Το εξωτερικό μέρος της οθόνης 6
2-3. Εγκατάσταση υλικού 7
2-4. Γρήγορη εγκατάσταση..... 9
2-5. Ενεργοποίηση 10
2-6. Εγκατάσταση προγράμματος οδήγησης (Ρύθμιση Windows 10) 10

3. Ρύθμιση της εικόνας της οθόνης 12

3-1. Ρύθμιση της Λειτουργίας Χρονισμού..... 12
3-2. Χρήση του πίνακα ελέγχου 13

4. Εισαγωγή στο Μενού OSD 16

4-1. Δομή μενού OSD 16
4-2. Επεξήγηση μενού OSD..... 22
4-3. Διαχείριση ρυθμίσεων οθόνης..... 28

5. Τεχνικά χαρακτηριστικά 30

6. Αντιμετώπιση Προβλημάτων..... 32

7. Καθαρισμός και συντήρηση..... 33

Καθαρισμός της οθόνης..... 33

8. Πληροφορίες Συμμόρφωσης 35

8-1. Συμμόρφωση CE για τις Ευρωπαϊκές Χώρες..... 35
8-2. Δήλωση Συμμόρφωσης με RoHS2 36
8-3. Απόρριψης προϊόντος στο τέλος της ζωής του προϊόντος.. 38

9. Πληροφορίες Πνευματικών Δικαιωμάτων 39

Υποστήριξη Πελατών..... 40
Περιορισμοί Εγγύησης..... 42

1. Δηλώσεις προειδοποίησης και προσοχής

1. Διαβάστε όλες τις οδηγίες πριν να χρησιμοποιήσετε αυτήν τη συσκευή.
2. Φυλάξτε αυτές τις οδηγίες σε ασφαλές μέρος.
3. Τηρήστε όλες τις προειδοποιήσεις και ακολουθήστε όλες τις οδηγίες.
4. Καθίστε τουλάχιστον 18”/45 εκ. μακριά από την οθόνη.
5. Να χειρίζεστε πάντα με προσοχή την οθόνη κατά τη μετακίνησή της.
6. Μην αφαιρείτε ποτέ το πίσω καπάκι. Η οθόνη περιέχει μέρη με υψηλή τάση. Μπορεί να τραυματιστείτε σοβαρά αν τα ακουμπήσετε.
7. Μη χρησιμοποιείτε αυτήν τη συσκευή κοντά σε νερό. Προειδοποίηση: Για να μειωθεί ο κίνδυνος πυρκαγιάς ή ηλεκτροπληξίας, μην εκθέτετε αυτή τη συσκευή σε βροχή ή υγρασία.
8. Αποφύγετε την έκθεση της οθόνης στο άμεσο ηλιακό φως ή άλλη πηγή θερμότητας. Προσανατολίστε την οθόνη μακριά από το άμεσο ηλιακό φως για να μειώσετε την ακτινοβόληση.
9. Καθαρίζετε με ένα μαλακό, στεγνό πανί. Αν χρειάζεται επιπλέον καθαρισμός, ανατρέξτε στο “Καθαρισμός της οθόνης” για περισσότερες οδηγίες.
10. Αποφύγετε να αγγίζετε την οθόνη. Τα δερματικά έλαια αφαιρούνται δύσκολα.
11. Μην τρίβετε ή ασκείτε πίεση στο πάνελ της οθόνης, επειδή ενδέχεται να προκληθεί μόνιμη βλάβη στην οθόνη.
12. Μην φράζετε τις τρύπες αερισμού. Πραγματοποιήστε την εγκατάσταση της συσκευής σύμφωνα με τις οδηγίες του κατασκευαστή.

13. Μην πραγματοποιήσετε την εγκατάσταση κοντά σε πηγές θερμότητας όπως καλοριφέρ, θερμοπομπούς, φούρνους, ή άλλες συσκευές (περιλαμβανομένων των ενισχυτών) που παράγουν θερμότητα.
14. Τοποθετήστε την οθόνη σε σημείο με καλό αερισμό. Μην τοποθετείτε επάνω στην οθόνη οτιδήποτε που ενδέχεται να εμποδίζει το διασκορπισμό της θερμότητας.
15. Μην τοποθετείτε επάνω στην οθόνη, το καλώδιο βίντεο ή το καλώδιο τροφοδοσίας βαριά αντικείμενα.
16. Εάν παρουσιαστεί καπνός, ασυνήθιστος θόρυβος ή παράξενη μυρωδιά, απενεργοποιήστε αμέσως την οθόνη και επικοινωνήστε με τον αντιπρόσωπο ή τη ViewSonic. Είναι επικίνδυνη η συνέχιση χρήσης της οθόνης.
17. Μην επιχειρήσετε να παραβιάσετε τις διατάξεις ασφαλείας πόλωσης ή γείωσης του φις. Ένα πολωμένο φις έχει δύο ελάσματα το ένα πιο πλατύ από το άλλο. Ένα γειωμένο φις έχει δύο λεπίδες και ένα τρίτο δόντι γείωσης. Το πλατύ έλασμα και το τρίτο δόντι υπάρχουν για την ασφάλειά σας. Αν το φις δεν ταιριάζει στην πρίζα σας, συμβουλευτείτε έναν ηλεκτρολόγο για αντικατάσταση της πρίζας.
18. Προστατέψτε το καλώδιο τροφοδοσίας από το να πατηθεί ή να τρυπηθεί ειδικά στο σημείο που βρίσκεται το φις και στο σημείο όπου βγαίνει από τη συσκευή. Βεβαιωθείτε πως η πρίζα βρίσκεται κοντά στη συσκευή ώστε να υπάρχει εύκολη πρόσβαση.
19. Χρησιμοποιείτε μόνο εξαρτήματα/παρελκόμενα που καθορίζονται από τον κατασκευαστή.
20. Να χρησιμοποιείτε μόνο το καροτσάκι, τρίποδο, βραχίονα ή τραπέζι που συνιστά ο κατασκευαστής ή που πουλιούνται μαζί με τη συσκευή. Όταν χρησιμοποιείτε ένα καροτσάκι, προσέχετε κατά τη μετακίνηση του μαζί με τη συσκευή για να αποφύγετε τον τραυματισμό από την ανατροπή του.

21. Βγάλτε τη συσκευή από την πρίζα όταν δε θα χρησιμοποιηθεί για παρατεταμένες χρονικές περιόδους.
22. Παραπέμψτε όλες τις επισκευές σε αρμόδιο προσωπικό επισκευών. Απαιτείται επισκευή της συσκευής αν υποστεί οποιαδήποτε ζημιά, όπως: αν το καλώδιο ή το φις τροφοδοσίας έχουν υποστεί ζημιά, αν χυθεί υγρό πάνω στη συσκευή ή πέσουν αντικείμενα μέσα στη μονάδα, αν η μονάδα εκτεθεί σε βροχή ή υγρασία, ή αν η μονάδα δε λειτουργεί κανονικά ή αν σας έχει πέσει.

2. Ξεκινώντας

Σε περίπτωση που ανακύψουν προβλήματα και το προϊόν που αγοράσατε πρέπει να επιστραφεί για οποιονδήποτε λόγο, παρακαλούμε κρατήστε την αρχική συσκευασία, την φόρμα εγγραφής και την απόδειξη. Η διατήρηση αυτών των στοιχείων θα διευκολύνει τον έλεγχο, την επισκευή και την επιστροφή του προϊόντος.

Αν έχετε οποιαδήποτε προβλήματα με το προϊόν ή απορίες που δεν καλύπτονται από τον Οδηγό Χρήστη σας, παρακαλούμε επικοινωνήστε με το τμήμα εξυπηρέτησης πελατών για βοήθεια.

Σημαντικό! Φυλάξτε το κουτί και όλα τα υλικά συσκευασίας για τυχόν μελλοντική μεταφορά του προϊόντος.

ΣΗΜΕΙΩΣΗ: Η λέξη "Windows" σε αυτές τις οδηγίες χρήσης αναφέρεται στο λειτουργικό σύστημα Microsoft Windows.

2-1. Περιεχόμενα συσκευασίας

Η συσκευασία της οθόνης σας περιλαμβάνει:

- Οθόνη
- Καλώδιο τροφοδοσίας
- Καλώδιο βίντεο
- Σύντομος Οδηγός για τα Πρώτα Βήματα

ΣΗΜΕΙΩΣΗ:

[1] Τα καλώδια βίντεο που περιλαμβάνονται στη συσκευασία σας ενδέχεται να διαφέρουν ανάλογα με τη χώρα σας. Επικοινωνήστε με τον τοπικό μεταπωλητή μας για περισσότερες πληροφορίες.

2-2. Το εξωτερικό μέρος της οθόνης

A. Πρόσθια όψη

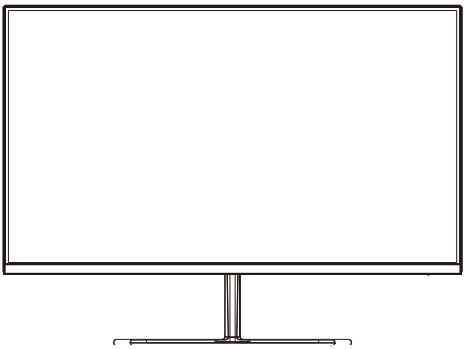

B. Αριστερή και δεξιά όψη

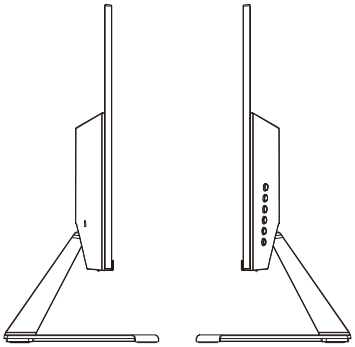

C. Πίσω όψη

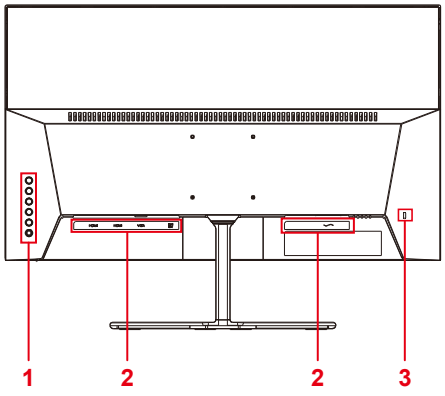

1. Πίνακας ελέγχου (Αναλυτική περιγραφή στην παράγραφο 3-1)
2. Θύρα I/O (είσοδος/έξοδος) Η περιοχή αυτή περιλαμβάνει όλες τις επιλογές σύνδεσης I/O, καθώς και την υποδοχή εισόδου τροφοδοσίας (Αναλυτική περιγραφή στην παράγραφο 2-4)
3. Υποδοχή ασφαλείας Kensington (Αναλυτική περιγραφή στην παράγραφο 2-3, ενότητα B)

2-3. Εγκατάσταση υλικού

A. Διαδικασία τοποθέτησης βάσης

1

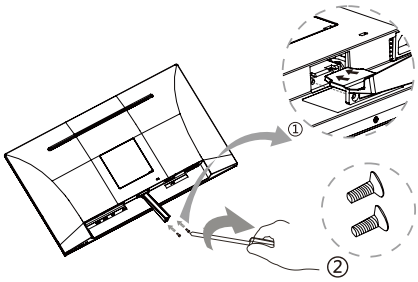

2

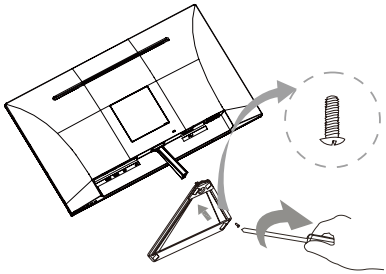

3

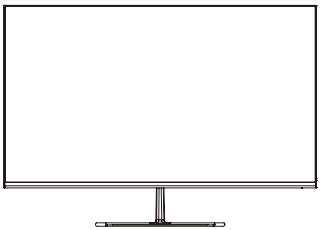

B. Διαδικασία αφαίρεσης βάσης

1

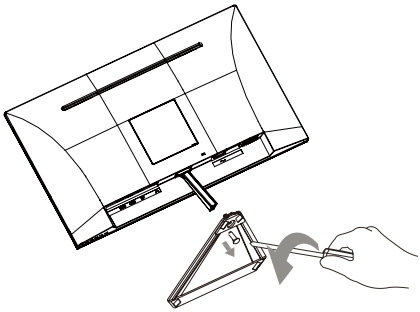

2

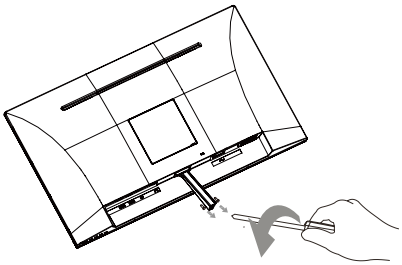

3

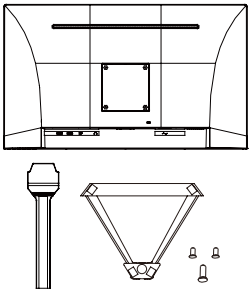

C. Χρήση διάταξης κλειδώματος Kensington

Η υποδοχή ασφαλείας Kensington βρίσκεται στην πίσω πλευρά της οθόνης. Για περισσότερες πληροφορίες σχετικά με την εγκατάσταση και τη χρήση, παρακαλούμε επισκεφθείτε την ιστοσελίδα της Kensington στη διεύθυνση
http://www. kensington.com.

Ακολουθεί ένα παράδειγμα ρύθμισης της διάταξης κλειδώματος Kensington σε ένα τραπέζι.

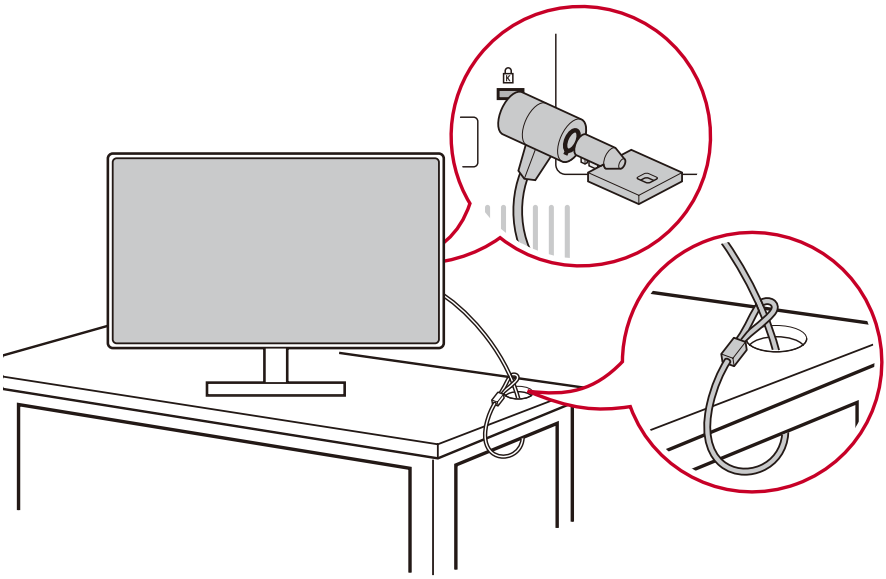

*Αυτή η εικόνα είναι μόνο για αναφορά

2-4. Γρήγορη εγκατάσταση

Σύνδεση καλωδίου βίντεο

1. Βεβαιωθείτε ότι η οθόνη LCD και ο υπολογιστής είναι εκτός λειτουργίας.
2. Αφαιρέστε τα καλύμματα του πίσω πίνακα εφόσον είναι απαραίτητο. Συνδέστε το καλώδιο βίντεο από την οθόνη LCD στον υπολογιστή.

3.A. Καλώδιο βίντεο και ήχου

Για MAC με έξοδο Thunderbolt, παρακαλούμε συνδέστε το άκρο mini DP του "καλωδίου mini DP σε DisplayPort" στην έξοδο Thunderbolt του MAC. Συνδέστε το άλλο άκρο του καλωδίου στην υποδοχή DisplayPort στο πίσω μέρος της οθόνης. ™

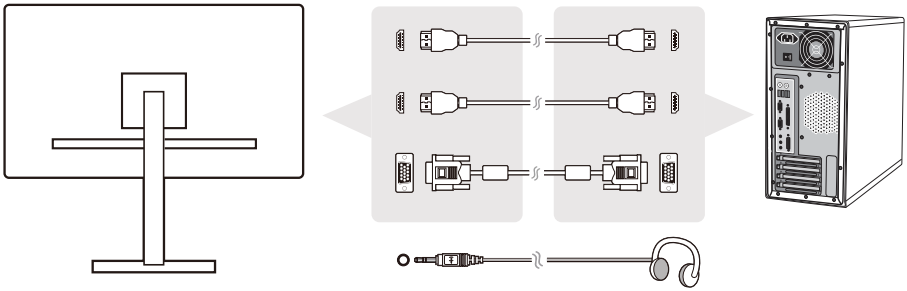

3.B. Καλώδιο τροφοδοσίας (και τροφοδοτικό AC/DC αν είναι απαραίτητο)

Συνδέστε το θηλυκό βύσμα του καλωδίου εναλλασσόμενου ρεύματος στην υποδοχή τροφοδοσίας της οθόνης, και το βύσμα εναλλασσόμενου ρεύματος του καλωδίου τροφοδοσίας στην πρίζα.

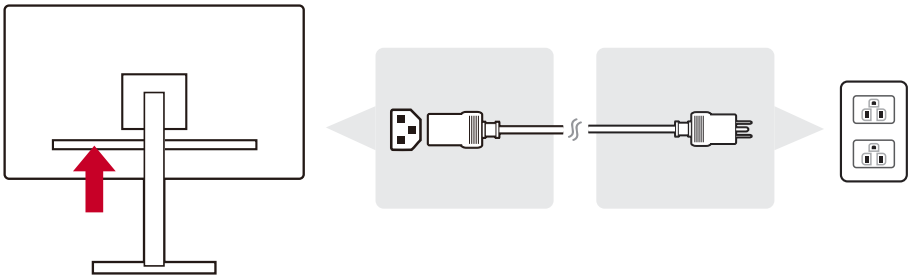

2-5. Ενεργοποίηση

Ενεργοποίηση οθόνης LCD και υπολογιστή

Ενεργοποιήστε την οθόνη LCD και, στη συνέχεια, ενεργοποιήστε τον υπολογιστή. Η συγκεκριμένη σειρά (ενεργοποίηση της οθόνης LCD πριν από τον υπολογιστή) είναι σημαντική.

2-6. Εγκατάσταση προγράμματος οδήγησης (Ρύθμιση Windows 10)

Για να εγκαταστήσετε το πρόγραμμα οδήγησης, συνδέστε πρώτα την οθόνη με τον υπολογιστή σας, κάντε εκκίνηση του υπολογιστή (βεβαιωθείτε ότι έχετε ενεργοποιήσει πρώτη την οθόνη) και βεβαιωθείτε ότι υπάρχει σύνδεση με το διαδίκτυο. Όταν ο υπολογιστής ολοκληρώσει την εκκίνηση, πρέπει να εντοπίσει αυτόματα την οθόνη.

Για να εξασφαλιστεί η επιτυχής αυτόματη ανίχνευση, μεταβείτε στην επιλογή "Advanced Display Settings" (Ρυθμίσεις οθόνης για προχωρημένους) στο παράθυρο "Display Settings" (Ρυθμίσεις οθόνης) (ανάλυση της οθόνης) του συστήματός σας. Εκεί μπορείτε να επαληθεύσετε ότι η οθόνη ViewSonic έχει αναγνωριστεί από τον υπολογιστή σας στην ενότητα "Color Management" (Διαχείριση χρωμάτων) στις ρυθμίσεις για προχωρημένους.

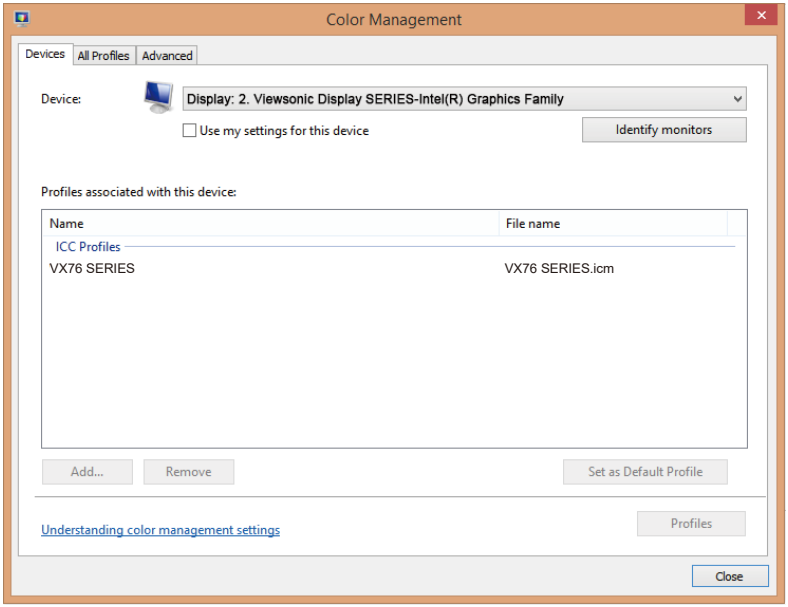

Εάν ο υπολογιστής σας δεν έχει ανιχνεύσει αυτόματα την οθόνη, αλλά εξακολουθεί να λειτουργεί, μπορείτε να κατεβάσετε το πρόγραμμα οδήγησης από την ιστοσελίδα της ViewSonic και να το εγκαταστήσετε. Στη συνέχεια κάντε επανεκκίνηση του υπολογιστή και ακολουθήστε και πάλι τα παραπάνω βήματα. Η ανίχνευση της οθόνης από τον υπολογιστή δεν είναι επιτακτική ανάγκη για την κανονική χρήση, αλλά συνιστάται.

Εάν αντιμετωπίσετε πρόσθετα προβλήματα ή έχετε απορίες, παρακαλούμε επικοινωνήστε με την Υποστήριξη Πελατών.

3. Ρύθμιση της εικόνας της οθόνης

3-1. Ρύθμιση της Λειτουργίας Χρονισμού

Ρυθμίστε την ανάλυση της οθόνης σας στην εγγενή της ανάλυση (ανατρέξτε στην ενότητα "Προδιαγραφές") για να απολαύσετε τη βέλτιστη δυνατή εμπειρία εικόνας, με ζωντανά χρώματα και καθαρό κείμενο. Ακολουθήστε την παρακάτω διαδικασία:

1. Μεταβείτε στο παράθυρο ρυθμίσεων ανάλυσης της οθόνης σας (κάθε λειτουργικό σύστημα έχει διαφορετική διαδικασία μετάβασης).
2. Στη συνέχεια ρυθμίστε την ανάλυση της οθόνης, ώστε να ταιριάζει με την εγγενή ανάλυση της οθόνης σας. Αυτό θα σας παρέχει βέλτιστη εμπειρία χρήσης.

Εάν δυσκολεύεστε να ορίσετε την ανάλυση ή δεν μπορείτε να δείτε την επιλογή ως διαθέσιμη επιλογή, ενδέχεται να χρειαστείτε ένα πιο πρόσφατο πρόγραμμα οδήγησης κάρτας γραφικών. Επικοινωνήστε με τον κατασκευαστή του υπολογιστή ή της κάρτας γραφικών σας για να αποκτήσετε το πλέον πρόσφατο πρόγραμμα οδήγησης.

- Εάν είναι απαραίτητο, κάντε μικρές προσαρμογές χρησιμοποιώντας τις επιλογές Η. POSITION (ΟΡ. ΘΕΣΗ) και V. POSITION (ΚΑΘ. ΘΕΣΗ), έως ότου η εικόνα της οθόνης να είναι πλήρως ορατή. (*μόνο για αναλογικές οθόνες). (Το μαύρο περίγραμμα γύρω από το άκρο της οθόνης θα πρέπει ίσα να αγγίζει τη φωτεινή “ενεργή περιοχή” της οθόνης LCD.)

3-2. Χρήση του πίνακα ελέγχου

Χρησιμοποιήστε τα κουμπιά στο μπροστινό ή τον πίσω πίνακα ελέγχου για να προβάλλετε και να ρυθμίσετε το μενού οθόνης (OSD).....

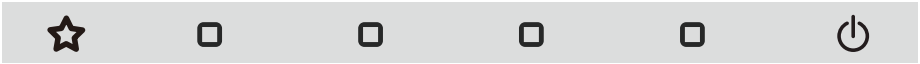

* Η θέση αναφέρεται στην παράγραφο 2.2

Επεξήγηση συμβόλων πρόσοψης και OSD

Η επεξήγηση των συμβόλων πρόσοψής αναφέρεται παρακάτω:

	Ενεργοποίηση/απενεργοποίηση **ΣΗΜΕΙΩΣΗ:** Φωτεινή ένδειξη Μπλε = ΕΝΕΡΓΟΠΟΙΗΣΗ Πορτοκαλί = Εξοικονόμηση Ενέργειας
	Εμφανίστε το μενού πατώντας οποιοδήποτε τετράγωνο κουμπί.
	Πλήκτρο συντόμευσης 1: Αυτό είναι ένα πλήκτρο συντόμευσης. Η προεπιλεγμένη ρύθμιση είναι Όγκος. Συνεχίστε να πιέζετε για 5 δευτερόλεπτα, ο χρήστης μπορεί να επιλέξει ένα από τα εξής: Ένταση ήχου, Φίλτρο μπλε φωτός, Λειτουργία παιχνιδιού, Αναλογία όψης και Θερμοκρασία χρώματος για να ορίσετε την προεπιλογή του πλήκτρου συντόμευσης 1.

Οι επεξηγήσεις των συμβόλων του Μενού OSD και του Σύντομου μενού OSD και οι λειτουργικές τους χρήσεις αναφέρονται παρακάτω.

	Σύμβολο ενεργοποίησης για την ενεργοποίηση των διαφόρων λειτουργιών κατά τη χρήση του συστήματος μενού.
	Σύμβολο ενεργοποίησης για την έξοδο, την επιστροφή ή την απενεργοποίηση της επιλεγμένης λειτουργίας.
	Κύλιση στις επιλογές του μενού και ρύθμιση των επιλογών ελέγχου της οθόνης.
	Σύμβολο που χρησιμοποιείται για επιστροφή στο προηγούμενο επιλεγμένο μενού
	Πλήκτρο συντόμευσης εμφάνισης πληροφοριών, το οποίο δίνει στους χρήστες πρόσβαση στις πληροφορίες της οθόνης που χρησιμοποιείται.
	Εικονίδιο κύριου μενού που επιτρέπει στους χρήστες να έχουν πρόσβαση στο κύριο μενού. Κρατήστε πατημένο το εικονίδιο για μερικά δευτερόλεπτα για να απενεργοποιήσετε το κύριο μενού
	Εικονίδια αριστερά και δεξιά για οριζόντια εναλλαγή επιλογών.
	Επιλογέας γρήγορου μενού OSD που αυξάνει ή μειώνει την επιλεγμένη λειτουργία
	Ο μετρητής ενέργειας εμφανίζει το ποσοστό της μέγιστης ωφέλιμης ενέργειας που καταναλώνεται από την οθόνη σε πραγματικό χρόνο.

Η επεξήγηση του συμβόλου γρήγορου μενού αναφέρεται παρακάτω:

1. Για να εμφανιστεί το Γρήγορο Μενού, πατήστε οποιοδήποτε πλήκτρο [▢].

   ΣΗΜΕΙΩΣΗ: Όλα τα μενού OSD και οι οθόνες ρύθμισης κλείνουν αυτόματα μετά από περίπου 15 δευτερόλεπτα. Αυτό μπορεί να αλλάζει από τη ρύθμιση χρονικού ορίου OSD στο μενού ρυθμίσεων.

2. Όταν πατήσετε ένα από τα τετράγωνα, εμφανίζονται επιλογές γρήγορης πρόσβασης.

GameMode	Αντίθεση/ φωτεινότητα	Επιλογή πηγής	Πρόσβαση στο Κύριο μενού	Έξοδος

3. Αφού επιλέξετε το επιθυμητό μενού ελέγχου, χρησιμοποιήστε τα σύμβολα για να περιηγηθείτε και να ρυθμίσετε την οθόνη στις προτιμήσεις σας.
   Κάθε λειτουργία του μενού εξηγείται με περισσότερες λεπτομέρειες στην παράγραφο 4-2, Επεξήγηση OSD.

4. Για να αποθηκεύσετε τις ρυθμίσεις και να πραγματοποιήσετε έξοδο, πατήστε το πλήκτρο **[X]** μέχρι να σβήσει το OSD.

4. Εισαγωγή στο Μενού OSD

4-1. Δομή μενού OSD

Για μια επεξήγηση της δομής του μενού OSD και των σχετικών λειτουργιών, ανατρέξτε στην παράγραφο 4-2, Επεξήγηση OSD, παρακάτω. Η δομή του μενού OSD αναπαριστά οπτικά το πλήρες μενού OSD, στο οποίο μπορείτε να έχετε πρόσβαση από την οθόνη σας. Εάν δεν είστε βέβαιοι πού βρίσκεται μία επιλογή/λειτουργία ή δεν μπορείτε να εντοπίσετε ένα συγκεκριμένο χαρακτηριστικό, παρακαλούμε χρησιμοποιήστε το δέντρο OSD παρακάτω.

Startup Menu			
GameMode	FPS		
	RTS		
	MOBA		
	Custom	Black Stabilization	(-/+, 0~100)/10
		Advanced DCR	(-/+, 0/25/50/75/100)
		Response Time	Standard
			Advanced
			Ultra Fast
		Reset	
Volume	(-/+) 0-100/1		
Contrast/ Brightness	Contrast	(-/+, 0~100)	
	Brightness	(-/+, 0~100)	
Input Select	VGA		
	HDMI1		
	HDMI2		
Menu			
Exit (OSD off)			

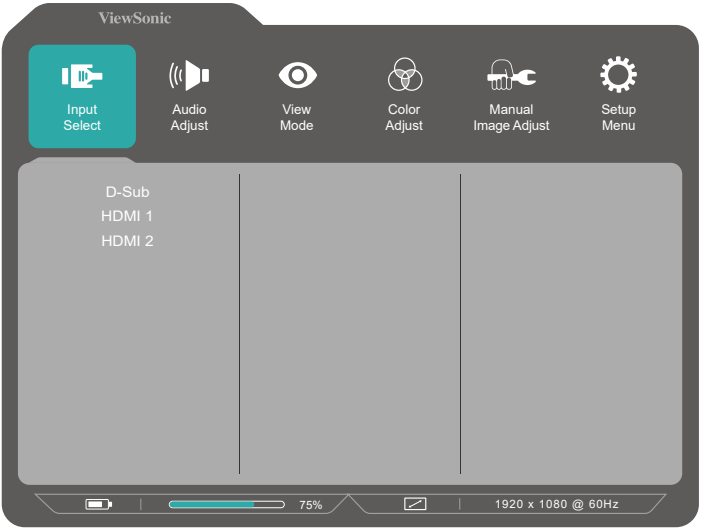

Menu		
Input Select	VGA	
	HDMI1	
	HDMI2	
Audio Adjust	Volume	(-/+) 0-100/1
	Mute	On
		Off

Menu				
"ViewMode (default = Standard)"	Standard			
	Game (default = Custom)	FPS		
		RTS		
		MOBA		
		Custom	Black Stabilization	(-/+, 0~100)
			Advanced DCR	(-/+, 0/25/50/75/100)
			Response Time	Standard
				Advanced
				Ultra Fast
			Reset	
	Movie			
	Web			
	Text			
	MAC			
	Mono			

Menu				
Color Adjust	Contrast/ Brightness	Contrast	(-/+) 0-100 /1	
		Brightness	(-/+) 0-100 /1	
	Color Temperature	SRGB		
		Bluish		
		Cool		
		Native		
		Warm		
		User Color	Red	0-100/1
			Green	0-100/1
			Blue	0-100/1
	Color Space	Auto		
		RGB Mode		
		YUV Mode		
	Color Range	Auto		
		Full Range		
		Limited Range		
	Gamma	1.8		
		2.2		
		2.6		
Manual Image Adjust	Auto Image Adjust			
	Horizontal Size	(-/+, 0~100)		
	H./V. Position	Horizontal Position	0~100	
		Vertical Position	0~100	
	Fine Tune	(-/+, 0~100)		
	Sharpness	(-/+, 0~100)		
	Blue Light Filter	(-/+, 0~100)		
	Aspect Ratio	4:3		
		Fill Aspect Ratio		
		Full Screen	(Default)	
	Overscan	On		
		Off		
	Black Stabilization	(-/+, 0~100)		
	Advanced DCR	(-/+, 0/25/50/75/100)		
	Response Time	Standard		
		Advanced		
		Ultra Fast		

Menu				
Setup Menu	Language	English		
		Français		
		Deutsch		
		Español		
		Italiano		
		Suomi		
		Русский		
		Türkçe		
		日本語		
		한국어		
		繁體中文		
		简体中文		
		Češka		
		Svenska		

Menu		
Setup Menu	Resolution Notice	On
		Off
	Information	Resolution/H/V/Pixel Clock / Model Number /SN/ www.ViewSonic.com
	OSD Timeout	(-/+) 5/15/30/60
	OSD Background	On
		Off
	Power Indicator	On
		Off
	Auto Power Off	On
		Off
	Sleep	30 Minutes
		45 Minutes
		60 Minutes
		120 Minutes
		Off
	ECO Mode	Standard
		Optimize
		Conserve
	Auto Detect	On
		Off
	DDC/CI	On
		Off
	Memory Recall	

4-2. Επεξήγηση μενού OSD

ΣΗΜΕΙΩΣΗ: Τα στοιχεία του μενού OSD που αναφέρονται σε αυτή την ενότητα δείχνουν το σύνολο των στοιχείων του μενού OSD όλων των μοντέλων. Μερικά από αυτά τα στοιχεία μπορεί να μην είναι διαθέσιμα στο μενού OSD του προϊόντος σας. Παρακαλούμε αγνοήστε της εξηγήσεις στοιχείων μενού OSD, εάν αυτά τα στοιχεία δεν υπάρχουν στο μενού OSD σας. Ανατρέξτε στη παράγραφο 4-1, Δομή μενού OSD (παραπάνω), για τα διαθέσιμα στοιχεία του μενού OSD της οθόνης σας. Ανατρέξτε στις επεξηγήσεις των στοιχείων του μενού OSD παρακάτω (με αλφαβητική σειρά), για μια σαφέστερη επεξήγηση κάθε λειτουργίας.

A

Audio Adjust (Ρύθμιση ήχου)

Προσαρμόζει την ένταση, θέτει τον ήχο σε σίγαση ή πραγματοποιεί εναλλαγή ανάμεσα σε εισόδους, αν διαθέτετε περισσότερες από μία πηγές.

Auto Detect (Αυτόματη ανίχνευση)

Εάν η τρέχουσα πηγή εισόδου δεν έχει σήμα, η οθόνη μεταβαίνει αυτόματα στην επόμενη επιλογή εισόδου. Αυτή η λειτουργία είναι απενεργοποιημένη από προεπιλογή σε κάποια μοντέλα.

B

Black Stabilization (Σταθεροποίηση μαύρου)

Η λειτουργία σταθεροποίησης μαύρου της ViewSonic παρέχει αυξημένη ορατότητα και λεπτομέρεια φωτίζοντας τις σκοτεινές σκηνές.

Blue Light Filter (Φίλτρο μπλε φωτός)

Ρυθμίζει το φίλτρο που μπλοκάρει το μπλε φως υψηλής έντασης για ασφαλέστερη εμπειρία για τους χρήστες μας.

Brightness (Φωτεινότητα)

Ρυθμίζει το μαύρο επίπεδο του φόντου της εικόνας στην οθόνη.

C

Color Adjust (Ρύθμιση χρώματος)
Προσφέρει αρκετές λειτουργίες ρύθμισης χρώματος για την κάλυψη των αναγκών των χρηστών μας.

Color range (Χρωματικό εύρος)
Ρυθμίζει το εύρος χρώματος, επιτρέποντας στους χρήστες να προσαρμόζουν το εύρος σε ρυθμίσεις χρώματος RGB και YUV.

Color space (Χώρος χρωμάτων)
Επιτρέπει στους χρήστες να επιλέγουν τον χρωματικό χώρο που επιθυμούν να χρησιμοποιήσουν για την έξοδο οθόνης (RGB, YUV).

C

Color Temperature (Θερμοκρασία χρώματος)

Επιτρέπει στους χρήστες να επιλέγουν συγκεκριμένες ρυθμίσεις θερμοκρασίας χρώματος για να προσαρμόζουν περαιτέρω την εμπειρία θέασής τους.

	Επεξήγηση
sRGB	Τυπικός χρωματικός χώρος που χρησιμοποιείται για το σύστημα των Windows, ψηφιακές φωτογραφικές μηχανές και το διαδίκτυο.
Native (Εγγενής)	Αυτή η ρύθμιση είναι η προεπιλεγμένη θερμοκρασία χρώματος. Συνιστάται για γενική γραφιστική και κανονική χρήση.

Contrast (Αντίθεση)

Ρυθμίζει τη διαφορά ανάμεσα στο φόντο της εικόνας (μαύρο επίπεδο) και στο προσκήνιο (λευκό επίπεδο).

Εθιμο

Παρέχοντας ακόμη περισσότερη υποστήριξη, είναι διαθέσιμες τρεις προσαρμόσιμες ρυθμίσεις "Προσαρμοσμένης" για να βοηθήσουν να ταιριάξουν τις προτιμήσεις και να προσαρμοστούν σε κάθε είδος παιχνιδιού στην αγορά. Επιλέξτε μία από τις επιλογές "Προσαρμοσμένη" (Custom

1, Custom 2 κ.λπ.) στο μενού και προσαρμόστε τις προχωρημένες επιλογές. Μετά την έξοδο από τη ρύθμιση θα αποθηκευτεί αυτόματα στη συγκεκριμένη ρύθμιση 'Προσαρμοσμένη' ή θα μετονομάσετε τη ρύθμιση σύμφωνα με τις προτιμήσεις σας επιλέγοντας 'Μετονομασία'. Μπορείτε επίσης να αποκτήσετε πρόσβαση στις αποθηκευμένες ρυθμίσεις "GAME MODE" με το Γρήγορο μενού.

G **Game mode (Λειτουργία παιχνιδιού)**

Με την ενσωμάτωση ενός προσανατολισμένου στο παιχνίδι σχεδιασμού OSD, συμπεριλαμβανομένων προ-βαθμονομημένων ρυθμίσεων παιχνιδιού FPS, RTS και MOBA, κάθε τρόπος λειτουργίας είναι λειτουργικά προσαρμοσμένος με δοκιμές στο παιχνίδι και γίνονται προσαρμογές για το καλύτερο μείγμα χρωμάτων και τεχνολογίας. Για να αποκτήσετε πρόσβαση στη λειτουργία παιχνιδιού, ανοίξτε το Main Menu (κύριο μενού), μεταβείτε στην επιλογή "ViewMode" (Κατάσταση προβολής), επιλέξτε "Game" (Παιχνίδι) και αλλάξετε τις ρυθμίσεις "GAMER" (Παίκτης) από εκεί.

GAMMA (Γάμμα)

Επιτρέπει στους χρήστες να ρυθμίζουν χειροκίνητα το επίπεδο φωτεινότητας της κλίμακας του γκρι της οθόνης. Υπάρχουν πέντε επιλογές: 1.8, 2.0, 2.2, 2.4 και 2.6.

I **Information (Πληροφορίες)**

Εμφανίζει τη λειτουργία χρονισμού (είσοδος σήματος βίντεο) που προέρχεται από την κάρτα γραφικών στον υπολογιστή, τον αριθμό μοντέλου οθόνης LCD, τον σειριακό αριθμό και τη διεύθυνση URL της τοποθεσίας Web της ViewSonic®. Ανατρέξτε στις οδηγίες χρήσης της κάρτας γραφικών σας για οδηγίες σχετικά με την αλλαγή της ανάλυσης και της συχνότητας ανανέωσης (κάθετης συχνότητας).

ΣΗΜΕΙΩΣΗ: VESA 1024 x 768 @ 60Hz (παράδειγμα) σημαίνει ότι η ανάλυση είναι 1024 x 768 και η συχνότητα ανανέωσης είναι 60 Hertz.

Input Select (Επιλογή εισόδου)

Εναλλαγή μεταξύ των διαφόρων επιλογών εισόδου που είναι διαθέσιμες για τη συγκεκριμένη οθόνη.

M

Manual Image Adjust (Χειροκίνητη ρύθμιση εικόνας)

Εμφανίζει το μενού Χειροκίνητης Ρύθμισης Εικόνας. Μπορείτε να ρυθμίσετε χειροκίνητα μια ποικιλία ρυθμίσεων ποιότητας εικόνας.

Memory recall (Ανάκληση μνήμης)

Επιστρέφει τις ρυθμίσεις στις εργοστασιακές προεπιλογές αν η οθόνη λειτουργεί στην εργοστασιακή Προεπιλεγμένη Λειτουργία Χρονισμού που αναφέρεται στην ενότητα Τεχνικά Χαρακτηριστικά αυτών των οδηγιών.

- **Εξαίρεση:** Αυτή η επιλογή δεν επηρεάζει τις αλλαγές που γίνονται με τις ρυθμίσεις Language Select (Επιλογής Γλώσσας) ή Power Lock (Κλειδώματος Τροφοδοσίας)

O

Overscan (Υπερσάρωση)

Μπορεί να χρησιμοποιηθεί για τη ρύθμιση της αναλογίας οθόνης του σήματος εισόδου που λαμβάνεται από την οθόνη σας για τη ρύθμιση της εικόνας, ώστε να εμφανίζεται στην οθόνη.

R

Response Time (Χρόνος απόκρισης)

Ρυθμίζει το χρόνο απόκρισης, δημιουργώντας ομαλές εικόνες χωρίς γραμμές, θόλωμα ή είδωλα. Ένας χαμηλός χρόνος απόκρισης είναι ιδανικός για παιχνίδια με πιο έντονα γραφικά και παρέχει εκπληκτική ποιότητα εικόνας όταν παρακολουθείτε αθλητικά ή ταινίες δράσης. Συνιστάται η επιλογή "Ultra Fast" (Εξαιρετικά ταχύ).

Resolution Notice (Ειδοποίηση ανάλυσης)

Η ειδοποίηση ενημερώνει τους χρήστες ότι η τρέχουσα ανάλυση προβολής δεν είναι η σωστή εγγενής ανάλυση. Η παρούσα ειδοποίηση εμφανίζεται στο παράθυρο ρυθμίσεων της οθόνης κατά τη ρύθμιση της ανάλυσης της οθόνης.

S

Setup Menu (Μενού Ρυθμίσεων)

Ρυθμίζει το μενού οθόνης (OSD). Πολλές από αυτές τις ρυθμίσεις μπορούν να ενεργοποιήσουν ειδοποιήσεις οθόνης, ώστε οι χρήστες να μην χρειάζεται να ανοίγουν εκ νέου το μενού.

Sharpness (Ευκρίνεια)

Ρυθμίζει την ευκρίνεια και την ποιότητα εικόνας της οθόνης.

V **ViewMode (Κατάσταση προβολής)**

Το μοναδικό χαρακτηριστικό ViewMode της ViewSonic προσφέρει τις προεπιλογές "Game" (Παιχνίδι), "Movie" (Ταινία), "Web" (Ιστός), "Text" (Κείμενο) και "Mono" (Μονοφωνικό). Αυτές οι προεπιλογές έχουν σχεδιαστεί ειδικά για να προσφέρουν βελτιστοποιημένη εμπειρία θέασης για διαφορετικές εφαρμογές της οθόνης.

4-3. Διαχείριση ρυθμίσεων οθόνης

OSD Timeout (Διάρκεια OSD)

Η λειτουργία χρονικού ορίου OSD, επιτρέπει στους χρήστες να επιλέξουν το διάσημα, για το οποίο θα εμφανίζεται το μενού OSD στην οθόνη μετά από μία δραστηριότητα (αριθμός δευτερολέπτων).

OSD Background (Φόντο OSD)

Η λειτουργία φόντου OSD επιτρέπει στους χρήστες να απενεργοποιούν το φόντο του μενού OSD κατά την επιλογή και την προσαρμογή των ρυθμίσεων OSD.

Power Indicator (Ένδειξη λειτουργίας)

Η ενδεικτική λυχνία λειτουργίας είναι η λυχνία που υποδεικνύει αν η οθόνη είναι ενεργοποιημένη ή απενεργοποιημένη.

Auto Power Off (Αυτόματη απενεργοποίηση)

Η επιλογή της λειτουργίας αυτόματης απενεργοποίησης επιτρέπει στην οθόνη να απενεργοποιείται μετά από ένα ορισμένο χρονικό διάστημα.

Sleep (Λειτουργία ύπνου)

Αυτή η ρύθμιση επιτρέπει στους χρήστες να ρυθμίζουν το χρόνο αδράνειας πριν η οθόνη μεταβεί σε κατάσταση μειωμένης ισχύος. Η οθόνη θα βρίσκεται σε κατάσταση αναστολής λειτουργίας κατά τη διάρκεια αυτής της περιόδου.

ECO Mode (Λειτουργία ECO)

Επιτρέπει στους χρήστες να επιλέγουν μεταξύ διαφόρων λειτουργιών με βάση την κατανάλωση ενέργειας.

DDC/CI (Display Data Channel Command Interface)

Η ενεργοποίηση αυτής της ρύθμισης επιτρέπει τον έλεγχο της οθόνης μέσω της κάρτας γραφικών.

5. Τεχνικά χαρακτηριστικά

Οθόνη	Μέγεθος οθόνης	Μετρικό: 68,6 εκ Βρετανικό: 27” (27” που μπορεί να προβληθεί)
	Φίλτρο Χρώματος	Κάθετη λωρίδα RGB
	Γυάλινη Επιφάνεια	Αντιθαμπωτική
Σήμα Εισόδου	Συγχρονισμός βίντεο	RGB Analog (75 ohms, 0.7/1.0 Vp-p) Separate HDMI (TMDS digital, 100 ohms) f_h: 15~83KHz, f_v: 50~75Hz
Συμβατότητα	ΥΠΟΛΟΓΙΣΤΗΣ	Έως 1920 x 1080 Non-interlaced
Ανάλυση[2]	Συνιστώμενη	1920 x 1080@ 60Hz
	Υποστηρίζεται	1920 x 1080 @ 60.75 Hz 1680 x 1050 @ 60 Hz 1440 x 900 @ 60 Hz 1280 x 1024 @ 60 Hz 1024 x 768 @ 60 Hz 800 x 600 @ 56, 60 Hz 640 x 480 @ 60, 72 Hz 720 x 400 @ 70 Hz
Τροφοδοσία	Τάση	100-240 VAC, 50/60 Hz (αυτόματη αλλαγή)
Περιοχή προβολής	Πλήρης Σάρωση	597,888 mm (Ορ) x 336,312 mm (Καθ)
Συνθήκες λειτουργίας	Θερμοκρασία Υγρασία Υψόμετρο	0 °C έως +40 °C (+32 °F έως +104 °F) 20% με 90% (χωρίς υδρατμούς) Έως 5000m

Συνθήκες αποθήκευσης	Θερμοκρασία Υγρασία Υψόμετρο	-20 °C έως +60 °C (-4 °F έως +140 °F) 5% με 90% (χωρίς υδρατμούς) Έως 12000m
Διαστάσεις	Φυσικές	613,8 mm (Πλ.) x 443,3 mm (Ύψ) x 184 mm (Β)
Βάρος	Φυσικό	8,83 lb (4,01 kg)
Εξοικονόμηση Ενέργειας λειτουργίες	Αναμμένη	25W
	Σβηστή	<0,3W

[1] Μην ρυθμίζετε την κάρτα γραφικών στον υπολογιστή σας ώστε να υπερβαίνει αυτή τη λειτουργία χρονισμού, κάτι τέτοιο ίσως οδηγήσει σε μόνιμη βλάβη στην οθόνη LCD.

[2] Παρακαλώ χρησιμοποιείστε το μετασχηματιστή ηλεκτρικού ρεύματος της ViewSonic® ή άλλο μετασχηματιστή, εγκεκριμένο από αρμόδιο Οργανισμό.

6. Αντιμετώπιση Προβλημάτων

Δεν υπάρχει ρεύμα

- Βεβαιωθείτε πως το πλήκτρο (ή ο διακόπτης) τροφοδοσίας είναι στη θέση ON.
- Βεβαιωθείτε ότι το καλώδιο εναλλασσόμενου ρεύματος έχει συνδεθεί σωστά στην οθόνη.
- Συνδέστε μια άλλη ηλεκτρική συσκευή (όπως ένα ραδιόφωνο) στην πρίζα για να επιβεβαιώσετε πως παρέχει τη σωστή τάση.

Ανάβει αλλά δεν υπάρχει εικόνα

- Βεβαιωθείτε ότι το καλώδιο βίντεο που παρέχεται μαζί με την οθόνη έχει συνδεθεί σωστά στη θύρα εξόδου βίντεο στο πίσω μέρος του υπολογιστή. Εάν το άλλο άκρο του καλωδίου βίντεο δεν είναι μόνιμα συνδεδεμένο στην οθόνη, συνδέστε το σωστά στην οθόνη.
- Ρυθμίστε τη φωτεινότητα και την αντίθεση.
- Αν χρησιμοποιείτε υπολογιστή Macintosh πιο παλιό από G3, θα χρειαστείτε έναν προσαρμογέα για Macintosh.

Λάθος ή μη κανονικά χρώματα

- Αν λείπουν χρώματα (κόκκινα, πράσινο ή μπλε), ελέγξτε το καλώδιο βίντεο για να βεβαιωθείτε πως είναι συνδεδεμένο με ασφάλεια. Οι χαλαρές ή σπασμένες ακίδες στο φις του καλωδίου μπορεί να έχουν ως αποτέλεσμα μία αντικανονική σύνδεση.
- Συνδέστε την οθόνη σε άλλο υπολογιστή.
- Αν έχετε παλαιότερη κάρτα γραφικών, επικοινωνήστε με τη ViewSonic® για ένα προσαρμογέα που δεν είναι DDC.

Δε λειτουργούν τα πλήκτρα ελέγχου

- Πατάτε μόνο ένα κουμπί τη φορά.

7. Καθαρισμός και συντήρηση

Καθαρισμός της οθόνης

- ΒΕΒΑΙΩΘΕΙΤΕ ΟΤΙ Η ΟΘΟΝΗ ΕΙΝΑΙ ΑΠΕΝΕΡΓΟΠΟΙΗΜΕΝΗ.
- ΜΗΝ ΨΕΚΆΖΕΤΕ Ή ΧΎΝΕΤΕ ΠΟΤΈ ΚΆΠΟΙΟ ΥΓΡΌ ΑΠΕΥΘΕΊΑΣ ΠΆΝΩ ΣΤΗΝ ΟΘΌΝΗ Ή ΣΤΟ ΠΕΡΊΒΛΗΜΑ.

Για να καθαρίσετε την οθόνη:

1. Σκουπίστε την οθόνη με ένα καθαρό, μαλακό πανί που δεν αφήνει χνούδια. Αυτό θα αφαιρέσει τη σκόνη και τα υπόλοιπα σωματίδια.
2. Αν εξακολουθεί να μην είναι καθαρή, χρησιμοποιήστε μια μικρή ποσότητα καθαριστικού τζαμιών που δεν περιέχει αμμωνία και αλκοόλη σε ένα καθαρό, απαλό πανί που δεν αφήνει χνούδια και σκουπίστε την οθόνη.

Για να καθαρίσετε το περίβλημα:

1. Χρησιμοποιήστε ένα μαλακό, στεγνό πανί.
2. Αν εξακολουθεί να μην είναι καθαρή, χρησιμοποιήστε μια μικρή ποσότητα απαλού μη στιλβωτικού απορρυπαντικού που δεν περιέχει αμμωνία και αλκοόλη σε ένα καθαρό, απαλό πανί που δεν αφήνει χνούδια και σκουπίστε την επιφάνεια.

Δήλωση αποποίησης

- Η ViewSonic® δεν συνιστά τη χρήση καθαριστικών αμμωνίας ή με βάση την αλκοόλη στην οθόνη ή το περίβλημά της. Ορισμένα χημικά καθαριστικά έχει αναφερθεί ότι προκαλούν φθορά στην οθόνη ή/και το περίβλημά της.
- Η ViewSonic δεν είναι υπεύθυνη για ζημιές που προκύπτουν από τη χρήση καθαριστικών με αμμωνία ή με βάση την αλκοόλη.

Προσοχή:

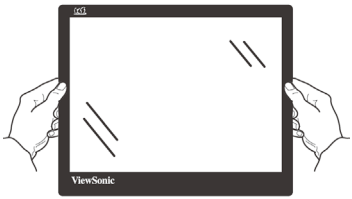

Αγγίζετε την οθόνη μόνο στις άκρες.

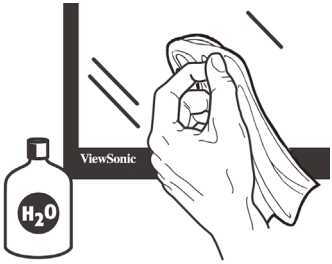

Καθαρίστε μόνο με νωπό, μαλακό, βαμβακερό πανί.

8. Πληροφορίες Συμμόρφωσης

ΣΗΜΕΙΩΣΗ: Σε αυτή την ενότητα θίγονται όλες οι συνδεδεμένες απαιτήσεις και δηλώσεις σχετικά με τους κανονισμούς. Οι επιβεβαιωμένες αντίστοιχες εφαρμογές θα αναφέρονται στις πινακίδες και τις σχετικές ενδείξεις επάνω στη μονάδα.

8-1. Συμμόρφωση CE για τις Ευρωπαϊκές Χώρες

CE Αυτή η συσκευή συμμορφώνεται με την Οδηγία ΗΜΣ της ΕΚ 2014/30/EU και με την Οδηγία Χαμηλής Τάσης 2014/35/EU.

Οι παρακάτω πληροφορίες είναι μόνο για τα κράτη-μέλη της ΕΕ

Το σημάδι που φαίνεται στα δεξιά είναι σύμφωνο με την Οδηγία Απόρριψης Ηλεκτρικού και Ηλεκτρονικού Εξοπλισμού 2012/19/EU (WEEE). Το σημάδι δηλώνει την υποχρέωση να ΜΗΝ απορριφθεί ο εξοπλισμός μαζί με τα γενικά δημοτικά απορρίμματα, αλλά να γίνει χρήση των συστημάτων επιστροφής και συλλογής σύμφωνα με τους τοπικούς νόμους.

8-2. Δήλωση Συμμόρφωσης με RoHS2

Αυτό το προϊόν έχει σχεδιαστεί και κατασκευαστεί σύμφωνα με την Οδηγία 2011/65/EU της Ευρωπαϊκής Βουλής και του Συμβουλίου σχετικά με τον περιορισμό στη χρήση ορισμένων επικίνδυνων ουσιών σε ηλεκτρικό και ηλεκτρονικό εξοπλισμό (Οδηγία RoHS2) και θεωρείται πως συμμορφώνεται με τις μέγιστες τιμές συγκέντρωσης που έχουν δημοσιευτεί από την Ευρωπαϊκή Τεχνική Επιτροπή Προσαρμογής (TAC) όπως φαίνεται παρακάτω:

Ουσία	**Προτεινόμενη μέγιστη συγκέντρωση**	**Πραγματική συγκέντρωση**
Μόλυβδος (Pb)	0,1%	< 0,1%
Υδράργυρος (Hg)	0,1%	< 0,1%
Κάδμιο (Cd)	0,01%	< 0,01%
Εξασθενές Χρώμιο (Cr^{6+})	0,1%	< 0,1%
Πολυβρομιωμένα διφαινύλια (PBB)	0,1%	< 0,1%
Εθέρες πολυβρομιωμένων διφαινυλίων (PBDE)	0,1%	< 0,1%

Ορισμένα συστατικά των προϊόντων όπως αναφέρεται παραπάνω εξαιρούνται από το Παράρτημα III της Οδηγίας RoHS2 όπως αναφέρεται παρακάτω:

Παραδείγματα των εξαιρούμενων συστατικών είναι:

1. Υδράργυρος σε ψυχρής καθόδου λαμπτήρες φθορισμού και λαμπτήρες φθορισμού εξωτερικού ηλεκτροδίου (CCFL και EEFL) για ειδικούς σκοπούς, που δεν υπερβαίνει (ανά λαμπτήρα):

   (1) Μικρού μήκους (≦500 mm): κατ ‘ανώτατο όριο 3,5 mg ανά λαμπτήρα.

   (2) Μετρίου μήκους (＞ 500 mm και ≦ 1.500 mm): κατ’ανώτατο όριο 5 mg ανά λαμπτήρα.

   (3) Μεγάλου μήκους (＞ 1.500 mm): κατ ‘ανώτατο όριο 13 mg ανά λαμπτήρα.
2. Μόλυβδος σε γυαλί καθοδικών σωλήνων.
3. Μόλυβδος σε γυαλί σωλήνων φθορισμού που δεν υπερβαίνει το 0,2% κατά βάρος.
4. Μόλυβδος ως συστατικό κραμάτων αλουμινίου με περιεκτικότητα σε μόλυβδο έως 0,4% κατά βάρος.
5. Κράμα χαλκού με περιεκτικότητα σε μόλυβδο έως 4% κατά βάρος.
6. Μόλυβδος για κολλήσεις τύπου υψηλού σημείου τήξεως (δηλαδή κράματα μολύβδου που περιέχουν τουλάχιστον 85% κατά βάρος ή περισσότερο μόλυβδο).
7. Ηλεκτρικά και ηλεκτρονικά κατασκευαστικά στοιχεία που περιέχουν μόλυβδο σε γυαλί ή κεραμικό, εκτός από διηλεκτρικό κεραμικό πυκνωτών, π.χ. πιεζοηλεκτρικές συσκευές, ή σε υάλινη ή κεραμική μήτρα.

8-3. Απόρριψης προϊόντος στο τέλος της ζωής του προϊόντος

Η ViewSonic σέβεται το περιβάλλον και δεσμεύεται να εργάζεται και να ζει οικολογικά.

Σας ευχαριστούμε που είστε μέρος της Ευφυέστερης, πιο πράσινης Πληροφορικής. Επισκεφτείτε τον ιστότοπο της ViewSonic για να μάθετε περισσότερα.

ΗΠΑ τον Καναδά:

http://www.viewsonic.com/company/green/recycle-program/

Ευρώπη:

http://www.viewsoniceurope.com/eu/support/call-desk/

Ταϊβάν:

http://recycle.epa.gov.tw/

9. Πληροφορίες Πνευματικών Δικαιωμάτων

Πνευματικά Δικαιώματα © ViewSonic Corporation, 2020. Με επιφύλαξη κάθε νόμιμου δικαιώματος.

Οι ονομασίες Macintosh και Power Macintosh αποτελούν κατοχυρωμένα εμπορικά σήματα της Apple Inc.

Οι ονομασίες Microsoft, Windows, και το λογότυπο Windows αποτελούν κατοχυρωμένα εμπορικά σήματα της Microsoft Corporation στις Ηνωμένες Πολιτείες και σε άλλες χώρες.

Η επωνυμία ViewSonic και το λογότυπο με τα τρία πουλιά αποτελούν κατοχυρωμένα εμπορικά σήματα της ViewSonic Corporation.

Η ονομασία VESA αποτελεί κατοχυρωμένο εμπορικό σήμα της Video Electronics Standards Association. Οι ονομασίες DPMS, DisplayPort και DDC αποτελούν κατοχυρωμένα εμπορικά σήματα της VESA.

Η ονομασία ENERGY STAR® αποτελεί κατοχυρωμένο εμπορικό σήμα του Οργανισμού Προστασίας του Περιβάλλοντος των ΗΠΑ (EPA). Ως μέλος της ENERGY STAR®, η ViewSonic Corporation έχει αποφασίσει πως αυτό το προϊόν καλύπτει τις οδηγίες της ENERGY STAR® για ενεργειακή αποδοτικότητα.

Δήλωση αποποίησης: Η ViewSonic Corporation δε θα φέρει ευθύνη για τεχνικά ή εκδοτικά σφάλματα ή παραλείψεις στην παρούσα, ούτε για τυχαίες ή παρεπόμενες ζημιές που προκύπτουν από την παροχή αυτής της συσκευής, ή από την απόδοση ή χρήση αυτού του προϊόντος.

Προς όφελος της συνεχιζόμενης βελτίωσης του προϊόντος, η ViewSonic Corporation επιφυλάσσεται του δικαιώματος να αλλάξει τις προδιαγραφές του προϊόντος χωρίς ειδοποίηση. Οι πληροφορίες σε αυτό το έγγραφο μπορεί να αλλάξουν δίχως προειδοποίηση.

Δεν επιτρέπεται η αντιγραφή, αναπαραγωγή ή μετάδοση οποιουδήποτε μέρους αυτού του εγγράφου υπό οποιαδήποτε μορφή, για οποιοδήποτε σκοπό χωρίς την προηγούμενη έγγραφη άδεια της ViewSonic Corporation.

VX2776-sh_VX2776-smh_UG_GRK_1a_20200131

Υποστήριξη Πελατών

Για τεχνική υποστήριξη ή για επισκευές προϊόντων, ανατρέξτε στον παρακάτω πίνακα ή επικοινωνήστε με τον μεταπωλητή σας.

Σημείωση: Θα χρειαστείτε τον αριθμό σειράς του προϊόντος.

Country/ Region	Website	Country/ Region	Website
Asia Pacific & Africa			
Australia	www.viewsonic.com/au/	Bangladesh	www.viewsonic.com/bd/
中国 (China)	www.viewsonic.com.cn	香港 (繁體中文)	www.viewsonic.com/hk/
Hong Kong (English)	www.viewsonic.com/hk-en/	India	www.viewsonic.com/in/
Indonesia	www.viewsonic.com/id/	Israel	www.viewsonic.com/il/
日本 (Japan)	www.viewsonic.com/jp/	Korea	www.viewsonic.com/kr/
Malaysia	www.viewsonic.com/my/	Middle East	www.viewsonic.com/me/
Myanmar	www.viewsonic.com/mm/	Nepal	www.viewsonic.com/np/
New Zealand	www.viewsonic.com/nz/	Pakistan	www.viewsonic.com/pk/
Philippines	www.viewsonic.com/ph/	Singapore	www.viewsonic.com/sg/
臺灣 (Taiwan)	www.viewsonic.com/tw/	ประเทศไทย	www.viewsonic.com/th/
Việt Nam	www.viewsonic.com/vn/	South Africa & Mauritius	www.viewsonic.com/za/
Americas			
United States	www.viewsonic.com/us	Canada	www.viewsonic.com/us
Latin America	www.viewsonic.com/la		

Country/ Region	Website	Country/ Region	Website
Europe			
Europe	www.viewsonic.com/eu/	France	www.viewsonic.com/fr/
Deutschland	www.viewsonic.com/de/	Қазақстан	www.viewsonic.com/kz/
Россия	www.viewsonic.com/ru/	España	www.viewsonic.com/es/
Türkiye	www.viewsonic.com/tr/	Україна	www.viewsonic.com/ua/
United Kingdom	www.viewsonic.com/uk/		

Περιορισμοί Εγγύησης

Οθονη ViewSonic®

Τι καλύπτει η εγγύηση:
Η ViewSonic εγγυάται πως τα προϊόντα της δεν είναι ελαττωματικά στα υλικά και στην κατασκευή, υπό φυσιολογική χρήση, κατά τη διάρκεια της περιόδου της εγγύησης. Αν ένα προϊόν αποδειχτεί ελαττωματικό σε υλικά ή κατασκευή κατά τη διάρκεια της περιόδου εγγύησης, η ViewSonic με δική της επιλογή, είτε θα επισκευάσει είτε θα αντικαταστήσει το προϊόν με ένα αντίστοιχο. Το προϊόν αντικατάστασης ή τα ανταλλακτικά μπορεί να περιλαμβάνουν επανακατασκευασμένα ή επισκευασμένα μέρη ή συστατικά.

Χρόνος διάρκειας της εγγύησης:
Οι οθόνες ViewSonic διαθέτουν εγγύηση για 1 έως 3 έτη, ανάλογα με τη χώρα αγοράς, για όλα τα εξαρτήματα, συμπεριλαμβανομένης της πηγής φωτός και για κάθε εργασία από την ημερομηνία αγοράς πρώτου καταναλωτή.

Ποιόν προστατεύει η εγγύηση:
Αυτή η εγγύηση ισχύει μόνο για τον πρώτο καταναλωτή αγοραστή.

Τι δεν καλύπτει η εγγύηση:

1. Οποιοδήποτε προϊόν του οποίου ο αριθμός σειράς έχει παραμορφωθεί, τροποποιηθεί ή αφαιρεθεί.
2. Ζημιά, χειροτέρευση ή δυσλειτουργία που προκύπτει από:
   α. Ατύχημα, κακή χρήση, αμέλεια, φωτιά, νερό, κεραυνό, ή άλλα φυσικά φαινόμενα, μη εξουσιοδοτημένη τροποποίηση του προϊόντος, ή αδυναμία να ακολουθηθούν οι οδηγίες που συνοδεύουν το προϊόν.
   β. Οποιαδήποτε ζημιά στο προϊόν εξαιτίας μεταφοράς.
   γ. Αφαίρεση ή εγκατάσταση του προϊόντος.
   δ. Αίτια εξωτερικά στο προϊόν, όπως διακυμάνσεις στην παροχή ρεύματος ή διακοπή του ρεύματος.
   ε. Χρήση αναλώσιμων ή ανταλλακτικών που δεν καλύπτουν τις τεχνικές προδιαγραφές της ViewSonic.
   ζ. Φυσιολογική φθορά.
   η. Οποιοδήποτε άλλο αίτιο το οποίο δε σχετίζεται με ελάττωμα του προϊόντος.
3. Οποιοδήποτε προϊόν το οποίο παρουσιάζει μια κατάσταση που είναι γνωστή ως “κάψιμο εικόνας” η οποία προκύπτει όταν προβάλλεται μια στατική εικόνα στο προϊόν για παρατεταμένη χρονική περίοδο.
4. Χρεώσεις υπηρεσιών αφαίρεσης, εγκατάστασης, μονόδρομης μεταφοράς, ασφάλισης και ρύθμισης.

Πώς να ζητήσετε επισκευή:

1. Για πληροφορίες σχετικά με τις επισκευές εντός της εγγύησης, επικοινωνήστε με τη Υποστήριξη Πελατών της ViewSonic (Παρακαλούμε ανατρέξτε στη σελίδα Υποστήριξης Πελατών). Θα χρειαστεί να έχετε τον αριθμό σειράς του προϊόντος σας.
2. Για να λάβετε υπηρεσίες εγγύησης, θα πρέπει να δώσετε (α) την πρωτότυπη απόδειξη με ημερομηνία αγοράς, (β) το όνομά σας, (γ) τη διεύθυνσή σας, (δ) μια περιγραφή του προβλήματος και (ε) τον αριθμό σειράς του προϊόντος.
3. Παραδώστε ή αποστείλετε το προϊόν προπληρωμένο με την αρχική του συσκευασία σε ένα εξουσιοδοτημένο κέντρο επισκευών της ViewSonic ή στη ViewSonic.
4. Για επιπλέον πληροφορίες ή για το όνομα του κοντινότερου κέντρου επισκευών της ViewSonic επικοινωνήστε με τη View-Sonic.

Περιορισμός έμμεσων εγγυήσεων:

Δεν υπάρχουν εγγυήσεις, άμεσες ή έμμεσες, οι οποίες να εκτείνονται πέραν από την περιγραφή που περιέχεται στην παρούσα περιλαμβανομένης της έμμεσης εγγύησης εμπορευσιμότητας και καταλληλότητας για ένα συγκεκριμένο σκοπό.

Εξαίρεση ζημιών:
Η ευθύνη της ViewSonic περιορίζεται στο κόστος επισκευής ή αντικατάστασης του προϊόντος. Η ViewSonic δε θα είναι υπεύθυνη για:

1. Ζημιές σε άλλη ιδιοκτησία που προκλήθηκαν από ελαττώματα στο προϊόν, ζημιές σχετικά με την ενόχληση, την απώλεια χρήσης του προϊόντος, την απώλεια χρόνου, την απώλεια κερδών, την απώλεια επαγγελματικής ευκαιρίας, την απώλεια καλής θέλησης, την παρεμβολή με επαγγελματικές σχέσεις, ή άλλη εμπορική απώλεια, ακόμα και αν έχει ενημερωθεί για την πιθανότητα αυτών των ζημιών.
2. Άλλες ζημιές, είτε τυχαίες, παρεπόμενες, ή άλλες.
3. Οποιαδήποτε αξίωση από τρίτους στον πελάτη.
4. Επισκευή ή απόπειρα επισκευή από κάποιον που δεν έχει εξουσιοδότηση από τη ViewSonic.

Ισχύς νόμου πολιτείας:
Αυτή η εγγύηση σας παρέχει συγκεκριμένα νόμιμα δικαιώματα, και ενδέχεται να έχετε και άλλα, τα οποία να ποικίλουν ανάλογα με τη πολιτεία. Μερικές πολιτείες δεν επιτρέπουν περιορισμούς σε έμμεσες εγγυήσεις και/ή δεν επιτρέπουν την εξαίρεση της ευθύνης για περιστασιακές ή παρεπόμενες ζημιές, οπότε οι παραπάνω περιορισμοί ή και οι εξαιρέσεις μπορεί να μην ισχύουν για εσάς.

Πωλήσεις εκτός των ΗΠΑ και του Καναδά:
Για πληροφορίες εγγύησης και επισκευών για προϊόντα της ViewSonic που πωλούνται εκτός των ΗΠΑ και του Καναδά, επικοινωνήστε με τη ViewSonic ή με το τοπικό κατάστημα ViewSonic.
Η περίοδος της εγγύησης για αυτό το προϊόν στην Κίνα (εξαιρούνται το Χονγκ Κονγκ, το Μακάο και η Ταϊβάν) υπόκειται σε όρους και τις προϋποθέσεις της Κάρτας Εγγύησης Συντήρησης.
“Για χρήστες στην Ευρώπη και τη Ρωσία, οι πλήρεις λεπτομέρειες της εγγύησης υπάρχουν στη διεύθυνση www.viewsoniceurope.com στην ενότητα Πληροφορίες υποστήριξης/εγγύησης.”

ViewSonic®