ViewSonic®

VX2776-4K-mhd

الشاشة

دليل المستخدم

رقم الموديل: VS17584
P/N: VX2776-4K-MHD

شكرًا لك على اختيار ViewSonic

تُعد شركة ViewSonic® شركة رائدة عالميًّا في مجال الحلول البصرية؛ لذا تسعى دائمًا لتحقيق ما يفوق التوقعات العالمية من خلال التطور التكنولوجي والابتكار والبساطة، فنحن نعتقد أن منتجاتنا لديها القدرة على إحداث تأثير إيجابي في العالم، كما أننا على ثقة من أن منتج ViewSonic® الذي اخترته سيقدِّم لك الخدمة الممتازة.

مرة أخرى شكرًا لاختياركم ViewSonic®!

ViewSonic®

المحتويات

١- بدء التشغيل..... ١

٢- بدء التشغيل..... ٤

٢-١.محتويات العبوة..... ٥

٢-٢.العبوة الخارجية للشاشة..... ٦

٢-٣.تثبيت المكونات..... ٧

٢-٤.التثبيت السريع..... ٩

٢-٥.التشغيل..... ١٠

٢-٦.تثبيت برنامج التشغيل (إعداد Windows 10)..... ١١

٣- ضبط صورة الشاشة..... ١٢

٣-١.إعداد Timing Mode (وضع التوقيت)..... ١٢

٣-٢.استخدام لوحة التحكم..... ١٣

٤- مقدمة عن قائمة المعلومات المعروضة على الشاشة (OSD)..... ١٥

٤-١.شجرة قائمة المعلومات المعروضة على الشاشة..... ١٥

٤-٢.تفسير قائمة المعلومات المعروض على الشاشة..... ٢١

٤-٣.إدارة إعدادات الشاشة..... ٢٦

٥- المواصفات..... ٢٧

٦- استكشاف الأخطاء وإصلاحها..... ٢٩

٧- التنظيف والصيانة..... ٣٠

٨- معلومات توافق المنتج..... ٣٢

٨-١.بيان التوافق مع لجنة الاتصالات الفيدرالية (FCC) ٣٢

٨-٢.بيان التوافق مع الصناعة الكندية..... ٣٣

٨-٣.توافق المجموعة الأوروبية مع البلدان الأوروبية ٣٣

٨-٤.بيان التوافق مع توجيه RoHS٢..... ٣٤

٨-٥.التخلص من المنتج في نهاية دورة حياته ٣٦

٩- معلومات إضافية حول حقوق النشر والإصدار..... ٣٧

دعم العملاء..... ٣٨

ضمان محدود..... ٤٠

١- بدء التشغيل

1. اقرأ هذه التعليمات جيدًا قبل استخدام الجهاز.
2. احتفظ بهذه التعليمات في مكان آمن.
3. انتبه إلى كل التحذيرات واتبع كل التعليمات.
4. اجلس على بُعد 18 بوصة/45 سم على الأقل من الشاشة.
5. احرص دائمًا على التعامل مع الشاشة بعناية عند تحريكها.
6. لا تنزع الغطاء الخلفي أبدًا. تحتوي هذه الشاشة على أجزاء عالية الفولتية. قد تتعرض لأضرار شديدة إذا لمستها.
7. لا تستخدم هذا الجهاز بالقرب من المياه. تحذير: لتقليل خطر حدوث حريق أو التعرض لصدمة كهربائية، لا تعرض هذا الجهاز للمطر أو الرطوبة.
8. تجنب تعريض الشاشة لأشعة الشمس المباشرة أو أي مصدر حرارة آخر. وجّه الشاشة بعيدًا عن أشعة الشمس المباشرة لتقليل الوهج.
9. نظِّف باستخدام قطعة قماش ناعمة وجافة. إذا كانت هناك حاجة إلى مزيد من التنظيف، فراجع قسم "تنظيف الشاشة" في هذا الدليل لمزيد من التعليمات.
10. تجنب لمس الشاشة. فمن الصعب إزالة زيوت البشرة.
11. لا تحك لوحة الشاشة ولا تضغط عليها، فقد يؤدي ذلك إلى إلحاق ضرر دائم بالشاشة.
12. لا تسد أيًا من فتحات التهوية الموجودة بالجهاز، وقم بتركيبه وفقًا لتعليمات الجهة المصنعة.
13. لا تقم بتركيب الجهاز بالقرب من أي مصدر حراري كأجهزة الإشعاع الحراري، والدفايات، والمواقد، أو أي جهاز آخر ينتج عنه حرارة (بما في ذلك المضخمات).
14. ضع الشاشة في مكان جيد التهوية. لا تضع على الشاشة أي شيء من شأنه منع تبديد الحرارة.
15. لا تضع أشياء ثقيلة على الشاشة أو كبل الفيديو أو سلك الطاقة.
16. في حالة انبعاث دخان أو ضوضاء غير عادية أو رائحة غريبة، أوقف تشغيل الشاشة فورًا واتصل بالموزع أو ViewSonic. من الخطورة الاستمرار في استخدام الشاشة.
17. لا تهمل تعليمات الأمان الخاصة بمقبس التيار الكهربائي ذي القطبية أو ذي المآخذ الأرضية، حيث يحتوي مقبس التيار الكهربائي القطبي على شفرتين إحداهما أعرض من الأخرى. أما المقبس الأرضي، فيحتوي على سنين وسن ثالث لمأخذ الأرضي. والغرض من الحافة العريضة أو السن الثالث هو المحافظة على سلامتك. فإذا لم يتلاءم مقبس الجهاز مع مأخذ التيار الكهربائي الموجود لديك، فاستشر أحد فنيي الكهرباء لاستبدال مأخذ التيار الكهربائي.

18. ضع سلك الكهرباء في مكان بعيد عن وطأة أقدام المارة أو الضغط عليه ولاسيما الأجزاء القريبة من المقبس. تأكد من وجود مأخذ التيار الكهربائي على مقربة من الجهاز حتى يسهل الوصول إليه.

19. لا تستخدم سوى المرفقات والملحقات الموصى بها من قِبل الجهة المصنعة.

20. استخدم الجهاز مع العربة المتحركة، الحامل، الحامل الثلاثي، حامل التثبيت بالحائط، أو المنضدة المحددة من قِبل الجهة المصنعة، أو التي تباع مع الجهاز. وتوخ الحيطة والحذر عند تحريك عربة الجهاز المتحركة تلاشيًا للتعرض لأي ضرر قد ينتج عن سقوط المنتج.

21. افصل الجهاز إذا كان لن يتم تشغيله لفترات طويلة من الوقت.

22. ارجع إلى فني متخصص في كافة أعمال الخدمة والصيانة، مع مراعاة ضرورة إرسال المنتج لمركز الصيانة في حالة حدوث أي تلف، كتلف سلك أو قابس التيار الكهربائي، انسكاب مادة سائلة على المنتج، دخول أي جسم غريب بالجهاز، تعرض الجهاز لمياه الأمطار والرطوبة، أو عمل الجهاز بشكل غير طبيعي أو سقوطه.

٢- بدء التشغيل

يرجى الاحتفاظ بعبوة التغليف الأصلية واستمارة التسجيل والإيصال، وذلك في حال ظهور مشاكل تستلزم إعادة المنتج الذي اشتريته لأي سبب من الأسباب. حيث يسهل الاحتفاظ بهذه العناصر عملية التحقق من المنتج أو إصلاحه أو إعادته.

فإن كان لديك أية مشكلات مع المنتج أو موضوعات لم يتم تناولها في دليل المستخدم، يرجى الاتصال بخدمة العملاء للحصول على المساعدة.

هام! يرجى الاحتفاظ بالعبوة الأصلية وجميع مواد التعبئة لاستخدامها عند الحاجة إلى شحن الشاشة إلى مكان آخر مستقبلاً.

ملاحظة: تشير كلمة "Windows" في دليل المستخدم إلى نظام التشغيل Microsoft Windows.

٢-١. محتويات العبوة

تشمل محتويات عبوة الشاشة:

- الشاشة
- سلك التيار الكهربائي
- كبل فيديو
- دليل الاستخدام السريع

ملاحظة:

١ قد تختلف كابلات الفيديو الموجودة في عبوة المنتج حسب البلد التي اشتريت المنتج بها، لذا يرجى الاتصال بالموزع المحلي للحصول على مزيد من المعلومات.

٢-٢. العبوة الخارجية للشاشة

أ- الجزء الأمامي

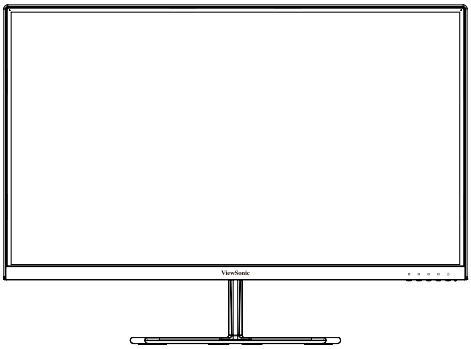

ب- الجانب الأيسر والأيمن

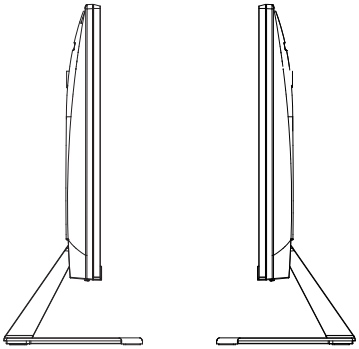

ج- الجزء الخلفي

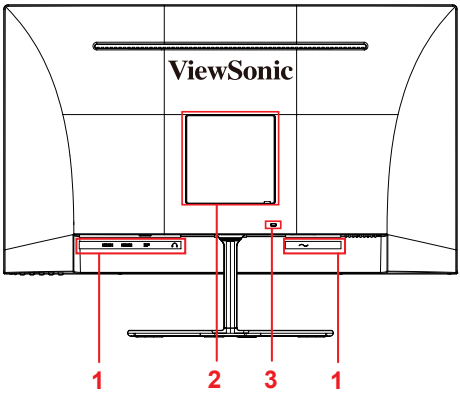

١- لوحة التحكم (موضحة في ٣-١)

٢- منفذ الدخل والخرج، وينبغي أن تتضمن هذه المنطقة كل خيارات توصيل الدخل والخرج، فضلاً عن موصل دخل الطاقة (موضح في ٢-٤).

٣- منفذ تأمين Kensington (موضح في ٢-٣ القسم "ب")

٢-٣. تثبيت المكونات

أ- تركيب القاعدة

١

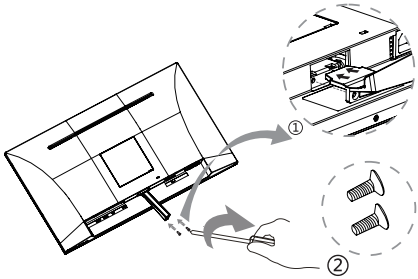

٢

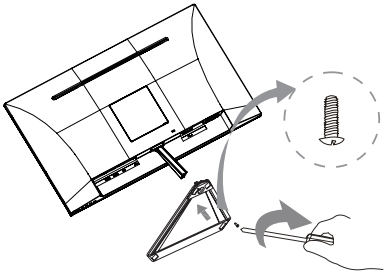

٣

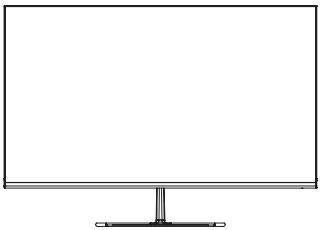

ب- فك القاعدة

١

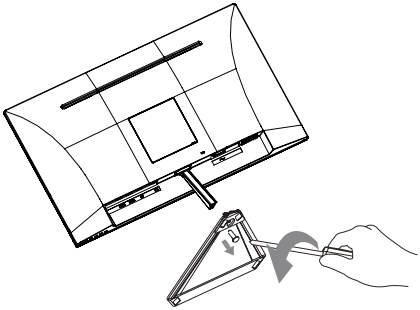

٢

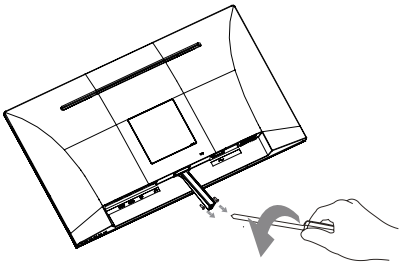

٣

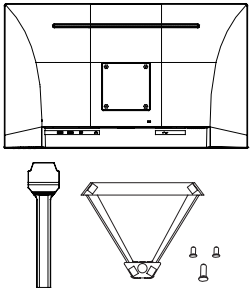

ج- استخدام قفل Kensington

يوجد موصل تأمين Kensington في الجانب الخلفي من الشاشة. لمزيد من المعلومات حول طرق التركيب والاستخدام، يرجى زيارة موقع Kensington على الويب: http://www. kensington.com.

فيما يلي مثال حول إعداد قفل Kensington على المنضدة للرجوع إليه فقط.

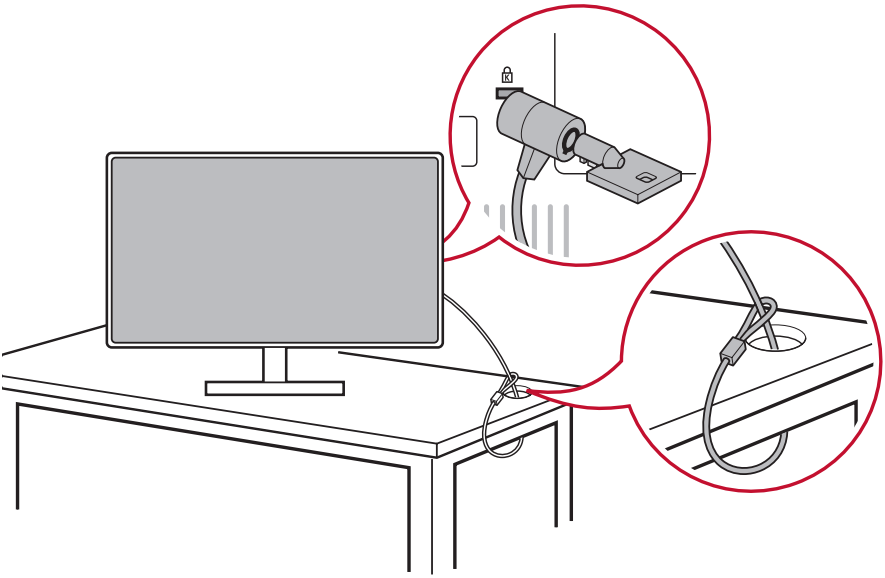

*هذه الصورة للأغراض المرجعية فقط

٢-٤. التثبيت السريع

توصيل كبل الفيديو

١- تأكد من أن كل من شاشة LCD والكمبيوتر في وضع إيقاف.

٢- أزل أغطية اللوحة الخلفية إن لزم الأمر.

٣- وصِل كبل الفيديو من شاشة LCD إلى جهاز الكمبيوتر.

٣.A. كبل الصوت والصورة

لنظام تشغيل MAC بخرج Thunderbolt، يرجى توصيل طرف DP الصغير لطبل "DP صغير إلى كبل DisplayPort" بخرج Thunderbolt في جهاز MAC.
ثم وصِل الطرف الآخر للكبل بموصل DisplayPort في الجزء الخلفي من الشاشة.

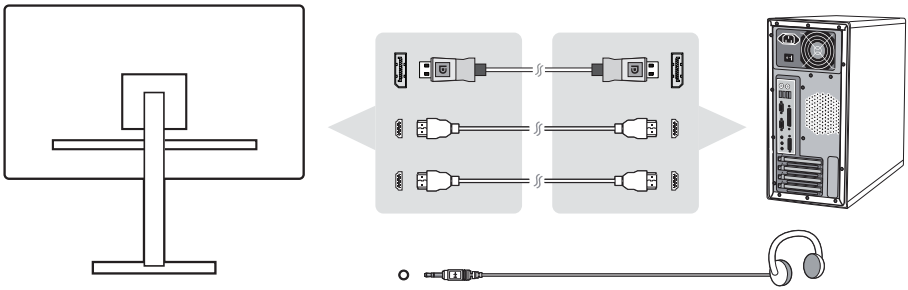

٣.B. كبل الطاقة (ومهايئ AC / DC إذا لزم الأمر)

وصِل الموصل الأنثوي لكبل طاقة التيار المتردد بمنفذ دخل الطاقة في الشاشة، ثم وصِل قابس التيار المتردد لكبل طاقة التيار المتردد بمأخذ التيار المتردد فيها.

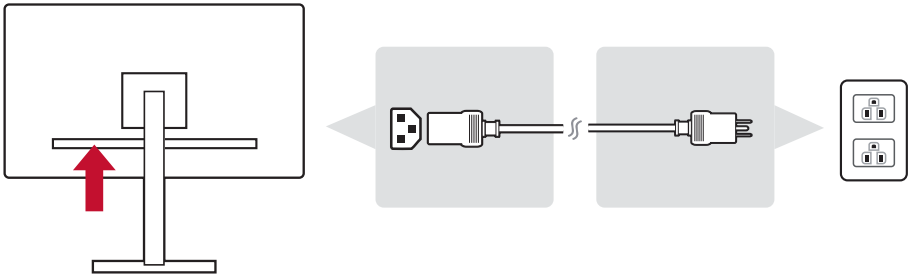

٢-٥. التشغيل

تشغيل شاشة LCD وجهاز الكمبيوتر

قم بتشغيل شاشة LCD ثم جهاز الكمبيوتر. يُعد الالتزام بهذا الترتيب المذكور (تشغيل شاشة LCD قبل الكمبيوتر) أمرًا مهمًا.

*هذه الصورة للأغراض المرجعية فقط

٢-٦. تثبيت برنامج التشغيل (إعداد Windows 10)

لتثبيت برنامج التشغيل يجب توصيل الشاشة أولاً بجهاز الكمبيوتر، ثم تمهيد الكمبيوتر (مع تشغيل الشاشة أولاً)، وعند انتهاء الكمبيوتر من التمهيد سيكتشف الكمبيوتر الشاشة تلقائيًا.

لضمان نجاح الكشف التلقائي انتقل إلى Advanced Display Settings (إعدادات الشاشة المتقدمة) أسفل نافذة Display Settings (إعدادات الشاشة) للنظام (دقة الشاشة). هنا يمكن التحقق من أن جهاز الكمبيوتر قد تعرف على شاشة ViewSonic في قسم Color Management (إدارة الألوان) من الإعدادات المتقدمة.

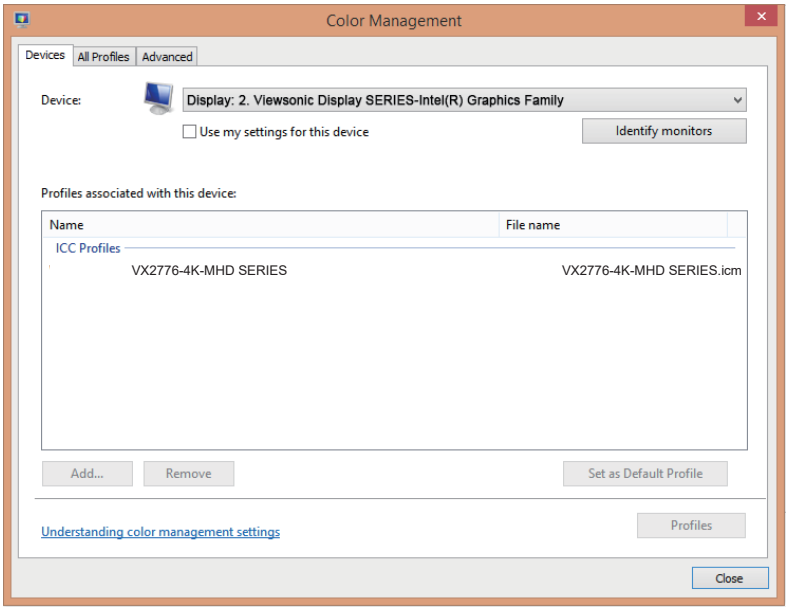

إذا لم يتمكن جهاز الكمبيوتر من اكتشاف الشاشة تلقائيًا ولكنه لا يزال يعمل، يمكن إعادة تشغيله وإجراء الخطوات المذكورة أعلاه مرة أخرى. ولا يلزم أن يتكشف الكمبيوتر الشاشة في الاستخدام العادي، ولكن يوصى بذلك.

إذا واجهتك مشاكل أخرى أو كان لديك أسئلة حول هذا الموضوع، يرجى الاتصال بدعم العملاء.

*هذه الصورة للأغراض المرجعية فقط

٣- ضبط صورة الشاشة

٣-١. إعداد Timing Mode (وضع التوقيت)

اضبط دقة الشاشة على القيمة الموصى بها (راجع قسم "المواصفات") للحصول على أفضل تجربة ممكنة، مع ألوان ونصوص في منتهى الوضوح. هذه هي الطريقة:

١- اذهب إلى نافذة إعدادات دقة الشاشة (تختلف طرق الوصول إلى الشاشة حسب النظام المستخدم).

٢- ثم اضبط إعداد دقة الشاشة لملاءمة الدقة الأصلية. يوفر هذا أفضل تجربة استخدام.

إن واجهت صعوبة في تحديد الدقة أو لم تعتبر خيارًا متاحًا فقد تحتاج إلى برنامج تشغيل أحدث لبطاقة الفيديو. اتصل بالجهة المُصنِّعة لبطاقة الكمبيوتر أو الفيديو للحصول على أحدث برنامج تشغيل.

- إذا لزم الأمر يمكن إجراء تعديلات صغيرة باستخدام الوضع الأفقي والوضع الرأسي حتى تكون الصورة المعروضة على الشاشة مرئية تمامًا. (*للصورة التناظرية فقط). (يجب أن تلامس الحدود السوداء حول حافة الشاشة قليلا "المنطقة النشطة" المضيئة لشاشات LCD.)

٣-٢. استخدام لوحة التحكم

استخدام الأزرار الموجودة على لوحة التحكم الأمامية أو الخلفية لعرض OSD وضبطها.....

* يشير الموضع إلى القسم ٢-٢.

تفسير رموز Bezel وOSD

فيما يلي تفسير لرموز Bezel:

	التشغيل/الإيقاف في وضع الاستعداد **ملاحظة:** مصباح الطاقة أزرق = تشغيل برتقالي = توفير الطاقة
	اعرض القائمة بالضغط على أي زر مربع.
	مفتاح الاختصار ١: هذا هو مفتاح اختصار. الإعداد الافتراضي هو وحدة التخزين. الحفاظ على دفع لمدة ٥ ثوان، يمكن للمستخدم اختيار واحد مما يلي: حجم، الضوء الأزرق تصفية، لعبة الوضع، نسبة الارتفاع ودرجة حرارة اللون لتعيين الافتراضي من مفتاح الاختصار ١.

فيما يلي تفسيرات رموز قائمة OSD وقائمة OSD السريعة والاستخدامات الوظيفية.

رمز التنشيط المستخدم لتشغيل مختلف الأوضاع عند تشغيل نظام القوائم.	
رمز التنشيط المستخدم للخروج أو العودة أو إلغاء تنشيط وظيفة معينة.	
التنقل بين خيارات القائمة وضبط عناصر التحكم في الشاشة.	
يستخدم هذا الرمز للرجوع أو العودة إلى القائمة المحددة سابقًا.	
زر تحديد اختصار المعلومات والذي يتيح للمستخدمين الوصول إلى المعلومات الشاشة قيد الاستخدام حاليًا.	
أيقونة القائمة الرئيسية التي تسمح للمستخدمين بالوصول إلى القائمة الرئيسية. اضغط مع الاستمرار على الأيقونة لبضع ثوان لإيقاف تشغيل القائمة الرئيسية.	
يستخدم لتبديل الأيقونات اليمنى واليسرى لاختيارك المحدد أفقيًا.	
مُحدِّد قائمة OSD السريعة والذي يزيد أو يخفض قيمة الوظيفة المحددة.	
يعرض عداد الطاقة النسبة المئوية للحد الأقصى لخرج الطاقة التي تستهلكها الشاشة في الوقت الفعلي.	75%

٤- مقدمة عن قائمة المعلومات المعروضة على الشاشة (OSD)

٤-١. شجرة قائمة المعلومات المعروضة على الشاشة

للحصول على تفسير لشجرة المعلومات المعروضة على الشاشة والوظائف ذات الصلة، يرجى الرجوع إلى الجزء ٤-٢ أدناه للتعرف على التفاصيل. تمثل شجرة OSD بصريًا قائمة OSD الكاملة التي يمكن الوصول إليها من خلال الشاشة. إذا لم تكن متأكدًا من موقع خيار أو وظيفة أو لا يمكنك تحديد موقع خاصية معينة، يرجى استخدام شجرة OSD الواردة أدناه.

Startup Menu			
GameMode	FPS		
	RTS		
	MOBA		
	Custom	Black Stabilization	10/(100~0 ,+/-)
		Advanced DCR	,+/-) (0/25/50/75/100
		Response Time	Standard
			Advanced
			Ultra Fast
		Reset	
Volume	0-100/1 (+/-)		
Contrast/ Brightness	Contrast	(100~0 ,+/-)	
	Brightness	(100~0 ,+/-)	
Input Select	HDMI1		
	HDMI2		
	DisplayPort		
Menu			
(Exit (OSD off			

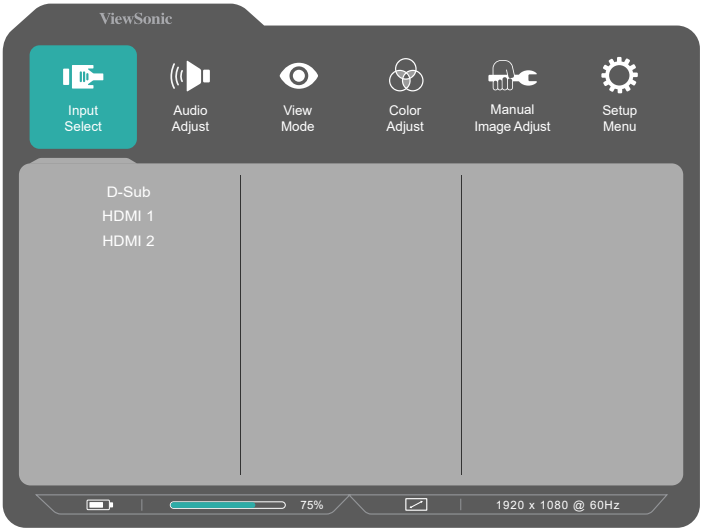

Menu		
Input Select	HDMI1	
	HDMI2	
	DP	
Audio	Volume	0-100/1 (+/-)
	Mute	On
		Off

Menu				
ViewMode" default =) "(Standard	Standard			
	Game default =) (Custom	FPS		
		RTS		
		MOBA		
		Custom	Black Stabilization	(100~0 ,+/-)
			Advanced DCR	,+/-) (0/25/50/75/100
			Low Input Lag	On
				Off
			Response Time	Standard
				Advanced
				Ultra Fast
			Reset	
	Movie			
	Web			
	Text			
	MAC			
	Mono			

Menu				
Color Adjust	Contrast/ Brightness	Contrast	1/ 0-100 (+/-)	
		Brightness	1/ 0-100 (+/-)	
	6-axis Color	Hue	Red	0-100/1
			Green	0-100/1
			Blue	0-100/1
			Cyan	0-100/1
			Magenta	0-100/1
			Yellow	0-100/1
		Saturation	Red	0-100/1
			Green	0-100/1
			Blue	0-100/1
			Cyan	0-100/1
			Magenta	0-100/1
			Yellow	0-100/1
	Color Temperature	SRGB		
		Bluish		
		Cool		
		Native		
		Warm		
		User Color	Red	0-100/1
			Green	0-100/1
			Blue	0-100/1
	Color Space	Auto		
		RGB		
		YUV		
	Color Range	Auto		
		Full Range		
		Limited Range		
	Gamma	1.8		
		2.2		
		2.6		

	Sharpness	0-100/25 (+/-)		
	Blue Light Filter	1/ 0-100 (+/-)		
	Aspect Ratio	1:1		
		4:3		
		Fill Aspect Ratio		
		Full Screen	(Default)	
	Overscan	On		
		Off		
	Black Stabilization	100/10~0 (+/-)		
	Advanced DCR	100/25~0 (+/-)		
	Low Input Lag	On		
		Off		
	Response Time	Standard		
		Advanced		
		Ultra Fast		
Setup Menu	Language	English		
		Français		
		Deutsch		
		Español		
		Italiano		
		Suomi		
		Русский		
		Türkçe		
		日本語		
		한국어		
		繁體中文		
		简体中文		
		Česka		
		Svenska		

		Menu
Setup Menu	AMD FreeSync	On
		Off
	Shortcut Key 1	Volume
		Blue Light Filter
		Game Mode
		Aspect Ratio
		Color Temperature
	Resolution Notice	On
		Off
	Information	Resolution/H/V/Pixel Clock //Model Number /SN www.ViewSonic.com
	OSD Timeout	5/15/30/60 (+/-)
	OSD Background	On
		Off
	Power Indicator	On
		Off
	Auto Power Off	On
		Off
	Sleep	Minutes 30
		Minutes 45
		Minutes 60
		Minutes 120
		Off
	ECO Mode	Standard
		Optimize
		Conserve
	DisplayPort 1.1	On
		Off
	Auto Detect	On
		Off
	DDC/CI	On
		Off
	Memory Recall	

٤-٢. تفسير قائمة المعلومات المعروض على الشاشة

ملاحظة: تُشير بنود قائمة المعلومات المعروضة على الشاشة المدرجة في هذا القسم

إلى جميع بنود القوائم الموجودة في كل الطرازات. قد لا تكون بعض هذه البنود موجودة في OSD الخاصة بجهازك. يرجى تجاهل تفسيرات بنود قائمة OSD إذا لم تكن موجودة في قائمة OSD.
يرجى الرجوع إلى شجرة OSD (أعلاه) ٤-١ للتعرف على بنود قائمة OSD المتاحة على الشاشة.
يرجى الرجوع إلى شرح OSD أدناه، للحصول على شرح أكثر وضوحًا لدور كل وظيفة.

A

Advanced DCR (DCR متقدمة)

تقوم تكنولوجيا DCR تلقائيًا بالكشف عن إشارة الصورة والتحكم بذكاء في سطوع الإضاءة الخلفية واللون لتحسين القدرة على جعل الأسود أكثر سوادًا في مكان مظلم وجعل الأبيض أكثر بياضًا في بيئة مشرقة.

Auto Detect (كشف تلقائي)

إذا كان مصدر الدخل الحالي بدون إشارة ستتحول الشاشة تلقائيًا إلى خيار الدخل المقبل. قد يتم تعطيل هذه الوظيفة في بعض الطرازات افتراضيًا.

B

Black stabilization (تثبيت اللون الأسود)

يوفر تثبيت اللون الأسود استقرار الرؤية المتزايدة وبالتفصيل عن طريق إشراق المناظر المظلمة.

Blue light filter (مرشح الضوء الأزرق)

يضبط المرشح الذي يُعيق الضوء الأزرق ذو الطاقة العالية للحصول على تجربة أكثر أمانًا لمستخدمينا.

Brightness (السطوع)

يضبط مستويات الخلفية السوداء للصورة المعروضة على الشاشة.

C

Color adjust(ضبط الألوان)

يوفر عدة أوضاع لضبط اللون للمساعدة في ضبط إعدادات الألوان لتتناسب مع احتياجات مستخدمينا.

Color range(النطاق اللوني)

يضبط نطاق اللون، بما يسمح للمستخدمين بضبط النطاق في إعدادات RGB وألوان YUV.

Color space (مساحة الألوان)

يسمح للمستخدمين باختيار أي مساحة ألوان يودون استخدامها لخرج لون الشاشة (RGB، YUV).

Color temperature (درجة حرارة اللون)

يتيح للمستخدمين اختيار إعدادات درجة حرارة لون محدد لتخصيص المزيد من تجارب المشاهدة.

	الشرح
sRGB	مساحة اللون القياسية المستخدمة لنظام windows والكاميرات الرقمية والإنترنت.
Native (أصلي)	Native (أصلي) هي درجة حرارة اللون الافتراضية. يوصى بهذا الإعداد مع تصميم الرسوم البيانية العام والاستخدام المنتظم.

Contrast (التباين)

يضبط الفرق بين خلفية الصورة (مستوى اللون الأسود) والمقدمة (مستوى اللون الأبيض).

العادة

توفير المزيد من الدعم، ثلاثة إعدادات "مخصص" للتخصيص متاحة للمساعدة في تطابق تفضيلات الفردية والتكيف مع كل نوع من لعبة في السوق. حدد أحد الخيارات "مخصص" (مخصص 1، مخصص 2 الخ) في القائمة وضبط الخيارات المتقدمة. بعد الخروج من الإعداد سيتم حفظها تلقائيا تحت هذا الإعداد "مخصص" معين أو إعادة تسمية الإعداد ترضيك عن طريق اختيار 'إعادة تسمية'.
يمكنك الوصول إلى إعدادات "غيم مود" المحفوظة مع القائمة السريعة كذلك.

G

Game mode(وضع اللعبة)

دمج تصميم OSD موجه للألعاب، بما في ذلك المعايرة المسبقة لكل من إعدادات ألعاب FPS وRTS و MOBA، يتم تخصيص كل وضع وظيفيًا وفق الاختبار والتعديلات التي أُدخلت على أفضل مزيج من الألوان والتكنولوجيا في اللعبة. للوصول إلى وضع اللعبة افتح أولاً إعداد القائمة الرئيسية، ثم انتقل إلى "ViewMode" وحدِّد "Game" (لعبة) ثم قم بتغيير إعدادات "GAMER" (اللاعب) من هنا.

GAMMA(جاما)

يسمح للمستخدمين بضبط مستوى السطوع لمستويات درجات الرمادي للشاشة يدويًا. يوجد خمسة اختيارات: ١,٨ و٢,٠ و٢,٢ و٢,٤ و٢,٦.

H

HUE (عمق اللون)

يضبط العمق لكل لون (Red (الأحمر) Green (والأخضر) Blue (والأزرق) Cyan (والسماوي) Magerta (والأرجواني) Yellow (والأصفر)).

I

Information (المعلومات)

يعرض وضع التوقيت (دخل إشارة الفيديو) القادمة من بطاقة الرسومات في الكمبيوتر، ورقم طراز LCD والرقم التسلسلي وعنوان موقع الويب URL لـ ®ViewSonic. راجع دليل المستخدم لبطاقة الرسومات

للحصول على تعليمات حول تغيير الدقة ومعدل التحديث (التردد العمودي).

ملاحظة: VESA ١٠٢٤ × ٧٦٨ @ ٦٠ هرتز (كمثال) يعني أن الدقة ١٠٢٤ × ٧٦٨ ومعدل التحديث هو ٦٠ هرتز.

Input select (تحديد الدخل)

للتبديل بين مختلف خيارات الدخل المتاحة لهذه الشاشة المحددة.

L

Low input lag (تباطؤ انخفاض الدخل)

تقدم ViewSonic خاصية تباطؤ انخفاض الدخل وذلك باستخدام مخفض عملية المراقبة الذي يقلل من إشارة الكمون. تحت القائمة الفرعية لتباطؤ انخفاض الدخل، يمكنك تحديد السرعة المناسبة للاستخدام المطلوبة من الخيارين

M

Manual image adjust (الضبط اليدوي للصورة)

يعرض دليل قائمة ضبط الصورة. يمكنك تعيين مجموعة متنوعة من تعديلات جودة الصورة يدويًا.

Memory Recall (استدعاء من الذاكرة)

يُعيد التعديلات إلى ضبط المصنع إذا كانت الشاشة تعمل في وضع التوقيت المحدد مسبقًا المدرج في المواصفات الواردة في هذا الدليل.

استثناء: لا يؤثر عنصر التحكم هذا على التغييرات التي أُدخلت على إعداد تحديد اللغة أو قفل مصدر الطاقة

ميزة استدعاء الذاكرة أو Memory Recall هي الإعدادات وقيم تهيئة الشاشة بالحالة التي شُحنت بها.

واستدعاء الذاكرة هو الإعداد الذي يتأهل فيه المنتج إلى برنامج ®ENERGY STAR (نجمة الطاقة). وقد يؤدي إدخال أي تغيير في الإعدادات وقيم تهيئة الشاشة بالحالة التي شُحنت بها إلى تغيير استهلاك الطاقة، وقد يزيد استهلاك الطاقة عن الحدود المطلوبة للتأهل إلى برنامج ®ENERGY STAR حسب مقتضى الحال. برنامج ®ENERGY STAR عبارة عن مجموعة من إرشادات توفير الطاقة الصادرة من وكالة حماية البيئة الأمريكية (EPA). برنامج ®ENERGY STAR هو برنامج مشترك بين وكالة حماية البيئة الأمريكية ووزارة الطاقة الأمريكية يهدف إلى مساعدتنا جميعًا على توفير المال وحماية البيئة عبر منتجات وممارسات موفرة للطاقة.

O

Overscan (المسح الزائد)

يمكن استخدامه لضبط نسبة الجانب من إشارة الدخل التي تلقتها الشاشة لضبط الصورة حتى تظهر على الشاشة.

R

Response time (وقت الاستجابة)

يضبط هذا الإعداد زمن الاستجابة ويُنشيء الصور على نحو سلس دون تسليط الضوء أو الوضوح أو الظلال. يُعد زمن الاستجابة المنخفض مثاليًا للألعاب ذات الرسومات المكثفة، ويوفر جودة بصرية مذهلة أثناء مشاهدة الألعاب الرياضية أو أفلام الحركة. يُنصح بضبط إعداد القائمة على وضع "Ultra Fast (فائق السرعة)".

Resolution notice (إشعار الدقة)

يُوضِّح الإشعار للمستخدمين أن دقة العرض لا تُمثل الدقة الأصلية الصحيحة. سيظهر هذا الإشعار في نافذة إعدادات العرض، عند إعداد دقة العرض.

S

Setup menu (قائمة الإعداد)

تضبط إعدادات بيانات العرض على الشاشة (OSD). يمكن أن تعمل العديد من هذه الإعدادات على تنشيط الإشعارات المعروضة على الشاشة حتى لا يضطر المستخدمون إلى إعادة فتح القائمة.

Sharpness (الحدة)

يضبط جودة الصورة وحدتها على الشاشة.

V

ViewMode (خاصية ViewMode)

تقدم خاصية ViewMode من ViewSonic الفريدة أوضاع "Game (اللعبة)" و "Movie (الفيلم)" و"Web (الويب)" و"Text (النص)" و"Mono (نمط أحادي)" المحددة مسبقًا. وتهدف هذه الأوضاع المحددة مسبقًا لتوفير تجربة المشاهدة المثلى لاستخدامات الشاشة المختلفة.

٤-٣. إدارة إعدادات الشاشة

OSD Timeout (مدة عرض قائمة المعلومات)

تُتيح وظيفة مهلة OSD للمستخدمين اختيار مدة بقاء OSD على الشاشة بعد النشاط (عدد الثواني).

OSD Background (خلفية القائمة المعروضة على الشاشة)

تُتيح وظيفة خلفية المعلومات المعروضة على الشاشة للمستخدمين إيقاف خلفية OSD أثناء تحديد إعدادات OSD وضبطها.

Power Indicator (مؤشر الطاقة)

مؤشر الطاقة هو الضوء الذي يعرض ما إذا كانت الشاشة في وضع التشغيل أم إيقاف التشغيل.

Auto Power Off(إيقاف التشغيل التلقائي)

يُتيح اختيار إيقاف التشغيل التلقائي للشاشة فصل الطاقة ذاتيًا عنها لمقدار معين من الوقت.

Sleep (وضع السكون)

يُتيح هذا الإعداد للمستخدمين ضبط وقت الخمول قبل دخول الشاشة في وضع الطاقة المنخفض. وسوف تكون الشاشة في "وضع السكون" خلال هذا الوقت.

Eco Mode (الوضع الاقتصادي)

يُتيح هذا الوضع للمستخدمين اختيار أوضاع مختلفة على أساس استهلاك الطاقة.

DDC / CI (يعرض واجهة الأوامر لقناة بيانات العرض)

يُتيح تنشيط هذا الإعداد التحكم في الشاشة عن طريق بطاقة الرسومات.

٥- المواصفات

الشاشة	النوع	تقنية TFT (مقاوم فيلم رقيق)، مصفوفة نشطة دقة العرض 3840X2160، المسافة بين وحدات البكسل 0.1554 x 0.1554 مم
	حجم العرض	مقاس متري: 68.60 سم قياسي: 27 بوصة (المساحة المرئية 27 بوصة)
	مرشح ألوان	عمودي بمنظومة ألوان RGB
	السطح الزجاجي	مضاد للمعان الضوئي
إشارة الدخل	تماثلي	(HDMI (v1.4 Timing Max support 1920 x 1080) (@144Hz TMDS F_h = 15 ~ 180KHz ; F_v = 48~ 144Hz 340MHz (DisplayPort (v1.2 Timing Max support 1920 x 1080) @165Hz)PCI-E F_h = 15 ~ 160KHz ; F_v = 48 ~ 165Hz 340MHz
التوافق	كمبيوتر شخصي	حتى 1920 x 1080 غير متشابك
الدقة[٢]	الموصى بها	1920 x 1080 @ 144 هرتز
	المدعومة	1920 x 1080 @ 165 (DP) هرتز 1920 x 1080 @ 144، 120، 100 هرتز 1680 x 1050 @ 60 هرتز 1440 x 900 @ 60 هرتز 1280 x 1024 @ 60، 75، هرتز 1024 x 768 @ 60، 70، 75 هرتز 800 x 600 @ 56، 60، 72، 75 هرتز 640 x 480 @ 60، 72، 75 هرتز 720 x 400 @ 70 هرتز
الطاقة	الفولتية	100-240, 50/60 VAC auto switch 12V ⎓ 5.0A

مساحة العرض	مسح كامل	596.736 مم (أفقي) × 335.664 مم (رأسي) 27.49 بوصة (أفقي) × 15.46 بوصة (رأسي)
ظروف التشغيل	درجة الحرارة الرطوبة الارتفاع	32+ درجة فهرنهيت إلى 104+ درجة فهرنهيت (0 درجة مئوية إلى 40+ درجة مئوية) 20% إلى 90% (بدون تكاثف) حتى 16404 قدم
ظروف التشغيل	درجة الحرارة الرطوبة الارتفاع	4- درجة فهرنهيت إلى 140+ درجة فهرنهيت (20- درجة مئوية إلى 60+ درجة مئوية) 5% إلى 90% (بدون تكاثف) حتى 40.000 قدم
الأبعاد	المادية	617 مم (عرض) × 365.8 مم (ارتفاع) ×184 مم (عمق)
الوزن	المادية	15.8 رطل (7.15 كجم)
أوضاع توفير الطاقة	تشغيل إيقاف تشغيل	43W 0.5> وات

[١] تتطلب أجهزة ماكينتوش الأقدم من G٣ محول ®ViewSonic خاص بأجهزة ماكينتوش. ولشراء محول من هذا النوع، اتصل بشركة ViewSonic.

[٢] لا تعيّن بطاقة الرسومات في الكمبيوتر على قيمة تتجاوز وضع التوقيت؛ وإلا، فقد يؤدي ذلك إلى إلحاق ضرر دائم بالشاشة.

[٣] يرجى استخدام مهايئ الطاقة الذي توفره شركة ®ViewSonic أو أي شركة أخرى معتمدة فقط.

[٤] حالة اختبار يتبع مبادرة التعليم المصرية القياسية

٦- استكشاف الأخطاء وإصلاحها

لا توجد طاقة

- تأكد من ضبط زر الطاقة (أو مفتاح الطاقة) على وضع التشغيل (ON).
- تأكد من إحكام توصيل سلك التيار المتردد بالشاشة.
- قم بتوصيل أحد الأجهزة الكهربائية الأخرى (كالراديو) بمأخذ التيار الكهربائي للتأكد من توصيل مأخذ التيار الكهربائي للفولطية المناسبة بشكل جيد.

وجود الشاشة في وضع التشغيل ولكن لا تظهر صورة على الشاشة

- تأكد من سلامة توصيل كبل الفيديو المرفق بالشاشة بمنفذ خرج الفيديو في الجانب الخلفي من الكمبيوتر. وإذا لم يكن الطرف الآخر من كبل الفيديو مثبتًا بالشاشة بشكل دائم، فأحكم تثبيته بالشاشة.
- قم بضبط مستوى السطوع والتباين.
- في حالة استخدام أجهزة ماكينتوش الأقدم من G٣، فإنك ستحتاج إلى استخدام محول ماكينتوش.

ألوان غير صحيحة وغير عادية

- في حالة نقص أي لون من الألوان الأساسية (الأحمر أو الأخضر أو الأزرق)، تحقق من كبل الفيديو للتأكد من توصيله بإحكام. فقد تؤدي الأسنان المكسورة أو غير المثبتة بشكل محكم إلى اتصال رديء بالشاشة.
- وصِّل الشاشة بجهاز كمبيوتر آخر.
- إذا كان جهاز الكمبيوتر خاصتك يحتوي على بطاقة صور ورسومات قديمة، فاتصل بشركة ®ViewSonic للحصول على محول غير DDC.

أزرار التحكم لا تعمل

- لا تضغط على أكثر من زر في نفس الوقت.

٧- التنظيف والصيانة

- تأكد من إيقاف تشغيل الشاشة.
- لا ترش أو تصب إطلاقاً أي سائل بصورة مباشرة على الشاشة أو الصندوق.

لتنظيف الشاشة:

١- امسح الشاشة بقطعة قماش نظيفة، ناعمة وخالية من الوبر. حيث يؤدي هذا إلى إزالة ما عليها من أتربة وغبار.

٢- إذا لم تصبح الشاشة نظيفة بعد، فضع قدرًا ضئيلاً من أحد المنظفات الصناعية الخفيفة المستخدمة في تنظيف الزجاج على أن يكون خاليًا من مركبات الأمونيا أو الكحول على قطعة من القماش النظيف، الناعم والخالي من الوبر، وقم بمسح الشاشة جيداً.

لتنظيف الصندوق:

١- استخدم قطعة قماش ناعمة، وجافة.

٢- إذا لم يصبح سطح الصندوق نظيفاً بعد، فضع قدرًا ضئيلاً من أحد المنظفات الصناعية الخفيفة المستخدمة في تنظيف الزجاج على أن يكون خاليًا من مركبات الأمونيا أو الكحول على قطعة من القماش النظيف، الناعم والخالي من الوبر، وقم بمسح سطح الصندوق جيداً.

إلغاء المسؤولية

- لا توصي ®ViewSonic باستخدام أي منظفات من النشادر أو ذات أساس كحلي على شاشة العرض أو حاويتها. فقد ثبت أن بعض المنظفات الكيمائية تلحق الضرر بالشاشة و/أو الحاوية.
- ومن ثم فإن ViewSonic تخلي مسئوليتها عن أي تلف أو ضرر قد ينجم عن استخدام أي من المنظفات القائمة على مركبات الأمونيا أو الكحول.

تنبيه:

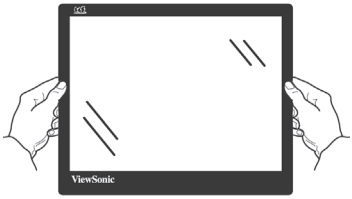

يجب التعامل مع الشاشة وإمساكها من الحواف فقط.

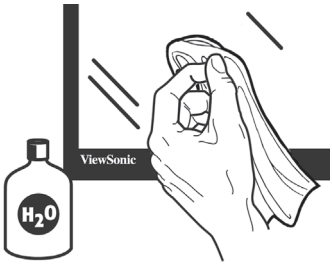

ينبغي تنظيف الشاشة بقطعة قماش مبللة من القطن الناعم فقط.

٨- معلومات توافق المنتج

ملاحظة: يتناول هذا القسم كل المتطلبات والبيانات ذات الصلة باللوائح التنظيمية. وتشير التطبيقات المناظرة المؤكَّدة إلى تسميات اللوحات والعلامات المرتبطة بها الموجودة على الوحدة.

٨-١. بيان التوافق مع لجنة الاتصالات الفيدرالية (FCC)

يتوافق هذا الجهاز مع الجزء ١٥ من قواعد اللجنة الفيدرالية (FCC). ويخضع التشغيل للشرطين التاليين: (١) لا ينجم عن هذا الجهاز تداخل ضار و(٢) يجب أن يقبل هذا الجهاز أي تداخل يتم استقباله، ويشتمل ذلك على التداخل الذي قد يؤدي إلى تشغيل غير مرغوب فيه.

لقد تم اختبار هذا الجهاز وتبين أنه يتوافق مع المعايير المنصوص عليها بالنسبة للفئة ب من الأجهزة الرقمية، وفقًا للجزء ١٥ من قوانين اللجنة الفيدرالية للاتصالات (FCC). وقد تم تصميم هذه المعايير لتقديم الحماية المناسبة ضد التداخلات الضارة في المنشآت السكنية. ويولد هذا المنتج، ويستخدم، ويمكن أن يبعث طاقة بتردد الراديو، وقد يحدث تداخلات ضارة باتصالات الراديو، إذا لم يتم تركيبه واستخدامه وفقًا للمواصفات المنصوص عليها. ومع ذلك، فلا يوجد ضمان جازم بعدم حدوث أي تداخلات في حالة تركيب الجهاز بشكل معين. وإذا تسبب هذا المنتج في حدوث تداخلات ضارة باستقبال الراديو والتليفزيون، والتي يمكن تحديدها بتشغيل وإيقاف تشغيل المنتج، فإننا نشجع المستخدم على محاولة تصحيح هذه التداخلات باتخاذ واحد أو أكثر من الإجراءات التالية:

- إعادة توجيه أو تغيير مكان هوائي الاستقبال.
- زيادة المسافة الفاصلة بين الجهاز ووحدة الاستقبال.
- توصيل المنتج بمأخذ تيار كهربائي بدائرة كهربائية مختلفة عن تلك التي تتصل بها وحدة الاستقبال.
- استشارة الموزع أو أحد أخصائيّ الراديو أو التليفزيون من ذوي الخبرة للحصول على المساعدة اللازمة.

تحذير: أنت على دراية بأن أي تغييرات أو تعديلات لم يتم اعتمادها صراحة من قِبل الشخص المسئول عن التوافق يمكن أن تؤدي إلى إلغاء التصريح الخاص بتشغيل الجهاز.

٨-٢. بيان التوافق مع الصناعة الكندية

CAN ICES-٣ (B)/NMB-٣(B)

٨-٣. توافق المجموعة الأوروبية مع البلدان الأوروبية

هذا الجهاز متوافق مع النشرة الإرشادية الخاصة بالتوافق الكهرومغناطيسي (EMC) رقم EU/٣٠/٢٠١٤ والنشرة الإرشادية الخاصة بالفولطية المنخفضة رقم EU/٣٥/٢٠١٤.

المعلومات التالية لدول الاتحاد الأوروبي فقط:

العلامة التي تظهر على اليمين تشير إلى التوافق مع توجيهات التخلص من الأجهزة الإلكترونية والكهربية EU (WEEE/١٩/٢٠١٢). تشير العلامة إلى أنه ينبغي عدم التخلص من الجهاز على أنه مخلفات محلية غير مفروزة، لكن ينبغي استخدام أنظمة التجميع والاستعادة وفقًا للقوانين المحلية.

٨-٤. بيان التوافق مع توجيه RoHS٢

رُوعي في تصميم هذا المنتج وتصنيعه أن يأتي مطابقًا ومتوافقًا مع التوجيه EU/٦٥/٢٠١١ الصادر عن البرلمان الأوروبي والمجلس المعني بحظر استخدام مواد خطرة بعينها في المعدات الكهربائية والإلكترونية (وهو التوجيه المعروف باسم Directive RoHS٢)؛ ومن ثم فإن هذا المنتج يعتبر ملتزمًا بالحدود القصوى لتركيز هذه المواد كما حددتها اللجنة الأوروبية للتوافق الفني (TAC)، وبيانها كالتالي:

المادة	الحد الأقصى للتركيز الموصى به	التركيز الفعلي
الرصاص (Pb)	٠,١٪	أقل من ٠,١٪
الزئبق (Hg)	٠,١٪	أقل من ٠,١٪
الكادميوم (Cd)	٠,٠١٪	أقل من ٠,٠١٪
الكروم سداسي التكافؤ (Cr^{6+})	٠,١٪	أقل من ٠,١٪
ثنائي الفينيل عديد البروم (PBB)	٠,١٪	أقل من ٠,١٪
إيثرات ثنائي الفينيل عديد البروم (PBDE)	٠,١٪	أقل من ٠,١٪
ثنائي الفثاليت (ثنائي إيثيل الهكسيل) (DEHP)	٠,١٪	< ٠,١٪
فثالات بنزيل بوتيل (BBP)	٠,١٪	< ٠,١٪
فثالات ثنائي البوتيل (DBP)	٠,١٪	< ٠,١٪
فثالات ثنائي الايزو بيوتيل (DIBP)	٠,١٪	< ٠,١٪

لا تسري الأحكام المنصوص عليها في ملحق توجيه RoHS٢ على بعض مكونات المنتجات الواردة أعلاه وذلك وفقًا لما يلي:

أمثلة للمكونات المستثناة:

١- الزئبق في مصابيح الفلورسنت من الكاثود البارد ومصابيح الفلورسنت من الإلكترود الخارجي (CCFL وEEFL) لأغراض خاصة لا تتجاوز (في المصباح الواحد):

(1) المسافة القصيرة (≦500 مم): بحد أقصى 3.5 ملليجرام في المصباح الواحد.

(2) المسافة المتوسطة (>500 مم و≦1,500 مم): بحد أقصى 5 ملليجرام في المصباح الواحد.

(3) المسافة الطويلة (>1,500 مم): بحد أقصى 13 ملليجرام في المصباح الواحد.

٢- الرصاص في زجاجة من أنابيب الأشعة الكاثودية.

٣- الرصاص في زجاجة من أنابيب الفلوروسنت لا يتجاوز وزنها نسبة ٠,٢٪.

٤- الرصاص كعنصر مسبوك بالألمنيوم بنسبة تصل إلى ٠,٤٪ رصاص وزنًا.

٥- سبيكة نحاس تحتوي على ما يصل إلى ٤٪ رصاص وزنًا.

٦- الرصاص الداخل في سبائك اللحام عالية الحرارة (مثل السبائك التي يمثل الرصاص نسبة ٨٥٪ أو أكثر من وزنها).

٧- المكونات الكهربائية أو الإلكترونية المحتوية على الرصاص الممتزج بالزجاج أو الخزف، فضلاً عن الخزف العازل كهربيًا في المكثفات مثل الأجهزة الإلكتروضغطية أو في المركبات المصفوفية الخزفية أو الزجاجية.

٨-٥. التخلص من المنتج في نهاية دورة حياته

تحترم شركة ViewSonic البيئة وهي تلتزم بالعمل والعيش في بيئة سليمة. شكرًا لك على الانضمام إلى الحوسبة الذكية والخضراء.

برجاء زيارة موقع ViewSonic لتعلم المزيد.

الولايات المتحدة الأمريكية وكندا:
/http://www.viewsonic.com/company/green/recycle-program

أوروبا: /http://www.viewsoniceurope.com/eu/support/call-desk

تايوان: http://recycle.epa.gov.tw

٩- معلومات إضافية حول حقوق النشر والإصدار

.All rights reserved .٢٠١٩ ,Copyright ©ViewSonic® Corporation

Macintosh and Power Macintosh are registered trademarks of Apple .Inc

Microsoft, Windows, and the Windows logo are registered trademarks of Microsoft Corporation in the United States and other .countries

ViewSonic, the three birds logo, OnView, ViewMatch, and .ViewMeter are registered trademarks of ViewSonic Corporation

VESA is a registered trademark of the Video Electronics Standards .Association. DPMS, DisplayPort, and DDC are trademarks of VESA

ENERGY STAR® is a registered trademark of the U.S. .(Environmental Protection Agency (EPA

As an ENERGY STAR® partner, ViewSonic Corporation has determined that this product meets the ENERGY STAR® guidelines .for energy efficiency

Disclaimer: ViewSonic Corporation shall not be liable for technical or editorial errors or omissions contained herein; nor for incidental or consequential damages resulting from furnishing this material, or .the performance or use of this product

In the interest of continuing product improvement, ViewSonic Corporation reserves the right to change product specifications without notice. Information in this document may change without .notice

No part of this document may be copied, reproduced, or transmitted by any means, for any purpose without prior written permission from .ViewSonic Corporation

VX2776-4K-mhd_UG_ARB_1a_20190508

دعم العملاء

للحصول على الدعم الفني أو خدمة المنتج، انظر الجدول التالي أو اتصل بالبائع الذي اشتريت منه المنتج.

ملاحظة: ستحتاج إلى معرفة الرقم التسلسلي للمنتج.

Country/ Region	Website	Country/ Region	Website
Asia Pacific & Africa			
Australia	www.viewsonic.com/au/	Bangladesh	www.viewsonic.com/bd/
中国 (China)	www.viewsonic.com.cn	香港 (繁體中文)	www.viewsonic.com/hk/
Hong Kong (English)	www.viewsonic.com/hk-en/	India	www.viewsonic.com/in/
Indonesia	www.viewsonic.com/id/	Israel	www.viewsonic.com/il/
日本 (Japan)	www.viewsonic.com/jp/	Korea	www.viewsonic.com/kr/
Malaysia	www.viewsonic.com/my/	Middle East	www.viewsonic.com/me/
Myanmar	www.viewsonic.com/mm/	Nepal	www.viewsonic.com/np/
New Zealand	www.viewsonic.com/nz/	Pakistan	www.viewsonic.com/pk/
Philippines	www.viewsonic.com/ph/	Singapore	www.viewsonic.com/sg/
臺灣 (Taiwan)	www.viewsonic.com/tw/	ประเทศไทย	www.viewsonic.com/th/
Việt Nam	www.viewsonic.com/vn/	South Africa & Mauritius	www.viewsonic.com/za/
Americas			
United States	www.viewsonic.com/us	Canada	www.viewsonic.com/us
Latin America	www.viewsonic.com/la		

Country/ Region	Website	Country/ Region	Website
Europe			
Europe	www.viewsonic.com/eu/	France	www.viewsonic.com/fr/
Deutschland	www.viewsonic.com/de/	Қазақстан	www.viewsonic.com/kz/
Россия	www.viewsonic.com/ru/	España	www.viewsonic.com/es/
Türkiye	www.viewsonic.com/tr/	Україна	www.viewsonic.com/ua/
United Kingdom	www.viewsonic.com/uk/		

ضمان محدود

الشاشة ®ViewSonic

ما يغطيه الضمان:

تضمن شركة ViewSonic خلو منتجاتها من أي عيب أو خلل في مادة التصنيع وجودة الصنعة خلال فترة الضمان. فإذا تبين وجود عيب أو خلل بالمنتج يتعلق بمادة التصنيع أو جودة الصنعة خلال فترة الضمان، تقوم شركة ViewSonic، وفق ما تراه مناسباً، بإصلاح أو استبدال المنتج بمنتج مماثل. وقد يشتمل المنتج أو القطع البديلة على قطعاً أو مكونات معاد تصنيعها.

فترة الضمان:

تخضع شاشات ViewSonic لضمان مدته تتراوح بين عام واحد وثلاثة أعوام حسب بلد الشراء، ويشمل ذلك كل الأجزاء، بما فيها مصدر الإضاءة وكل خدمات العمل من أول تاريخ تم فيه الشراء من قِبل المستهلك.

من يشمله الضمان:

يسري هذا الضمان على المشتري الأول للمنتج فقط.

ما لا يغطيه الضمان:

١- أي منتج يتم طمس أو إزالة أو تعديل رقمه التسلسلي.

٢- وقوع ضرر أو تلف للمنتج ناتج عن أي مما يلي:

- التعرض لحادث، سواء الاستخدام، الإهمال، الحريق، تسرب الماء، البرق، وغيرها من الأضرار الأخرى الناتجة عن القضاء والقدر، تعديل المنتج بشكل غير مصرح به، أو تعذر اتباع التعليمات المرفقة بالمنتج.
- أي تلف يلحق بالمنتج نتيجة للشحن.
- نقل أو تركيب المنتج.
- أسباب خارجية لا علاقة لها بالمنتج، كانقطاع أو تذبذب التيار الكهربائي.
- استخدام قطع غيار أو مستلزمات لا تفي بالمواصفات المنصوص عليها من قِبل

ViewSonic.

- استهلاك المنتج بشكل طبيعي.
- ز-أي سبب آخر لا يتعلق بوجود خلل أو عيب المنتج.

٣- تكاليف النقل، والتركيب والتجهيز.

٤- تكاليف خدمات إخراج المنتج وتركيبه ونقله لجهة واحدة والتأمين عليه وإعداده.

كيفية الحصول على الخدمة:

٥- للحصول على معلومات حول الحصول على الخدمة بمقتضى الضمان، يرجى الاتصال. سيتطلب منك (برجاء الرجوع إلى صفحة دعم العملاء) ViewSonic بدعم عملاء تقديم الرقم التسلسلي للمنتج خاصتك.

٦- للحصول على الخدمة التي يشملها هذا الضمان، سيطلب منك تقديم كل من (أ) الفاتورة الأصلية التي تحمل تاريخ الشراء، (ب) اسمك،
(ج) عنوانك، (د) وصف المشكلة التي تواجهها، و(هـ) الرقم التسلسلي للمنتج.

٧- قم بإرسال أو شحن المنتج في عبوته الأصلية مع دفع تكاليف الشحن إلى أي مركز معتمد من مراكز خدمة ViewSonic أو إلى شركة ViewSonic.

٨- لمزيد من المعلومات أو التعرف على أقرب مركز من مراكز خدمة ViewSonic، اتصل بشركة ViewSonic.

قيود تطبيق الضمان:

لا توجد أي ضمانات أخرى، صريحة أو ضمنية، بخلاف الضمان المنصوص عليه بموجب هذه الوثيقة، تتعلق ببيع المنتج أو ملاءمته لغرض معين.

استثناء الأضرار:

تقتصر مسئولية ViewSonic على تكاليف إصلاح أو استبدال المنتج. ولا يقع عليها مسئولية أي مما يلي:

١- أي أضرار تلحق بأي ممتلكات أخرى تنجم عن خلل بالمنتج، أو أي أضرار تنجم عن عدم ملاءمة المنتج لغرض معين، أو عدم استخدامه، أي أضرار أخرى، سواء كانت عرضية، أو استتباعية أو غير ذلك.

٢- أو ضياع الوقت، أو خسارة الأرباح، وفقدان فرص العمل، أو فقدان حسن النوايا، أو التدخل في علاقات العمل، أو أي خسائر تجارية

٣- أي دعوى قضائية تقام ضد العميل من قبل أي طرف آخر.

٤- تصليح أو محاولة تصليح المنتج من قبل أي شخص غير معتمد من قبل شركة ViewSonic.

الآثار المترتبة على القوانين المحلية المعمول بها:

يمنحك هذا الضمان حقوقًا قانونية معينة، وقد تكون لك حقوق أخرى تختلف من دولة إلى أخرى. كما أن هناك بعض الدول التي لا تسمح بالقيود في تطبيق الضمانات و/أو لا تسمح باستثناء الأضرار العرضية أو الاستتباعية، ومن ثم لا تنطبق عليك قيود الضمان المذكورة سابقًا.

المبيعات خارج الولايات المتحدة وكندا:

للحصول على معلومات وخدمات الضمان الخاصة بمنتجات ViewSonic المباعة خارج الولايات المتحدة وكندا، اتصل بشركة ViewSonic أو الوكيل المحلي لشركة ViewSonic.

تخضع فترة ضمان هذا المنتج في البر الصيني (باستثناء هونج كونج وماكاو وتايوان) لبنود وشروط بطاقة ضمان الصيانة.

بالنسبة للمستخدمين في أوروبا وروسيا، تتوافر تفاصيل كاملة عن الضمان المرفق على الموقع www.viewsoniceurope.com
تحت Support/Warranty Information (معلومات الدعم/الضمان).

Display Warranty Term Template In UG
VSC_TEMP_2007

ViewSonic®