ViewSonic®

VX2758-C-mh
Näyttö
Kayttoopas

Mallinumero: VS17210
P/N: VX2758-C-MH

Kiitos, kun valitsit ViewSonicin

Yli 30 vuotta maailman johtavana visuaalisten ratkaisujen toimittajana ViewSonic on omistautunut ylittämään maailman teknologisen evoluution, innovaation ja yksinkertaisuuden odotukset. Me ViewSonicissa uskomme, että tuotteillamme on potentiaali tehdä positiivinen vaikutus maailmaan ja olemme luottavaisia, että valitsemasi ViewSonic-tuote on sinulle laadukas valinta.

Kiitos vielä kerran, että valitsit ViewSonicin!

ViewSonic®

Sisältö

1. Huomiot ja varoitukset 1

2. Näin pääset alkuun 3

2-1. Pakkauksen sisältö 4
2-2. Näyttö ulkoa 5
2-3. Laitteiston asentaminen 6
2-4. Pika-asennus 8
2-5. Virta Päälle 9
2-6. Ohjaimen asennus (Windows 10 -asetus) 10

3. Näyttökuvan säätäminen 11

3-1. Ajoitustilan asettaminen 11
3-2. Ohjauspaneelin käyttö 12

4. OSD-valikon johdanto 15

4-1. OSD-valikkopuu 15
4-2. OSD-valikon selitys 22
4-3. Näytön asetusten hallinta 27

5. Tekniset tiedot 29

6. Vianmääritys 31

7. Puhdistus ja ylläpito 32

8. Hyväksyntä yhdysvalloissa 34

8-1. FCC-säädöstenmukaisuusilmoitus..... 34
8-2. Industry Canada -ilmoitus 35
8-3. CE-yhdenmukaisuus eurooppalaisia maita varten..... 35
8-4. Selvitys RoHS2-yhteensopivuudesta 36
8-5. Tuotteen hävittäminen sen elinkaaren lopussa..... 38

9. Copyright-tiedot 39

10. Palvelun tiedot..... 40

1. Huomiot ja varoitukset

1. Lue nämä ohjeet kokonaan ennen laitteen käyttämistä.
2. Säilytä nämä ohjeet turvallisessa paikassa.
3. Huomioi kaikki varoitukset ja toimi ohjeiden mukaisesti.
4. Istu vähintään 45 cm etäisyydellä näytöstä.
5. Käsittele näyttöä aina huolellisesti sitä liikuttaessasi.
6. Älä koskaan irrota takakantta. Tämä näyttö sisältää korkeajännitteisiä osia. Voit loukkaantua vakavasti, jos kosketat näitä osia.
7. Älä käytä laitetta veden lähellä. Varoitus: Tulipalon tai sähköiskun vaaran vähentämiseksi älä altista tätä laitetta sateelle tai kosteudelle.
8. Vältä altistamista näyttöä suoralle auringon valolle tai muulle lämmönlähteelle. Suuntaa näyttö pois suorasta auringonvalosta häikäisyn vähentämiseksi.
9. Puhdista pehmeällä, kuivalla liinalla. Jos tarvitaan lisäpuhdistusta, katso lisäohjeita tämän oppaan "Näytön puhdistaminen"-luvusta.
10. Vältä näytön koskettamista. Ihon rasva on vaikea poistaa.
11. Älä hankaa tai käytä painetta näyttöpaneelin, koska se voi vahingoittaa ruutua pysyvästi.
12. Älä tuki ilma-aukkoja. Asenna valmistajan ohjeiden mukaisesti.
13. Älä asenna laitetta lähelle lämpölähteitä kuten esimerkiksi lämpöpatteria, lämpörekisteriä tai uunia sekä muita laitteita (kaiuttimet mukaanlukien) jotka tuottavat lämpöä.
14. Laita näyttö hyvin tuuletetulle alueelle. Älä laita näytön päälle mitään, mikä ehkäisee lämmön hajaantumista.

15. Älä laita raskaita esineitä näytön päälle, videokaapelia tai virtajohtoa.
16. Jos läsnä on savua, epänormaalia ääntä, tai outoa tuoksua, sammuta laite välittömästi ja ota yhteys myyjääsi tai ViewSonic:iin. Näytön käyttämisen jatkaminen on vaarallista.
17. Älä jätä huomiotta polarisoidun tai maadoitetun pistokkeen turvarakennetta. Polarisoidussa pistokkeessa on kaksi terää joista toinen on leveämpi. Maadoitetussa pistokkeessa on kaksi terää ja kolmas pistoke, joka on maadoitusta varten. Leveä terä ja kolmas piikki on turvatae. Jos pistoke ei sovi sähkörasiaasi, ota yhteyttä sähkömieheen, joka vaihtaa sähkörasian pistokkeeseen sopivaksi.
18. Varmista että virtajohdon yli ei kävellä tai ettei sitä puristeta varsinkaan pistoke- ja liitinkohdista, sekä laitteesta ulostulevista kohdista. Varmista että virtalähde on lähellä laitetta helposti saavutettavissa.
19. Käytä ainoastaan valmistajan määrittelemiä liitännäisiä/apulaitteita.
20. Käytä ainoastaan rattaiden, jalustan, kolmijalan, kannattimen tai pöydän kanssa, joka on valmistajan määrittelemä. Käyttäessäsi rattaita, ole varovainen liikuteltaessa laite/ratasyhdistelmää, jotta välttyisit vahingolta sen kaatuessa.

21. Irroita laitteen virtajohto, jos et käytä sitä pitkään aikaan.

2. Näin pääset alkuun

Mikäli ilmenee ongelmia ja ostamasi tuote pitää jostakin syystä palauttaa, säilytä alkuperäinen pakkaus, rekisteröintilomake ja kuitti. Näiden kohteiden mukanaolo helpottaa tuotteesi tarkistamista ja korjaamista, rahojen palautusta ja/tai tuotteen palauttamista sinulle.

Jos sinulla ilmenee ongelmia tuotteen käytössä tai kysymyksiä, joihin ei ole vastausta Käyttöoppaassa, ota yhteys asiakaspalveluun tuen saamiseksi.

Tärkeää! Säästä alkuperäinen laatikko ja pakkausmateriaali tulevia kuljetustarpeita varten.

HUOMAUTUS: Tässä käyttöoppaassa käytetty termi "Windows" viittaa Microsoft Windows -käyttöjärjestelmään.

2-1. Pakkauksen sisältö

Näytön pakkaus sisältää:

- Näyttö
- Virtajohdot
- Videokaapelin
- Kiire Alku Johdattaa

HUOMAUTUS:

[1] Laitteen toimitukseen kuuluvat videokaapelit ovat maakohtaisia. Ota yhteys paikalliseen jälleenmyyjään saadaksesi lisätietoja.

2-2. Näyttö ulkoa

A. Edestä

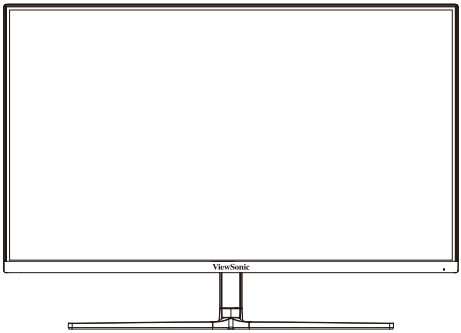

B. Vasemmalta ja oikealta

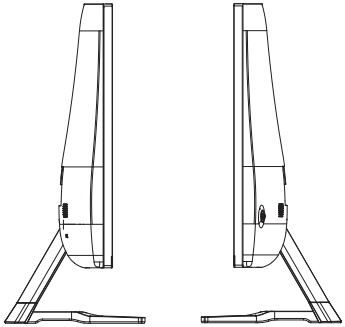

C. Takaa

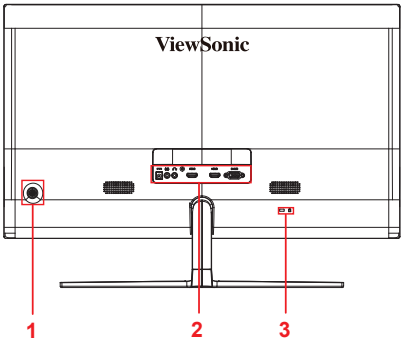

1. Ohjauspaneeli (Laajennettu kohdassa 3-1)
2. I/O-portti (tulo/lähtö) Tämän alueen tulisi sisältää kaikki I/O-yhteysvalinnat sekä virran tuloliitännän (Laajennettu kohdassa 2-4)
3. Kensington-turvakolo (Laajennettu kohdassa 2-3, osassa B)

2-3. Laitteiston asentaminen

A. Jalustan kiinnitysohje

1

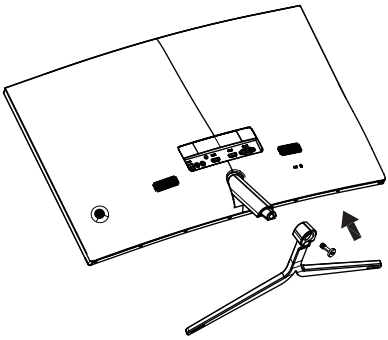

2

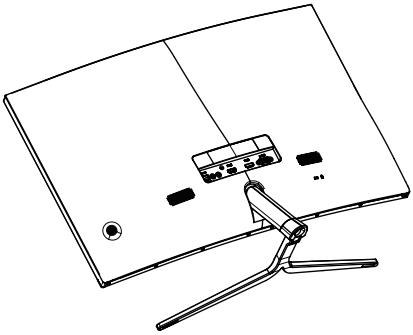

3

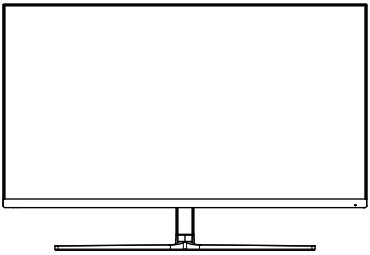

B. Jalustan irrotusohje

1

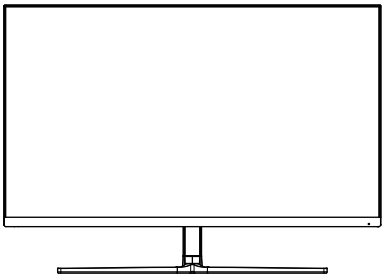

2

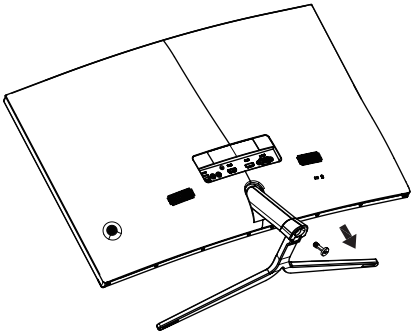

3

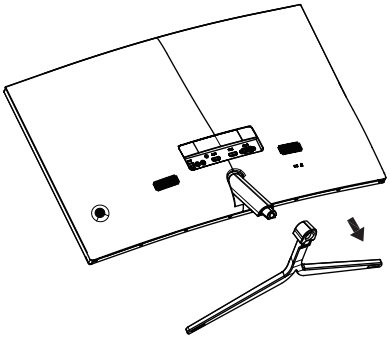

C. Kensington-lukon käyttö

Kensington-turvallisuusliitäntä sijaitsee näytön takana. Katso lisätietoja asennuksesta ja käytöstä Kensingtonin web-sivustolta osoitteessa http://www. kensington.com.

Alla on esimerkki Kensington-lukon asettamisesta pöytään.

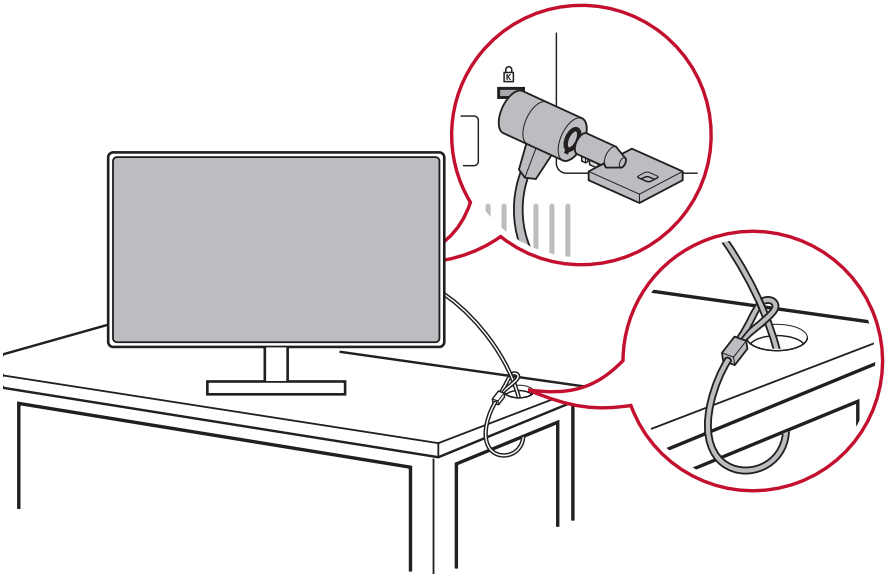

*Tämä kuva on vain viitteellinen

2-4. Pika-asennus

Liitä videokaapeli

1. Varmista, että sekä LCD-näyttö että tietokone ovat sammutettuina.
2. Poista takapaneelikannet, jos on välttämätöntä.
3. Liitä videokaapeli LCD-näytöstä tietokoneeseen.

3.A. Video- ja audiokaapeli

MAC-tietokoneessa, jossa on Thunderbolt-lähtö, liitä "mini DP - DisplayPort"-kaapelin mini-DP-pää MAC-tietokoneen Thunderbolt-lähtöön. Ja liitä kaapelin toinen pää näytön takana olevaan DisplayPort-liitäntään.

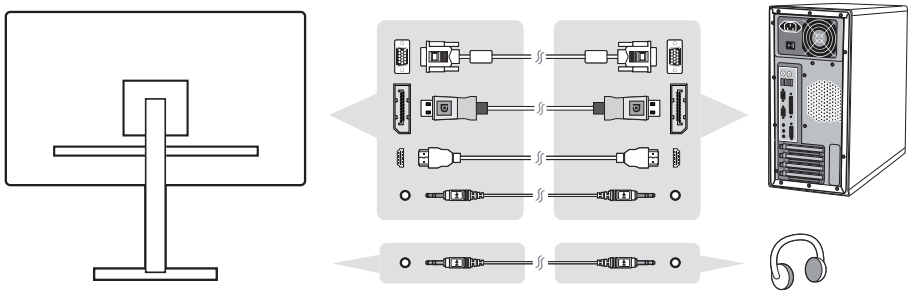

3.B. Virtakaapeli (ja verkkolaite, jos on tarpeen)

Liitä virtajohdon naarasliitäntä näytön virtaliitäntään ja virtajohdon pistoke pistorasiaan.

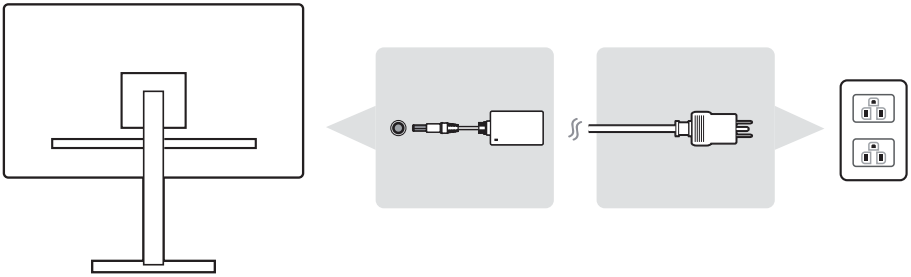

2-5. Virta Päälle

Käynnistä LCD-näyttö ja tietokone

Käynnistä LCD-näyttö ja sen jälkeen tietokone. Tämä nimenomainen järjestys (LCD-näyttö ennen tietokonetta) on tärkeä.

*Tämä kuva on vain viitteellinen

2-6. Ohjaimen asennus (Windows 10 -asetus)

Ohjaimen asentamiseksi liitä näyttö ensin PC-tietokoneeseen, käynnistä tietokone uudelleen (varmista että kytket ensiksi näytön päälle), ja tietokoneen käynnistyttyä uudelleen, sen tulisi tunnistaa näyttö automaattisesti.

Varmistaaksesi automaattisen tunnistuksen onnistumisen, siirry kohtaan "Näytön lisäasetukset" järjestelmän "Näyttöasetukset" (näytön resoluutio) -ikkunassa. Siinä voit tarkistaa lisäasetusten "Värihallinta"-osassa onko PC-tietokone tunnistanut ViewSonic-näytön.

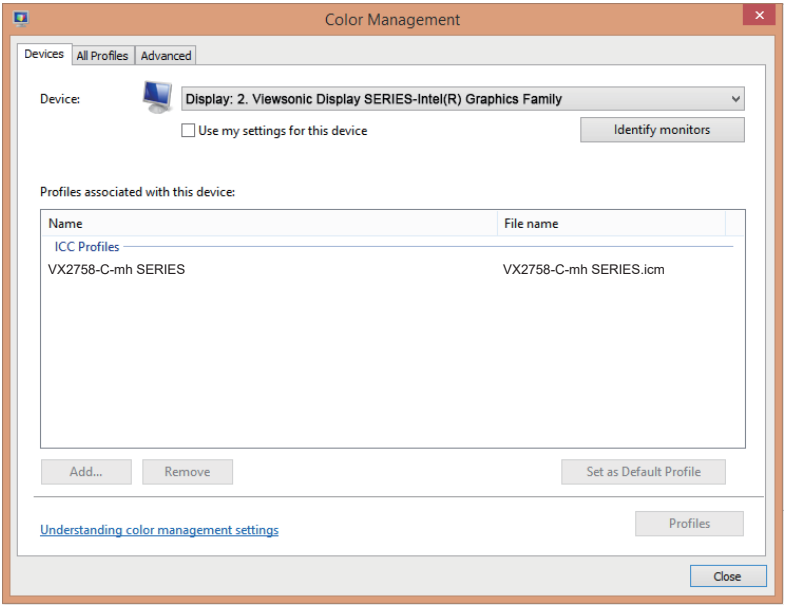

Jos PC ei ole tunnistanut näyttöä automaattisesti, mutta toimii edelleen, voit käynnistää tietokoneen uudelleen ja toimia uudelleen ohjeiden mukaisesti. Normaalissa käytössä ei ole pakollista, että tietokone tunnistaa näytön, mutta se on suositeltavaa.

Mikäli ilmenee lisäongelmia tai sinulla on kysyttävää, ota yhteyttä Asiakastukeen.

3. Näyttökuvan säätäminen

3-1. Ajoitustilan asettaminen

Aseta näytön tarkkuus sen natiiviresoluutioon (Katso "tekniset tiedot"-osa) saadaksesi parhaan mahdollisen kirkkaiden värien ja tarkan tekstin kokemuksen. Kuinka se tehdään:

1. Siirry näytön resoluutioasetukset -ikkunaan (eri käyttöjärjestelmillä on oma prosessinsa siihen siirtymiseen).
2. Säädä seuraavaksi näytön resoluutioasetus vastaamaan näytön natiiviresoluutiota. Tämä tuottaa sinulle parhaan käyttökokemuksen.

Jos resoluution asettaminen tuottaa vaikeuksia tai et näe resoluutiota käytettävissä olevana valintana, tarvitset ehkä uudemman videokorttiohjaimen. Ota yhteyttä tietokoneen tai videokortin valmistajaan saadaksesi uusimman ohjaimen.

- Jos on tarpeen, tee pieniä säätöjä käyttämällä OSD V. Sijainti - ja OSD P. Sijainti -toimintoa, kunnes näytön kuva on kokonaan näkyvissä. (*vain analoginen). (Mustan rajan näytön reunan ympärillä tulee tuskin koskettaa LCD-näytön valaistua “aktiivista aluetta”.)

3-2. Ohjauspaneelin käyttö

Käytä ajoitustilan asettamisen jälkeen etu- tai takaohjauspaneelin painikkeita näyttääksesi ja säätääksesi OSD-näytön näyttökuvan säätämiseksi.

* Sijainti viittaa kohtaan 2.2

Kehys- ja OSD-symbolin selitys

Kehys-symbolin selitys on esitetty alla:

⏻	Valmiustilavirta Päälle/Pois **HUOMAUTUS:** Virran merkkivalo Sininen = PÄÄLLÄ Oranssi = Virransäästö
▢	Näytä Valikko painamalla mitä tahansa nelikulmaista painiketta.
↗	Pikavalintanäppäin 1: Tämä on pikanäppäin. Oletusasetus on Äänenvoimakkuus. Pidä painettuna 5 sekuntia, käyttäjä voi valita pikanäppäimen 1 oletusasetuksen valitsemalla jonkin seuraavista: äänenvoimakkuus, sininen valosuodin, pelitila, kuvasuhde ja värilämpötila.

OSD-valikko- ja OSD-pikavalikkosymbolin selityksen ja toiminnat on selitetty seuraavassa.

	Aktivointisymboli eri tilojen kytkemiseksi päälle valikkojärjestelmää käytettäessä.
	Aktivointisymboli valitun, halutun toiminnon lopettamiseksi, takaisin palaamiseksi tai deaktivoimiseksi.
	Vierittää valikkovalintoja ja säätää näytön ohjaimia.
	Symboli, jota käytetään siirtymiseen takaisin tai palaamiseen aiemmin valittuun valikkoon
	Tietojen pikavalintapainike, joka antaa käyttäjien käyttää parhaillaan käytettävän näytön tietoja.
	Päävalikkokuvake, joka antaa käyttäjien käyttää päävalikkoa. Pidä kuvaketta painettuna muutama sekunti kytkeäksesi päävalikon pois päältä
	Vasen ja oikea kuvake vaihtavat valintaasi vaakasuunnassa.
	OSD:n pikavalikkovalitsin, joka lisää tai vähentää suoraan valittua toimintoa
75%	Energiamittari näyttää monitorin kuluttaman maksimienergiankulutuksen reaaliaikaisesti prosentteina.

Pikavalikkosymbolin selitys on esitetty alla:

1. Näyttääksesi pikavalikon, paina mitä tahansa näppäinpainiketta [ ].

   HUOMAUTUS: Kaikki OSD-valikot ja säätönäytöt poistuvat näkyvistä automaattisesti noin 15 sekunnin kuluttua. Tämä on säädettävissä asetusvalikon OSD-aikakatkaisuasetuksessa.
2. Painettuasi yhtä neliöistä, näkyviin tulee valintoja pikakäyttöä varten.

ViewMode Option	Kontrasti/ Kirkkaus-valinta	Tulosignaalin valinta	Päävalikko Käytä	Lopeta

3. Kun haluttu haluttu valikko-ohjain on valittu, käytä -symboleita navigointiin ja säädä näyttö haluamaksesi.
   Eri valikkotoiminnot on selitetty yksityiskohtaisesti osassa 4-2 OSD:n selitys.
4. Tallentaaksesi säädöt ja poistuaksesi, paina [**X**]-symbolia, kunnes OSD katoaa näkyvistä.

4. OSD-valikon johdanto

4-1. OSD-valikkopuu

Katso OSD-puun ja sille ominaisten toimintojen selitykset seuraavasta 4-2 OSD-selitys -kohdasta. OSD-puu esittää visuaalisesti kokonaisuudessaan OSD-valikon, joka on käytettävissä näytössäsi. Jollet ole varma missä valinta/toiminto on, tai et pysty paikantamaan määrättyä ominaisuutta, hyödynnä seuraavaa OSD-puuta.

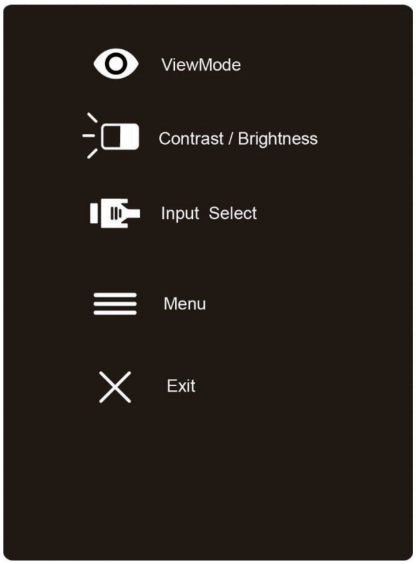

Startup Menu		
ViewMode	Standard	
	Game	FPS
		RTS
		MOBA
		Custom
	Movie	
	Web	
	Text	
	MAC	
	Mono	
Contrast/Brightness	Contrast	(-/+, 0~100)
	Brightness	(-/+, 0~100)
Input Select	D-Sub	
	HDMI1	
	HDMI2	
Menu		
Exit (OSD off)		

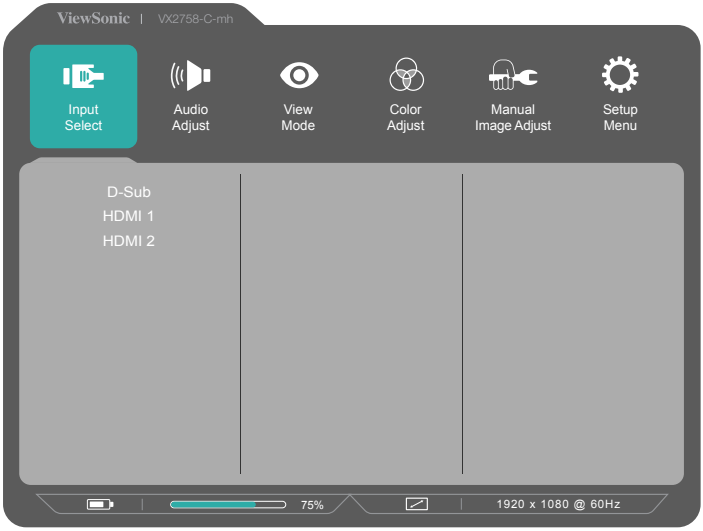

Menu		
Input Select	D-Sub	
	HDMI1	
	HDMI2	
Audio	Volume	(-/+) 0-100/1
	Mute	On
		Off
	Audio Intput	Audio In
		HDMI1
		HDMI2

Menu				
"ViewMode (default = Standard)"	Standard			
	Game (default = Custom)	FPS		
		RTS		
		MOBA		
		Custom	Black Stabilization	(-/+, 0~100)
			Advanced DCR	(-/+, 0/25/50/75/100)
			Low Input Lag	On
				Off
			Response Time	Standard
				Advanced
				Ultra Fast
			Reset	
	Movie			
	Web			
	Text			
	MAC			
	Mono			

Menu				
Color Adjust	Contrast/ Brightness	Contrast	(-/+) 0-100 /1	
		Brightness	(-/+) 0-100 /1	
	6-axis Color	Hue	Red	0-100/1
			Green	0-100/1
			Blue	0-100/1
			Cyan	0-100/1
			Magenta	0-100/1
			Yellow	0-100/1
		Saturation	Red	0-100/1
			Green	0-100/1
			Blue	0-100/1
			Cyan	0-100/1
			Magenta	0-100/1
			Yellow	0-100/1
	Color Temperature	SRGB		
		Bluish		
		Cool		
		Native		
		Warm		
		User Color	Red	0-100/1
			Green	0-100/1
			Blue	0-100/1
	Color Space	Auto		(-/+, 0/25/50/75/100)
		RGB		
		YUV		
	Color Range	Auto		
		Full Range		
		Limited Range		
	Gamma	1.8		
		2.0		
		2.2		
		2.4		
		2.6		
		2.8		

Manual Image Adjust	Auto Image Adjust			
	Horizontal Size	(-/+, 0~100)		
	H./V. Position	Horizontal Position	(-/+, 0~100)	
		Vertical Position	(-/+, 0~100)	
	Fine Tune	(-/+, 0~100)		
	Sharpness	(-/+) 0-100/25		
	Blue Light Filter	(-/+) 0-100 /1		
	Aspect Ratio	1:1		
		4:3		
		Fill Aspect Ratio		
		Full Screen	(Default)	
	Overscan	On		
		Off		
	Black Stabilization	(-/+, 0~100)/10		
	Advanced DCR	(-/+, 0/25/50/75/100)		
	Low Input Lag	On		
		Off		
	Response Time	Standard		
		Advanced		
		Ultra Fast		
Setup Menu	Language	English		
		Français		
		Deutsch		
		Español		
		Italiano		
		Suomi		
		Русский		
		Türkçe		
		日本語		
		한국어		
		繁體中文		
		简体中文		
		Česka		
		Svenska		

Menu		
Setup Menu	AMD FreeSync	On
		Off
	Shortcut Key 1	Volume
		Blue Light Filter
		Game Mode
		Aspect Ratio
		Color Temperature
	Resolution Notice	On
		Off
	Information	Resolution/H/V/Pixel Clock /Model Number /SN/ www.ViewSonic.com
	OSD Timeout	(-/+) 5/15/30/60
	OSD Background	On
		Off
	Power Indicator	On
		Off
	Auto Power Off	On
		Off
	Sleep	30 Minutes
		45 Minutes
		60 Minutes
		120 Minutes
		Off
	ECO Mode	Standard
		Optimize
		Conserve
	Auto Detect	On
		Off
	DDC/CI	On
		Off
	Memory Recall	

4-2. OSD-valikon selitys

HUOMAUTUS: Tässä osassa luetellut OSD-valikkokohteet yksilöivät kaikkien mallien

OSD-kohteet. Joitakin näitä kohteita ei ehkä ole tuotteesi OSD-valikossa. Jätä huomiotta OSD-valikkokohteiden selitykset, jos niitä ei ole tuotteesi OSD-valikossa. Katso 4-1 OSD-puusta (yllä) näyttösi käytettävissä olevat OSD-valikkokohteet. Katso seuraavasta OSD-selityksestä (aakkosjärjestyksessä), yksityiskohtaisempi selitys kunkin toiminnon toiminnasta.

A

Advanced DCR (Edistynyt DCR)

Edistynyt DCR teknologia tunnistaa automaattisesti kuvasignaalin ja ohjaa älykkäästi taustavalon kirkkautta ja väriä mustan näyttämiseksi mustempana tummassa näkymässä ja valkoisen valkoisempana kirkkaassa ympäristössä.

Auto Detect (Tunnista autom.)

Jos nykyisessä tulolähteessä ei ole signaalia, näyttö vaihtaa automaattisesti seuraavaan tulovalintaan. Tämä toiminto on joissakin malleissa oletuksena pois käytöstä.

B

Black stabilization (Musta stabilointi)

ViewSonicin Musta stabilointi tarjoaa parannetun näkyvyyden ja yksityiskohtaisuuden kirkastamalla tummia näkymiä.

Blue light filter (Sinisen valon suodatin)

Säätää suodatinta, joka estää korkea-energistä sinistä valoa turvallisemman käytön varmistamiseksi.

Brightness (Kirkkaus)

Säätää näyttökuvan taustan mustan tasoja.

C

Color adjust (Värinsäätö)

Tarjoaa useita värinsäätötiloja väriasetusten säätämiseksi käyttäjän tarpeisiin sopiviksi.

Color range (Värialue)

Säätää värialueen antaen käyttäjän säätää aluetta RGB- ja YUV-väriasetuksissa.

Color space (Väriavaruus)

Antaa käyttäjien valita, mitä väriavaruutta he haluavat käyttää näytön värilähtönä (RGB, YUV).

Color temperature (Värilämpötila)

Antaa käyttäjien valita määrätyt värilämpötila-asetukset katsomiskokemuksensa lisämukauttamiseen.

	Selitys
sRGB	Windows-järjestelmässä, digikameroissa ja internetissä käytetty vakioväriavaruus.
Native (Natiivi)	Native (Natiivi) on oletusvärilämpötila. Suositeltava yleiseen graafiseen suunnitteluun ja tavalliseen käyttöön.

Contrast (Kontrasti)

Säätää eron kuvan taustan (mustan taso) ja etualan (valkoinen taso) välillä.

asiakassuhde

Tuen lisäämistä varten on käytettävissä kolme muokattavissa olevaa "Custom" -asetusta, jotka auttavat sovittamaan yksittäiset mieltymykset ja sopeutumaan kaikentyyppisiin peliin markkinoilla. Valitse yksi mukautetuista vaihtoehdoista (Mukautettu

1, Custom 2 jne.) Valikossa ja säädä lisäasetuksia. Poistuessasi asetus tallennetaan automaattisesti tuohon "Mukautettu" -asetukseen tai nimeämällä haluamasi asetus uudelleen valitsemalla Nimeä uudelleen. Voit käyttää myös tallennettuja "GAME MODE" -asetuksia Quick Menu -valikossa.

G

Game mode (Pelitila)

Yhdistäen pelisuuntautuneen OSD-muotoilun, mukaan lukien esikalibroidut FPS-, RTS- ja MOBA-peliasetukset, kukin tila on toiminnallisesti mukautettu pelinaikaisella testauksella ja säädöillä parasta värin ja teknologian sekoitusta ajatelleen. Käyttääksesi pelitilaa, avaa ensin Päävalikkoasetus, siirry sitten "Näkymätilaan", valitse "Peli" ja muuta "PELAAJA"-asetustasi siellä.

GAMMA

Antaa käyttäjän säätää manuaalisesti näytön harmaasävytasojen kirkkaustasoa. Valintoja on viisi: 1.8, 2.0, 2.2, 2.4 ja 2.6.

H

HUE (SÄVY)

Säädä kunkin värin sävy (Red (Punainen), Green (Vihreä), Blue (Sininen), Cyan (Syaani), Magenta ja Yellow (Keltainen)).

I

Information (Tiedot)

Näyttää ajoituksen tilan (videosignaalin tulo), joka tulee tietokoneen grafiikkakortilta, LCD-näytön mallin numeron, sarjanumeron ja ViewSonic® web-sivuston URL:n. Katso näytönohjaimen käyttöoppaasta ohjeet resoluution ja virkistystaajuuden muuttamisesta (pystytaajuus).
HUOMAUTUS: VESA 1 024 x 768 @ 60 Hz (esimerkki) tarkoittaa, että resoluutio on 1 024 x 768 ja virkistystaajuus 60 Hertziä.

Input select (Tulosignaalin valinta)

Vaihtaa määrätyn näytön käytettävissä olevien eri tulovalintojen välillä.

L

Low input lag (Matala Syöttöviive)

ViewSonic tarjoaa matalan syöttöviiveen hyödyntäen näytön prosessinvähentäjää, joka pienentää signaalin latenssia. Voit valita matala syöttöviive -alavalikossa kahdesta vaihtoehdosta asianmukaisen nopeuden haluamallesi käytölle

M

Manual image adjust (Manuaalinen kuvan säätö)

Näyttää Manuaalinen kuvan säätö -valikon. Voit asettaa manuaalisesti useita kuvan laadun säätöjä.

Memory recall (Palauta tehdasasetukset)

Palauttaa säädöt takaisin tehdasasetuksiin, jos näyttö toimii tehtaan Esiasetetussa ajoitus tilassa, joka on lueteltu tämän käyttöoppaan teknisissä tiedoissa.

Poikkeus: Tämä ohjaus ei vaikuta muutoksiin, jotka on tehty Kielivalinta- tai Virta Lukitse -asetuksella

O

Overscan (Yliskannaus)

Toiminnolla voidaan säätää näytön vastaanottaman tulosignaaliin kuvasuhdetta kuvan säätämiseksi sopivan kokoiseksi näyttöön.

R

Response time (Vasteaika)

Säätää vasteajan luoden tasaisia kuvia ilman jälkivarjoja, sumeutta tai haamukuvia. Matala vasteaika sopii täydellisesti useimmille grafiikka-intensiivisille peleille ja se tarjoaa hämmästyttävän visuaalisen laadun myös katsottaessa urheilua ja toimintaelokuvia. Valikon asettaminen "Ultra Fast (Huippunopea)"-tilaan on suositeltavaa.

Resolution notice (Tarkkuusilmoitus)

Ilmoitus ilmoittaa käyttäjille, että nykyinen näyttöresoluutio ei ole oikea natiiviresoluutio. Tämä ilmoitus tulee näkyviin näytön asetukset-ikkunaan, kun asetetaan näytön resoluutiota.

S

Setup menu (Asetusvalikko)

Säätää On-screen Display (OSD) -asetukset. Monet näistä asetuksista voivat aktivoida kuvaruutunäyttöilmoituksia niin, ettei käyttäjän tarvitse avata valikkoa uudelleen.

Sharpness (Terävyys)

Säätää näytön terävyyttä ja kuvanlaatua.

V

ViewMode (Näkymätila)

ViewSonicin ainutlaatuinen ViewMode-ominaisuus tarjoaa "Game (Peli)"-, "Movie (Elokuva)"-, "Web"-, "Text (Teksti)"- ja "Mono"-esiasetukset. Nämä esiasetukset on suunniteltu erityisesti tuottamaan optimoidun katsomiskokemuksen erilaisille näyttösovelluksille.

4-3. Näytön asetusten hallinta

OSD Timeout (OSD:n viive)

OSD:n viivetoiminto antaa käyttäjän valita, kuinka kauan OSD pysyy näytöllä käyttämättömyyden jälkeen (sekunneissa).

OSD Background (OSD:n tausta)

OSD:n taustatoiminto antaa käyttäjän kytkeä OSD:n taustan pois päältä valitessaan ja säätäessään OSD-asetuksia.

Power Indicator (Virtamerkkivalo)

Virtamerkkivalo on valo, joka näyttää, onko näyttö päällä vai pois päältä

Auto Power Off (Automaattinen sammutus)

Automaattinen sammutus -toiminnon valitseminen antaa näytön sammuttaa virtansa määrätyn ajan kuluttua.

Sleep (Lepotila)

Tämä asetus antaa käyttäjän säätää käyttämättömyysajan ennen kuin näyttö siirtyy virransäästötilaan. Näyttö on "lepotilassa" tänä aikana.

Eco Mode (ECO-tila)

Antaa käyttäjän valita useista virrankulutukseen perustuvista tiloista.

DDC/CI (Display Data Channel Command Interface)

Tämän asetuksen aktivointi mahdollistaa näytön ohjauksen näytönohjaimella.

5. Tekniset tiedot

Näyttö	Tyyppi	TFT (ohutkalvotransistori), Aktiivimatriisi 1920X1080 -näyttö, 0,3114 mm x 0,1038 mm pikselijako
	Näytön koko	Metrinen: 68,60 cm Anglosaksinen: 27” (27” katsottavissa)
	Värisuodatin	RGB pystyjuovainen
	Lasipinta	Heijastamaton
Tulosignaali	Tahdistussignaali	RGB Analog (75 ohms, 0.7 / 1.0 Vp-p) (Timing Max limited support 1920 x 1080 75Hz) HDMI (v2.0) (Timing Max limited support 1920 x 1080 @144Hz) TMDS digital (100ohms) f_h:53-160 kHz, f_v:48-144 Hz
Yhteensopivuus	PC	Enintään 1920 x 1080 lomittamaton (NI)
	Macintosh	Power Macintosh: Enintään 1920 x 1080 (Rajoitettujen näytönohjainten tukema)

Resoluutio[1]	Suositellut	1920 x 1080@144Hz
	tuetut	1920 x 1080 @ 144 Hz, 120Hz, 100Hz 1680 x 1050 @ 60 Hz 1440 x 900 @ 60 Hz 1280 x 1024 @ 60, 75 Hz 1024 x 768 @ 60, 70, 75 Hz 800 x 600 @ 56, 60, 72, 75 Hz 640 x 480 @ 60, 72, 75 Hz 720 x 400 @ 70 Hz
Virta	Jännite	100-240 VAC, 50/60 Hz (automaattinen kytkentä)
Kuva-ala	Täyspyyhkäisy	597,888 mm (L) x 336,312 mm (K) 23,54” (L) x 13,24” (K)
Käyttöympäristö	Lämpötila Kosteus Korkeus merenpinnasta	0 °C to +40 °C 20% to 90% (ei tiivistymistä) 5,000 m asti
Varastointiympäristö	Lämpötila Kosteus Korkeus merenpinnasta	-20 °C to +60 °C 5% to 90% (ei tiivistymistä) 12,000 m asti
Mitat	Fyysiset	680 mm (L) x 510 mm (K) x 144 mm (S)
Paino	Fyysiset	13,9 lb (6,3 kg)
Virransäästötilat	Päällä pois päältä	26W <0,5W

[1] Älä aseta tietokoneen näytönohjainta ylittämään näitä ajoitustiloja; se voi johtaa LCD-näytön pysyvään vahingoittumiseen.

[2] Käytä ainoastaan ViewSonic®:in verkkolaitetta tai hyväksyttyä virtalähdettä.

[3] Testiolosuhteet noudattavat EEI-standardia

6. Vianmääritys

Ei virtaa

- Varmista, että virtapainike (tai -kytkin) on päällä.
- Varmista, että AC-virtajohto on varmasti liitetty näyttöön.
- Varmista, että pistorasia toimii asianmukaisesti kytkemällä jonkin toisen sähkölaitteen (kuten radion) pistorasiaan.

Virta on päällä, mutta näytössä ei ole kuvaa

- Varmista, että näytön mukana toimitettu videokaapeli on kunnolla liitetty videon lähtöporttiin tietokoneen takana. Jos videokaapelin toista päätä ei ole liitetty pysyvästi näyttöön, liitä se kunnolla näyttöön.
- Säädä kirkkaus ja kontrasti.
- Macintosh-käyttäjät, joiden tietokone on vanhempi kuin G3, tarvitsevat Macintoshsovittimen.

Virheelliset tai epätavalliset värit

- Jos jokin väreistä (punainen, vihreä tai sininen) puuttuu, varmista, että videokaapeli on tiukasti kytketty. Kaapeliliittimen löysät tai rikkinäiset piikit voivat haitata liitäntää.
- Liitä näyttö toiseen tietokoneeseen.
- Jos tietokoneessa on vanha grafiikkakortti, ota yhteys ViewSonic® saadaksesi DDC-sovittimen.

Ohjauspainikkeet eivät toimi

- Paina vain yhtä painiketta kerrallaan.

7. Puhdistus ja ylläpito

Näytön puhdistaminen

- VARMISTA, ETTÄ NÄYTTÖ ON SAMMUTETTU.
- ÄLÄ KOSKAAN SUIHKUTA TAI KAADA NESTETTÄ SUORAAN KUVARUUDULLE TAI KOTELOON.

Näytön puhdistus:

1. Pyyhi kuvaruutu puhtaalla, pehmeällä, nukattomalla liinalla. Liina poistaa pölyn ja muut hiukkaset.
2. Jos kuvaruutu ei puhdistu, laita pieni määrä ei-ammoniakkipitoista, alkoholitonta lasinpuhdistusainetta puhtaaseen, pehmeään, nukattomaan liinaan ja pyyhi kuvaruutu.

Kotelon puhdistus:

1. Käytä pehmeää, kuivaa liinaa.
2. Jos kuvaruutu ei puhdistu, laita pieni määrä ei-ammoniakkipitoista, alkoholitonta, hankaamatonta ja mietoa pesuainetta puhtaaseen, pehmeään ja nukattomaan liinaan ja pyyhi kotelon pinta.

Vastuuvapauslauseke

- ViewSonic® ei suosittele käyttämään mitään ammoniakki- tai alkoholipohjaisia puhdistimia näyttöruudelle tai kotelolle. Joidenkin kemiallisten puhdistimien on raportoitu vahingoittavan näytön ruutua ja/tai koteloa.
- ViewSonic ei ole vastuussa vahingoista, jotka johtuvat ammoniakkia tai alkoholia sisältävien puhdistusaineiden käytöstä.

Vaara:

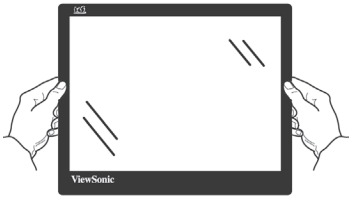

Käsittele näyttöä vain reunoista kiinni pitäen.

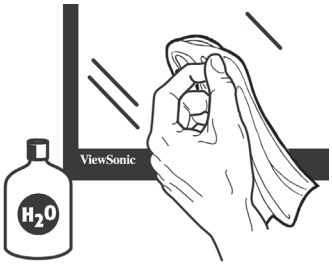

Puhdista vedellä kostutetulla pehmeällä liinalla.

8. Hyväksyntä yhdysvalloissa

HUOMAUTUS: Tässä osassa käsitellään kaikki säädöksiin liittyvät, asiaan kuuluvat vaatimukset ja ilmoitukset. Vahvistetut vastaavat sovellettavat kohdat viittaavat arvokilven tietoihin ja laitteen asiaan kuuluviin merkintöihin.

8-1. FCC-säädöstenmukaisuusilmoitus

Tämä laite täyttää FCC-määräysten osan 15 vaatimukset. Käyttö on alistettu seuraavalle kahdelle ehdolle: (1) tämä laite ei voi aiheuttaa haitallisia häiriöitä, ja (2) tämän laitteen täytyy hyväksyä minkä tahansa vastaanotetun häiriön, mukaanlukien häiriön, joka voi aiheuttaa ei-halutun toiminnon.

Tämä laite on testattu ja todettu olevan FCC:n sääntöjen kohdan 15 digitaalilaitteiden luokituksen B mukainen. Nämä rajat on suunniteltu antamaan kotikäytössä riittävän suojan vahingollisia sivuvaikutuksia vastaan. Tämä laite tuottaa, käyttää ja voi säteillä radiotaajuista energiaa ja jos sitä ei ole asennettu tai käytetä ohjeiden mukaisesti, se voi aiheuttaa häiriöitä radioliikenteeseen. Ei ole kuitenkaan takeita siitä ettei yksittäisestä asennuksessa esiintyisi häiriöitä. Jos laite aiheuttaa häiriöitä radio- tai tvlähetyksiin, ne voidaan varmistaa kytkemällä laite pois päältä ja takaisin päälle.

Häiriöiden poistamiseksi suositellaan seuraavia toimenpiteitä:

- Vaihda vastaanottimen antennin asentoa ja paikkaa.
- Siirrä laite kauemmaksi vastaanottimesta.
- Liitä laite pistorasiaan, joka kuuluu eri piiriin kuin vastaanottimen pistorasia.
- Ota yhteyttä myyjään tai kokeneeseen radio/TV-asentajaan.

Varoitus: Sinua varoitetaan, että muutokset tai muunnelmat, joita yhdenmukaisuudesta vastaava osapuoli ei nimenomaisesti ole hyväksynyt, voivat mitätöidä valtuutesi käyttää laitteistoa.

8-2. Industry Canada -ilmoitus

CAN ICES-3 (B)/NMB-3(B)

8-3. CE-yhdenmukaisuus eurooppalaisia maita varten

Tämä laite on sähkömagneettista yhteensopivuutta (EMC) koskevan direktiivin 2014/30/EU ja matalajännitedirektiivin 2014/35/EU mukainen.

Seuraava koskee vain Euroopan Unionin (EU) jäsenmaita:

Oikealla näkyvä tunnus vastaa sähkö- ja elektroniikkalaiteromun jätehuoltoa (WEEE) koskevaa direktiiviä 2012/19/EU. Tällä tunnuksella merkittyjä laitteita ei saa hävittää talousjätteiden mukana vaan ne on vietävä hävitettäväksi paikkakunnalla olevaan keräys- tai palautuspisteeseen paikallisten säädösten mukaisesti.

8-4. Selvitys RoHS2-yhteensopivuudesta

Tämä tuote on suunniteltu sekä valmistettu Euroopan parlamentin ja neuvoston 2011/65/EU-direktiivin mukaan koskien tiettyjen myrkyllisten aineiden käytön rajoittamista sähkö- ja elktroniikkalaitteistossa (RoHS2-direktiivi) ja se täyttää Euroopan Teknisen komission (TAC) asettamat enimmäipitoisuudet alla olevan kaavion mukaan:

Aine	**Ehdotettu enimmäispitoisuus**	**Todellinen pitoisuus**
Lyijy (Pb)	0,1%	< 0,1%
Elohope (Hg)	0,1%	< 0,1%
Kadmium (Cd)	0,01%	< 0,01%
Kuudenarvoinen kromi (Cr^{6+})	0,1%	< 0,1%
Polybromibifenyyli (PBB)	0,1%	< 0,1%
Polybromidifenyylieetteri (PBDE)	0,1%	< 0,1%

Tietyt komponentit ovat vapautettuja yllä olevan listan pitoisuuksista RoHS2-direktiivin liitten III mukaisesti.

Esimerkkejä tälläisistä vapautetuista komponenteista ovat:

1. Elohopean määrä kylmäkatodiloisteputkissa ja ulkoelektrodiloisteputkissa (CCFL ja EEFL) erikoistarkoituksiin eivät ylitä arvoja (lamppua kohti):

   (1) Lyhyt pituus (≦500 mm): maksimi 3,5 mg lamppua kohti.

   (2) Keskivälin pituus (＞500 mm ja ≦1.500 mm): maksimi 5 mg lamppua kohti.

   (3) Pitkä pituus (＞1.500 mm): maksimi 13 mg lamppua kohti.
2. Lyijy katodisädeputkien lasissa.
3. Lyijyn määrä lasisissa loisteputkissa ei ylitä 0,2 % painosta.
4. Lyijy alumiinin seososana sisältää painosta enintään 0,4 %.
5. Kupari seososana sisältää painosta enintään 4 %.
6. Lyijy korkea sulamislämpötila -tyyppisissä juotteissa (eli lyijypohjaisissa seoksissa, jotka sisältävät 85 % painosta tai enemmän lyijyä).
7. Sähkö- ja elektroniikkaosat, jotka sisältävät lyijyä lasissa tai keramiikassa muussa kuin eristävässä keramiikassa kondensaattoreissa, esim. pietsoelektronisissa laitteissa tai lasi- tai keramiikkamatriisiyhdisteessä.

8-5. Tuotteen hävittäminen sen elinkaaren lopussa

ViewSonic kunnioittaa ympäristöä ja on sitoutunut työskentelemään ja elämään vihreästi. Kiitos, kun osallistut älykkäämpään, vihreämpään tietojenkäsittelyyn. Katso lisätietoja ViewSonicin web-sivustolta.

Yhdysvallat ja Kanada:

http://www.viewsonic.com/company/green/recycle-program/

Eurooppa:

http://www.viewsoniceurope.com/eu/support/call-desk/

Taiwan:

http://recycle.epa.gov.tw/

9. Copyright-tiedot

Copyright © ViewSonic Corporation, 2019. Kaikki oikeudet pidätetään.

Macintosh ja Power Macintosh ovat Apple Inc:n rekisteröityjä tavaramerkkejä.

Microsoft, Windows ja Windows logo ovat Microsoft Corporationin rekisteröityjä tavaramerkkejä Yhdysvalloissa ja muissa maissa.

ViewSonic ja kolmen linnun logo ovat ViewSonic Corporationin rekisteröityjä tavaramerkkejä.

VESA on Video Electronics Standards Associationin rekisteröity tavaramerkki. DPMS, DisplayPort ja DDC ovat VESA:n tavaramerkkejä.

ENERGY STAR® on U.S. Environmental Protection Agencyn (EPA) rekisteröity tavaramerkki.
ENERGY STAR® -kumppanina ViewSonic Corporation on määrittänyt, että tämä tuote täyttää ENERGY STAR® -vaatimukset energiankulutuksen osalta.

Vastuuvapauslauseke: ViewSonic Corporation ei ole vastuussa tämän oppaan teknisistä tai painovirheistä tai puutteista eikä satunnaisista tai välillisistä vahingoista, jotka johtuvat tämän materiaalin toimittamisesta tai tämän tuotteen toimivuudesta tai käytöstä.

Jatkuvan tuotekehittelyn johdosta ViewSonic Corporation pidättää oikeuden muuttaa tuotteen teknisiä tietoja ilman eri ilmoitusta. Tämän asiakirjan sisältämiin tietoihin voidaan tehdä muutoksia ilman eri ilmoitusta.

Tämän asiakirjan osia ei saa kopioida, jäljentää tai välittää millään tavalla mihinkään tarkoitukseen ilman ViewSonic Coprorationin etukäteen antamaa kirjallista lupaa.

VX2758-C-mh_UG_FIN Rev. 1A 02-18-19

Asiakastuki

Katso alla olevasta taulukosta teknisen tuen tai tuotetuen yhteystiedot tai ota yhteyttä jälleenmyyjääsi.

HUOMAUTUS: Tarvitset tuotteen sarjanumeron.

Asia pacific			
Country/ Region	**Website**	**T= Telephone C = CHAT ONLINE**	**Email**
ViewSonic Corporation	http://www.viewsonic.com.tw/	T= 886 2 2246 3456 F= 886 2 2249 1751 Toll Free= 0800-899880	service@tw.viewsonic.com
China	www.viewsonic.com.cn	T= 4008 988 588	service.cn@cn.viewsonic.com
Hong Kong	www.hk.viewsonic.com	T= 852 3102 2900	service@hk.viewsonic.com
Macau	www.hk.viewsonic.com	T= 853 2870 0303	service@hk.viewsonic.com
Japan	www.viewsonicjapan.co.jp	T= 0120 341 329	service@jp.viewsonic.com
Korea	ap.viewsonic.com/kr/	T= 080 333 2131	service@kr.viewsonic.com
India	www.in.viewsonic.com	T= 1800 419 0959	service@in.viewsonic.com
Singapore/ Malaysia/ Thailand	www.ap.viewsonic.com	T= 65 6461 6044	service@sg.viewsonic.com
Europe			
Europe	www.viewsoniceurope.com	http://www.viewsoniceurope.com/eu/support/call-desk/	
Arabia	ap.viewsonic.com/me/	اتصل عبر الإنترنت	
България	www.viewsoinceurope.com	http://www.viewsoniceurope.com/eu/support/call-desk/	service_bg@viewsoniceurope.com
Hrvatska	www.viewsoinceurope.com	http://www.viewsoniceurope.com/eu/support/call-desk/	service_hr@viewsoniceurope.com
Česká Republika	www.viewsoniceurope.com	www.viewsoniceurope.com/uk/support/call-desk/	service_cz@viewsoniceurope.com
Nederland	www.viewsoniceurope.com	http://www.viewsoniceurope.com/eu/support/call-desk/	service_nl@viewsoniceurope.com
Suomi	www.viewsoniceurope.com	http://www.viewsoniceurope.com/eu/support/call-desk/	service_fi@viewsoniceurope.com
France et autres pays francophones en Europe	www.viewsoniceurope.com/fr/	www.viewsoniceurope.com/fr/support/call-desk/	service_fr@viewsoniceurope.com
Canada	www.viewsonic.com	T= 1-866-463-4775	service.ca@viewsonic.com

Suisse	www.viewsoniceurope.com/de/	www.viewsoniceurope.com/de/support/call-desk/	service_ch@viewsoniceurope.com
Belgique (Français)	www.viewsoniceurope.com/fr/	www.viewsoniceurope.com/fr/support/call-desk/	service_be@viewsoniceurope.com
Luxembourg (Français)	www.viewsoniceurope.com/fr/	www.viewsoniceurope.com/fr/support/call-desk/	service_lu@viewsoniceurope.com
Deutschland	www.viewsoniceurope.com/de/	www.viewsoniceurope.com/de/support/call-desk/	service_deu@viewsoniceurope.com
Österreich	www.viewsoniceurope.com/de/	www.viewsoniceurope.com/de/support/call-desk/	service_at@viewsoniceurope.com
Schweiz (Deutsch)	www.viewsoniceurope.com/de/	www.viewsoniceurope.com/de/support/call-desk/	service_ch@viewsoniceurope.com
Ελλάδα	www.viewsoniceurope.com	http://www.viewsoniceurope.com/eu/support/call-desk/	service_gr@viewsoniceurope.com
Magyar Köztársaság	www.viewsoniceurope. com	http://www.viewsoniceurope.com/eu/support/call-desk/	service_hu@viewsoniceurope.com
Italia e altri paesi di lingua italiana in Europa	www.viewsoniceurope. com	http://www.viewsoniceurope.com/eu/support/call-desk/	service_it@viewsoniceurope.com
Spain	www.viewsoniceurope.com/es/	www.viewsoniceurope.com/es/support/call-desk/	service_es@viewsoniceurope.com
Latinoamérica (México)	www.viewsonic.com/la/	T= 001-8882328722	soporte@viewsonic.com
Italia e altri paesi di lingua italiana in Europa	www.viewsoniceurope.com	http://www.viewsoniceurope.com/eu/support/call-desk/	service_it@viewsoniceurope.com
Polska i inne kraje Europy Centralnej	www.viewsoniceurope.com	http://www.viewsoniceurope.com/eu/support/call-desk/	service_pl@viewsoniceurope.com
Portugal	www.viewsoniceurope.com	http://www.viewsoniceurope.com/eu/support/call-desk/	service_pt@viewsoniceurope.com
România	www.viewsoinceurope.com	http://www.viewsoniceurope.com/eu/support/call-desk/	service_ro@viewsoniceurope.com
Россия	www.viewsoniceurope.com/ru/	www.viewsoniceurope.com/ru/support/call-desk/	service_ru@viewsoniceurope.com
Беларусь (Русский)	www.viewsoniceurope.com/ru/	www.viewsoniceurope.com/ru/support/call-desk/	service_br@viewsoniceurope.com
Латвия (Русский)	www.viewsoniceurope.com/ru/	www.viewsoniceurope.com/ru/support/call-desk/	service_lv@viewsoniceurope.com
Srbija	www.viewsoniceurope.com	http://www.viewsoniceurope.com/eu/support/call-desk/	service_rs@viewsoniceurope.com
Slovensko	www.viewsoinceurope.com	http://www.viewsoniceurope.com/eu/support/call-desk/	service_sk@viewsoniceurope.com
Slovenija	www.viewsoinceurope.com	http://www.viewsoniceurope.com/eu/support/call-desk/	service_si@viewsoniceurope.com

Sverige	www.viewsoniceurope.com	http://www.viewsoniceurope.com/eu/support/call-desk/	service_se@viewsoniceurope.com
Türkiye	http://www.viewsoniceurope.com/tr/	www.viewsoniceurope.com/tr/support/call-desk/	service_tr@viewsoniceurope.com
Україна	www.viewsoniceurope.com	http://www.viewsoniceurope.com/eu/support/call-desk/	service_ua@viewsoniceurope.com
America			
Australia New Zealand	www.viewsonic.com.au	AUS= 1800 880 818 NZ= 0800 008 822	service@au.viewsonic.com
Canada	www.viewsonic.com	T= 1-866-463-4775	service.ca@viewsonic.com
Latin America (Argentina)	www.viewsonic.com/la/	C= http://www.viewsonic.com/la/soporte/servicio-tecnico	soporte@viewsonic.com
Latin America (Chile)	www.viewsonic.com/la/	C= http://www.viewsonic.com/la/soporte/servicio-tecnico	soporte@viewsonic.com
Latin America (Columbia)	www.viewsonic.com/la/	C= http://www.viewsonic.com/la/soporte/servicio-tecnico	soporte@viewsonic.com
Latin America (Mexico)	www.viewsonic.com/la/	C= http://www.viewsonic.com/la/soporte/servicio-tecnico	soporte@viewsonic.com
Nexus Hightech Solutions, Cincinnati #40 Desp. 1 Col. De los Deportes Mexico D.F. Tel: 55) 6547-6454 55)6547-6484 Other places please refer to http://www.viewsonic.com/la/soporte/servicio-tecnico#mexico			
Latin America (Peru)	www.viewsonic.com/la/	C= http://www.viewsonic.com/la/soporte/servicio-tecnico	soporte@viewsonic.com
Middle East	ap.viewsonic.com/me/	Contact your reseller	service@ap.viewsonic.com
Puerto Rico & Virgin Islands	www.viewsonic.com	T= 1-800-688-6688 (English) C= http://www.viewsonic.com/la/soporte/servicio-tecnico	service.us@viewsonic.com soporte@viewsonic.com
South Africa	ap.viewsonic.com/za/	Contact your reseller	service@ap.viewsonic.com
United States	www.viewsonic.com	T= 1-800-688-6688	service.us@viewsonic.com

Rajoitettu takuu

ViewSonic®-näyttö

Mitä takuu kattaa:

ViewSonic takaa, että sen tuotteissa ei ilmene materiaalivikoja tai työn laadusta johtuvia vikoja takuuaikana. Jos tuotteessa osoittautuu olevan materiaalivika tai työn laadusta johtuva vika takuuaikana, ViewSonic korjaa tuotteen tai korvaa sen samanveroisella tuotteella oman harkintansa mukaan. Vaihtotuote tai vaihto-osat voivat sisältä uudelleen valmistettuja tai uusittuja osia tai komponentteja.

Kuinka kauan takuu on voimassa:

ViewSonic–näytöille myönnetään 1 ja 3 vuoden välillä oleva takuu riippuen ostomaastasi, kaikille osille mukaan lukien valolähteen ja kaiken työn ensimmäisen kuluttajan ostopäivästä lähtien

Ketä takuu suojaa:

Tämä takuu on voimassa vain tuotteen ensimmäiselle ostajalle.

Mitä tämä takuu ei kata:

1. Tuotetta, jonka sarjanumero on hangattu pois, muutettu tai poistettu.
2. Vahinkoja, vaurioita tai viallista toimintaa, joka aiheutuu seuraavista tekijöistä:
   a. Onnettomuus, vä rinkäyttö, huolimattomuus, tulipalo, vesi, salama tai muut luonnonilmiöt, luvaton tuotteen muuntelu tai tuotteen mukana toimitettujen ohjeiden laiminlyönti.
   b. Tuotteen vahingoittuminen kuljetuksen aikana.
   c. Tuotteen poisto tai asennus.
   d. Tuotteen ulkoiset tekijät, kuten sähkövirran vaihtelut tai katkeaminen.
   e. Muiden kuin ViewSonic teknisiä erittelyjä vastaavien osien tai tarvikkeiden käyttö.
   f. Normaali kuluminen.
   g. Mikä tahansa muu syy, joka ei liity tuotteen tekovikaan.
3. Tuotteet joissa ilmenee ns. “kuvan palamis”-tila, joka on seurausta siitä että liikkumaton kuva on ollut näytöllä liian pitkään.
4. Hinnat irrottamiselle, asennukselle, kuljetukselle yhteen suuntaan, vakuutukselle ja asennuspalveluille.

Kuinka saat palvelua:

1. Pyydä tietoja takuunalaisesta huollosta ottamalla yhteyttä ViewSonic in asiakastukeen (Katso Asiakaspalvelu -sivulta). Sinun on annettava tuotteen sarjanumero.
2. Takuunalaisen huollon saamiseksi sinun on annettava seuraavat tiedot: (a) alkuperäinen päivätty ostotosite, (b) nimesi, (c) osoitteesi, (d) ongelman kuvaus ja (e) tuotteen sarjanumero.
3. Vie tai lähetä tuote rahti maksettuna alkuperäisessä pakkauksessa valtuutettuun ViewSonic huoltokeskukseen tai ViewSonicille.
4. Pyydä lisätietoja tai lähimmän ViewSonic-huoltokeskuksen osoite ViewSonicilta.

Implisiittisiä takuita koskeva rajoitus:

Tässä kuvatun takuun lisäksi ei ole olemassa mitä n muita takuita, ei ilmaistuja eikä oletettuja, mukaan lukien oletettu takuu myytävyydestä ja sopivuudesta johonkin tiettyyn tarkoitukseen.

Vahinkojen poissulkeminen:

Viewsonic in vastuu rajoittuu tuotteen korjauksen tai korvauksen hintaan. Viewsonic ei ole vastuussa seuraavista:

1. Toiseen tuotteeseen kohdistuva vahinko, joka aiheutuu tuotteen valmistusviasta, vahingot, jotka perustuvat epämukavuuteen, tuotteen käytön menetykseen, ajan menetykseen, voittojen menetykseen, liikemahdollisuuden menetykseen, liikearvon menetykseen, liikesuhteiden keskeytykseen tai muuhun kaupalliseen menetykseen, vaikka sellaisten vahinkojen mahdollisuudesta olisi ilmoitettu.
2. Mitk n muut vahingot, joko satunnaiset, seurannaiset tai muunlaiset.
3. Mik n asiakasta tai kolmatta osapuolta vastaan esitetty korvausvaatimus.
4. Muiden kuin ViewSonic valtuuttamien henkilöiden tekemät korjaukset tai korjausyritykset.

Valtion lain voimassaolo:

Tämä takuu antaa sinulle tietyt lailliset oikeudet. Sinulla voi olla myös muita oikeuksia, jotka vaihtelevat hallintoalueittain. Joillakin hallintoalueilla ei sallita oletettujen takuiden rajoituksia ja/tai satunnaisten tai seurannaisten vahinkojen poissulkua, joten yllä olevat rajoitukset ja poissulkemiset eivät välttämättä koske sinua.

Myynti USA: n ja Kanadan ulkopuolella:

Pyydä takuutietoja ja huoltoa ViewSonicin USA:n ja Kanadan ulkopuolella myydyille tuotteille ottamalla yhteyttä ViewSoniciin tai paikalliseen ViewSonicin jälleenmyyjä n.

Tmn tuotteen takuuaika Manner-Kiinassa (Hong Kongia, Macaota ja Taiwania lukuunottamatta) on Huoltotakuukortin ehtojen alainen.

Täydelliset tiedot Euroopassa ja Venäjällä myönnetyistä takuista löytyvät osoitteesta www.viewsoniceurope.com kohdasta Support/ Warranty Information.

Display Warranty Term Template In UG
VSC_TEMP_2007

ViewSonic®