ViewSonic®

VG2239smh
Monitor
Guia do usuário

Número do modelo: VS17286
P/N: VG2239SMH-2

Obrigado por escolher a View-Sonic

Há mais de 30 anos a liderar o Mercado das soluções visuais, a ViewSonic tem como objetivo exceder as expetativas a nível mundial em relação a evolução tecnológica, inovação e simplicidade. Na ViewSonic, acreditamos que os nossos produtos podem ter um impacto positivo no mundo e estamos convencidos que o produto ViewSonic que escolheu irá satisfazer as suas necessidades.

Uma vez mais, obrigado por escolher a ViewSonic!

ViewSonic®

Conteúdo

1. Cuidados e avisos 1

2. Introdução 3

2-1. Conteúdo da embalagem 4
2-2. O exterior do monitor 5
2-3. Instalação do hardware 6
2-4. Instalação rápida 10
2-5. Ligar 11
2-6. Instalação do controlador (Configuração no Windows 10) . 12

3. Ajustar a imagem no ecrã 13

3-1. Configurar o modo de temporização 13
3-2. Ajuste da imagem na tela 14

4. Apresentação do menu OSD 16

4-1. Árvore do menu OSD 16
4-2. Explicação do menu OSD 19

5. Especificações 24

6. Solução de problemas 27

7. Limpeza e manutenção 28

8. Informação de compatibilidade 30

8-1. Declaração de compatibilidade com as regras da FCC .. 30
8-2. Conformidade com CE para países europeus 31
8-3. Declaração de Conformidade RoHS2 32
8-4. Eliminação do produto no fim da sua vida útil 34

9. Informação do copyright 35

1. Cuidados e avisos

1. Leia as todas as instruções antes de utilizar o equipamento.
2. Guarde estas instruções num local seguro.
3. Tenha em atenção todos os avisos e siga todas as instruções.
4. Sente-se a pelo menos 45 cm / 18” do monitor.
5. Manuseie sempre o monitor com cuidado durante o transporte.
6. Nunca remova a tampa traseira. Este monitor contém componentes de alta tensão. Você pode sofrer sérias lesões se tocá-las.
7. Não use este aparelho perto da água. Aviso: Para reduzir o risco de incêndio ou de choque eléctrico, não exponha este equipamento à chuva ou a humidade.
8. Evite expor o monitor a luz solar direta ou outra fonte de calor. Posicione o monitor afastado de luz solar direta para reduzir o reflexo.
9. Utilize um pano seco e macio para limpar. Caso seja necessário uma limpeza mais aprofundada, consulte a secção "Limpar o monitor" neste guia, para obter mais instruções.
10. Evite tocar na tela. A oleosidade da pele é difícil de ser removida.
11. Não esfregue nem aplique pressão no ecrã pois poderá causar danos permanentes no mesmo.
12. Não bloqueie nenhuma abertura de ventilação. Instale de acordo com as instruções do fabricante.
13. Não instale próximo a qualquer fonte de calor tal como radiadores, registradores de calor, fogões, ou outros aparelhos (incluindo amplificadores) que produzam calor.
14. Coloque o monitor numa área bem ventilada. Não coloque objetos sobre o monitor que possam impedir a dissipação do calor.

15. Não coloque objetos pesados sobre o monitor, cabo de vídeo ou cabo de alimentação.
16. Se detetar fumo, ruídos anormais ou odores estranhos, desligue imediatamente o monitor e contacte o seu vendedor ou a ViewSonic. É perigoso continuar a utilizar o monitor.
17. Não negligencie o propósito de segurança da tomada polarizada ou do tipo terra. Uma tomada polarizada tem dois dentes sendo um mais largo que o outro. A tomada do tipo terra tem dois dentes e um terceiro dente terra. O dente largo ou o terceiro dente é provisto para a sua segurança. Se a tomada provista não se encaixa na sua saída de energia, consulte um eletricista para a sunstituição da saída de energia obsoleta.
18. Proteja o cabo de energia contra pisadas ou enroscamentos especialmente nas tomadas, receptáculos convenientes e o ponto onde eles saem do aparelho. Assegure-se de que a saída de energia está localizada próximo à unidade de modo que ela seja facilmente acessível.
19. Use somente anexos/acessórios especificados pelo fabricante.
20. Use somente com o carrinho, suporte, tripé, console, ou mesa especificada pelo fabricante, ou vendido com o aparelho. Quando um carrinho é usado, tome cuidado ao mover o conjunto de carrinho/aparelho para evitar danos causados por tropeçamento.

21. Desconecte este aparelho quando não for usado por longos períodos de tempo.
22. Consulte o pessoal de serviço qualificado para todos os serviços. O serviço é necessário quando o aparelho tiver sido danificado de algum modo, tal como cabo de alimentação ou tomada danificada, líquido derramado ou objetos caídos dentro do aparelho, exposição do aparelho à chuva ou umidade, funcionamento anormal, ou queda do aparelho.

2. Introdução

Caso ocorram problemas e, por qualquer motivo, seja necessário devolver o produto adquirido, guarde a embalagem original, o formulário de registo e o recibo de compra. Com estes itens poderá verificar mais facilmente o seu produto e tornará mais fácil a reparação e/ou devolução do produto.

Caso tenha problemas com o seu produto ou questões que não tenham sido abordadas no Manual do Utilizador, contacte o serviço de apoio ao cliente para obter ajuda.

Importante! Guarde a caixa e todo o material da embalagem original caso seja necessário proceder à sua expedição no futuro.

NOTA: A palavra "Windows" neste manual do utilizador refere-se ao sistema operativo Microsoft Windows.

2-1. Conteúdo da embalagem

A embalagem do seu monitor contém:

- Monitor
- Fio de tomada
- Cabo de áudio (mini jack estéreo)
- Cabo vídeo[1]
- Cabo USB
- Guia Rápida Do Começo

NOTA:

[1] Os cabos de vídeo incluídos na embalagem poderão variar de acordo com o seu país. Para mais informações, contacte o revendedor local.

2-2. O exterior do monitor

A. Vista frontal

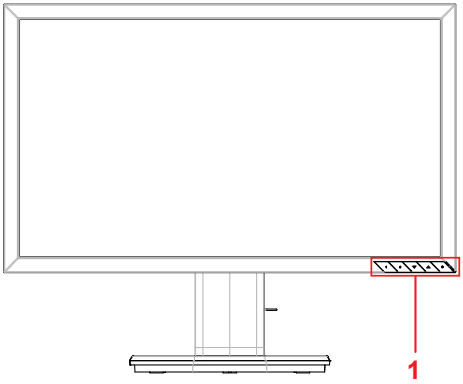

B. Vista esquerda e direita

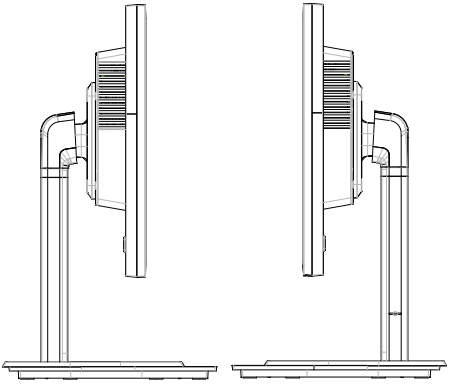

C. Vista posterior

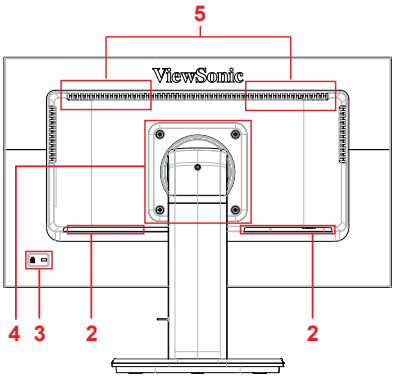

1. Painel de controlo (Expandido no capítulo 3-1)
2. Porta de E/S (entrada/saída) Esta área deve incluir todas as opções de ligação de E/S, assim como o conector de entrada de alimentação (Expandido no capítulo 2-4)
3. Slot de segurança (Expandido no capítulo 2-3, secção E)
4. Esta é a área para o suporte de montagem na parede VESA na traseira do monitor*. Consulte instruções adicionais para a instalação do suporte de montagem na parede VESA no capítulo 2-3, secção F.
5. alto falante

2-3. Instalação do hardware

A. Procedimento de instalação da base

1

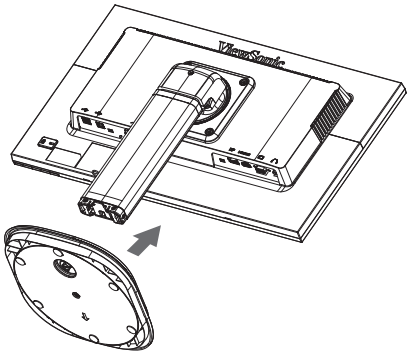

2

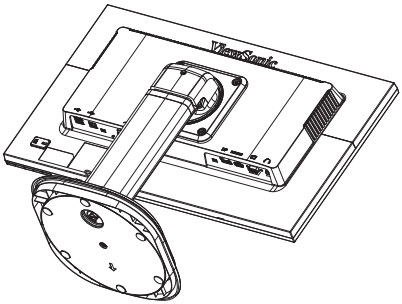

3

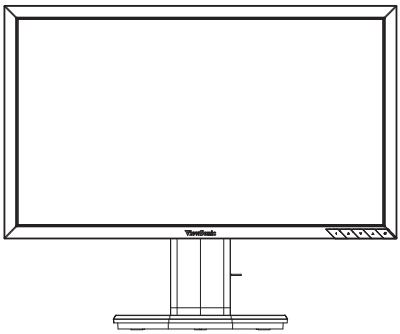

B. Procedimento de remoção da base

1

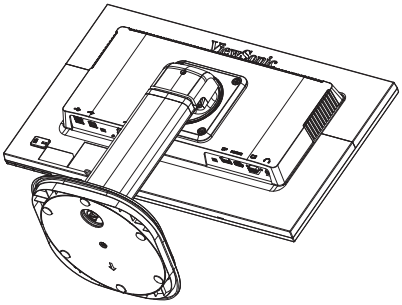

2

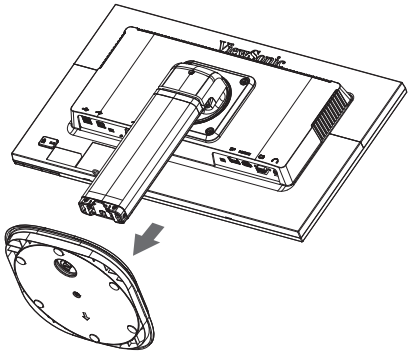

3

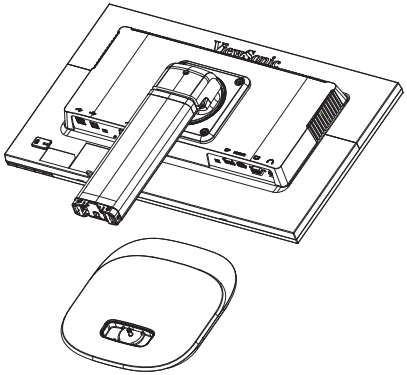

C. Ajustar o ângulo

- Depois de ajustar a altura, coloque-se à frente do monitor com este centrado à sua frente.
- O ângulo da tela pode ser ajustado movendo o painel, inclinando-o para frente ou para trás para uma experiência de visualização flexível e confortável.

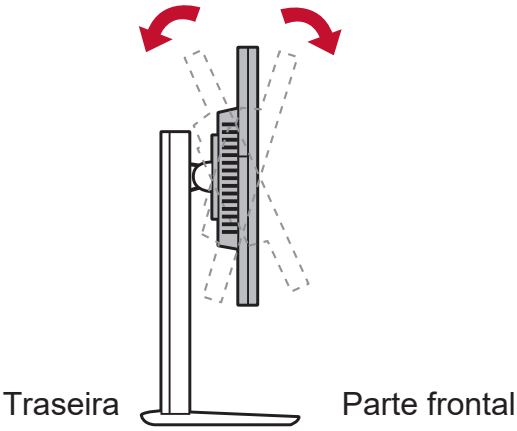

*Esta imagem serve apenas como referência

D. Instalação da Montagem em Parede (Opcional)

NOTA: Para utilização apenas com suportes para montagem na parede e com certificação UL

Para obter um kit de montagem de parede ou suporte de ajustamento de altura, contacte a ViewSonic® ou o seu distribuidor local. Siga as instruções que acompanham o kit de montagem na base. Para converter o seu monitor de um monitor de secretária para um monitor de parede, faça o seguinte:

1. Encontre um kit de montagem na parede compatível com a norma VESA que cumpra os requisitos indicados na secção "Especificações".
2. Certifique-se de que o botão de energia está desligado e depois desligue o cabo de alimentação.
3. Coloque o monitor com o ecrã voltado para baixo sobre uma toalha ou cobertor.
4. Remover a base. (Poderá ser necessária a remoção dos parafusos.)
5. Fixe o suporte do kit de montagem na parede utilizando parafusos com o comprimento apropriado.
6. Fixe o monitor à parede seguindo as instruções no kit de montagem na parede.

E. Usando o slot de segurança

O conector do slot de segurança está localizado na parte traseira do monitor.

Abaixo está um exemplo de configuração do slot de segurança em uma tabela para sua referência.

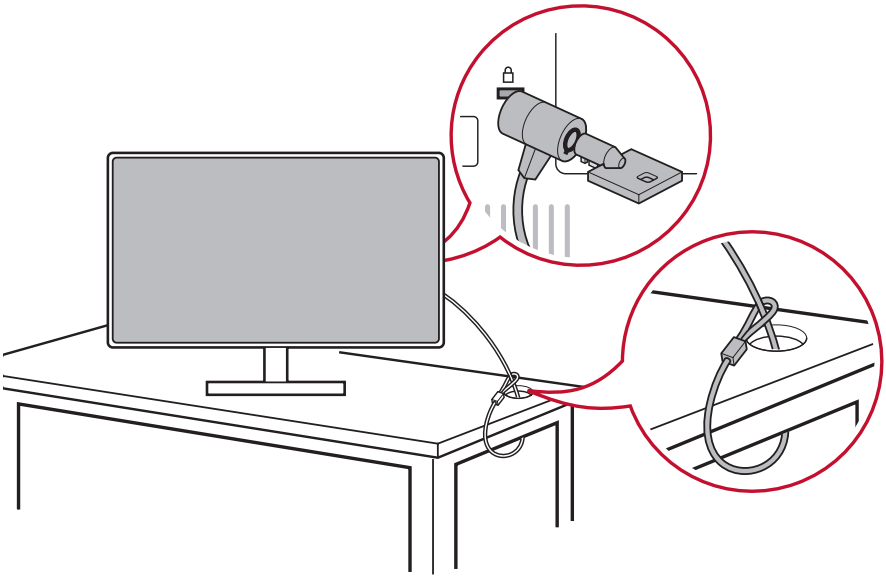

*Esta imagem serve apenas como referência

2-4. Instalação rápida

Ligar o cabo de vídeo

1. Certifique-se de que o monitor LCD e o computador se encontram desligados.
2. Se necessário, retire as tampas do painel posterior.
3. Ligue o cabo de vídeo do monitor LCD ao computador.

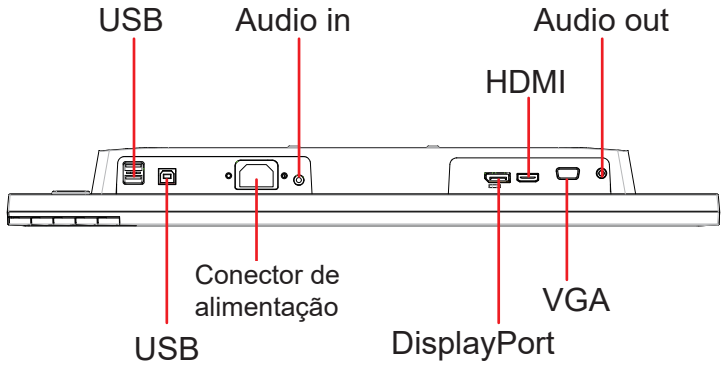

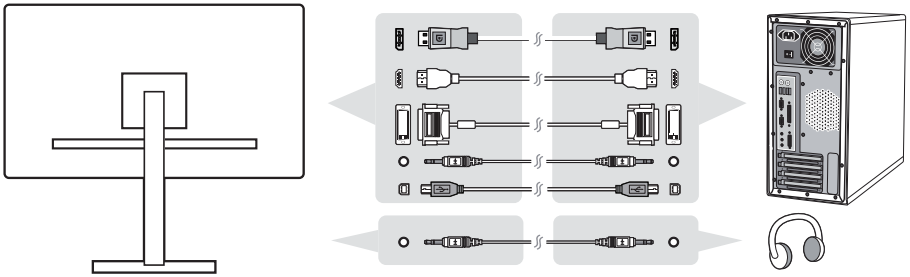

4. Cabo de alimentação (e transformador AC/DC, se necessário)

   Ligue o conector fêmea do cabo de alimentação AC ao conector de alimentação do monitor e a ficha AC do cabo de alimentação AC à tomada elétrica.

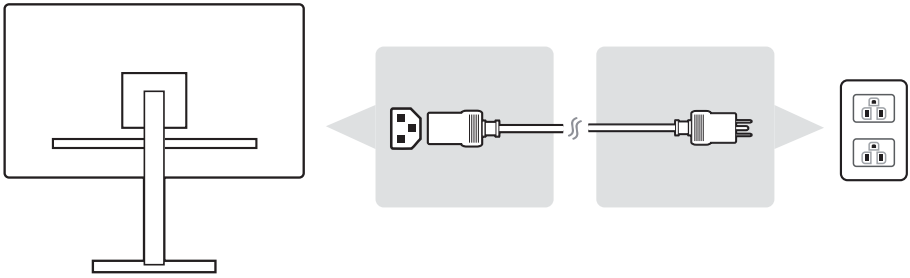

2-5. Ligar

Ligue o monitor LCD e o computador

Ligue o monitor LCD e, em seguida, ligue o computador. Esta ordem específica (monitor LCD antes do computador) é importante.

*Esta imagem serve apenas como referência

2-6. Instalação do controlador (Configuração no Windows 10)

Para instalar o controlador, ligue primeiro o seu monitor ao PC, arranque o PC (ligue primeiro o monitor) e quando o arranque do PC terminar, o seu PC deverá detetar automaticamente o monitor.

Para garantir que uma deteção automática com êxito, aceda a "Definições avançadas do ecrã" na janela "Definições de visualização" (resolução de ecrã). Aí poderá verificar se o seu monitor ViewSonic foi reconhecido pelo seu PC na secção "Gestão de cores" das definições avançadas.

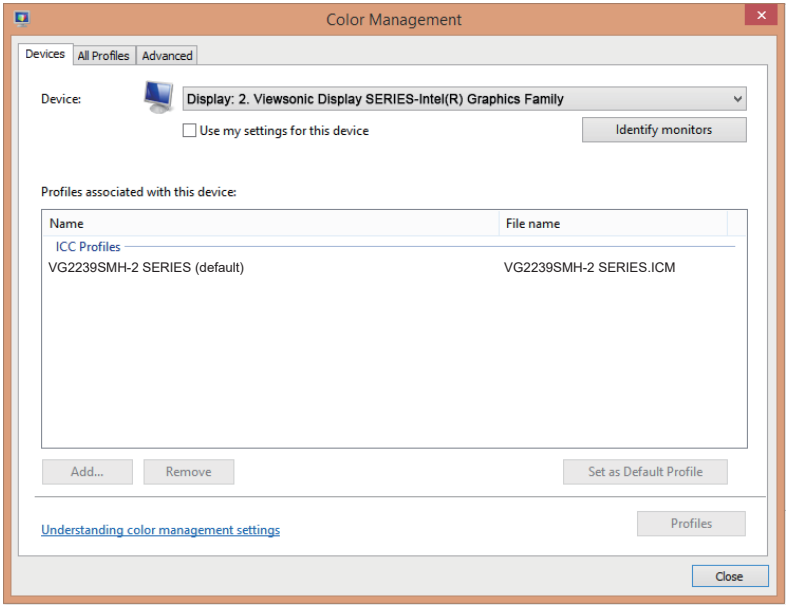

Se o seu PC não detetar automaticamente o monitor, mas mesmo assim este estiver a funcionar, reinicie o computador e siga novamente os passos indicados acima. Não é fundamental que o seu computador detete o monitor para que este possa ser utilizado de forma normal, mas é recomendado.

Se encontrar problemas adicionais ou tiver dúvidas, contacte o serviço de apoio ao cliente.

3. Ajustar a imagem no ecrã

3-1. Configurar o modo de temporização

Defina a resolução do seu monitor para a resolução recomendada (ver secção "especificações") para obter a melhor experiência possível, com cor brilhante e texto nítido. Como fazê-lo:

1. Aceda à janela de definição de resolução (cada sistema operativo terá um processo diferente para aceder a essa janela).
2. E seguida, ajuste a definição de resolução do monitor para coincidir com a resolução nativa do monitor. Isso proporcionará a melhor experiência de utilização.

Caso tenha dificuldade ao definir a resolução ou a opção não estiver disponível, pode ser necessário um novo controlador da placa gráfica. Contacte o fabricante do seu computador ou placa gráfica para obter o controlador mais recente.

3-2. Ajuste da imagem na tela

Use os botões no painel de controle do monitor para ajustar os controles OSD que aparecem na tela.

⏻	Energia Lig/Desl Luz de Força: Azul = ligado Laranja = Economizando energia
[1]	Exibe o Menu Principal ou sai da tela de controle e salva os ajustes.
[2]	Exibe a tela de controle para um controle selecionado. É também um atalho para a alternar entre conexões analógocas e digitais.
▲/▼	Desliza através das opções do menu e ajusta o controle exibido. Filtro de luz azul (▼) / Modo de visualização (▲)

Para ajustar a imagem da tela, faca o seguinte:

1. Pressione [1] para exibir o Menu Principal.

   NOTA: Todos os menus OSD e as telas de ajuste desaparecem automaticamente após 15 segundos. Isto é ajustável configurando-se o tempo-limite do OSD no menu de configuração.
2. Para selecionar o controle que você deseja ajustar, pressione ▲ or ▼ para percorrer o Menu principal.
3. Depois que o controle estiver selecionado, pressione o botão [2].
4. Para guardar os ajustes e sair do menu, pressione o botão [1] até o menu OSD desaparecer.

As dicas a seguir podem ajudá-lo a otimizar sua tela:

- Ajuste a placa gráfica do computador para suportar um modo de sincronização recomendado (consulte a página de “Especificações” para obter as configurações recomendadas específicas para o seu monitor). Para encontrar instruções sobre como "mudar a taxa de actualização", consulte o guia do utilizador da placa gráfica.

4. Apresentação do menu OSD

4-1. Árvore do menu OSD

Para explicações sobre a árvore do menu OSD e respetivas funções, consulte o capítulo 4-2, Explicação do menu OSD. A árvore do menu OSD representa visualmente a totalidade do menu OSD que pode ser acedido através do seu monitor. Caso não tenha a certeza onde se encontra uma opção/função ou não consiga localizar uma determinada função, consulte a árvore do menu OSD.

Startup Menu	
1	Main Menu
2	Input Toggle
▼	Blue Light Filter
▲	View Mode
Power	On / Off

Menu			
Auto Image Adjust			
Contrast/Brightness	Contrast	0-100	
	Brightness	0-100	
Input Select	D-SUB		
	HDMI		
	Display Port		
Audio Adjust	Volume	0-100	
	Mute	On / Off	
	Audio Input	HDMI	
		Display Port	
		AUDIO IN	
Color Adjust	sRGB		
	Bluish		
	Cool		
	Native		
	Warm		
	User Color	Red	0-100
		Green	0-100
		Blue	0-100
Information			
Manual Image Adjust	H/V Position	Horizontal Position	0-100
		Vertical Position	0-100
	Horizontal Size	0-100	
	Fine Tune	0-100	
	Sharpness	0-100	
	Dynamic Contrast	On / Off	
	Response Time	Standard	
		Advanced	
		Ultra Fast	
	Aspect Ratio	4:3	
		Full Screen	
	Overscan	On / Off	
	ECO Mode	Standard	0-100
		Optimize	0-100
		Conserve	0-100

Menu			
Manual Image Adjust	ViewMode	STANDARD	
		GAME	
		MOVIE	
		WEB	
		TEXT	
		MONO	
	Blue Light Filter	0-100	
Setup Menu	Language Select	English	
		French	
		German	
		Spanish	
		Italian	
		Finnish	
		Russian	
		Turkish	
		Japanese	
		Korean	
		Traditional Chinese	
		Simplified Chinese	
		Czech	
		Swedish	
	Resolution Notice		
	OSD Position	OSD H. Position	0-100
		OSD V. Position	0-100
	OSD Time Out	5	
		15	
		30	
		60	
	OSD Background	On / Off	
	Auto Power off	On / Off	
	Sleep	30 minutes	
		45 minutes	
		60 minutes	
		120 minutes	
		Off	
	Power Indicator	On / Off	
	OSD PIVOT	On(90°) / Off(0°)	
	Display Port 1.2	On / Off	
Memory Recall			

4-2. Explicação do menu OSD

NOTA: os itens do menu OSD apresentados nesta secção indicam a totalidade dos itens do menu OSD de todos os modelos. Alguns destes itens poderão não existir no menu OSD do seu produto. Ignore as explicações dos itens do menu OSD se os mesmos não existirem no seu menu OSD. Consulte o capítulo 4-1, Árvore do menu OSD (acima), para conhecer os itens disponíveis no menu OSD. Consulte abaixo a explicação do menu OSD (por ordem alfabética), para obter uma explicação mais detalhada de cada função.

A

Audio Adjust (Ajuste de áudio)

Ajusta o volume, desativa o som ou alterna entre entradas caso exista mais do que uma fonte de entrada.

Desligamento automático

Ao selecionar Desligamento automático, permite que o monitor desligue após uma certa quantidade de tempo.

B

Blue light filter (Filtro de luz azul)

Ajusta o filtro que bloqueia a luz azul de alta intensidade para proporcionar uma experiência mais segura para os utilizadores.

Brightness (Brilho)

Ajusta os níveis de preto da imagem.

C

Color adjust (Ajuste da cor)

Proporciona vários modos de ajuste da cor para ajustar as definições de cor de acordo com as necessidades do utilizador.

Color temperature (Temperatura da cor)

Permite que os utilizadores selecionem definições de temperatura de cor para personalizar ainda mais a experiência de visualização.

	Explicação
sRGB	Espaço de cor normal utilizado para sistemas Windows, câmaras digitais e Internet.
Native (Nativa)	Nativa, é a temperatura da cor predefinida. Recomendado para design gráfico geral e utilização normal.

Contraste (Contraste)

Ajusta a diferença entre o segundo plano (nível de preto) e o primeiro plano (nível de branco) da imagem.

Color adjustment functions (Funções de ajuste da cor)

Para oferecer cores precisas e exatas, as funções de ajuste de cores independentes (red (vermelho), green (verde), cyan (ciano), magenta e yellow (amarelo)) permite que os utilizadores personalizem a tonalidade e a saturação de cada cor individualmente, sem afetar as restantes cores.

D

Contraste dinâmico

A tecnologia de contraste dinâmico detecta automaticamente o sinal da imagem e controla inteligentemente o brilho e a cor da luz de fundo, para melhorar a capacidade de tornar o preto mais preto em uma cena escura e tornar o branco mais branco em um ambiente luminoso.

E **Modo Eco**

Permite aos usuários escolher entre vários modos, com base no consumo de energia.

I **Information (Informações)**

Apresenta o modo de temporização (entrada de sinal de vídeo) da placa gráfica do computador, o número de modelo do monitor LCD, o número de série e o URL do Web site da ViewSonic®. Consulte o manual do utilizador da sua placa gráfica para obter instruções relativas à alteração da resolução e da taxa de atualização (frequência vertical).

NOTA: VESA 1024 x 768 a 60Hz (exemplo) significa que a resolução é 1024 x 768 e a taxa de atualização é 60 Hertz.

Input select (Seleção de entrada)

Alterna entre as várias opções de entrada que estão disponíveis para o monitor.

M **Manual image adjust (Ajuste manual da imagem)**

Exibe o menu de Manual Image Adjust (Ajuste manual da imagem). Pode configurar manualmente uma variedade de ajustes da qualidade da imagem.

Memory recall (Recuperar memória)

Repõe os valores predefinidos se o monitor estiver a funcionar num modo de temporização predefinido indicado nas Especificações deste manual do utilizador.

Exception (Exceção): este controlo não afeta as alterações efetuadas na definição de Seleção de idioma ou Bloqueio de alimentação

O

Overscan

Pode ser utilizado para ajustar a proporção do sinal de entrada recebido pelo seu monitor para ajustar a imagem da forma a que a mesma seja apresentada no monitor.

OSD Timeout

A função OSD Timeout permite aos usuários escolher quanto tempo o OSD residirá na tela após a atividade (número de segundos).

Contexto do OSD

A função Background OSD permite aos usuários desligar o fundo OSD enquanto seleciona e ajusta as configurações do OSD.

P

Preset Color Modo (Modo de cor predefinida)

O monitor permite a apresentação de várias normas de cor. Cada modo de cor pode ser selecionado para uma aplicação específica do monitor.

Options	Explanation
sRGB	Gama de cores precisas e gama de norma sRGB
Bluish	
Cool	
Native(Nativa)	Cor original apresentada pelo ecrã LCD
Warm	
User Color	

R

Response time (Tempo de resposta)

Ajusta o tempo de resposta, criando imagens suaves sem faixas, desfocagem ou imagens duplicadas. Um tempo de resposta reduzido é perfeito para a maioria dos jogos exigentes a nível gráfico e proporciona uma fantástica qualidade visual para ver desportos ou filmes de ação. É aconselhável configurar o menu para "Ultra Fast" (Ultrarrápido).

Resolution Notice (Aviso de resolução)

O aviso indica aos utilizadores que a resolução selecionada não é a resolução nativa correta. Este aviso será exibido na janela de definições do monitor, aquando da configuração da resolução.

Recall (Recuperar)

Repõe as definições do Modo de visualização.

S

Setup menu (Menu Configuração)

Ajusta as definições do menu apresentado no ecrã (OSD). Muitas destas definições podem ativar notificações para que os utilizadores não precisem de reabrir o menu.

Sharpness (Nitidez)

Ajusta a nitidez e a qualidade da imagem do monitor.

Dormir

Esta configuração permite que os usuários ajustem o tempo de inatividade antes que o monitor entre no modo de energia reduzida. A tela estará no 'modo de suspensão' durante esse período.

V

ViewMode (Modo de visualização)

A função ViewMode (Modo de visualização) exclusiva da ViewSonic oferece as predefinições “Game” (Jogo), “Movie” (Filme), “Web”, “Text” (Texto) e “Mono” (Monocromático). Estas predefinições foram especialmente concebidas para proporcionar uma experiência de visualização otimizada para diferentes aplicações do ecrã.

5. Especificações

Monitor	Tipo	TFT (Thin Film Transistor), Ecrã de matriz ativa de 1920 x 1080, 0,24795 mm de distância entre pixéis
	Tamanho do ecrã	Métrico: 55 cm Imperial: 22” (área de visualização: 21,5”)
	Filtro de Cor	Listra vertical RGB
	Superficie de vidro	Antireflexo
Sinal de entrada	Video Sync	RGB analog (0.7/1.0 Vp-p, 75 ohms) / HDMI (TMDS, 100ohms) / Display Port (PCI-E)Composite Sync, Separate Sync, Sync on Green f_h:24-92 kHz, f_v:50-75 Hz
Compatibilidade	PC Macintosh	VGA até 1920 x 1080, não entrelaçado (NI) Power Macintosh: VGA até 1920 x 1080 (Suportado apenas por determinadas placas gráficas)

Resolução[1]	Recomendado	1920 x 1080 @ 60 Hz
	Suportado	1680 x 1050 @ 60 Hz 1600 x 1200 @ 60 Hz 1440 x 900 @ 60, 75 Hz 1400 x 1050 @ 60 Hz 1360 x 768 @ 60 Hz 1280 x 1024 @ 60, 75 Hz 1280 x 960 @ 60, 75 Hz 1280 x 768 @ 60, 75 Hz 1280 x 720 @ 60 Hz 1152 x 900 @ 67 Hz 1152 x 870 @ 75 Hz 1152 x 864 @ 75 Hz 1024 x 768 @ 60, 70, 72, 75 Hz 832 x 624 @ 75 Hz 800 x 600 @ 56, 60, 72, 75 Hz 720 x 576 @ 50 Hz 720 x 480 @ 60 Hz 720 x 400 @ 70 Hz 640 x 480 @ 60, 67, 72, 75 Hz 640 x 400 @ 60, 70 Hz 640 x 350 @ 70 Hz
Alimentação[2]	Voltagem	CA 100–240 V, 50/60 Hz (comutação automática)
Área de exibição	Varredura completa	476,06 mm (H) x 267,79 mm (V) 18,74” (H) x 10,54” (V)
Condições operacionais	Temperatura Umidade Altitude	0 °C a +40 °C 10% a 90% (sem condensação) Até 5.000 metros
Condições de armazenamento	Temperatura Umidade Altitude	-20 °C a +60 °C 5% a 90% (sem condensação) Até 12.000 metros
Dimensões	Fisicas monitor somente	512,44 mm (L) x 418,04 mm (A) x 239,56 mm (P) 20,17" (L) x 16,46" (A) x 9,43" (P)

Suporte de montagem de parede	**Peso máx.**	**Padrão de orifícios (L x A; mm)**	**Painel de interface (L x A x P)**	**Orifício do painel**	**Quantidade e especificações dos parafusos**
	14kg	100mm x 100mm	115 mm x 115 mm x 2.6 mm	Ø 5mm	4 piece M4 x 10mm
Peso	Fisicas	9,69 lb (4,39 kg)			
Modos de economia de energia	Em[3]	22W (Padrão) (LED (fotodiodo) azul)			
	Des	<0,3W			

[1] Nas definições da placa gráfica não exceda estes modos de sincronização; isso pode causar danos permanentes ao monitor LCD.

[2] Utilize apenas o transformador da ViewSonic® ou de um fabricante autorizado.

[3] A condição de teste segue o padrão EEI

HDMI™ HIGH-DEFINITION MULTIMEDIA INTERFACE

Os termos HDMI, HDMI High-Definition Multimedia Interface (interface multimédia de alta-definição), a apresentação comercial HDMI e os Logótipos HDMI são marcas comerciais ou marcas registadas da HDMI Licensing Administrator, Inc.

6. Solução de problemas

Sem energia

- Certifique-se de que o botão (ou chave) de alimentação esteja ligado.
- Certifique-se de que o cabo de alimentação A/C está corretamente ligado ao monitor.
- Ligue um outro dispositivo elétrico (por exemplo, um rádio) na tomada elétrica para verificar se ela está fornecendo a voltagem apropriada.

Energizado, porém sem imagem na tela

- Certifique-se de que o cabo de vídeo fornecido com o monitor está ligado corretamente à porta de saída de vídeo na parte traseira do computador. Se a outra extremidade do cabo de vídeo não estiver permanentemente ligado ao monitor, ligue-o corretamente ao mesmo.
- Ajuste o brilho e o contraste.

Cores erradas ou anormais

- Se alguma cor (vermelho, verde ou azul) estiver faltando, verifique o cabo de vídeo para certificar-se de que ele está conectado com firmeza. Pinos soltos ou quebrados no conector do cabo podem causar uma conexão deficiente.
- Ligue o monitor a outro computador.
- Se você possui uma placa gráfica antiga, entre em contato com a ViewSonic® para obter un adaptador no DDC.

Os botões de controle não funcionam

- Pressione somente um botão de cada vez.

7. Limpeza e manutenção

Limpar o monitor

- CERTIFIQUE-SE DE QUE O MONITOR ESTÁ DESLIGADO.
- NUNCA USE SPRAY OU DERRAME QUALQUER LÍQUIDO DIRETAMENTE NA TELA OU NO GABINETE.

Para limpar a tela:

1. Passe uma flanela limpa, macia e sem fiapos na tela. Isso remove a poeira e outras partículas.
2. Se isso não for suficiente, aplique uma pequena quantidade de um limpavidros que não contenha amônia ou álcool em uma flanela limpa, macia e sem fiapos e passe na tela.

Para limpar o gabinete:

1. Use uma flanela seca e macia.
2. Se isso não for suficiente, aplique uma pequena quantidade de detergente não abrasivo, suave e que não contenha amônia ou álcool em uma flanela limpa, macia e sem fiapos e passe na superfície.

Isenção de responsabilidades

- A ViewSonic® não recomenda a utilização de quaisquer produtos de limpeza à base de álcool ou amoníaco. Alguns produtos químicos podem danificar o ecrã e/ou a caixa do monitor.
- A ViewSonic não poderá ser responsabilizada por danos resultantes do uso de produtos de limpeza baseados em amônia ou álcool.

Atenção:

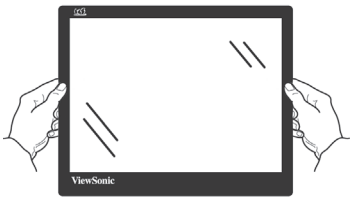

Segure o monitor apenas nas extremidades.

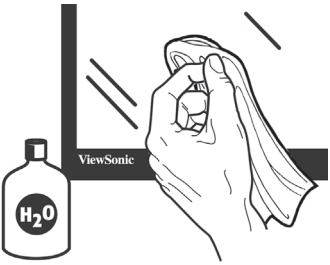

Limpe apenas com um pano macio com água.

8. Informação de compatibilidade

NOTA: Esta secção aborda todos os requisitos e declarações relativas aos regulamentos. As respectivas normas são mencionadas nas placas de identificação e símbolos na unidade.

8-1. Declaração de compatibilidade com as regras da FCC

Este dispositivo está em conformidade com a Parte 15 das Normas da FCC. A operação está sujeita a estas duas condições: (1) este dispositivo não pode ocasionar interferência prejudicial, e (2) este dispositivo deve aceitar qualquer interferência recebida, inclusive interferências que possam causar uma operação indesejada.

Este equipamento foi testado e é compatível com os limites estipulados para um dispositivo digital de Classe B, segundo o Artigo 15 das Regras da FCC. Estes limites foram concebidos para propocionar uma razoável protecção contra interferências prejudiciais na instalação doméstica. Este equipamento gera, utiliza e pode emitir energia de radiofrequência e, se não for instalado e utilizado de acordo com as instruções, pode interferir prejudicialmente com as comunicações via rádio.

No entanto, não existe qualquer garantia de que a interferência não ocorra numa instalação particular. Caso este equipamento cause interferências prejudiciais à recepção via rádio ou televisão, o que pode ser determinado desligando e ligando o aparelho, o utilizador deve tentar corrigir a interferência adoptando uma ou mais das seguintes medidas:

- Reorientar ou deslocar a antenna receptora.
- Aumentar a separação entre o equipamento e o dispositivo receptor.
- Ligar o equipamento a uma tomada num circuito diferente daquele ao qual o dispositivo receptor está ligado.
- Consultar o fornecer ou um técnico de rádio/TV qualificado se precisar de ajuda.

Aviso: Você é avisado de que alterações ou modificações não aprovadas explicitamente pela parte responsável podem anular sua permissão de operar o equipamento.

8-2. Conformidade com CE para países europeus

CE O dispositivo é compatível com a Directiva de Compatibilidade Electromagnética 2014/30/EU e com a Directiva de Baixa Voltagem 2014/35/EU.

A informação seguinte concerne somente aos estados membros da União Europeia (UE):

O símbolo indicado à direita corresponde à conformidade com a Directiva 2012/19/EU sobre Resíduos de equipamentos eléctricos e electrónicos (WEEE). Produtos marcados com este símbolo não são para ser descartados como desperdício municipal, mas sim descartados mediante a utilização dos sistemas de recolha disponíveis no seu país ou área, em conformidade com os regulamentos locais.

8-3. Declaração de Conformidade RoHS2

Este produto foi criado e fabricado de acordo com a diretiva européia 2011/65/EU e do conselho sobre restrição de uso de certos tipos de substância perigosas em equipamento elétrico e eletrônico (diretiva RoHS2) bem como com os valores máximos de concentração estabelecidos pelo Comitê de Adaptação Técnica Européia (TAC), conforme mostrado a seguir:

Substância	Concentração Máxima Proposta	Concentração Atual
Chumbo (Pb)	0,1%	< 0,1%
Mercúrio (Hg)	0,1%	< 0,1%
Cádmio (Cd)	0,01%	< 0,01%
Cromo hexavalente (Cr^{6+})	0,1%	< 0,1%
Bifenil polibrominato (PBB)	0,1%	< 0,1%
Éter difenil polibrominato (PBDE)	0,1%	< 0,1%
Bis (2-etilhexilo) ftalato (DEHP)	0,1%	< 0,1%
Ftalato de benzilbutilo (BBP)	0,1%	< 0,1%
Ftalato de dibutilo (DBP)	0,1%	< 0,1%
Ftalato di-iso-butílico (DIBP)	0,1%	< 0,1%

Certos componentes dos produtos em referência estão isentos sob o anexo III das diretivas RoHS2, conforme as informações abaixo:

Exemplos de componentes isentos são:

1. Mercúrio em lâmpadas fluorescentes de cátodo frio e lâmpadas fluorescentes de eléctrodo externo (CCFL e EEFL) para fins especiais que não excede (por lâmpada):

   (1) Comprimento curto (≦ 500 mm): máximo de 3,5 mg por lâmpada.

   (2) Comprimento médio (＞ 500 mm e ≦ 1.500 mm): máximo de 5 mg por lâmpada.

   (3) Comprimento longo (＞ 1.500 mm): máximo de 13 mg por lâmpada.
2. Chumbo em vidro tubos de raios catódicos.
3. Chumbo em vidro de tubos fluorescentes que não excede 0,2% do peso.
4. Chumbo como elemento de liga em alumínio contendo até 0,4% do peso.
5. Liga de cobre com um teor de chumbo até 4% do peso.
6. Chumbo em soldas com alta temperatura de fusão (isto é, ligas à base de chumbo com um teor de chumbo igual ao superior a 85% do peso).
7. Componentes eléctricos e electrónicos que contêm chumbo num vidro ou cerâmica não dieléctrica em condensadores, por exemplo, dispositivos piezoeléctricos ou fixados numa matriz de vidro ou cerâmica.

8-4. Eliminação do produto no fim da sua vida útil

A ViewSonic respeita o ambiente e está empenhada em desenvolver práticas ecológicas. Obrigado por uma computação mais inteligente e mais amiga do ambiente.

Visite o web site da ViewSonic para mais informações.

E.U.A. e Canadá:

http://www.viewsonic.com/company/green/recycle-program/

Europa:

http://www.viewsoniceurope.com/eu/support/call-desk/

Taiwan:

http://recycle.epa.gov.tw/recycle/index2.aspx

9. Informação do copyright

Copyright © ViewSonic Corporation, 2021. Todos os direitos reservados.

Macintosh e Power Macintosh são marcas registradas da Apple Inc.

Microsoft, Windows e o logotipo Windows são marcas registradas da Microsoft Corporation nos Estados Unidos e em outros países.

ViewSonic e o logotipo dos três pássaros são marcas registradas da ViewSonic Corporation.

VESA é uma marca registrada da Video Electronics Standards Association. DPMS, DisplayPort e DDC são marcas comerciais da VESA.

ENERGY STAR® é uma marca registrada da U.S. Environmental Protection Agency (EPA).
Como integrante do programa ENERGY STAR®, a ViewSonic Corporation determinou que esteproduto segue as diretrizes ENERGY STAR® de utilização eficiente de energia.
Isenção de responsabilidades: A ViewSonic Corporation não se responsabiliza por omissões ou erros técnicos ou editoriais aqui contidos ou por danos incidentais ou conseqüentes resultantes do fornecimento deste material, do desempenho ou da utilização deste produto.

Objetivando um contínuo aprimoramento do produto, a ViewSonic Corporation reserva-se o direito de alterar as especificações do produto sem notificação prévia.

As informações deste documento podem mudar sem notificação prévia.

Nenhuma parte deste documento pode ser copiada, reproduzida ou transmitida por qualquer meio ou para qualquer finalidade sem permissão prévia por escrito da ViewSonic Corporation.

VG2239smh-2_UG_PTG_1b_20211005

Suporte ao Cliente

Consulte o suporte técnico ou serviço de assistência aos produtos no quadro abaixo, ou entre em contato com o seu revendedor.

NOTA: você terá de informar o número de série do produto.

Country/ Region	Website	Country/ Region	Website
Asia Pacific & Africa			
Australia	www.viewsonic.com/au/	Bangladesh	www.viewsonic.com/bd/
中国 (China)	www.viewsonic.com.cn	香港 (繁體中文)	www.viewsonic.com/hk/
Hong Kong (English)	www.viewsonic.com/hk-en/	India	www.viewsonic.com/in/
Indonesia	www.viewsonic.com/id/	Israel	www.viewsonic.com/il/
日本 (Japan)	www.viewsonic.com/jp/	Korea	www.viewsonic.com/kr/
Malaysia	www.viewsonic.com/my/	Middle East	www.viewsonic.com/me/
Myanmar	www.viewsonic.com/mm/	Nepal	www.viewsonic.com/np/
New Zealand	www.viewsonic.com/nz/	Pakistan	www.viewsonic.com/pk/
Philippines	www.viewsonic.com/ph/	Singapore	www.viewsonic.com/sg/
臺灣 (Taiwan)	www.viewsonic.com/tw/	ประเทศไทย	www.viewsonic.com/th/
Việt Nam	www.viewsonic.com/vn/	South Africa & Mauritius	www.viewsonic.com/za/
Americas			
United States	www.viewsonic.com/us	Canada	www.viewsonic.com/us
Latin America	www.viewsonic.com/la		

Country/ Region	Website	Country/ Region	Website
Europe			
Europe	www.viewsonic.com/eu/	France	www.viewsonic.com/fr/
Deutschland	www.viewsonic.com/de/	Қазақстан	www.viewsonic.com/kz/
Россия	www.viewsonic.com/ru/	España	www.viewsonic.com/es/
Türkiye	www.viewsonic.com/tr/	Україна	www.viewsonic.com/ua/
United Kingdom	www.viewsonic.com/uk/		

Garantia limitada

Monitor ViewSonic®

O que a garantia cobre:

A ViewSonic garante seus produtos como isentos de defeitos de material e fabricação durante o período de garantia. Se um produto apresentar defeito de material ou de fabricação durante o período de garantia, a ViewSonic irá providenciar, à sua escolha, o reparo ou substituição do produto por um similar. O produto ou as peças de substituição podem incluir peças ou componentes refabricados ou recondicionados.

Por quanto tempo a garantia tem validade:

Os monitores ViewSonic têm garantia de 1 a 3 anos, dependendo do país onde foi efetuada a compra, para todos os componentes, incluindo a fonte de iluminação e para defeitos de fabrico, a contar da data da compra

Quem a garantia protege:

Esta garantia só é válida para o primeiro comprador.

O que a garantia não cobre:

1. Qualquer produto no qual o número de série tenha sido apagado, modificado ou removido.
2. Danos, deterioração ou mau funcionamento resultantes de:
    a. Acidentes, má utilização, negligência, fogo, água, relâmpagos ou outras intempéries, modificações não autorizadas do produto ou inobservância das instruções fornecidas com o produto.
    b. Quaisquer danos ao produto ocorridos no transporte.
    c. Remoção ou instalação do produto.
    d. Causas externas ao produto, como falhas ou flutuações de energia elétrica.
    e. Uso de suprimentos ou peças que não satisfaçam as especificações da ViewSonic.
    f. Desgaste normal decorrente do uso.
    g. Qualquer outra causa que não esteja relacionada com um defeito do produto.
3. Qualquer produto mostrando uma condição geralmente conhecida como “imagem incorporada” que resulta quando uma imagem estática é apresentada no produto por um período de tempo prolongado.
4. Tarifas para remoção, instalação, transporte, seguro e configuração

Como obter assistência:

1. Para obter informações sobre como obter assistência dentro da garantia, entre em contato com a Assistência ao Cliente da ViewSonic (consulte a página Suporte ao Cliente). Você terá de informar o número de série do seu produto.
2. Para obter assistência dentro da garantia, você será solicitado a fornecer (a) a nota de compra original datada, (b) o seu nome, (c) o seu endereço, (d) uma descrição do problema e (e) o número de série do produto.
3. Leve o produto ou remeta-o pré-pago, na embalagem original, para um centro autorizado de assistência da ViewSonic ou para a própria ViewSonic.
4. Para obter informações adicionais ou o nome do centro de assistência da ViewSonic mais próximo, entre em contato com a ViewSonic.

Limitação das garantias implícitas:

Não há garantias, expressas ou implícitas, que se estendam além da descrição aqui contida, incluindo

a garantia implícita de comercialização e adequação a um determinado propósito.

Exclusão de danos:

A responsabilidade da viewsonic limita-se ao custo do reparo ou troca do produto. A viewsonic não poderá ser responsabilizada por:

1. Danos a outras propriedades causados por quaisquer defeitos no produto, danos baseados em inconveniência, perda do uso do produto, perda de tempo, perda de lucros, perda de oportunidades de negócios, perda de reputação, interferência com relacionamentos de negócios ou outras perdas comerciais, ainda que tenha sido advertida quanto a possibilidade de tais danos.
2. Quaisquer outros danos, incluindo incidentais, conseqüentes ou de qualquer outra forma.
3. Qualquer reivindicação contra o cliente por quaisquer terceiros.
4. Reparo ou tentativa de reparo por pessoa não autorizada pela ViewSonic.

Efeito das leis do estado:

Esta garantia lhe dá direitos legais específicos e você também pode ter outros direitos que variam de um estado para outro. Alguns estados não permitem limitações em garantias implícitas e/ou não permitem a exclusão de danos incidentais ou conseqüentes, portanto, as limitações e exclusões acima podem não se aplicar a você.

Vendas fora dos E.U.A. e do Canadá:

Para obter informações sobre garantia dos produtos ViewSonic vendidos fora dos E.U.A. e do Canadá, entre em contato com a ViewSonic ou com o revendedor ViewSonic mais próximo.

O período de garantia para este produto na China (excluindo Hong Kong, Macau e Taiwan) depende dos termos e das condições constantes do certificado de garantia de manutenção.

Os utilizadores da Europa e Russia podem encontrar mais informações sobre a garantia no web site www.viewsoniceurope.com na secção Support/Warranty.

Display Warranty Term Template In UG
VSC_TEMP_2007

ViewSonic®