ViewSonic®

TD2760
Monitor touch
Manual de utilizare

Cod model: VS17780
P/N: TD2760

Informaţii de conformitate

NOTĂ: Această secţiune tratează toate cerinţele şi declaraţiile aferente cu privire la reglementări. Aplicaţiile corespunzătoare confirmate se vor referi la etichetele de pe plăcuţa de identificare şi la marcajele relevante de pe unitate.

Declaraţie de conformitate FCC

Acest aparat este conform cu capitolul 15 din Normele FCC. Funcţionarea este supusă următoarelor două condiţii: (1) acest aparat nu poate cauza interferenţe dăunătoare; şi (2) acest aparat trebuie să accepte orice interferenţă recepţionată, inclusiv interferenţe ce pot cauza funcţionarea nedorită.
Acest echipament a fost testat şi declarat în conformitate cu limitele impuse unui aparat digital de clasa B, conform prevederilor capitolului 15 din Normele FCC. Aceste limite sunt destinate a oferi o protecţie rezonabilă împotriva interferenţelor dăunătoare asupra instalaţiilor rezidenţiale Acest echipament generează, foloseşte şi poate emite energie pe frecvenţă radio, iar dacă nu este instalat şi folosit în concordanţă cu instrucţiunile, poate cauza interferenţe dăunătoare pentru sistemele de comunicaţii radio. Cu toate acestea, nu există nici o garanţie că nu se vor produce interferenţe la o instalaţie particulară. Dacă acest echipament cauzează interferenţe dăunătoare pentru recepţia radio sau televizată, care poate fi determinată oprind şi pornind echipamentul, utilizatorul este încurajat să încerce să corecteze interferenţa prin una sau mai multe din măsurile următoare:

- Reorientarea sau mutarea antenei receptoare.
- Mărirea distanţei dintre echipament şi receptor.
- Conectarea echipamentului la o bornă de ieşire pe un circuit diferit de cel la care este conectat receptorul.
- Consultarea distribuitorului sau a unui depanator radio/TV experimentat pentru ajutor.

Atenţionare: Vi se atrage atenţia că schimbările sau modificările neaprobate explicit de partea responsabilă cu conformitatea pot duce la anularea dreptului dumneavoastră de a opera echipamentul.

Declaraţie de conformitate Industry Canada

CAN ICES-3 (B)/NMB-3(B)

Conformitatea CE pentru statele europene

Dispozitivul este în conformitate cu Directiva de compatibilitate electromagnetică 2014/30/EU şi Directiva de joasă tensiune 2014/35/EU.

Următoarele informaţii se adresează doar statelor membre UE:
Semnul afişat în dreapta este conform cu Directiva 2002/96/EC privind deşeurile de echipamente electrice şi electronice. (DEEE)
Semnul indică cerinţa de a NU se arunca echipamentul ca un deşeu obişnuit, ci de a se folosi sistemul de colectare a deşeurilor potrivit legislaţiei locale.

Declaraţie de conformitate cu directiva RoHS2

Acest produs a fost conceput şi fabricat în conformitate cu prevederile Directivei 2011/65/EU a Parlamentului european şi a Consiliului, privind restricţiile de folosire a anumitor substanţe periculoase în echipamentele electrice şi electronice (Directiva RoHS2) şi este considerat în conformitate cu valorile concentraţiei maxime emise de Comitetul European pentru Adaptarea Tehnică (CAT), după cum este indicat mai jos:

Substanţa	Concentraţia maximă propusă	Concentraţia efectivă
Plumb (Pb)	0,1%	< 0,1%
Mercur (Hg)	0,1%	< 0,1%
Cadmiu (Cd)	0,01%	< 0,01%
Crom hexavalent (Cr^{6+})	0,1%	< 0,1%
Difenili polibromuraţi (PBB)	0,1%	< 0,1%
Eteri de difenili polibromuraţi	0,1%	< 0,1%

Anumite componente ale produselor aşa cum sunt menţionate mai sus sunt scutite, conform Anexei III la Directiva RoHS2, după cum se precizează mai jos :
Exemple de componente scutite sunt :

1. Mercur în lămpi fluorescente cu catod rece şi în lămpi fluorescente externe cu electrozi (CCFL şi EEFL) cu scop special, care nu depăşesc (per lampă):
   (1) Lungime mică (≦ 500 mm): maximum 3,5 mg per lampă.
   (2) Lungime media (＞ 500 mm şi ≦ 1.500 mm): maximum 5 mg per lampă.
   (3) Lungime mare (＞ 1.500 mm): maximum 13 mg per lampă.
2. Plumb în sticla tuburilor catodice.
3. Plumb în sticla tuburilor fluorescente, nedepăşind 0,2% din greutate.
4. Plumb ca element de aliaj în aluminiu, conţinutul de plumb fiind de până la 0,4% din greutate.
5. Aliaj de cupru, conţinutul de plumb fiind de până la 4% din greutate.
6. Plumb în aliaje de lipit cu temperatură de topire ridicată (mai precis, aliaje bazate pe plumb, al căror conţinut de plumb este minimum 85%).
7. Componente electrice şi electronice care conţin plumb în sticlă sau material ceramic (cu excepţia ceramicii dielectrice din condensatoare, de exemplu, dispozitive piezoelectronice) sau într-un compus din sticlă sau material ceramic.

Precauţii şi avertismente

1. Citiţi toate instrucţiunile înainte de a folosi echipamentul.
2. Păstraţi instrucţiunile în siguranţă.
3. Ţineţi seama de toate avertismentele şi urmaţi toate instrucţiunile.
4. Aşezaţi-vă la cel puţin 18” de monitorul LCD.
5. Manipulaţi monitorul LCD cu grijă întotdeauna când îl mutaţi.
6. Nu scoateţi carcasa din spate. Acest monitor LCD are componente cu voltaj înalt. Vă puteţi accidenta grav dacă le atingeţi.
7. Nu blocaţi gurile de ventilaţie. Instalaţi echipamentul în conformitate cu instrucţiunile producătorului.
8. Evitaţi expunerea monitorului LCD la lumina directă a soarelui sau la surse directe de căldură. Aşezaţi monitorul LCD departe de lumina directă a soarelui pentru a evita strălucirea supărătoare.
9. Curăţaţi cu o cârpă moale şi uscată. Dacă este necesară o curăţare suplimentară, consultaţi secţiunea „Curăţarea ecranului” din acest ghid pentru instrucţiuni suplimentare.
10. Evitaţi atingerea ecranului. Sebumul pielii este greu de îndepărtat.
11. Nu frecaţi sau aplicaţi presiune pe panoul LCD, aceste acţiuni putând deteriora permanent ecranul.
12. Nu blocaţi gurile de ventilaţie. Instalaţi echipamentul în conformitate cu instrucţiunile producătorului.
13. Nu instalaţi lângă surse de căldură, cum ar fi radiatoare, contoare de încălzire, sobe sau alte aparate (inclusiv amplificatori) care degajă căldură.
14. Aşezaţi monitorul LCD într-un spaţiu bine ventilat. Nu aşezaţi pe monitorul LCD nimic ce ar putea împiedica dispersia căldurii.
15. Nu aşezaţi obiecte grele pe monitorul LCD, pe cablul video sau pe cablul de alimentare.
16. Dacă detectaţi fum, un zgomot anormal sau un miros ciudat, opriţi imediat monitorul LCD şi contactaţi distribuitorul local sau ViewSonic. Este periculos să continuaţi utilizarea monitorului LCD.
17. Nu încercaţi să eludaţi măsurile de siguranţă ale prizei polarizate sau cu împământare. O priză polarizată are două lame, una mai lată decât cealaltă. O priză cu împământare are două lame şi o a treia furcă de împământare. Lama lată şi furca sunt concepute pentru siguranţa dumneavoastră. Dacă priza nu se potriveşte în borna de ieşire, consultaţi un electrician pentru înlocuirea bornei.
18. Protejaţi cablul de alimentare de călcare sau efilare, în special la priză şi în punctul de ieşire din echipament. Asiguraţi-vă că borna de alimentare se află lângă echipament pentru a fi uşor accesibilă.

(Continuare pe pagina următoare)

19. Folosiţi doar ataşamente/accesorii recomandate de producător.

20. Folosiţi doar împreună cu căruciorul, stativul, trepiedul, consola sau suportul recomandat de producător sau vândut împreună cu echipamentul. Când folosiţi un cărucior, aveţi grijă la mutarea echipamentului pentru a evita accidentele cauzate de răsturnare.

21. Scoateţi din priză echipamentul când acesta rămâne nefolosit pentru perioade mai lungi de timp.

22. Adresaţi-vă doar personalului calificat pentru depanare. Depanarea este necesară când unitatea a fost deteriorată în orice mod, cum ar fi: dacă a fost deteriorată priza sau cablul de alimentare, dacă s-a vărsat lichid sau au căzut obiecte pe aparat, dacă unitatea a fost expusă la ploaie sau umezeală, sau dacă unitatea nu funcţionează normal sau a fost scăpată.

23. Ca urmare a schimbărilor de mediu, este posibil ca pe ecran să apară urme de umiditate. Acestea vor dispărea după câteva minute.

Cuprins

Informaţii de conformitate

Declaraţie de conformitate FCC i
Declaraţie de conformitate Industry Canada i
Conformitatea CE pentru statele europene ii
Declaraţie de conformitate cu directiva RoHS2 iii
Precauţii şi avertismente iv

Informaţii despre dreptul de autor

Înregistrarea produsului 2
Pentru informaţia dvs. 2

Ghid de iniţiere

Conţinutul pachetului 3
Instalare rapidă 4
Instalarea programelor software suplimentare (opţional) 4
Instalarea echipamentului hardware 5
Controlul funcţiei de atingere 6
Ajustarea unghiului de înclinare 6
Utilizarea blocării de securitate 7
Montarea pe perete (opţional) 8

Folosirea monitorului LCD

Setarea modului sincronizare 9
Setări blocare afişaj pe ecran (OSD) şi blocare buton de alimentare 9
Reglarea imaginii ecranului 10
Comenzile meniului principal 11
Explicarea meniului principal 11
Gestionare alimentare 12

Alte informaţii

Specificaţii tehnice 13
Curăţarea monitorului LCD 14
Remedierea problemelor 15
Asistenţă clienţi 16
Garanţie limitată 17

Informaţii despre dreptul de autor

Drept de autor © Corporaţia ViewSonic® , 2019. Toate drepturile rezervate.
Macintosh şi Power Macintosh sunt mărci înregistrate ale Apple Inc.
Microsoft, Windows si logo-ul Windows sunt mărci înregistrate ale Corporaţiei Microsoft în Statele Unite şi în alte ţări.
ViewSonic, logo-ul cele trei păsări, OnView, ViewMatch, şi ViewMeter sunt mărci înregistrate ale Corporaţiei ViewSonic.
VESA e o marcă înregistrată a Asociaţiei Standardelor Video Electronicii.DPMS, DisplayPort şi DDC sunt mărci înregistrate ale VESA.
ENERGY STAR® este o marcă înregistrată a Agenţiei pentru Protecţia Mediului din Statele Unite (EPA). Ca partener ENERGY STAR® , Corporaţia ViewSonic a stabilit că acest produs întruneşte liniile directoare pentru eficienţa energetică ale ENERGY STAR® .
Declaraţie de renunţare: Corporaţia ViewSonic nu este răspunzătoare pentru greşelile tehnice sau de redactare sau omisiunile conţinute aici, nici pentru pagubele incidentale sau rezultate în urma furnizării acestui material sau datorate performanţelor sau folosirii acestui produs.
În interesul îmbunătăţirii continue a produsului, Corporaţia ViewSonic îşi rezervă dreptul de a modifica specificaţiile tehnice fără înştiinţare prealabilă. Informaţiile din acest document pot fi modificate fără înştiinţare prealabilă.
Nici o parte a acestui document nu poate fi copiată, reprodusă sau transmisă prin orice mijloace, în orice scop, fără acordul prealabil scris din partea Corporaţiei ViewSonic.

Înregistrarea produsului

Pentru a îndeplini posibilele nevoi viitoare ale produsului şi pentru a obţine informaţii suplimentare despre produs, pe măsură ce acestea devin disponibile, vizitaţi secţiunea destinată regiunii dvs. de pe site-ul Web ViewSonic pentru a vă înregistra produsul online.
CD-ul ViewSonic vă oferă posibilitatea de a tipări formularul de înregistrare a produsului, de asemenea. După completarea formularului, trimiteţi-l prin e-mail sau prin fax la un birou ViewSonic. Pentru a găsi formularul de înregistrare, deplasaţi-vă la directorul „:\CD\Registration”.
Înregistrarea produsului vă va pregăti cel mai bine pentru momentele viitoare când veţi avea nevoie de servicii de asistenţă.
Tipăriţi acest ghid de utilizare şi completaţi informaţiile din secţiunea „Pentru înregistrările dvs.”.
Numărul de serie al ecranului LCD este situat pe partea din spate a ecranului.
Pentru informaţii suplimentare, consultaţi secţiunea „Asistenţa pentru clienţi” din acest ghid.

Pentru informaţia dvs.

Numele produsului:	TD2760 ViewSonic Widescreen LCD Display
Cod model:	VS17780
Număr document:	TD2760_UG_ROM Rev. 1A 06-03-19
Seria:	_____
Data achiziţionării:	_____

Eliminarea produsului la sfârşitul duratei de utilizare a produsului
Compania ViewSonic respectă mediul înconjurător şi este dedicată desfăşurării activităţii în mod ecologic. Vă mulţumim pentru participarea la iniţiativa de utilizare mai inteligentă şi mai ecologică a computerului.Vizitaţi site-ul Web ViewSonic pentru a afla mai multe.
SUA & Canada: http://www.viewsonic.com/company/green/recycle-program/
Europa: http://www.viewsoniceurope.com/eu/support/call-desk/
Taiwan: http://recycle.epa.gov.tw/recycle/

Ghid de iniţiere

Vă felicităm pentru cumpărarea unui monitor LCD ViewSonic® .
Important! Păstraţi cutia originală şi toate ambalajele pentru nevoile de transport viitoare.
NOTĂ: Cuvântul „Windows” din acest ghid de utilizare se referă la sistemul de operare Microsoft Windows.

Conţinutul pachetului

Pachetul dvs. cu monitor LCD include:

- Monitorul LCD
- Cablu de alimentare
- Cablu audio
- Cablul D-Sub
- Cablul HDMI
- Cablul USB
- Ghidul de instalare rapidă

NOTĂ: Fişierul INF asigură compatibilitatea cu sistemele de operare Windows, iar fişierul ICM (Adaptare Culoare Imagine) asigură culori fidele pe ecran. ViewSonic recomandă să instalaţi atât fişierul INF, cât şi fişierul ICM.

Instalare rapidă

1. Conectaţi cablul video

- Asiguraţi-vă că atât monitorul LCD, cât şi calculatorul sunt oprite
- Îndepărtaţi carcasa din spate dacă este necesar
- Conectaţi cablul video de la monitorul LCD la calculator

2. Conectaţi cablul de alimentare (şi adaptorul AC/DC dacă este necesar)

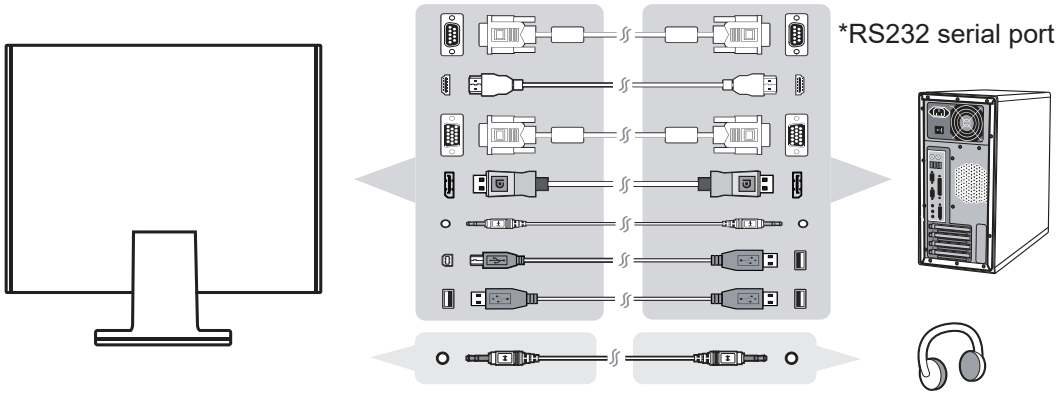

3. Pornitea monitorului LCD şi a calculatorului

Porniţi mai întâi monitorul LCD şi apoi calculatorul. Această secvenţă (monitorul LCD înaintea calculatorului) este importantă.

NOTĂ: Utilizatorii Windows pot primi un mesaj prin care li se solicită instalarea fişierului INF. Pentru a accesa fişierul, deplasaţi-vă la directorul „:\CD\vsfiles”.

4. Pentru utilizatorii Windows Setaţi modul sincronizare (exemplu: 1024 x 768)

Pentru instrucţiuni de modificare a rezoluţiei şi a ratei de reîmprospătare, consultaţi ghidul de utilizare a plăcii grafice.

5. Instalarea este completă. Bucuraţi-vă de noul dvs. ViewSonic LCD display.

Montarea pe perete (opţional)

NOTĂ: Koristiti samo s nosačem za zidnu ugradnju s UL popisa
Pentru a achiziţiona un kit de montare pe perete sau o bază de ajustare a înălţimii, contactaţi ViewSonic® sau furnizorul local. Consultaţi instrucţiunile livrate împreună cu kit-ul de montare de bază. Pentru a vă transforma monitorul LCD dintr-unul montat pe birou într-unul montat pe perete, faceţi următoarele:

1. Verificaţi dacă butonul de alimentare este oprit, apoi deconectaţi cablul de alimentare.
2. Puneţi monitorul LCD cu faţa în jos, pe un prosop sau o pătură.
3. Îndepărtaţi baza. (Poate fi necesară îndepărtarea şuruburilor.)
4. Găsiţi şi identificaţi una dintre următoarele interfeţe de montare VESA (a, b, c) localizate pe partea din spate a ecranului (consultaţi pagina „Specificaţii” pentru a identifica interfaţa de montare a ecranului). Ataşaţi suportul de fixare din kit-ul de montare VESA compatibil utilizând şuruburi de lungime corespunzătoare.

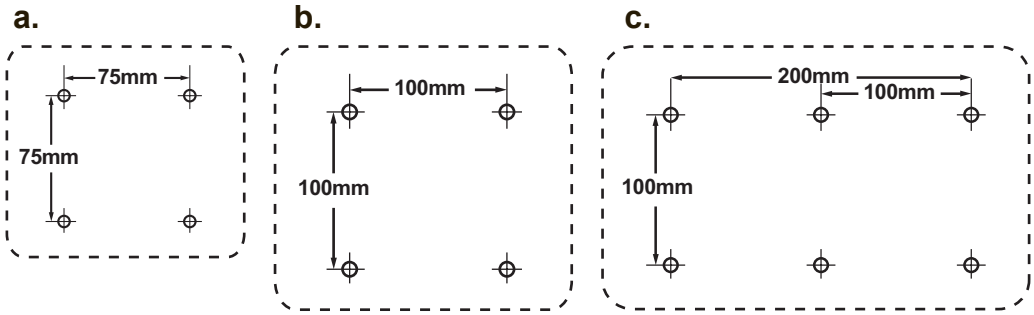

5. Montaţi monitorul LCD pe perete, urmând instrucţiunile din kit-ul pentru montare pe perete.

Instalarea echipamentului hardware

1

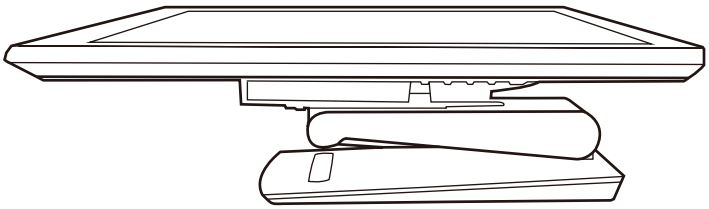

2

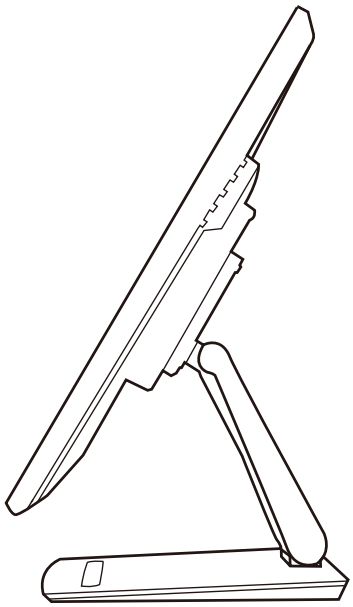

3

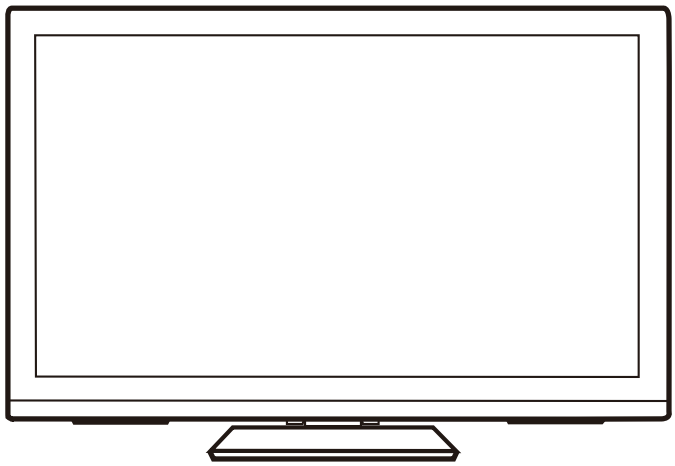

Controlul funcţiei de atingere

Înainte de a utiliza funcţia de atingere, asiguraţi-vă de conectarea cablului USB şi de pornirea sistemului de operare Windows.

Notă:

1. Este posibil ca funcţia de atingere să aibă nevoie de circa 5 secunde pentru reluare în cazul în care cablul USB este reconectat sau computerul revine din starea de repaus.
2. Ecranul tactil poate detecta maximum 10 degete simultan.
3. În cazul în care cursorul nu vă urmărește cu acuratețe mișcările degetului atunci când atingeți ecranul, vă rugăm să urmați pașii de mai jos pentru a remedia problema.
   (SO: calibrare Windows 7, Windows 8, Windows 8.1 și Windows 10)
   1. Deschideți Panoul de control, deschideți Hardware și sunete, apoi deschideți Setări Tabletă PC
   2. Selectați Calibrare
   3. Urmați instrucțiunile pentru a vă recalibra ecranul

Ajustarea unghiului de înclinare

Ajustarea unghiului de înclinare (de la -5˚ până la 90˚)

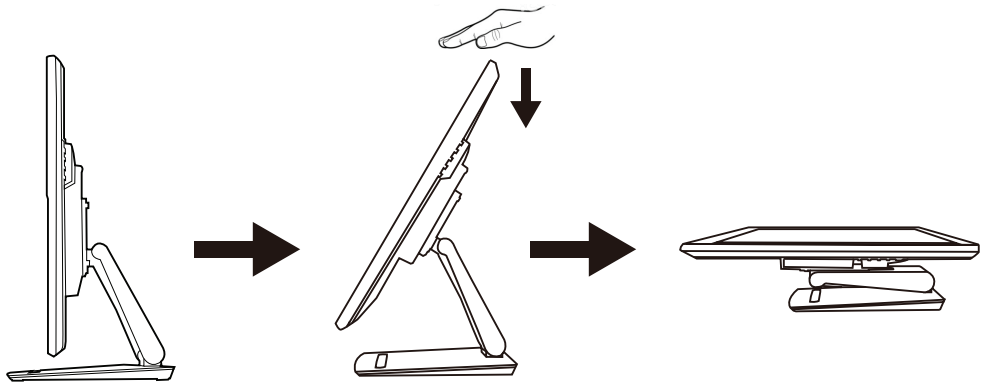

Utilizarea blocării de securitate

Conectorul de securitate se află pe partea din spate a monitorului. Pentru mai multe informații referitoare la instalare și utilizare.
Ca referință, vedeți mai jos un exemplu de setare a blocării pe o masă.

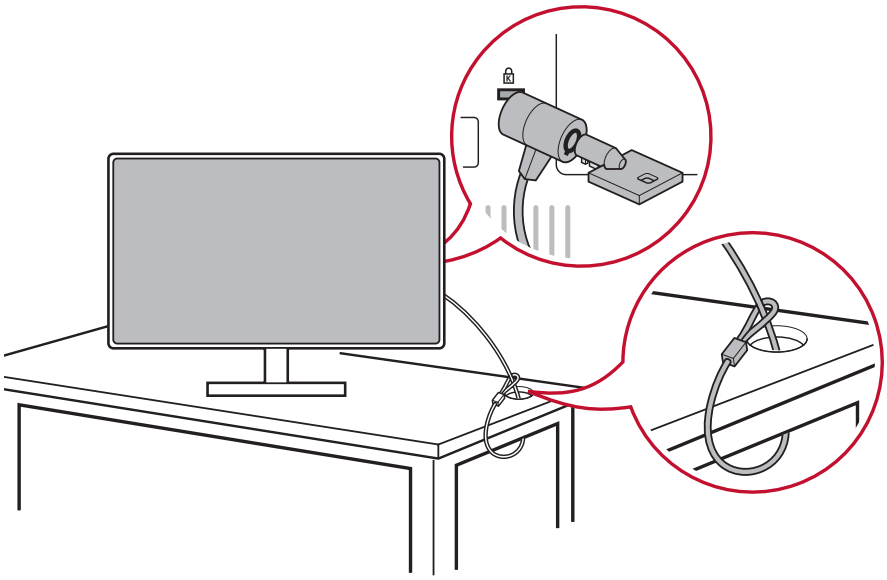

Folosirea monitorului LCD

Setarea modului sincronizare

Setarea modului sincronizare este importantă pentru maximizarea calităţii imaginii ecranului şi minimizarea solicitării ochiului. **Modul sincronizare** constă din **rezoluţie** (exemplu 1024 x 768) şi **rata de reîmprospătare** (sau frecvenţa verticală, exemplu 60Hz). După setarea modului sincronizare, folosiţi comenzile afişajului pe ecran pentru a regla imaginea ecranului.
Pentru o calitate optimă a imaginii, utilizaţi modul de temporizare recomandat special pentru ecranul dvs. LCD, prezentat la pagina „Specificaţii”.
Pentru a seta modul sincronizare:

- **Setaţi rezoluţia:** Accesaţi „Aspect şi personalizare” din Panou de control prin intermediul meniului Start şi setaţi rezoluţia.
- **Setaţi rata de reîmprospătare:** Consultaţi ghidul de utilizare a plăcii grafice pentru instrucţiuni.

IMPORTANT: Asiguraţi-vă că placa grafică este setată la o rată de reîmprospătare pe verticală de 60 Hz, conform setării recomandate pentru majoritatea ecranelor LCD. Alegerea unui mod de temporizare neacceptat poate duce la neafişarea imaginii şi la afişarea pe ecran a mesajului „Out of Range” (În afara intervalului).

Setări blocare afişaj pe ecran (OSD) şi blocare buton de alimentare

- **Blocare afişaj pe ecran (OSD):** Ţineţi apăsat butonul [1] şi săgeată în sus ▲ timp de 10 secunde. Dacă se apasă orice buton, mesajul **OSD Locked (Blocare afişaj pe ecran)** va fi afişat timp de 3 secunde.
- **Deblocare afişaj pe ecran (OSD):** Ţineţi apăsat butonul [1] şi săgeată în sus ▲ din nou timp de 10 secunde.
- **Blocare buton de alimentare:** Ţineţi apăsat butonul [1] şi săgeată în jos ▼ timp de 10 secunde. Dacă se apasă butonul de alimentare, mesajul **Power Button Locked (Buton de alimentare blocat)** va fi afişat timp de 3 secunde. Cu sau fără această setare, în caz de cădere de curent, alimentarea monitorului LCD va fi în mod automat pornită când revine curentul.
- **Deblocare buton de alimentare:** Ţineţi apăsat butonul [1] şi săgeată în jos ▼ timp de 10 secunde.

Reglarea imaginii ecranului

Folosiţi butoanele din panoul de comandă din faţă şi reglaţi comenzile afişajului pe ecran (OSD) care vă sunt afişate.

⏻	Alimentare Standby pornită/oprită Lumină alimentare Albastru = Pornit Portocaliu = Economizor energie
[1]	Afişează Meniul principal sau iese din fereastra de comandă şi salvează reglările.
[2]	Afişează fereastra de comandă pentru comanda evidenţiată. De asemenea, comută între două comenzi în unele ferestre.
▲/▼	Defilează prin opţiunile meniului şi reglează comanda afişată. Luminozitate/Contrast (▼) / Reglare sunet (▲)

Pentru a regla setările afişajului, faceţi următoarele:

1. Pentru a afişa Meniul principal, apăsaţi butonul [1].

   NOTĂ: Toate meniurile afişajului pe ecran (OSD) şi ferestrele de reglare dispar automat după aproximativ 15 secunde. Acest lucru poate fi reglat prin setarea duratei de timp limitate a afişajului pe ecran (OSD) din meniul de configurare.
2. Pentru a selecta o comandă pentru a o regla, apăsaţi ▲ sau ▼ pentru a defila în sus şi in jos prin Meniul principal.
3. După selectarea comenzii dorite, apăsaţi butonul [2].
4. Pentru a salva reglările şi a părăsi meniul, apăsaţi butonul [1] de două ori.

Următoarele sfaturi vă pot ajuta să vă optimizaţi afişajul:

- Ajustaţi placa grafică a computerului astfel încât aceasta să accepte un mod de temporizare recomandat (consultaţi pagina „Specificaţii” pentru a identifica setările recomandate special pentru ecranul dvs. LCD). Pentru instrucţiuni privind „modificarea ratei de reîmprospătare”, consultaţi ghidul de utilizare a plăcii grafice.
- Dacă este necesar, faceţi mici reglări folosind POZIŢIE H. şi POZIŢIE V., până când imaginea ecranului este complet vizibilă. (Chenarul negru din jurul marginilor ecranului trebuie să atingă foarte puţin „zona activă” luminoasă a monitorului LCD.)

Comenzile meniului principal

Reglaţi elementele meniului folosind butoanele săgeată în sus ▲ şi săgeată în jos ▼.

NOTE: Consultaţi elementele meniului principal de pe afişajul ecranului LCD şi consultaţi secţiunea Explicarea meniului principal de mai jos.

Explicarea meniului principal

NOTĂ: Elementele meniului principal listate în această secţiune indică toate elementele meniului principal pentru toate modelele. Pentru detaliile reale ale meniului principal corespunzător produsului dvs. vă rugăm să consultaţi elementele meniului principal de pe ecranul LCD.

A **Audio Adjust (Reglare sunet)**
reglează volumul, opreşte sunetul sau comută între intrări, dacă aveţi mai multe surse.

Auto Image Adjust (Reglare imagine automată)
Auto Image Adjust (Reglare imagine automată) dimensionează, centrează şi face reglarea fină a semnalului video în mod automat, pentru a elimina ondulaţiile şi distorsiunile. Apăsaţi pe butonul [2] pentru a obţine o imagine mai clară.
NOTĂ: Reglare imagine automată funcţionează cu majoritatea plăcilor video. Dacă nu funcţionează cu monitorul dvs., micşoraţi rata de reîmprospătare video până la 60 Hz şi setaţi rezoluţia la valoarea sa presetată.

B **Brightness (Luminozitate)**
reglează nivelul negru de fundal al imaginii ecranului.

C **Color Adjust (Reglare culori)**
oferă câteva moduri de reglare a culorilor, inclusiv temperaturile presetate ale culorilor şi un mod Culoare utilizator care permite reglarea independentă a culorilor roşu (R), verde (V) şi albastru (A) (RGB). Setarea de fabrică pentru acest produs este nativ.

Contrast
reglează diferenţa dintre fundalul imaginii (nivelul negru) şi prim plan (nivelul alb).

I **Information (Informaţii)**
afişează modul sincronizare (intrare semnal video) care vine de la placa grafică în calculator, codul modelului LCD, seria şi URL-ul paginii web ViewSonic® Consultaţi ghidul de utilizare a plăcii grafice pentru instrucţiunile de modificare a rezoluţiei şi a ratei de reîmprospătare (frecvenţa verticală).
NOTĂ: VESA 1024 x 768 @ 60Hz (exemplu) înseamnă că rezoluţia este 1024 x 768 şi rata de reîmprospătare este 60 Hertz.

Input Select (Selectare intrare)
comută între intrări dacă aveţi mai mult de un calculator conectat la monitorul LCD.

M **Manual Image Adjust (Reglare imagine manuală)**
afişează meniul Manual Image Adjust (Reglare manuală imagine). Puteţi seta manual o varietate de reglaje ale calităţii imaginii.

Memory Recall (Retragere memorie)
returnează ajustările la setările din fabrică, dacă afişajul operează într-un mod de temporizare presetat, prezentat în secţiunea Specificaţii a acestui manual.
Excepţie: Această comandă nu afectează modificările efectuate cu setarea Selectare limbă sau Blocare alimentare.

S **Setup Menu (Meniul configurare)**
reglează setările afişajului de pe ecran (OSD).

Gestionare alimentare

Acest produs va intra în modul Repaus/Oprit cu ecran negru şi consum redus de energie dacă trec 3 minute fără semnal de intrare.

Alte informaţii

Specificaţii tehnice

LCD	Tip	TFT (Tranzistor peliculă fină) 1920 x 1080 Nr. caractere pixeli 0,31125 mm
	Dimensiunea afişajului	Unităţi de măsură metrice: 69 cm Unităţi de măsură imperiale: 27” (27” vizibil)
	Filtru culori	Bandă verticală RGB
	Suprafaţă de sticlă	Tip anti-reflexie, strat de acoperire ≧6H
Semnal intrare	Video sincroniz.	Analog RGB (0.7/1.0 Vp-p, 75 ohmi) HDMI (TMDS digital 100ohmi) Sincronizare Composit, Sincroniz. separată, Sincronizare peculoarea verde f_h:24-83 kHz, f_v:50-76 Hz
Compatibilitate	PC	Până la 1920 x 1080 neîntreţesut
Rezoluţie[1]	Recomandată	1920 x 1080 @ 60 Hz
	Acceptate	1680 x 1050 @ 60 Hz 1600 x 900 @ 60 Hz 1280 x 1024 @ 60, 75 Hz 1024 x 768 @ 60, 70, 75 Hz 800 x 600 @ 56, 60, 72, 75 Hz 720 x 400 @ 70 Hz 640 x 480 @ 60, 72, 75 Hz
Putere	Voltaj	100-240 VAC, 50/60 Hz (auto-pornire)
Zona ecranului	Scanare completă	597,6 mm (H) x 336,15 mm (V) 23,53” (H) x 13,23” (V)
Condiţii de funcţionare	Temperatură Umiditate Altitudine	de la +32 °F la +104 °F (de la 0 °C la +40 °C) de la 20% la 90% (fără condens) până la 10.000 picioare
Condiţii de depozitare	Temperatură Umiditate Altitudine	de la -4 °F la +140 °F (de la -20 °C la +60 °C) de la 5% la 90% (fără condens) până la 40.000 picioare
Dimensiuni	Fizice	659,6 mm (W) x 443,3 mm (H) x 64,0 mm (D) 25,96” (W) x 17,45” (H) x 17,45” (D)
Montarea pe perete	Distanţă	100 x 100 mm
Greutate	Fizice	17,34 lb (7,88 kg)
Mod economizor energie	Pornit Oprit	19,03W (Tipic) (LED albastru) <0,3W

[1] Nu setaţi placa grafică a computerului astfel încât să depăşească aceste moduri de temporizare; acest lucru poate duce la deteriorarea permanentă a ecranului LCD.

* În cazul afişajelor cu cadre lucioase, utilizatorul trebuie să acorde atenţie la aşezarea afşajului, deoarece cadrul acestuia poate reflecta în mod deranjant lumina înconjurătoare şi suprafeţele strălucitoare.

Curăţarea monitorului LCD

- ASIGURAŢI-VĂ CĂ MONITORUL LCD ESTE OPRIT.
- NU PULVERIZAŢI SAU TURNAŢI NICI UN LICHID DIRECT PE ECRAN SAU PE CARCASĂ.

Pentru curăţarea ecranului:

1. Ştergeţi ecranul cu o cârpă curată, moale, fără scame. Aceasta îndepărtează praful sau alte particule.
2. Dacă ecranul este murdar în continuare, aplicaţi o cantitate mică de agent de curăţare pentru sticlă fără amoniac sau alcool pe o cârpă curată, moale, fără scame şi ştergeţi ecranul.

Pentru curăţarea carcasei:

1. Folosiţi o cârpă moale, uscată.
2. Dacă aceasta este murdară în continuare, aplicaţi o cantitate mică de detergent slab ne-abraziv, fără amoniac sau alcool, pe o cârpă curată, moale, fără scame, apoi ştergeţi suprafaţa.

Declaraţie de renunţare

- ViewSonic® nu recomandă utilizarea nici unui agent de curăţare pe bază de amoniac sau alcool pentru ecranul sau carcasa monitorului LCD. Unii agenţi chimici de curăţare au deteriorat ecranul şi/sau carcasa monitorului LCD.
- ViewSonic nu este răspunzător de pagubele rezultate din folosirea agenţilor de curăţare pe bază de amoniac sau alcool.

Remedierea problemelor

Nu porneşte

- Asiguraţi-vă că butonul de alimentare (sau comutatorul) este pornit.
- Asiguraţi-vă că monitorul LCD este conectat în siguranţă la cablul de alimentare AC/DC.
- Conectaţi un alt aparat electric (de exemplu un radio) la borna de ieşire pentru a verifica dacă aceasta furnizează voltajul corect.

Aparatul este pornit dar nu are imagine

- Fixaţi ferm cablul video, livrat împreună cu monitorul LCD, în portul de ieşire semnal video de pe partea din spate a computerului. Dacă celălalt capăt al cablului video nu este bine ataşat la monitorul LCD, fixaţi-l corect pe monitorul LCD.
- Reglaţi luminozitatea şi contrastul.

Culori anormale sau lipsă

- Dacă lipseşte oricare dintre culori (roşu, verde sau albastru), verificaţi cablul video pentru a fi siguri că este conectat în siguranţă. Contactele imperfecte sau rupte din cablul conector pot determina o conexiune improprie.
- Conectaţi monitorul LCD la un alt calculator.
- Dacă aveţi o placă grafică mai veche, contactaţi ViewSonic® pentru un adaptor non-DDC.

Nu funcţionează butoanele de comandă

- Apăsaţi doar câte un buton odată.

Asistenţă clienţi

Pentru asistenţă tehnică sau service, consultaţi tabelul de mai jos sau contactaţi distribuitorul dvs.
NOTĂ: Veţi avea nevoie de seria aparatului.

Ţara/Regiunea	Pagina web	Telefon	Email
România	www.viewsoniceurope.com	www.viewsoniceurope.com/eu/support/call-desk/	service_ro@viewsoniceurope.com

Garanţie limitată

Monitorul LCD ViewSonic®

Ce acoperă garanţia:
ViewSonic garantează că produsele sale sunt libere de orice defecte în ceea ce priveşte materialul sau execuţia, la o folosire normală , pe durata perioadei de garanţie. Dacă un produs se dovedeşte a fi defect în ceea ce priveşte materialul sau execuţia pe durata perioadei de garanţiei, ViewSonic va proceda la repararea sau înlocuirea produsului cu unul similar, după cum consideră de cuviinţă. Produsul sau părţile înlocuite pot include părţi sau componente refabricate sau recondiţionate.

Cât timp este valabilă garanţia:
Monitoarele LCD ViewSonic au o garanţie între 1 şi 3 ani, în funcţie de ţara în care sunt achiziţionate, pentru toate componentele, inclusiv pentru sursa de lumină şi pentru toate lucrările, începând cu data primei achiziţionări de către client.

Cine beneficiază de garanţie:
Această garanţie se aplică doar primului client cumpărător.

Ce nu acoperă garanţia:
1. Orice produs de pe care a fost ştearsă, modificată sau îndepărtată seria aparatului.
2. Pagubele, deteriorările sau defecţiunile rezultate din:
   a. Accidente, folosire necorespunzătoare, neglijenţă, incendiu, apă, fulgere sau alte fenomene naturale, modificări neautorizate ale produsului, sau nerespectarea instrucţiunilor livrate împreună cu produsul.
   b. Orice deteriorare a produsului datorată transportului.
   c. Îndepărtarea sau instalarea produsului.
   d. Cauze extrinseci produsului, cum sunt fluctuaţiile sau căderile de curent.
   e. Folosirea de echipamente sau părţi neconforme cu specificaţiile tehnice ale ViewSonic.
   f. Uzura normală.
   g. Orice alte cauze care nu au legătură cu defectele produsului.
3. Orice produs care manifestă un simptom cunoscut ca „imagine arsă”, care rezultă din faptul că o imagine statică este afişată pe ecran pentru o perioadă lungă de timp.
4. Costurile de îndepărtare, instalare, transport, asigurare şi configurare.

Cum să beneficiaţi de service:
1. Pentru informaţii despre service în garanţie, contactaţi Asistenţa clienţi ViewSonic (vă rugăm să consultaţi pagina Asistenţă clienţi). Va trebui să specificaţi seria aparatului.
2. Pentru a beneficia de service în garanţie, va trebui să specificaţi (a) chitanţa de cumpărare în original, (b) numele dvs., (c) adresa dvs., (d) descrierea problemei şi (e) seria aparatului.
3. Duceţi sau transportaţi aparatul cu achitarea costurilor de transport, în ambalajul original, la un centru de service ViewSonic autorizat sau la ViewSonic.
4. Pentru informaţii suplimentare sau denumirea celui mai apropiat centru de service ViewSonic, contactaţi ViewSonic.

Limitări ale garanţiei implicite:
Nu se acordă nici o garanţie, explicită sau implicită, peste condiţiile specificate aici, inclusiv garanţia implicită a vandabilităţii şi a utilităţii pentru un scop anume.

Excluderea daunelor:
Răspunderea ViewSonic se limitează la costul reparării sau înlocuirii produsului. ViewSonic nu este răspunzător de:

1. Daunele produse altor bunuri cauzate de orice defecţiuni ale produsului, daunele rezultate din inconvenienţă, lipsa utilizării produsului, pierderile de timp, de beneficii, de oportunităţi de afaceri, de clientelă, interferenţa în relaţiile comerciale, sau alte pierderi comerciale, chiar dacă a fost informat de posibilitatea unor astfel de daune.
2. Orice alte daune, fie incidentale, rezultate sau de alt fel.
3. Orice pretenţie împotriva clientului ridicată de orice altă parte.
4. Repararea sau încercarea de reparare efectuată de o persoană neautorizată de ViewSonic.

Efectul legii:
Această garanţie vă acordă drepturi legale specifice, iar dvs. mai puteţi beneficia şi de alte drepturi care pot varia de la stat la stat. Unele state nu permit limitări ale garanţiilor implicite şi/sau nu permit excluderea daunelor incidentale sau rezultate, astfel încât limitările şi excluderile de mai sus pot să nu vi se aplice.

Pentru vânzări în afara Statelor Unite şi Canadei:
Pentru informaţii privind garanţia şi service-ul la produsele ViewSonic vândute în afara Statelor Unite şi Canadei, contactaţi ViewSonic sau distribuitorul ViewSonic local.
Durata perioadei de garanţie pentru acest produs pe teritoriul Chinei (excluzând Hong Kong, Macao şi Taiwan) este supusă termenilor şi condiţiilor din Cartela de garanţie de întreţinere.
For users in Europe and Russia, full details of warranty provided can be found in www.viewsoniceurope.com under Support/Warranty Information." „Pentru utilizatorii din Europa şi Rusia, detalii complete despre garanţia acordată pot fi găsite pe www.viewsoniceurope.com, în secţiunea Informaţii asistenţă/garanţie.

LCD Warranty Term Template In UG
VSC_TEMP_2007

ViewSonic®