ViewSonic®

PJD6243
DLP Proyector
Guía del usuario

IMPORTANTE: Por favor lea la siguiente Guía del Usuario para obtener información importante acerca de la correcta instalación y utilización del producto, y cómo registrar el dispositivo para servicios futuros. La información de la garantía incluida en la presente Guía del Usuario detalla la cobertura limitada que le brinda ViewSonic Corporation, la cual también está disponible en inglés en nuestro sitio Web http:// www.viewsonic.com o en diferentes idiomas mediante el cuadro de selección regional ubicado en la esquina superior derecha del sitio. “Antes de operar su equipo lea cuidadosamente las instrucciones en este manual”

Model No. VS14425

Información de conformidad

Declaración FCC

Este dispositivo cumple el Apartado 15 de las normas FCC. El funcionamiento está sujeto a las dos condiciones siguientes: (1) Este dispositivo no debe causar interferencias perjudiciales, y (2) Este dispositivo debe aceptar cualquier interferencia recibida, incluidas aquellas que provoquen un funcionamiento no deseado.
Este equipo se ha probado y se ha demostrado que cumple los límites de un dispositivo digital de Clase B, de acuerdo con el Apartado 15 de la normativa FCC. Estos límites están diseñados para proporcionar una protección razonable contra las interferencias perjudiciales en una instalación residencial. Este equipo genera, utiliza y puede irradiar energía de radiofrecuencia y, si no se instala y utiliza siguiendo las instrucciones, puede causar interferencias perjudiciales a las comunicaciones de radio. Sin embargo, no existen garantías de que el equipo no provocará interferencias en una instalación particular. Si este equipo provoca interferencias perjudiciales a la recepción de radio o televisión, lo que puede determinarse encendiéndolo y apagándolo, es recomendable intentar corregir las interferencias mediante una o varias de las siguientes medidas:

- Reorientar o reubicar la antena receptora.
- Aumentar la separación entre el equipo y el receptor.
- Conectar el equipo en una toma de corriente de un circuito diferente al que está conectado el receptor.
- Solicitar ayuda al proveedor o a un profesional de radio y TV con experiencia.

Advertencia: Se advierte que los cambios o modificaciones no aprobados expresamente por la parte responsable del cumplimiento anularán la autorización para utilizar el equipo.

Para Canadá

- Este aparato digital de Clase B cumple la norma Canadiense ICES-003.
- Cet appareil numérique de la classe B est conforme à la norme NMB-003 du Canada.

Certificación CE para países europeos

Este dispositivo cumple con la Directiva EMC (Compatibilidad Electromagnética) 2004/108/EC y la Directiva de Baja Tensión 2006/95/EC.

La información siguiente es sólo para los estados miembros de la UE:

El símbolo mostrado a la derecha indica conformidad con la directriz residuos de aparatos eléctricos y electrónicos (WEEE) 2002/96/CE.
Los productos marcados con este símbolo no podrán tirarse en la basura municipal, sino que tendrán que entregarse a los sistemas de devolución y recolección de su país o área de acuerdo con lo que dispongan las leyes locales.

Si en las baterías, acumuladores o pilas de botón incluidas con este equipo aparecen los símbolos químicos Hg, Cd, o Pb, significa que la batería tiene un contenido de metales pesados de más de un 0.0005% de Mercurio, de más de un 0.002% de Cadmio o de más de un 0.004% de Plomo.

Importantes Instrucciones de Seguridad

1. Lea estas instrucciones.
2. Guarde estas instrucciones.
3. Haga caso a todas las advertencias.
4. Siga todas las instrucciones.
5. No use este aparato cerca del agua. Para reducir el riesgo de incendio o descargas eléctricas, no exponga este aparato a la lluvia ni a la humedad.
6. Limpie sólo con un trapo seco.
7. No bloquee ninguna abertura de ventilación. Instale de acuerdo a las instrucciones del fabricante.
8. No instale cerca de ninguna fuente de calor como radiadores, acumuladores de calor, estufas, u otros aparatos (incluyendo amplificadores) que produzcan calor.
9. No anule el propósito de seguridad del tipo de enchufe polarizado o conectado a tierra. Un enchufe polarizado tiene dos clavijas con una mas ancha que la otra. Un tipo de archivo conectado a tierra tiene dos clavijas y un tercer diente de tierra. La clavija ancha o el tercer diente están pensados para su seguridad. Si el enchufe suministrado no encaja en su toma, consulte con un electricista para reemplazar la toma obsoleta.
10. Proteja el cable de alimentación para no ser pisoteado o pellizcado en particular en los enchufes, receptáculos de conveniencia, y en el punto donde salen del producto.
11. Use sólo adaptadores/accesorios especificados por el fabricante.
12. Use sólo con un carro, base, trípode, soporte, o mesa especificados por el fabricante, o vendidos con el aparato. Cuando use un carro, tenga cuidad al mover la combinación de carro/aparato para evitar daños por sobresalir la punta.

13. Desenchufe este aparato durante tormentas eléctricas o al no ser usado durante largos periodos de tiempo.
14. Pida todo tipo de servicio a personal de servicio cualificado. Se requiere servicio cuando el aparato ha sido dañado de cualquier modo, como cuando el cable de alimentación o enchufe está dañado, se ha derramado líquido o han caído objetos dentro del aparato, el aparato ha sido expuesto a lluvia o humedad, no funciona normalmente, o se ha caído.

Declaración de Cumplimiento de RoHS

Este producto ha sido diseñado y fabricado cumpliendo la Directiva 2002/95/EC del Parlamento Europeo y el Consejo para la restricción del uso de ciertas sustancias peligrosas en equipos eléctricos y electrónicos (Directiva RoHS) y se considera que cumple con los valores de concentración máximos publicados por el European Technical Adaptation Committee (Comité Europeo de Adaptaciones Técnicas) (TAC) tal y como se muestra a continuación:

Sustancia	**Concentración Máxima Propuesta**	**Concentración Real**
Plomo (Pb)	0.1%	< 0.1%
Mercurio (Hg)	0.1%	< 0.1%
Cadmio (Cd)	0.01%	< 0.01%
Cromo Hexavalente (Cr^{6+})	0.1%	< 0.1%
Bifenilo Polibromado (PBB)	0.1%	< 0.1%
Éteres de Difenilo Polibromado (PBDE)	0.1%	< 0.1%

Ciertos componentes de los productos indicados más arriba están exentos bajo el Apéndice de las Directivas RoHS tal y como se indica a continuación:

Ejemplos de los componentes exentos:

1. Mercurio en bombillas fluorescentes compactas que no exceda los 5 mg por bombilla y en otras bombillas no mencionadas específicamente en el Apéndice de la Directiva RoHS.

2. Plomo en el cristal de los tubos de rayos catódicos, componentes electrónicos, tubos fluorescentes y piezas electrónicas de cerámica (p.ej. dispositivos piezoelectrónicos).

3. Plomo en soldaduras del tipo de alta temperatura (p.ej. las aleaciones basadas en plomo que contiene en peso un 85% o más de plomo).

4. Plomo como elemento aleador en acero que contenga hasta un 0,35% de plomo en peso, aluminio que contenga hasta un 0,4% de plomo en peso y como aleación de cobre que contenga hasta un 4% de plomo en peso.

Informacionón del copyright

Copyright© 2012 ViewSonic® Corporation. Todos los derechos reservados.
Apple, Mac y ADB son marcas registradas de Apple Inc.
Microsoft, Windows, Windows NT, y el logotipo de Windows son marcas registradas de Microsoft Corporation en los Estados Unidos y otros países.
ViewSonic, el logotipo de los tres pájaros y OnView son marcas registradas de ViewSonic Corporation.
VESA y SVGA son marcas registradas de la Asociación de Estándares de Electrónica de Vídeo.
DPMS y DDC son marcas registradas de VESA.
PS/2, VGA y XGA son marcas registradas de IBM Corporation.
Renuncia: ViewSonic Corporation no se hace responsable de los errores técnicos o editoriales contenidos en el presente documento, ni de los daños incidentales o consecuentes resultantes del mal uso de este material, o del rendimiento o uso de este producto.
Para continuar con la mejora del producto, ViewSonic Corporation se reserva el derecho de cambiar las especificaciones sin previo aviso. La información presente en este documento puede cambiar si aviso previo.
Este documento no debe ser copiado, reproducido o transmitido total o parcialmente por ningún medio y para ningún propósito sin permiso escrito de ViewSonic Corporation.

Registro del producto

Para que nuestros productos se ajusten a sus futuras necesidades, así como para recibir información adicional sobre el producto cuando esté disponible, regístrelo a través de Internet en: www.viewsonic.com. El DVD-ROM del Asistente de ViewSonic le ofrece también la posibilidad de imprimir el formulario de registro para enviarlo por correo o fax a ViewSonic.

Para el historial

Nombre del producto:	PJD6243 ViewSonic DLP Projector
Número de modelo:	VS14425
Número del documento:	PJD6243_UG_ESP Rev. 1A 12-12-11
Número de serie:	_____
Fecha de compra:	_____

Desecho del producto al final de su vida útil

La lámpara de este producto contiene mercurio, lo que puede representar un peligro para usted y para el medioambiente. Sea cuidadoso y deseche de este producto de acuerdo con las leyes locales, estatales y federales.
ViewSonic es respetuoso con el medioambiente y está comprometido a trabajar y vivir de una manera que sea respetuosa con el medioambiente. Gracias por ser parte de una forma de Computación más Inteligente y más
Verde. Visite el sitio web de ViewSonic para saber más.
EE.UU. y Canadá: http://www.viewsonic.com/company/green/recycle-program/
Europa: http://www.viewsoniceurope.com/uk/kbase/article.php?id=639
Taiwán: http://recycle.epa.gov.tw/recycle/index2.aspx

Notas relacionas con el cable de alimentación de CA

El cable de alimentación de CA debe cumplir los requisitos de los países en los que utilice el proyector. Confirme el tipo de enchufe de CA comparándolo con los gráficos que figuran a continuación y asegúrese de que utiliza el cable de alimentación de CA adecuado. Si el cable de alimentación de CA no coincide con la toma de corriente de CA, póngase en contacto con el proveedor. Este proyector está equipado con un enchufe de CA con toma de tierra. Asegúrese de que la toma de corriente se ajusta al enchufe. No ignore la función de seguridad del enchufe con toma de tierra. Se recomienda encarecidamente que utilice un dispositivo de fuente de vídeo que también esté equipado con un enchufe con toma de tierra para evitar la interferencia de señal causada por las fluctuaciones del voltaje.

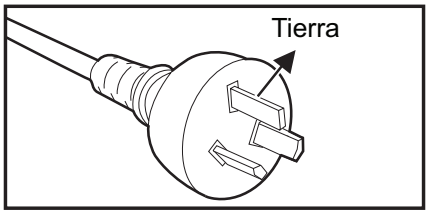

Para Australia y China continental

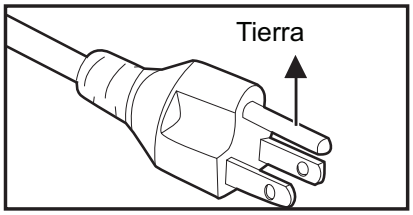

Para EE.UU. y Canadá

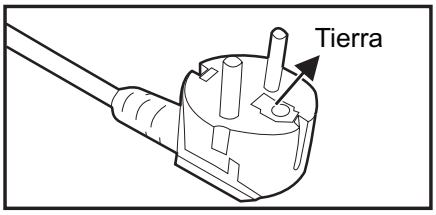

Par Europa continental

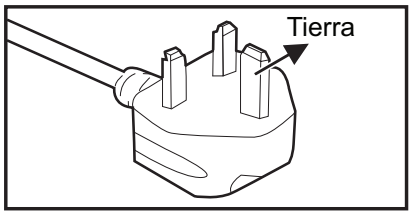

Para Gran Bretaña

CONTENIDO

Introducción 5

Características del proyector 5
Contenido del paquete 6
Información general del proyector 7

Usar el producto 9

Panel de control 9
Puertos de conexión 10
Mando a distancia 11
Instalar las pilas 13
Funcionamiento del mando a distancia 14

Conexión 15

Conectar su PC o monitor 16
Conectar dispositivos de fuente de vídeo 17

Funcionamiento 20

Encender y apagar el proyector 20
Ajustar la altura del proyector 21
Ajustar el tamaño de la imagen proyectada 22
Bloquear los botones de control 23
Configuración del temporizador de presentación 24
Usar el menú 25
Control del proyector a través del entorno LAN 33
Control del proyector a través de un explorador Web 34
Acerca del Crestron e-Control® 36
Crestron RoomView 39

Mantenimiento 40

Limpiar la lente 40
Limpiar la carcasa del proyector 40
Reemplazar la lámpara 41

Especificaciones 43

Dimensiones 44
Instalación del soporte en el techo 44

Apéndice 45

Mensajes de los indicadores LED 45
Modos de compatibilidad 46
Solucionar problemas 48
Comando y configuración RS-232 49
Código de control de infrarrojos 55

Introducción

Características del proyector

El proyector combina una proyección de motor óptico de alto rendimiento y un intuitivo diseño para ofrecer una gran fiabilidad y facilidad de uso.

El proyector cuenta con las siguientes características:

- Tecnología de un sólo procesador Texas Instruments DLP® de 0,55"
- XGA (1024 x 768 píxeles)
- Compatibilidad con equipos Macintosh®
- Compatibilidad con los sistemas NTSC, PAL, SECAM y HDTV
- Terminal de 15 contactos D-Sub para conectividad de vídeo analógico
- Menú en pantalla (OSD) sencillo y en varios idiomas
- Corrección de distorsión trapezoidal electrónica avanzada
- Conector RS-232 para control serie
- Menos de 1 W de consumo de energía en el modo de espera
- Compatibilidad HDMI
- Configuración LAN que permite administrar el estado del proyector desde un equipo remoto
- Corrección de distorsión automática
- Temporizador de presentación para controlar mejor el tiempo durante las presentaciones
- Compatibilidad con enlace DLP 3D

☞ ***Nota***

- ***La información incluida en este manual puede modificarse sin previo aviso.***
- ***Queda terminantemente prohibida la reproducción, transferencia o copia de todas las partes de este documento o de cualquiera de ellas sin consentimiento previo y por escrito.***

Contenido del paquete

Cuando desempaquete el proyector, asegúrese de que contiene los siguientes artículos:

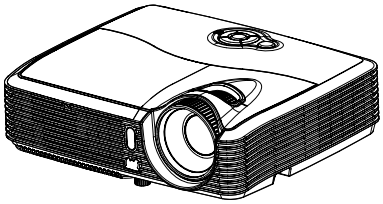

Proyector

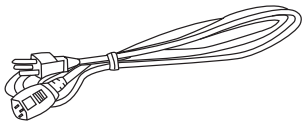

Cable de alimentación de CA

Manto a distancia (IR) y pilas (AAA *2 PCS)

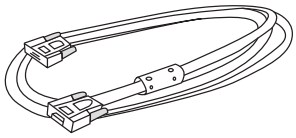

Cable VGA (D-SUB a D-SUB)

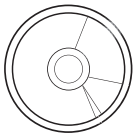

Asistente en CD de ViewSonic

Guía de inicio rápido

☞ ***Nota***

- ***Póngase en contacto con su proveedor inmediatamente si algún elemento falta, está dañado o si la unidad no funciona.***
- ***Guarde la caja de cartón y el material de embalaje; serán de gran utilidad si alguna vez necesita transportar la unidad. Para proporcionar la máxima protección, vuelva a empaquetar la unidad como lo estaba de fábrica.***

Información general del proyector

Vista frontal

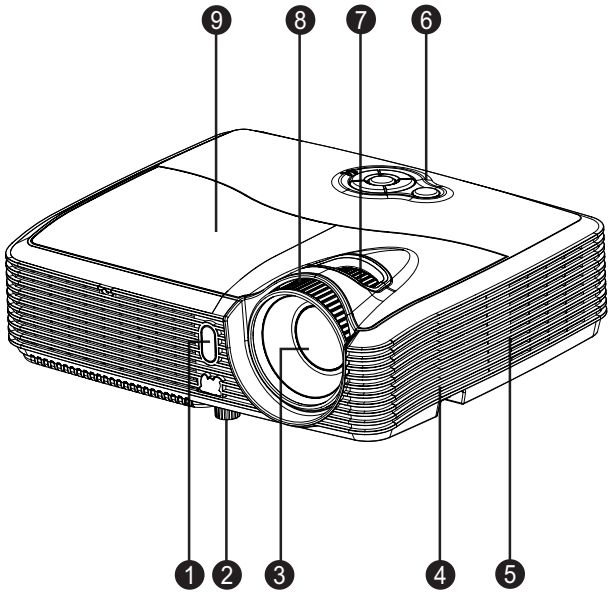

1. Sensor frontal para el mando a distancia de infrarrojos
2. Pie del elevador
3. Lente de proyección
4. Altavoz
5. Aberturas de ventilación
6. Panel de control
7. Control de zoom
8. Control de enfoque
9. Tapa de la lámpara

Vista posterior

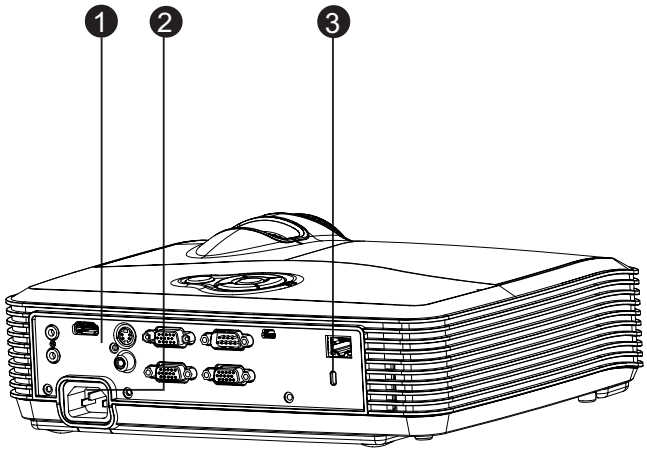

1. Puertos de conexión
2. Toma de alimentación de CA
3. Bloqueo Kensington

Vista inferior

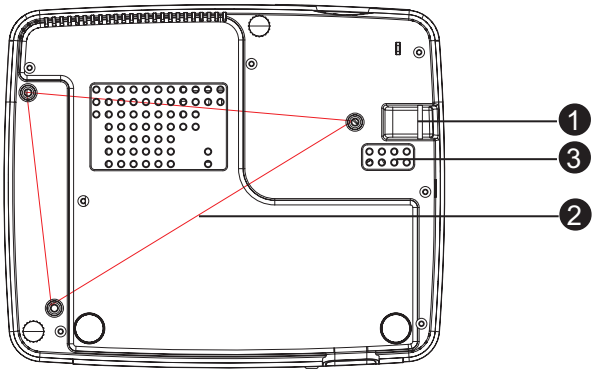

1. Barra de seguridad
2. Orificios para montaje en el techo
3. Aberturas de ventilación

☞ ***Nota***

- ***Este proyector se puede utilizar con un soporte para instalación en el techo. Dicho soporte no se incluye en el paquete.***
- ***Póngase en contacto con el proveedor para obtener información sobre cómo instalar el proyector en el techo.***

Usar el producto

Panel de control

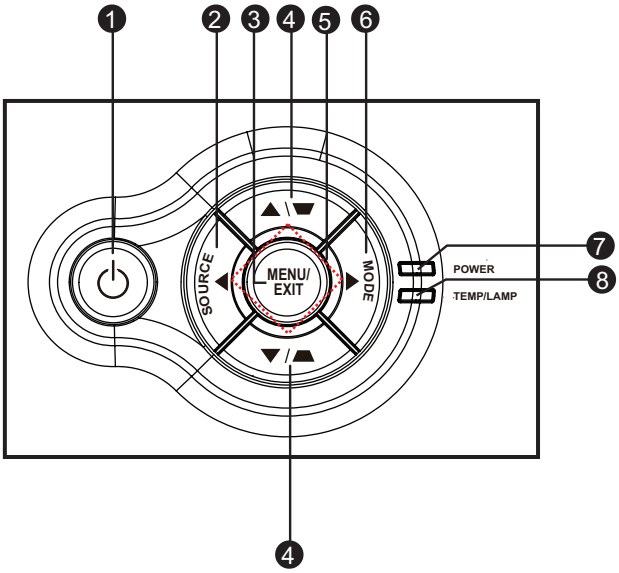

1. ⏻ **Alimentación**
   Permite encender o apagar el proyector.
2. **FUENTE**
   Permite mostrar la barra de selección de fuente.
3. **MENÚ/SALIR**
   Permite mostrar los menús OSD o salir de los mismos.
4. **Corrección de distorsión trapezoidal/Botones de dirección (▲/Arriba, ▼/Abajo)**

   Permite corregir manualmente las imágenes distorsionadas causadas por una proyección inclinada.
5. **Cuatro botones de dirección**
   Utilice los cuatro botones de dirección para seleccionar las opciones o realizar ajustes en su selección.
6. **MODO**
   Permite cambiar la configuración de color secuencialmente.
7. **Alimentación (indicador LED de alimentación)**
   Consulte la sección “Mensajes de los indicadores LED”.
8. **TEMP/LAMP (Temp/Lamp Indicador LED)**
   Consulte la sección “Mensajes de los indicadores LED”.

Puertos de conexión

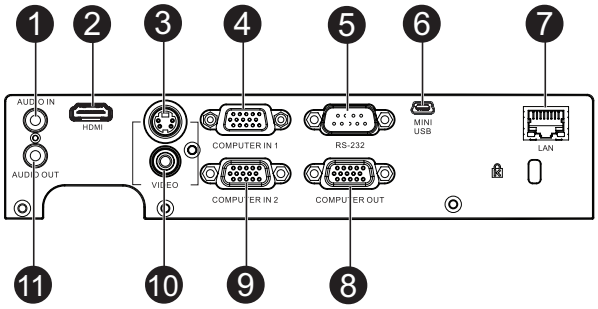

1. **AUDIO IN**
   Permite conectar una salida de audio de un equipo de vídeo o PC a este conector.
2. **HDMI**
   Permite conectar la salida HDMI del equipo de vídeo a este conector.
3. **S-VIDEO**
   Permite conectar la salida de S-Video del equipo de vídeo.
4. **COMPUTER IN 1**
   Permite conectar la señal de entrada de imagen (RGB analógica o componentes) a este conector.
5. **RS-232**
   Al utilizar el proyector mediante un equipo, conecte este terminal al puerto RS-232C del equipo de control.
6. **MINI USB**
   Este conector está diseñado para actualizaciones de firmware y compatibilidad con funciones de ratón.
7. **LAN**
   Puerto para visualización LAN/control de red y servidor Web.
8. **COMPUTER OUT**
   Permite conectar una pantalla de PC, etc.
9. **COMPUTER IN 2**
   Permite conectar la señal de entrada de imagen (RGB analógica o componentes) a este conector.
10. **VIDEO**
    Permite conectar una salida de vídeo compuesto de un equipo de vídeo a este conector.
11. **AUDIO OUT**
    Permite conectar un altavoz u otro equipo de entrada de audio.

Mando a distancia

1. **Alimentación**
   Permite encender o apagar el proyector.

2. **VGA1**
   Permite mostrar la señal COMPUTER IN 1.

3. **Aspecto**
   Permite seleccionar la relación de aspecto de la pantalla.

4. **Corrección de distorsión trapezoidal/Botones de dirección (▲/Arriba, ▼/Abajo)**
   Permite corregir manualmente las imágenes distorsionadas causadas por una proyección inclinada.

5. **◄Izquierda**
   Cuando el menú OSD está activado, los botones nº 4, nº 5 y nº 20 se utilizan como botones de dirección para seleccionar los elementos de menú deseados y para realizar ajustes.

6. **Mi botón**
   Botón a disposición del usuario para personalizar una función.

7. **Menú**
   Permite mostrar los menús en pantalla OSD.

8. **Botón secundario del ratón**
   Permite realizar la función del botón secundario del ratón cuando el modo de ratón está activo.

9. **Botón primario del ratón**
   Permite realizar la función del botón primario del ratón cuando el modo de ratón está activo.

10. **Ratón/**
    Permite cambiar entre los modos normal y de ratón.

11. **Bloquear**
    Permite activar el bloqueo de los botones del panel.

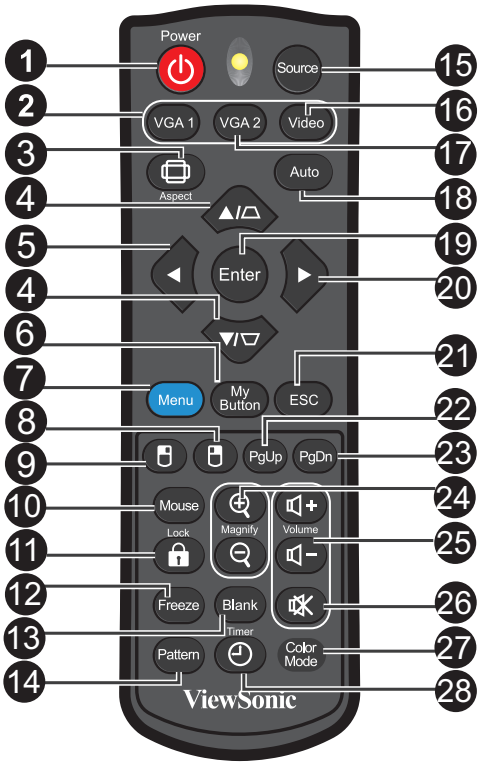

12. **Congelar**
    Congela la imagen proyectada.

13. **En blanco**
    Permite ocultar la imagen de la pantalla.

14. **Patrón**
    Permite mostrar un patrón de prueba incrustado.

15. **Fuente**
    Permite mostrar la barra de selección de fuente.

16. **Vídeo**
    Permite cambiar la fuente de entrada a Compuesto/S-Video/HDMI secuencialmente.

17. **VGA2**
    Permite mostrar la señal COMPUTER IN 2.

18. **Automático**
Determina automáticamente frecuencias de imagen idóneas para la imagen que se está mostrando.

19. **Entrar**
Permite confirmar selecciones.

20. **► Derecha**
Cuando el menú OSD está activado, los botones nº 4, nº 5 y nº 20 se utilizan como botones de dirección para seleccionar los elementos de menú deseados y para realizar ajustes.

21. **ESC**
Regresa al menú OSD anterior.

22. **Retroceder página**
Permite retroceder una página cuando el modo de ratón está activo.

23. **Avanzar página**
Permite retroceder avanzar página cuando el modo de ratón está activo.

24. **Ampliar**
Le permiten ampliar o reducir el tamaño de la imagen proyectada.

25. **Volumen**
Ajusta el nivel de volumen.

26. **Silenciar**
Permite desactivar el sonido temporalmente.

27. **Modo de color**
Seleccione el modo de ajuste de imagen.

28. **Temporizador**
Permite activar el menú OSD Temporizador-P.

Usar el mando a distancia

La capacidad de funcionamiento de su PC con el mando a distancia proporciona más flexibilidad a la hora de realizar presentaciones .

1. Conecte el proyector a su PC o equipo portátil mediante un cable USB antes de utilizar el mando a distancia en lugar del ratón de dichos equipos. Consulte la sección "Conectar su PC" on page 16 para obtener detalles.
2. Establezca la señal de entrada en **COMPUTER IN 1** o **COMPUTER IN 2**.
3. Presione el botón **Ratón** del mando a distancia para cambiar del modo normal al modo de ratón. Un icono aparecerá en la pantalla para indicar la activación del modo de ratón.
4. En lleve a cabo los controles del ratón que desee mediante el mando a distancia.
   - Para mover el cursor en la pantalla, presione ▲/ ▼/ ◄/► .
   - Para hacer clic con el botón primario, presione 🖱.
   - Para hacer clic con el botón secundario, presione 🖱.
   - Para arrastrar y colocar, presiones sin soltar el botón **Entrar** y presione ▲/ ▼/ ◄/► para arrastrar. Cuando se encuentre donde desee, presione **Entrar** de nuevo.
   - Puede utilizar el programa de software de visualización (en un equipo conectado) que responda a los comandos de retroceso y avance de página (como por ejemplo Microsoft PowerPoint), presione **Retroceder página**/**Avanzar página**.
   - Para volver al modo normal, presione **Ratón** de nuevo u otros botones excepto para los botones multifunción relacionado con el ratón.

Instalar las pilas

1. Abra la tapa de las pilas en la dirección indicada.

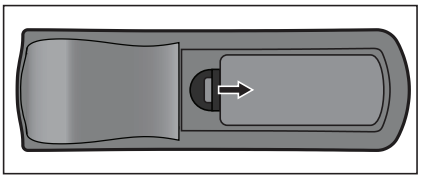

2. Instale una pila dentro del compartimento tal y como muestra el diagrama.

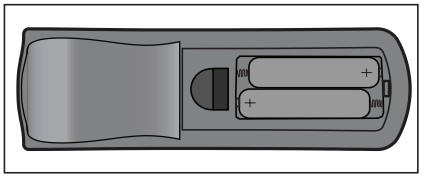

3. Cierre la tapa de las pilas colocándola en su posición.

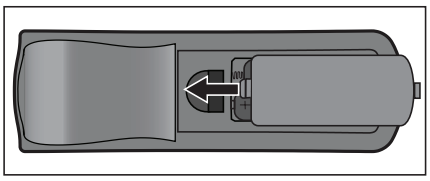

Precaución

- ***Hay riesgo de explosión si las pilas se reemplazan por otras cuyo tipo no es el correcto.***
- ***Deshágase de las pilas usadas conforme a las instrucciones.***
- ***Asegúrese de que los terminales positivo y negativo está correctamente alineados cuando inserte una pila.***

Nota

- ***Mantenga las pilas fuera del alcance de los niños.***
- ***Extraiga las pilas del mando a distancia cuando no lo utilice durante prolongados períodos de tiempo.***
- ***No arroje las pilas usadas a la basura doméstica. Deshágase de las pilasusadas según las regulaciones locales.***
- ***Si las pilas se sustituyen incorrectamente se podría producir una explosión. Sustituya la batería únicamente por una del mismo tipo recomendado por el fabricante.***
- ***Las pilas no deben entrar en contacto con el agua o el fuego ni estar cerca de donde existan estos elementos. Mantenga las pilas en un ligar oscuro, frío y seco.***
- ***Si sospecha que las baterías presentan fugas, pase un paño por la fuga y reemplace las pilas antiguas por unas nuevas. Si la sustancia fugada entra en contacto con su cuerpo o con la ropa, enjuague bien la zona afectada inmediatamente.***

Funcionamiento del mando a distancia

Apunte con el mando a distancia al sensor remoto de infrarrojos y presione un botón.

- Controlar el proyector desde la parte delantera

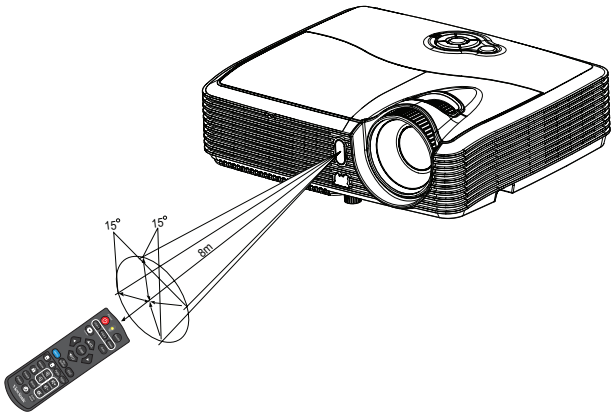

☞ ***Nota***

- ***El mando a distancia no puede funcionar en lugares con mucha luz solar u otra fuente de luz potente, como por ejemplo una lámpara fluorescente cuya luz incida sobre el mando a distancia.***
- ***Utilice el mando a distancia desde una posición en la que el sensor remoto sea visible.***
- ***No deje caer el mando a distancia ni lo golpee.***
- ***Mantenga el mando a distancia alejado de lugares en los que los niveles de temperatura y humedad sean altos.***
- ***Evite que el mando a distancia entre en contacto con agua o con objetos húmedos.***
- ***No desmonte el mando a distancia.***

Conexión

Cuando conecte una fuente de señal al proyector, asegúrese de:

1. Apagar todo el equipo antes de realizar cualquier conexión.
2. Utilizar los cables de señal correctos para cada fuente.
3. Comprobar que los cables están firmemente insertados.

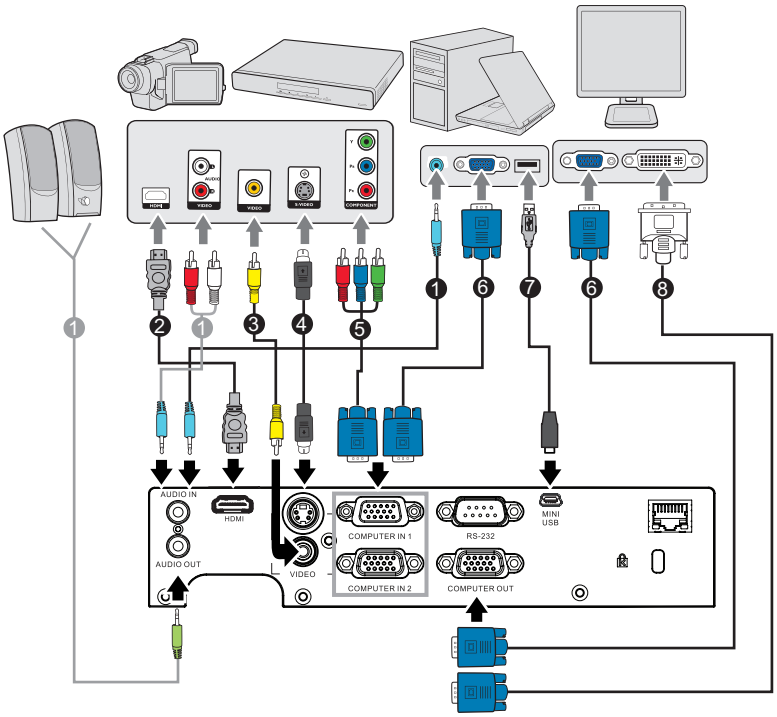

1. Cable de audio
2. Cable HDMI
3. Cable de vídeo compuesto
4. SCable de S-Video
5. Cable VGA (D-Sub) a HDTV (RCA)
6. Cable VGA (D-Sub a D-Sub)
7. Cable USB
8. Cable VGA a DVI-A

☞ ***Importante***

- ***En las conexiones mostradas anteriormente, algunos de los cables no se incluyen con el proyector (consulte la sección "Contenido del paquete" on page 6). Se pueden adquirir en tiendas de electrónica.***
- ***Las ilustraciones de conexiones son solamente para referencia. Los conectores de conexión disponibles en la parte posterior del proyector varían según el modelo del mismo.***
- ***Para obtener información sobre los métodos de conexión, consulte las páginas 16-19.***

Conectar su PC o monitor

Conectar su PC

El proyector proporciona dos tomas de entrada VGA que permiten conectarlas a equipos compatibles y Macintosh® y con IBM®. Para realizar la conexión a ordenadores Macintosh de versiones anteriores, se necesita un adaptador para Mac.

Para conectar el proyector a un ordenador portátil o de escritorio:

1. Conecte un extremo del cable VGA suministrado a la toma de salida D-Sub del equipo.
2. Conecte el otro extremo del cable VGA a la toma de entrada de señal **COMPUTER IN 1** o **COMPUTER IN 2** del proyector.

☞ ***Importante***

- ***Muchos equipos portátiles no activan el puerto de vídeo externo al conectarlos a un proyector. Se suele utilizar una combinación de teclas (como FN + F3 o la tecla CRT/LCD) para activar o desactivar la visualización externa. Busque la tecla de función CRT/LCD o una tecla de función con el símbolo de un monitor en el ordenador portátil. Presione FN y la tecla de función a la vez. Consulte la documentación del ordenador portátil para conocer la combinación de teclas correspondiente.***

Conectar un monitor

Si desea ver la presentación en un monitor y en la pantalla, puede conectar la toma de salida de señal **COMPUTER OUT** del proyector a un monitor externo con un cable VGA siguiendo estas instrucciones:

Para conectar el proyector a un monitor:

1. Conecte el proyector a un equipo tal y como se describe en la sección "Conectar su PC" on page 16.
2. Coja un cable VGA adecuado (sólo se proporciona uno) y conecte un extremo a la toma de entrada D-Sub del monitor de vídeo.

   O bien, si el monitor cuenta con una toma de entrada DVI, utilice un cable VGA a DVI-A y conecte el extremo DVI del mismo a la toma de entrada DVI del monitor de vídeo.
3. Conecte el otro extremo del cable a la toma **COMPUTER OUT** del proyector.

☞ ***Importante***

- ***La salida COMPUTER OUT solamente funciona cuando el proyector cuenta con los terminales COMPUTER IN 1 o COMPUTER IN 2.***

Conectar dispositivos de fuente de vídeo

Puede conectar el proyector a varios dispositivos de fuente de vídeo que dispongan de cualquiera de las siguientes tomas de salida:

- HDMI
- Vídeo de componentes
- S-Video
- Vídeo (compuesto)

Sólo tiene que conectar el proyector a un dispositivo de fuente de vídeo mediante uno solo de los métodos de conexión anteriores; sin embargo, cada uno ofrece un nivel diferente de calidad de vídeo. El método elegido dependerá muy probablemente de la disponibilidad de terminales coincidentes tanto en el proyector como en el dispositivo de fuente de vídeo, según se describe a continuación:

Nombre del terminal	Apariencia del terminal	Referencia	Calidad de imagen
HDMI	**HDMI**	**"Conectar un dispositivo de fuente de HDMI" on page 17**	**Óptima**
Componente de video	**PC**	**"Conectar un dispositivo de fuente de vídeo de componentes" on page 18**	**Mejor**
S-Video	**S-VIDEO**	**"Conectar un dispositivo de fuente de S-Video" on page 18**	**Buena**
Vídeo	**VIDEO**	**"Conectar un dispositivo de fuente de vídeo compuesto" on page 19**	**Normal**

Conectar un dispositivo de fuente de HDMI

Observe el dispositivo de la fuente de vídeo para ver si hay alguna toma de salida de HDMI que no esté en uso:

- Si es así puede continuar con este procedimiento.
- Si no es así debe volver a evaluar el método que desea utilizar para conectar el dispositivo.

Para conectar el proyector a un dispositivo de fuente de HDMI:

1. Utilice un cable de HDMI y conecte un extremo a la toma de salida de HDMI del dispositivo de fuente de HDMI.
2. Conecte el otro extremo del cable de HDMI a la toma **HDMI** del proyector.

Conectar un dispositivo de fuente de vídeo de componentes

Observe el dispositivo de la fuente de vídeo para ver si hay alguna toma de salida de vídeo de componentes que no esté en uso:

- Si es así puede continuar con este procedimiento.
- Si no es así debe volver a evaluar el método que desea utilizar para conectar el dispositivo.

Para conectar el proyector a un dispositivo de fuente de Componente de vídeo:

1. Utilice un cable VGA (D-Sub) a HDTV (RCA) y conecte el extremo con 3 conectores de tipo RCA a las tomas de salida Vídeo de componentes del dispositivo de fuente de vídeo. Haga coincidir el color de los enchufes con el color de las tomas: verde con verde, azul con azul y rojo con rojo.
2. Conecte el otro extremo del cable (con un conector de tipo D-Sub) a la toma **COMPUTER IN 1** o **COMPUTER IN 2** del proyector.

☞ ***Importante***

- ***Si la imagen de vídeo seleccionada no se muestra después de que el proyector se apague y la fuente de vídeo correcta se haya seleccionado, compruebe que el dispositivo de fuente de vídeo está encendido y funciona correctamente. Compruebe también que los cables de señal se han conectado correctamente.***

Conectar un dispositivo de fuente de S-Video

Observe el dispositivo de la fuente de vídeo para ver si hay alguna toma de salida de S-Video que no esté en uso:

- Si es así puede continuar con este procedimiento.
- Si no es así debe volver a evaluar el método que desea utilizar para conectar el dispositivo.

Para conectar el proyector a un dispositivo de fuente de S-Video:

1. Utilice un cable de S-Video y conecte un extremo a la toma de salida de S-Video del dispositivo de fuente de vídeo.
2. Conecte el otro extremo del cable de S-Video a la toma **S-VIDEO** del proyector.

☞ ***Importante***

- ***Si la imagen de vídeo seleccionada no se muestra después de que el proyector se apague y la fuente de vídeo correcta se haya seleccionado, compruebe que el dispositivo de fuente de vídeo está encendido y funciona correctamente. Compruebe también que los cables de señal se han conectado correctamente.***

- ***Si ya ha realizado una conexión de Vídeo de componentes entre el proyector y este dispositivo de fuente de S-Video mediante conexiones de Vídeo de componentes, no debe conectar este dispositivo mediante una conexión de S-Video, ya que se trataría de una segunda conexión innecesaria con una calidad de imagen inferior. Consulte la sección "Conectar dispositivos de fuente de vídeo" on page 17 para obtener detalles.***

Conectar un dispositivo de fuente de vídeo compuesto

Observe el dispositivo de la fuente de vídeo para ver si hay alguna toma de salida de Vídeo compuesto que no esté en uso:

- Si es así puede continuar con este procedimiento.
- Si no es así debe volver a evaluar el método que desea utilizar para conectar el dispositivo.

Para conectar el proyector a un dispositivo de fuente de Vídeo compuesto:

1. Coja un cable de vídeo y conecte un extremo a la toma de salida de vídeo compuesto del dispositivo de fuente de vídeo.
2. Conecte el otro extremo del cable de vídeo a la toma **VIDEO** del proyector.

☞ ***Importante***

- ***Si la imagen de vídeo seleccionada no se muestra después de que el proyector se apague y la fuente de vídeo correcta se haya seleccionado, compruebe que el dispositivo de fuente de vídeo está encendido y funciona correctamente. Compruebe también que los cables de señal se han conectado correctamente.***

- ***Sólo necesita conectar este dispositivo mediante una conexión de vídeo compuesto si las entradas Vídeo de componentes y S-Video no están disponibles. Consulte la sección "Conectar dispositivos de fuente de vídeo" on page 17 para obtener detalles.***

Funcionamiento

Encender y apagar el proyector

Encender el proyector:

1. Complete las conexiones del cable de alimentación de CA y de los cables de señal de los periféricos.
2. Presione ⏻ para encender el proyector.
   El proyector tarda aproximadamente un minuto en calentarse.
3. Encienda el equipo fuente (PC, portátil, DVD, etc.). El proyector detectará automáticamente dicho equipo.
   - ***Si conecta varias fuentes al proyector simultáneamente, presione el botón FUENTE del proyector o el botón Fuente del mando a distancia para seleccionar la señal que desee o presione el botón de señal que desee del mando a distancia.***

⚠ ***Aviso***

- ***No mire nunca a la lente cuando la lámpara esté encendida. Si lo hace, sus ojos pueden resultar dañados.***
- ***Este punto focal concentra una elevada temperatura. No coloque ningún objeto cerca de él para evitar riesgos de incendio.***

Apagar el proyector:

1. Presione el botón ⏻ para apagar la lámpara del proyector. El mensaje "¿Desea apagar? Presione Encendido de nuevo" aparecerá en la pantalla.
2. Presione ⏻ de nuevo para confirmar la selección.
   - Los ventiladores de refrigeración continúan funcionando durante el ciclo de enfriamiento o cuando la función "Apagado automático" está deshabilitada. El proceso normal es no realizar enfriamiento con el ventilador si se activa la función "Apagado automático".
   - ***Cuando el modo verde esté apagado, la luz LED del proyector empieza a parpadear y habrá entrado en el modo de espera.***
   - ***Cuando el modo verde esté encendido, la luz LED del proyector empieza a emitir luz y habrá entrado en el modo de espera.***
   - ***Si desea encender de nuevo el proyector, debe esperar que este haya completado el ciclo de enfriamiento y haya entrado en el modo de espera. Cuando ya se encuentre en este modo, solamente tendrá que presionar el botón ⏻ para reiniciar el proyector.***
3. Desconecte el cable de alimentación de CA de la toma de corriente eléctrica y del proyector.
4. No encienda el proyector inmediatamente después de apagarlo.

Ajustar la altura del proyector

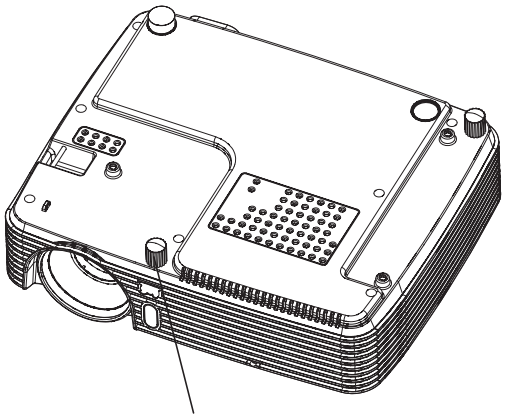

El proyector está equipado con un pie elevador para ajustar la altura de la imagen.

Para alzar o bajar la imagen, gire el pie elevador para ajustar la altura.

☞ ***Nota***

- ***Para no dañar el proyector, asegúrese de que el pie elevador está completamente replegado antes de colocar el proyector en su maletín de transporte.***

Ajustar el enfoque y zoom del proyector

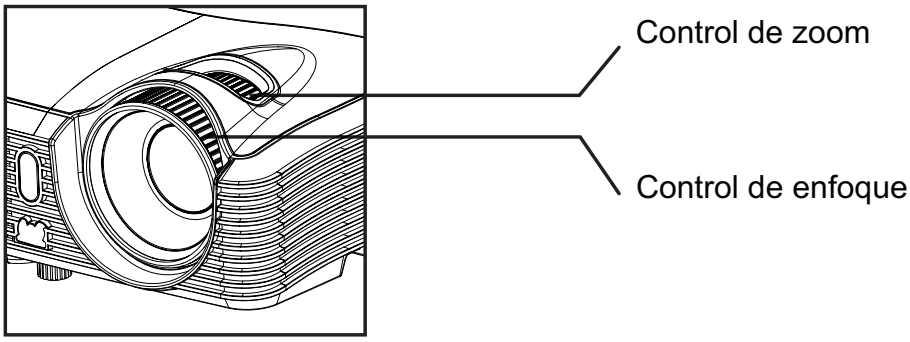

1. Enfoque la imagen girando el control de enfoque. Se recomienda utilizar una imagen fija para ajustar el enfoque.
2. Ajuste el tamaño de la imagen girando el control de zoom.

Ajustar el tamaño de la imagen proyectada

Consulte el gráfico y la tabla siguientes para determinar el tamaño de la pantalla y la distancia de proyección.

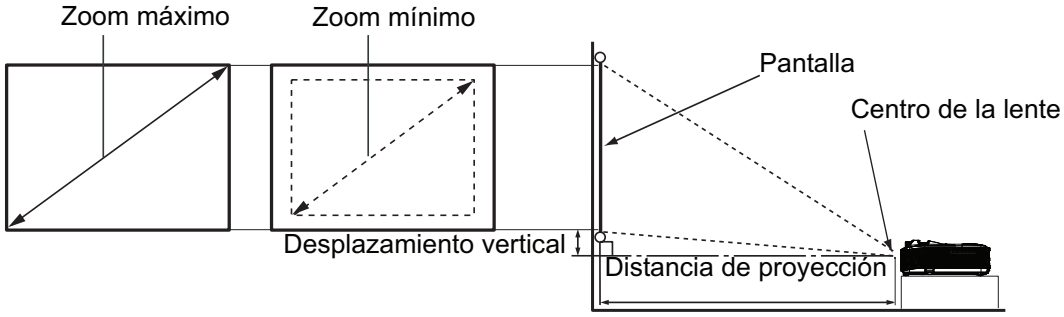

Tamaño de la pantalla Diagonal [pulgadas (cm)]	Pantalla de 4 : 3			
	Distancia de proyección [pulgadas (m)]		Altura de la imagen [pulgadas (cm)]	Desplazamiento vertical [pulgadas (cm)]
	(zoom mín.)	(zoom máx.)		
30 (76)	38,6 (1,0)	46,7 (1,2)	18 (45,7)	2,7 (6,9)
60 (152)	78,1 (2.0)	94,2 (2,4)	36 (91,4)	5,4 (13,7)
80 (203)	104,4 (2,7)	125,9 (3,2)	48 (121,9)	7,2 (18,3)
100 (254)	130,7 (3,3)	157,6 (4,0)	60 (152,4)	9,0 (22,9)
150 (381)	196,6 (5,0)	236,9 (6,0)	90 (228,6)	13,5 (34,3)
200 (508)	262,4 (6,7)	316,2 (8,0)	120 (304,8)	18,0 (45,7)
250 (635)	328,3 (8,3)	395,5 (10,0)	150 (381,0)	22,5 (57,2)
300 (762)	394,1 (10)	474,7(12,1)	180 (457,2)	27,0 (68,6)

☞ ***Nota***

- ***Coloque el proyector en posición horizontal; si lo coloca en otra posición, el proyector se puede calentar y resultar dañado.***
- ***Mantenga una distancia de al menos 30 cm entre los lados del proyector.***
- ***No utilice el proyector en un entorno con mucho humo. El humo residual puede acumularse en componentes críticos y dañar el proyector o su rendimiento.***
- ***Hay una tolerancia del 10% entre estas cifras debido a las variaciones de los componentes ópticos. Es recomendable que, si va a instalar el proyector de manera permanente, antes de hacerlo, pruebe físicamente el tamaño y la distancia de proyección utilizando el proyector real en el lugar donde vaya a instalarlo a fin de dejar espacio suficiente para adaptarse a las características ópticas del mismo. Esto ayudará a determinar la posición de montaje exacta que mejor se ajuste a la ubicación de instalación.***

Bloquear los botones de control

Bloqueando los botones de control del proyector, puede evitar que alguien (niños, por ejemplo) cambie la configuración accidentalmente. Cuando la opción **Bloqueo de botones del panel** está activada, ningún botón del proyector funcionará excepto el botón ⏻ **Alimentación**.

1. Presione el botón 🔒**Lock** del mando a distancia.
2. Aparecerá un mensaje de confirmación. Seleccione **Sí** para confirmarlo.

Para desactivar el bloqueo de los botones del panel:

1. Presione el botón 🔒**Lock** del mando a distancia.
2. Aparecerá un mensaje de confirmación. Seleccione **Sí** para confirmarlo.

☞ ***Importante***

- ***Si presiona ⏻ Alimentación para apagar el proyector sin desactivar el bloqueo de botones del panel, el proyector seguirá en estado de bloqueo cuando lo vuelva a encender.***

Configuración del temporizador de presentación

El temporizador de presentación indica el tiempo de presentación en la pantalla para lograr una mejor gestión del tiempo cuando se realicen presentaciones. Siga estos pasos para utilizar esta función:

1. Vaya a **Opción** > **Temporizador de presentación** y pulse ► en el proyector o **"Enter"** en el mando a distancia para mostrar la página del **Temporizador de presentación**.
2. Resalte **Intervalo del temporizador** y decida el período de tiempo del temporizador presionando ◄/►.

☞ ***Importante***

- ***Si el temporizador ya está activado, se reiniciará siempre que se reinicie la opción Intervalo del temporizador.***

3. Presione ▼ para resaltar **Mostrar temporizador** y elija si desea que el temporizador se muestre en la pantalla presionando ◄/► .

Selección	Descripción
Siempre	Muestra el temporizador en pantalla durante el tiempo de presentación.
1 min, 2 min o 3 min	Muestra el tiempo en pantalla en los últimos 1/2/3 minutos.
Nunca	Oculta el temporizador durante el tiempo de presentación.

4. Presione ▼ para resaltar **Posición del temporizador** y establezca la posición del temporizador presionando ◄/►.

   Superior izquierda→ Inferior izquierda→ Superior derecha→ Inferior derecha

5. Presione ▼ para resaltar **Método de recuento del temporizador** y seleccione la dirección de recuento presionando ◄/►.

Selección	Descripción
Creciente	Aumenta desde 0 el tiempo de presentación.
Decreciente	Disminuye hasta 0 el tiempo de presentación.

6. Para activar el temporizador de presentación, pulse ▼ para resaltar **"Empiece a contar"** y pulse ► en el proyector o **"Enter"** en el mando a distancia.
7. Aparecerá un mensaje de confirmación. Resalte **Sí** y pulse ► en el proyector o **"Enter"** en el mando a distancia para confirmar.

Usar el menú

El proyector tiene menús en pantalla (OSD) en varios idiomas que permiten realizar ajustes en la imagen y cambiar la configuración.

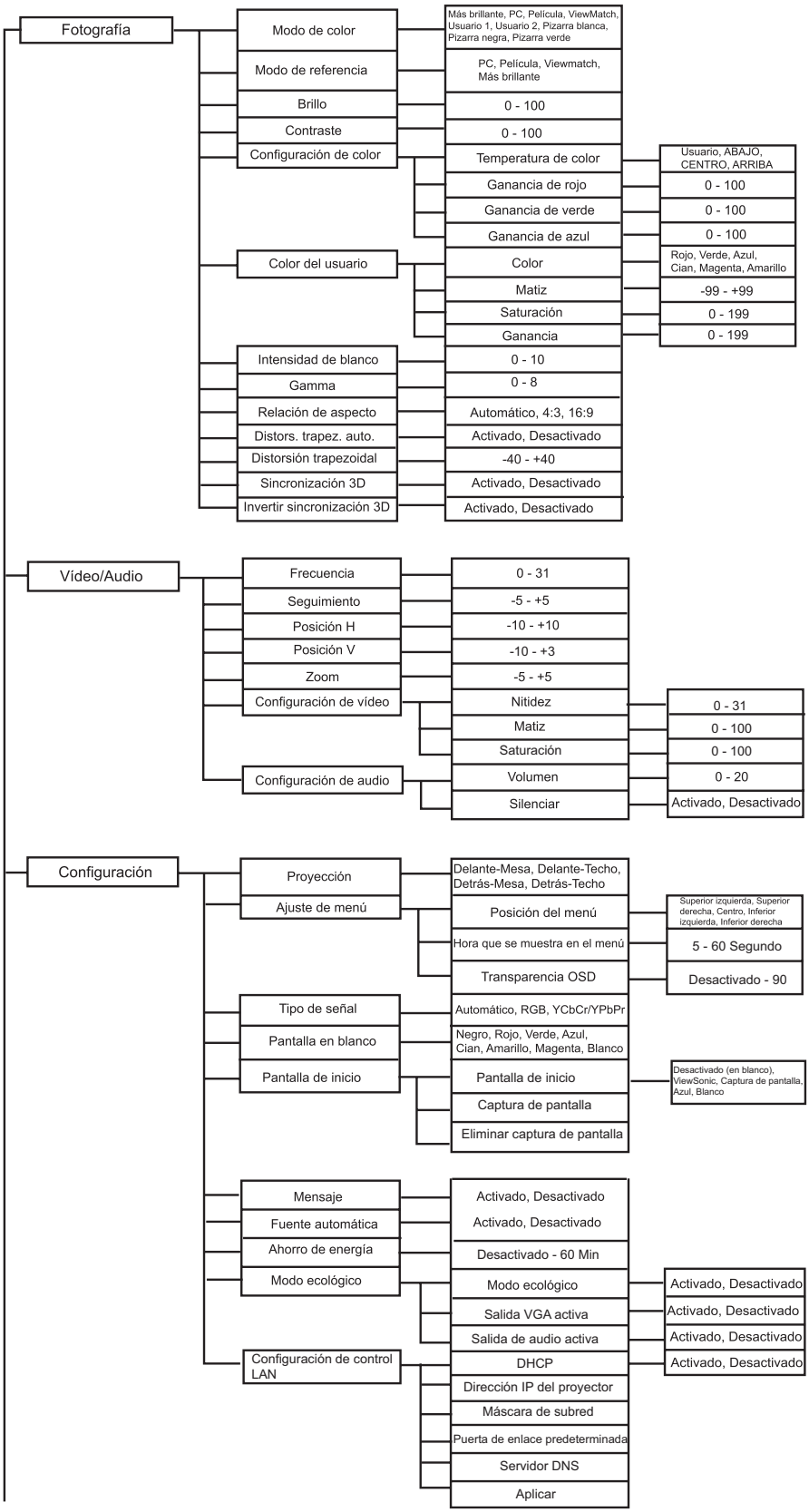

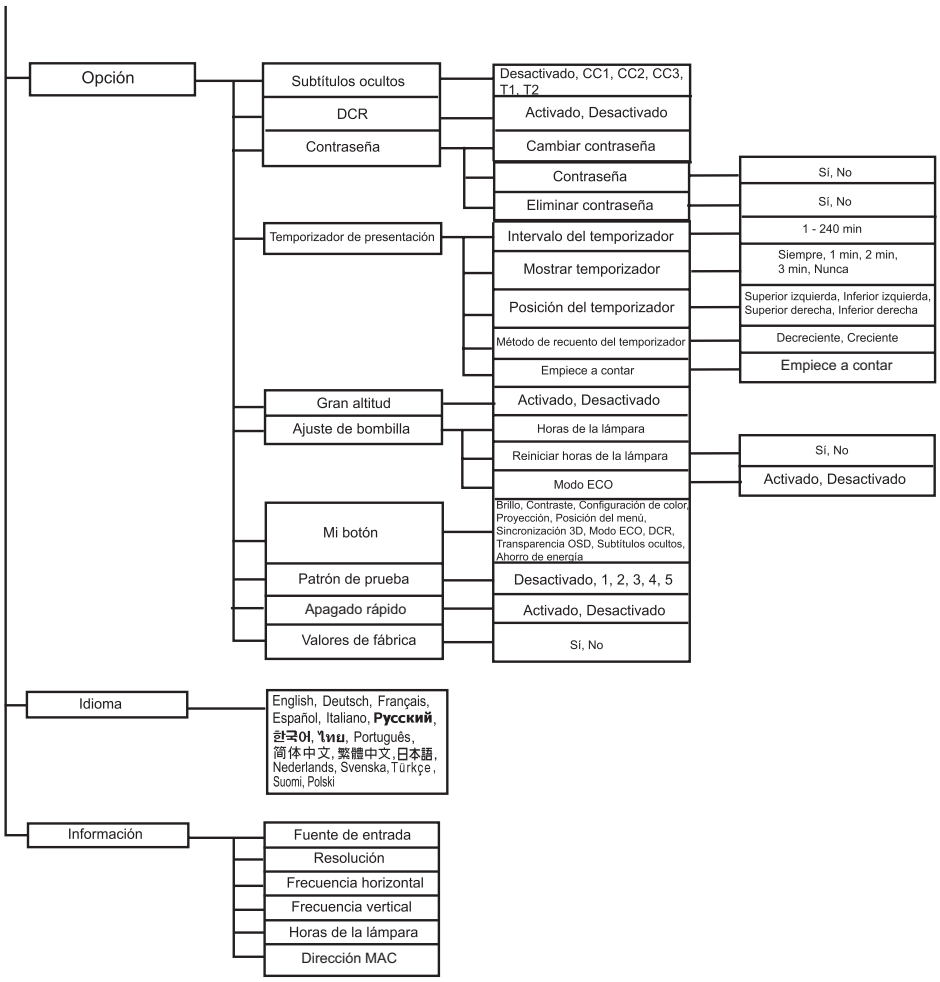
Opción
Subtítulos ocultos
DCR
Contraseña
Temporizador de presentación
Gran altitud
Ajuste de bombilla
Mi botón
Patrón de prueba
Apagado rápido
Valores de fábrica
Desactivado, CC1, CC2, CC3, T1, T2
Activado, Desactivado
Cambiar contraseña
Contraseña
Eliminar contraseña
Intervalo del temporizador
Mostrar temporizador
Posición del temporizador
Método de recuento del temporizador
Empiece a contar
Activado, Desactivado
Horas de la lámpara
Reiniciar horas de la lámpara
Modo ECO
Brillo, Contraste, Configuración de color, Proyección, Posición del menú, Sincronización 3D, Modo ECO, DCR, Transparencia OSD, Subtítulos ocultos, Ahorro de energía
Desactivado, 1, 2, 3, 4, 5
Activado, Desactivado
Sí, No
Sí, No
Sí, No
1 - 240 min
Siempre, 1 min, 2 min, 3 min, Nunca
Superior izquierda, Inferior izquierda, Superior derecha, Inferior derecha
Decreciente, Creciente
Empiece a contar
Sí, No
Activado, Desactivado
Idioma
English, Deutsch, Français, Español, Italiano, Русский, 한국어, ไทย, Português, 简体中文, 繁體中文, 日本語, Nederlands, Svenska, Türkçe, Suomi, Polski
Información
Fuente de entrada
Resolución
Frecuencia horizontal
Frecuencia vertical
Horas de la lámpara
Dirección MAC

Uso

1. Presione el botón **MENÚ** del proyector o el botón **Menú** del mando a distancia para abrir el menú OSD.
2. Cuando el menú OSD se muestre en la pantalla, utilice los botones ◄/► para seleccionar cualquier función del menú principal.
3. Después de seleccionar el elemento deseado del menú principal, presione ▼ para entrar en el submenú y configurar la función.
4. Utilice los botones ▲/▼ para seleccionar el elemento que desee y ajuste la configuración con los botones ◄/►.
5. Presione el botón **MENÚ** del proyector o el botón **Menú** del mando a distancia para permitir que la pantalla regrese al menú principal.
6. Para salir del menú OSD, presione de nuevo el botón **MENÚ** del proyector o el botón **Menú** del mando a distancia. El menú OSD se cerrará y el proyector guardará automáticamente la nueva configuración.

Fotografía

Modo de color

Hay muchas configuraciones preestablecidas de fábrica optimizadas para diversos tipos de imágenes.

- Más brillante:para el entorno más brillante.
- PC : para equipo de sobremesa o portátil.
- Película : para cine en casa.
- ViewMatch:para un rendimiento de color preciso.
- Usuario 1 : memorizar las configuraciones definidas por el usuario 1.
- Usuario 2 : memorizar las configuraciones definidas por el usuario 2.
- Pizarra blanca:para un tipo de pantalla de proyección blanca.
- Pizarra negra:para un tipo de pantalla de proyección negra.
- Pizarra verde:para un tipo de pantalla de proyección verde.

Modo de referencia

Seleccione un modo de imagen que mejor se adapte a la calidad de imagen y ajuste aún más la imagen. Esta función sólo está disponible cuando se selecciona el Usuario 1 o el Usuario 2.

- PC : para equipo de sobremesa o portátil.
- Película : para cine en casa.
- ViewMatch:para un rendimiento de color preciso.
- Más brillante:para el entorno más brillante.

Brillo

Ilumina u oscurece la imagen.

Contraste

Establece la diferencia entre las áreas claras y oscuras.

Configuración de color

Permite ajustar la temperatura de color. A mayor temperatura, la pantalla parece más fría; a menor temperatura, la pantalla parece más cálida. Si selecciona la opción “Usuario”, podrá cambiar la intensidad de cada uno de los 3 colores (rojo, verde y azul) para personalizar la temperatura de color conforme a las preferencias del usuario.

Color del usuario

Esta opción permite ajustar seis grupos (RGBCMY) de colores. Al seleccionar cada color, puede ajustar el matiz, la gama, la saturación y la ganancia de forma independiente de acuerdo con sus preferencias.

Intensidad de blanco

Permite aumentar el brillo de las áreas blancas.

Gamma

Permite ajustar las representaciones de composición oscura. Cuando mayor sea el nivel de gamma, la composición oscura se volverá más brillante.

Relación de aspecto

Permite seleccionar la forma de ajustar la imagen a la pantalla:

- Automático:aplica escala a una imagen proporcionalmente para ajustar la resolución nativa del proyector a su ancho horizontal o vertical. Desea utilizar más la pantalla sin alterar la relación de aspecto de las imágenes de origen.
- 4:3: ajusta la imagen para mostrarla en el centro de la pantalla con una relación de aspecto 4:3.
- 16:9: ajusta la imagen para mostrarla en el centro de la pantalla con una relación de aspecto 16:9.

Distors. trapez. auto.

Permite corregir automáticamente las imágenes distorsionadas causadas por una proyección inclinada

Distorsión trapezoidal

Permite corregir manualmente las imágenes distorsionadas causadas por una proyección inclinada.

Sincronización 3D

- Activado: habilita la función 3D.
- Desactivado: deshabilita la función 3D

Invertir sincronización 3D (solamente para TI 3D DLP-LINK)

- Activado: invertir el contenido del marco izquierdo y derecho.
- Desactivado: contenido predeterminado del marco.

Vídeo/Audio

Frecuencia

Permite ajustar la frecuencia del proyector respecto a su PC.

Seguimiento

Permite ajustar la fase del proyector respecto a su PC.

Posición H (posición horizontal)

Permite ajustar la imagen hacia la izquierda o hacia la derecha dentro del área de proyección.

Posición V (posición vertical)

Permite ajustar la imagen hacia arriba y hacia abajo dentro del área de proyección.

Zoom

Permite ampliar o reducir las imágenes.

Configuración de vídeo

Permite entrar en el menú de Configuración de vídeo.

- Nitidez: Permite realzar o suavizar la imagen.
- Matiz: Permite cambiar hacer los colores más rojizos o verdosos.
- Saturación: Permite ajustar una imagen de vídeo desde negro y blanco hasta un color totalmente saturado.

Configuración de audio

Permite entrar en el menú de configuración de audio.

- Volumen： Permite ajustar el nivel de volumen del micrófono.
- Silenciar： Permite desactivar el sonido temporalmente.

Configuración

Proyección

Permite ajustar la imagen para que coincida con la orientación del proyector: boca arriba, boca abajo, delante o detrás de la pantalla. Invierta la imagen conforme a la configuración elegida.

Ajuste de menú

Permite entrar en el menú de Ajuste de menú.

- Posición del menú： permite elegir la ubicación del menú en la pantalla de visualización.
- Hora que se muestra en el menú： Permite iniciar el tiempo que el menú OSD permanece en pantalla (desde un estado de inactividad en segundos).
- Transparencia OSD： Permite seleccionar el nivel de transparencia del fondo del menú OSD.

Tipo de señal

Especifique la fuente para el terminal COMPUTER IN 1/COMPUTER IN 2 que desee proyectar.

- Automático:detecta automáticamente el tipo de señal de entrada de los terminales COMPUTER IN 1 y COMPUTER IN 2.
- RGB : para una señal VGA
- YCbCr/YPbPr:para señal de componentes

Pantalla en blanco

Pone en blanco la pantalla temporalmente y permite seleccionar el color de la pantalla cuando esta función está activa.

Pantalla de inicio

Permite entrar en el menú Pantalla de inicio.

- Pantalla de inicio: Seleccione la pantalla de inicio que se va a mostrar cuando el proyector se inicia o cuando no hay señal de entrada. "Usuario" es la pantalla capturada por el usuario.
- Captura de pantalla: Permite capturar la pantalla de proyección actual como pantalla de inicio.
- Eliminar captura de pantalla: permite eliminar la pantalla de proyección capturada.

Mensaje

Habilite o deshabilite el cuadro mensaje situado en la parte inferior derecha de la pantalla.

Fuente automática

Busca automáticamente todas las fuentes de entrada.

Ahorro de energía

Si no se detecta la fuente de entrada y no se realiza ninguna operación durante un determinado período de tiempo, el proyector se apagará automáticamente.

Modo ecológico

- Habilite esta función cuando el consumo de energía sea inferior a 1 W.
- Salida VGA activa: si esta función está activada, transmite una señal VGA cuando el equipo de los zócalos de salida 1 y equipo está correctamente conectado al dispositivo. El proyector retransmite solamente la señal recibida del equipo en 1.
- Salida de audio activa: si esta función está activada, transmite una señal VGA cuando el equipo de los zócalos de salida 1 y equipo está correctamente conectado al dispositivo.

Configuración de control LAN

Permite definir la configuración LAN.

- DHCP: abreviatura de Dynamic Host Configuration Protocol, es decir, Protocolo de configuración dinámica de host. Este protocolo asigna automáticamente la dirección IP a los dispositivos conectados en red.

  - Si DHCP se establece en "Activado", el sistema tardará cierto tiempo en obtener la dirección IP procedente del servidor DHCP.
  - Si "DHCP" se establece en "Desactivado", el usuario tendrá que establecer la dirección IP manualmente.
- Dirección IP del proyector: dirección numérica para identificar los equipos conectados en red. Esta función solamente se puede usar cuando DHCP se establece en Desactivado.
  - La dirección IP es el número que identifica a este proyector en la red. No puede haber dos dispositivos con la misma dirección IP en la misma red.
  - No se permite utilizar la dirección IP 0.0.0.0.
- Máscara de subred: valor numérico para definir el número de bits utilizado para una dirección de red de una red dividida (o subred) en una dirección IP. Esta función solamente se puede usar cuando DHCP se establece en Desactivado.
  - No se permite utilizar la máscara de subred 0.0.0.0.
- Puerta de enlace predeterminada: servidor (o enrutador) que permite la comunicación entre redes (subredes) divididas por la máscara de subred. Esta función solamente se puede usar cuando DHCP se establece en Desactivado.
- Servidor DNS: permite configurar la dirección del servidor DNS cuando DHCP está deshabilitado.
- Aplicar: permite guardar y ejecutar la configuración LAN cableada.

Opción

Subtítulos ocultos

Habilite o deshabilite los subtítulos ocultos seleccionando CC1 (subtítulos ocultos1, el canal más común), CC2, CC3, CC4, T1, T2 o DES.

DCR (Dynamic Contrast Ratio, es decir, Relación de contraste dinámico)

Habilite DCR para realzar la relación de contraste oscureciendo las escenas negras. Deshabilite DCR para reanudar el rendimiento de contraste normal. DCR afectará al período de vida útil de la lámpara y al rendimiento del ruido del sistema.

Contraseña

Permite cambiar o eliminar la contraseña. Cuando se agrega la función de contraseña, la proyección de imagen requerirá que inserte la contraseñá preestablecida cuando encienda el proyector.

Temporizador de presentación

Recuerda al presentador que debe finalizar la presentación dentro de un determinado período de tiempo.

Gran altitud

Utilice esta función para que los ventiladores funcionen continuamente a gran velocidad para lograr una refrigeración adecuada del proyector a gran altitud.

Ajuste de bombilla

Permite entrar en el menú de Ajuste de bombilla.

- Horas de la lámpara: Muestra el tiempo de funcionamiento transcurrido de la lámpara (en horas).
- Reiniciar horas de la lámpara: Permite restablecer el contador de horas de la lámpara en 0 horas.
- Modo ECO: Utilice esta función para atenuar la emisión de luz de la lámpara del proyector, lo que reducirá el consumo de energía y prolongará la vida de la lámpara. Esta función no está disponible cuando la función DCR está activada.

Mi botón

Permite al usuario definir un botón de acceso directo del mando a distancia; el elemento de función se seleccionará en el menú OSD.

Patrón de prueba

permite mostrar un patrón de prueba incrustado.

Apagado rápido

Permite al usuario apagar inmediatamente el proyector sin esperar los 60 segundos correspondientes al período de enfriamiento del ventilador.

Valores de fábrica

Permite restaurar la configuración predeterminada de fábrica.

Idioma

Permite seleccionar el idioma utilizado los menús en pantalla.

Información

Fuente de entrada

Permite mostrar la fuente de entrada actual.

Resolución

Permite mostrar la resolución de la fuente de entrada actual.

Frecuencia horizontal

Permite mostrar la frecuencia horizontal actual de la imagen.

Frecuencia vertical

Permite mostrar la frecuencia vertical actual de la imagen.

Horas de la lámpara

Muestra el tiempo de funcionamiento transcurrido de la lámpara (en horas).

Dirección MAC

Abreviatura de Media Access Control Address, es decir, Dirección de control de acceso al medio. La dirección MAC es un número de identificación único asignado a cada adaptador de red.

Control del proyector a través del entorno LAN

Este proyector admite el software Crestron®, Con la configuración correcta del menú de **Configuración de control LAN**, puede administrar el proyector desde un ordenador utilizando un explorador Web cuando el ordenador y el proyector estén correctamente conectados a la misma red de área local (LAN).

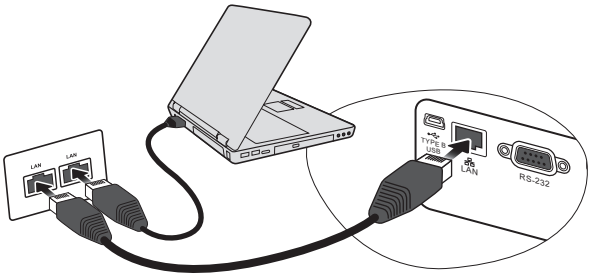

(**Un ejemplo de conexión)**

Configuración de Ajuste control LAN

Si está en un entorno DHCP:

1. Utilice un cable RJ45 y conecte un extremo a la clavija de entrada LAN RJ45 en el proyector y el otro extremo al puerto RJ45.
2. Pulse **MENU/EXIT** en el proyector o **Menu** en el mando a distancia y luego pulse ◄/► hasta que se resalte el menú **Confg**.
3. Pulse ▼ para resaltar **Configuración de control LAN** y pulse **Enter** en el mando a distancia. Aparecerá la página **Configuración de control LAN**.
4. Pulse ▼ para resaltar **DHCP** y después ◄/► para seleccionar **Activado**.
5. Pulse ▼ para resaltar **Aplicar** y pulse **Enter** en elmando a distancia.
6. Espere unos 15-20 segundos y luego vuelva a acceder a la página **Configuración de control LAN**. Se mostrará la configuración **Dirección IP del proyector**, **Máscara de subred**, **Puerta de enlace predeterminada**, y **Servidor DNS**. Anote la dirección IP mostrada en la fila **Dirección IP del proyector**.

☞ ***Importante***

- ***Si la Dirección IP proyector aún no se muestra, póngase en contacto con su administrador de red.***
- ***Si los cables LAN no están bien conectados, la configuración de Dirección IP proyector. Máscara de subred, Puerta de enlace predeterminada y Servidor DNS mostrarán 0.0.0.0. Asegúrese de que los cables estén bien conectados y realice de nuevos los procedimientos anteriores.***
- ***• Si necesita conectarse al proyector en su modo en espera, establezca Ahorro de energía en Desactivado.***

Si está en un entorno no-DHCP:

1. Repita los pasos 1-3 anteriores.

2. Pulse ▼ para resaltar **DHCP** y después ◄/► para seleccionar **Desactivado**.
3. Contacte con su administrador ITS para obtener más información sobre la configuración **Dirección IP del proyector**, **Máscara de subred**, **Puerta de enlace predeterminada** y **Servidor DNS**.
4. Pulse ▼ para seleccionar el elemento que desea modificar y pulse **Enter** en el mando a distancia.
5. Pulse ◄/► para mover el cursor y después pulse ◄/► para introducir el valor.
6. Para guardar la configuración, pulse **Enter** en el mando a distancia. **Si** no desea guardar la configuración, pulse **MENU/EXIT** en el mando a distancia o **Menu** en el mando a distancia.
7. Pulse ▼ para resaltar **Aplicar** y pulse **Enter** en el mando a distancia.

☞ ***Importante***

- ***Si los cables RJ45 no están bien conectados, la configuración de Dirección IP proyector. Máscara de subred. Puerta de enlace predeterminada y Servidor DNS mostrarán 0.0.0.0. Asegúrese de que los cables estén bien conectados y realice de nuevos los procedimientos anteriores.***
- ***Si desea conectarse al proyecto en su modo en espera, asegúrese de haber seleccionado RJ45 y obtenido la información de Dirección IP proyector, Máscara de subred, Puerta de enlace predeterminada y Servidor DNS cuando el proyector esté activado.***

Control del proyector a través de un explorador Web

Una vez que la dirección IP correcta del proyector y el proyector estén activados o en el modo en espera, podrá utilizar cualquier ordenador que esté en la misma red de área local para controlar el proyector.

- ***Si está utilizando Microsoft Internet Explorer, asegúrese de que sea la versión 7.0 o superior.***
- ***Las capturas de pantallas de este manual sirven solo para fines de referencia y pueden diferir del diseño real.***

1. Introduzca la dirección del proyector en la barra de dirección de su explorador y pulse Intro.

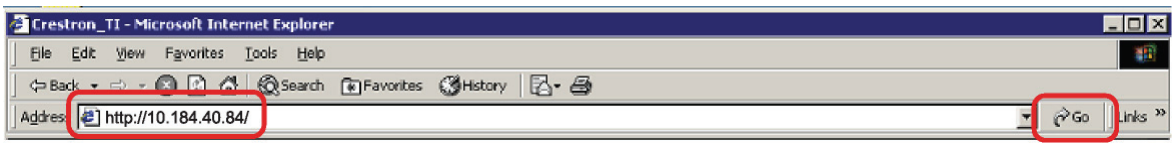

2. Aparece la página prinicipal del Control de redes.

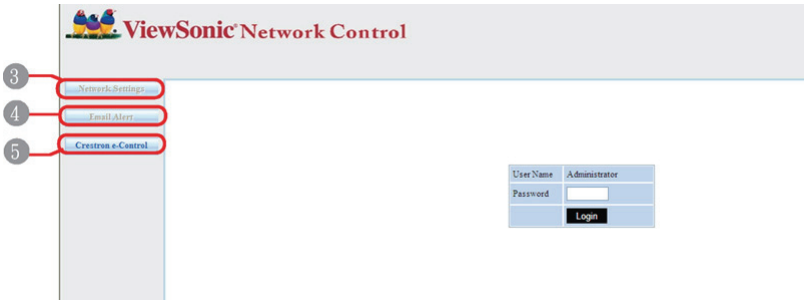

- ***Para acceder a la página Network Settings (Configuración de red) o Email Alert (Alerta de correo electrónico) se necesita una contraseña de administrador. La contraseña predeterminada es "0000".***

3. Esta página le permite realizar ajustes en la configuración de AMX y SNMP. En la fila de detección de dispositivo AMX, cuando ON (Activado) está seleccionado, el proyector puede ser detectado por los controladores de AMX conectados a la misma red. Para más información sobre AMX Device Discovery (Detección de dispositivo AMX), consulte el sitio Web de AMX en: http://www.amx.com/.

4. Si su proyector está conectado a una red que admite el protocolo simple de transferencia de correo (SMTP), puede configurarlo para alertarle vía correo electrónico sobre eventos importantes.

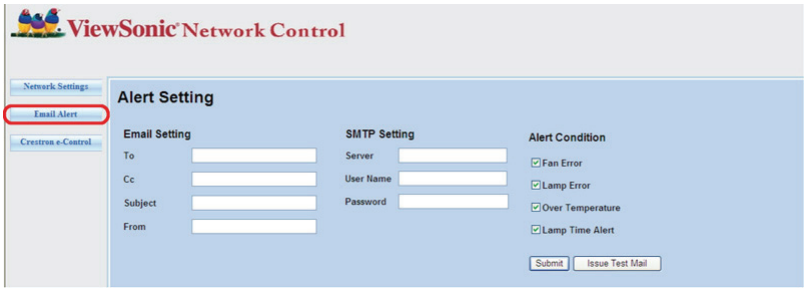

5. La página Crestron (e-Control) muestra la interfaz de usuario de Crestron e-Control. Consulte la "Acerca del Crestron e-Control®" para obtener información detallada.

Preste atención al límite de longitud (incluendo teclas de espacio y otras teclas de puntuación) en la siguiente lista:

Elemento de categoría	Longitud	Número máximo de caracteres

Network Settings (Configuración de red)	Network (Red)	DHCP/Manual	(N/A)
		IP Address (Dirección IP)	XXX.XXX.XXX.XXX
		Subnet Mask (Máscara subred)	XXX.XXX.XXX.XXX
		Gateway (Puerta de enlace)	XXX.XXX.XXX.XXX
		DNS Server (Servidor DNS)	XXX.XXX.XXX.XXX
		AMX device discovery (Detección de dispositivo AMX)	(N/A)
	Password (Contraseña)	Administrator (Administrador)	(N/A)
		Administrator (Administrador)	4
		Confirm Password (Confirme contraseña)	4
	SNMP	SysLocation	22
		SysName	22
		SysContact	22
Email Alert (Alerta de correo electrónico)	Email Setting (Configuración de correo electrónico)	To (Para)	40
		Cc (CC)	40
		Subject (Asunto)	15
		From (De)	40
	SMTP Setting (Configuración SMTP)	DNS Server (Servidor DNS)	15
		Server (Servidor)	30
		User Name (Nombre de usuario)	40
		Password (Contraseña)	14
	Alert Condition (Condicion de alerta)	Fan Error (Error ventilador)	(N/A)
		Lamp Error (Error lámpara)	(N/A)
		Over Temperature (Sobretemperatura)	(N/A)
		Lamp Time Alert (Alerta de horas de lámpara)	(N/A)
		Submit (Enviar)	(N/A)
		Issue Test Mail (Emitir correo de prueba)	(N/A)

- **/ > < $ % + \ ' " están prohibidos..**

Acerca del Crestron e-Control®

1. La página Crestron e-Control® ofrece diversas teclas virtuales para controlar el proyector o ajustar las imágenes proyectadas.

Puede pulsar ◀/▶ Para mostrar más botones.

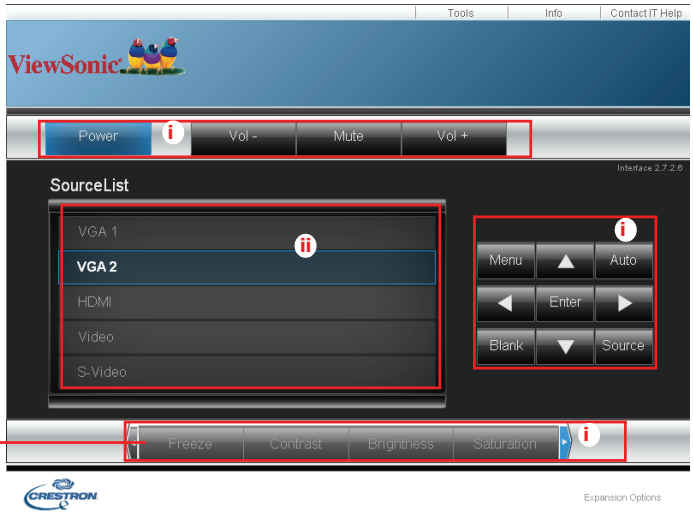

i. Estos botones funcionan igual que los dispuestos en los menús de visualización en pantalla (OSD) o en el mando a distancia.

ii. Para cambiar la fuente de entrada, haga clic en la señal deseada.

☞ ***Importante***

- ***El botón Menú también se puede utilizar para volver al menú OSD anterior, para salir y guardar los ajustes.***
- ***La lista fuente varía según los conectores disponibles en el proyector.***
- ***Cuando utilice el panel de control del proyector o en el mando a distancia para cambiar la configuración del menú OSD, puede tardar un poco en que el explorador Web sincronice estos cambios con el proyector.***

2. La página de herramientas le permite administrar el proyector, configurar los ajustes de control de LAN y acceder de forma segura al funcionamiento a través de una red remota.

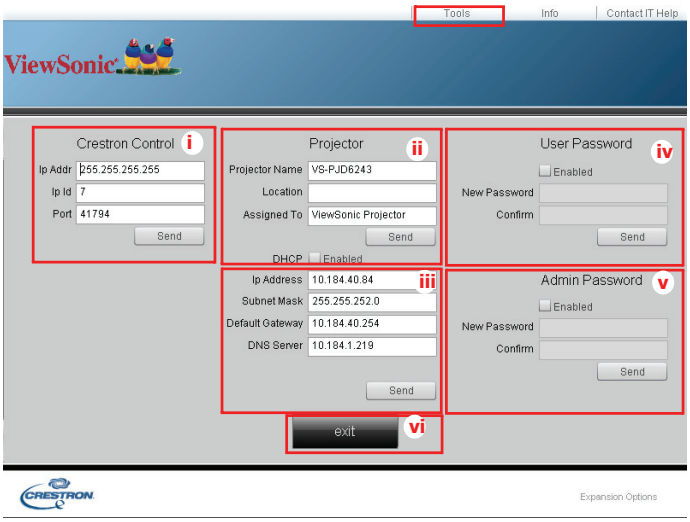

i. Esta sección sólo se utiliza con el sistema de control de Crestron. Póngase en contacto con Crestron o consulte su manual del usuario para la información de la instalación.

ii. Puede asignar un nombre al proyector, hacer un seguimiento de su ubicación y de la persona encargada del mismo.

iii. Puede ajustar la opción **Configuración de control LAN**.

iv. Una vez ajustada, el acceso al funcionamiento a través de una red remota en este proyector estará protegido mediante contraseña.

v. Una vez ajustada, el acceso a la página de herramientas estará protegido mediante contraseña.

- ***Para evitar errores, sólo introduzca el alfabeto y dígitos en inglés en la página de herramientas.***
- ***Después de realizar los ajustes, pulse el botón Enviar y los datos se guardarán en el proyector.***

vi. Pulse Salir para volver a la página de funcionamiento a través de una red remota.

Preste atención al límite de longitud (incluyendo teclas de espacio y otras teclas de puntuación) en la siguiente lista:

Elemento de categoría)	Longitud	Número máximo de caracteres
Crestron Control (Crestron Control	IP Address (Dirección IP)	15
	IP ID (ID IP)	2
	Port (Puerto)	5
Projector (Proyector)	Projector Name (Nombre del proyector)	10
	Location (Ubicación)	9
	Assigned To (Asignado a)	9
Network Configuration (Configuración de red)	DHCP (Activado)	(N/A)
	IP Address (Dirección IP)	15
	Subnet Mask (Máscara de subred)	15
	Default Gateway (Puerta de enlace predeterminada)	15
	DNS Server (Servidor DNS)	15
User Password (Contraseña de usuario)	Enabled (Habilitado)	(N/A)
	New Password (Contraseña nueva)	20
	Confirm (Confirmar)	2
Admin Password (Contraseña de administrador)	Enabled (Habilitado)	(N/A)
	New Password (Contraseña nueva)	20
	Confirm (Confirmar)	20

3. La página de información muestra los datos y el estado de este proyector.

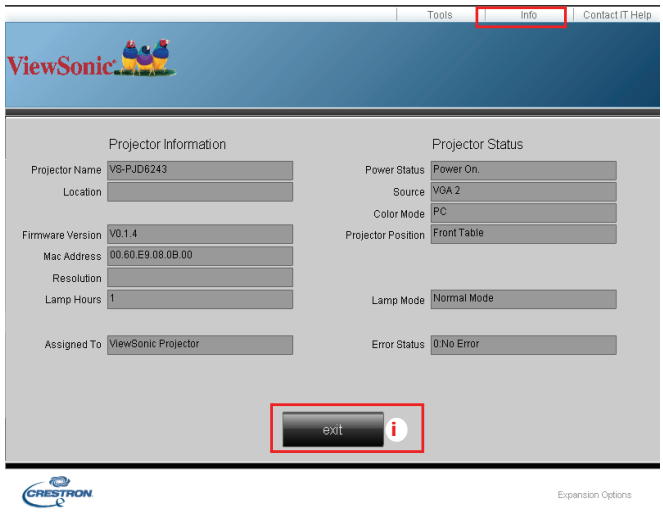

i. Pulse Exit (Salir) para volver a la a través de una red remota.

4. Tras pulsar el botón “Contactar con ayuda de TI”, aparecerá la ventana CENTRO DE AYUDA en la esquina superior derecha de la pantalla. Podrá transmitir mensajes a los usuarios/administradores del software RoomView™ que están conectados a la misma red de área local.

- Para más información, visite **http://www.crestron.com** & **www.crestron.com/getroomview**.

Crestron RoomView

En la página Edit Room (Editar habitación), introduzca la dirección IP (o el nombre host) como se muestra en el menú de visualización en pantalla (OSD) del proyector, y "02" para IPID y "41794" para el puerto de control Crestron reservado.

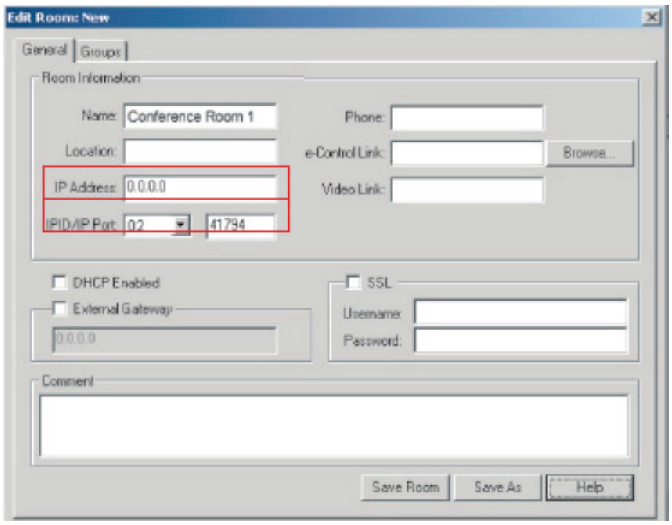

Acerca de la configuración del software Crestron RoomView™ y el método de comando, acceda al siguiente sitio Web para obtener la Guía de usuario de Room-View™ y más información al respecto: http://www.crestron.com/products/roomview_connected_embedded_projectors_devices/ resources.asp

Mantenimiento

El proyector necesita el mantenimiento adecuado. La lente debe mantenerse limpia ya que el polvo, la suciedad o las manchas se proyectarán en la pantalla y reducirán la calidad de la imagen. Si alguna otra pieza necesita cambiarse, póngase en contacto con su distribuidor o con el personal técnico cualificado. Cuando limpie cualquier pieza del proyector, siempre debe apagar y desenchufar éste previamente.

⚠ ***Aviso***

- ***No abra nunca ninguna de las tapas del proyector. El alto voltaje del interior del proyector puede causar serios daños personales. No intente reparar este producto por sí mismo. Remita todas las tareas de servicio al personal técnico cualificado.***

Limpiar la lente

Limpie suavemente la lente con papel especial para lentes. No toque el objetivo con las manos.

Limpiar la carcasa del proyector

Limpie la carcasa con cuidado con un paño suave. Si existe suciedad difícil de quitar, use un paño suave humedecido en agua, o agua y detergente neutral, y límpielo con un paño suave y seco.

☞ ***Nota***

- ***Apague el proyector y desenchufe el cable de alimentación de CA de la toma de corriente antes de llevar a cabo ninguna tarea de mantenimiento.***
- ***Asegúrese de que la lente está fría antes de limpiarla.***
- ***No utilice detergentes ni productos químicos que no sean los indicados anteriormente. No utilice benceno ni disolventes.***
- ***No use líquidos químicos.***
- ***Use un paño suave o papel de limpieza para lentes.***

Reemplazar la lámpara

A medida que aumentan las horas de uso del proyector, la luminosidad de su lámpara se reduce gradualmente y las probabilidades de que esta se rompa aumentan. Es recomendable reemplazar la lámpara si se muestra un mensaje de advertencia. No intente reparar la lámpara usted mismo. Póngase en contacto con el personal de servicio técnico cualificado para reemplazarla.

☞ ***Nota***

- ***La temperatura de la lámpara es altísima inmediatamente después de apagar el proyector. Si toca la lámpara, se puede quemar los dedos. Cuando reemplace la lámpara, espere al menos 45 minutos para que se enfríe.***
- ***No toque nunca el cristal de la lámpara. La lámpara puede explotar si no se trata con cuidado y si se toca el vidrio de que está compuesta.***
- ***El período de vida de la lámpara puede variar en función de ésta y de las condiciones medioambientales de uso. No se garantiza el mismo período de vida para cada lámpara. Algunas lámparas pueden presentar averías o un período de vida más corto que otras lámparas similares.***
- ***Las lámparas pueden explorar por vibración, impacto o degradación después de un prolongado período de funcionamiento a medida que su período de vida se acerca a su fin. El riesgo de explosión puede variar en función del entorno y de las condiciones en los que el proyector y la lámpara se utilizan.***
- ***Utilice gafas y guantes protectores cuando coloque o quite la lámpara.***
- ***Los ciclos de encendido y apagado rápidos dañan la lámpara y reducen su vida. Espere al menos 5 minutos para apagar el proyector después de encenderlo.***
- ***No utilice la lámpara cerca de papel, ropa u otro material combustible ni la cubra con dichos materiales.***
- ***No utilice la lámpara en un entorno que contenga sustancias inflamables, como por ejemplo disolventes.***
- ***Ventile perfectamente el área o la sala cuando utilice la lámpara en un entorno con oxígeno (en el aire). Si se inhala ozono, podría causar dolores de cabeza, náuseas, mareos y otros síntomas, etc.***
- ***La lámpara está compuesta de mercurio inorgánico. Si la lámpara estalla, el mercurio que contiene puede derramarse. Abandone la zona inmediatamente si la lámpara se rompe mientras se utiliza y ventile dicha área durante al menos 30 minutos para no inhalar los gases de mercurio. En caso contrario, la salud del usuario podría verse seriamente afectada.***

1. Apague el proyector.
2. Si el proyector está instalado en el techo, desmóntelo.
3. Desenchufe el cable de alimentación.
4. Afloje el tornillo que se encuentra en el lateral de la tapa de la lámpara y quite dicha tapa.
5. Quite los tornillos del módulo de la lámpara, levante el asa y saque el módulo.
6. Inserte el nuevo módulo de lámpara en el proyector y apriete los tornillos.
7. Vuelva a colocar la tapa de la lámpara y apriete el tornillo.
8. Encienda el proyector. Si la lámpara no se enciende después del período de calentamiento vuelva a instalarla.
9. Reinicie el contador de horas de la lámpara. Consulte el menú **"Opción > Ajuste de bombilla"**.

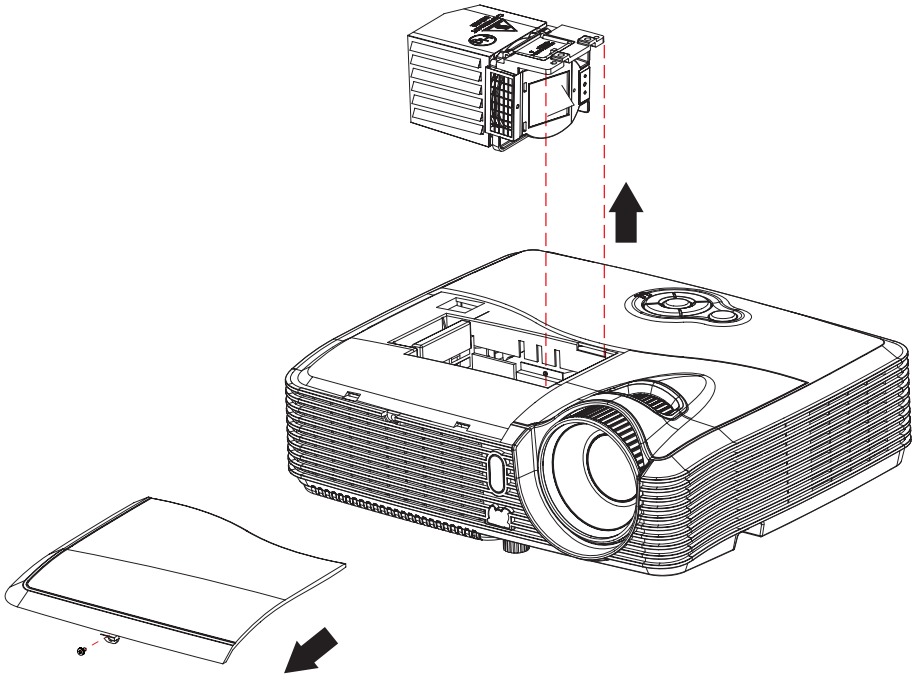

☞ ***Nota***

- ***Deshágase de la lámpara usada según las regulaciones locales.***
- ***Asegúrese de que los tornillos están perfectamente apretados. Si los tornillos no están perfectamente apretados se pueden producir daños o accidentes personales.***
- ***Dado que la lámpara está fabricada con vidrio, no deje caer la unidad ni arañe el vidrio.***
- ***No reutilice la lámpara antigua. Si lo hace, la lámpara puede explotar.***
- ***Asegúrese de apagar el proyector y desenchufar el cable de alimentación de CA antes de cambiar la lámpara.***
- ***No utilice el proyector cuando la tapa de la lámpara no esté colocada.***

Especificaciones

Sistema óptico	Panel DLP único de 0,55"
Resolución	XGA (1024 x 768 píxeles)
Zoom	1,2X
F/Nº:	2.54 ~ 2.78
Distancia focal	18.36~22.02 mm
Tamaño de la pantalla	30” - 300”
Lámpara	240 W
Terminal de entrada	D-Sub de 15 contactos x 2, S-Video x 1, Vídeo x 1, Entrada de señal de audio (miniconector estéreo de 3,5 mm) x 1, HDMI x 1
Terminal de salida	D-Sub de 15 contactos x 1, salida de señal de audio (miniconector estéreo de 3,5 mm) x 1
Terminal de control	RS-232 x 1, Mini USB tipo x 1 (admite actualización de firmware y control de ratón remoto), RJ45
Altavoz	5 W x 1
Compatibilidad de vídeo	NTSC, NTSC 4.43 PAL, PAL-N, PAL M SECAM, HDTV (480i/p, 576p, 720p, 1080i/p) y vídeo compuesto
Frecuencia de exploración Frecuencia horizontal Frecuencia vertical	 31 - 100 KHz 50 - 120 Hz
Condiciones medioambientales	Funcionamiento: Temperatura: 0 ºC a 40 ºC Humedad: 10%-80% Almacenamiento: Temperatura: -20 ºC a 60 ºC Humedad: 30%-85%
Requisitos de alimentación	1000-240 VCA, 50 - 60 Hz y 2,6A
Consumo de energía	315 W (máx.)
Dimensiones (A x F x L)	284,0 x 233,7 x 89,5 mm
Peso	2,6 kg (5,7 libras)
Nota: el diseño y las especificaciones están sujetos a cambios sin previo aviso.	

Dimensiones

284,0 mm (A) x 233,7 mm (F) x 89,5 mm (L)

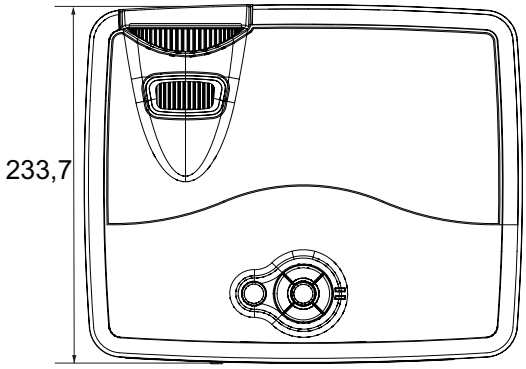

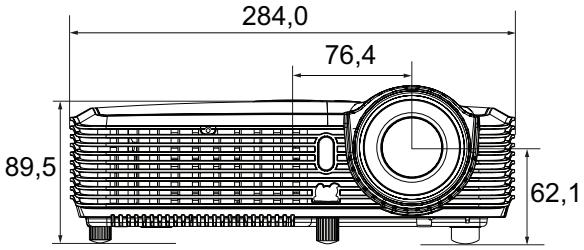

Instalación del soporte en el techo

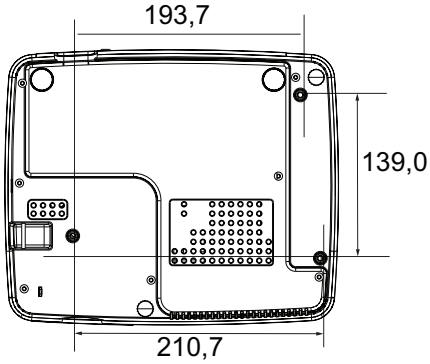

Tornillos para instalación en el techo:
M4 x 8 (L = 8 mm máximo)

Unidades: mm

Apéndice

Mensajes de los indicadores LED

Tipo de LED	Color	Estado	Significado
LED de alimentación	Azul	Encendido	Modo de espera cuando el modo ecológico está activado.
Temp/Lamp LED	Azul / Rojo	Apagado	
LED de alimentación	Azul	Intermitente	Modo de espera cuando el modo ecológico está desactivado.
Temp/Lamp LED	Azul / Rojo	Apagado	
LED de alimentación	Azul	Encendido	En proceso de encendido.
Temp/Lamp LED	Azul / Rojo	Apagado	
LED de alimentación	Azul	Encendido	Funcionamiento normal
Temp/Lamp LED	Azul / Rojo	Apagado	
LED de alimentación	Azul	Intermitente	Apagar
Temp/Lamp LED	Azul / Rojo	Apagado	
LED de alimentación	Azul	Intermitente	El sistema del proyector tiene algún problema con sus ventiladores, por lo que el proyector no puede iniciarse.
Temp/Lamp LED	Magenta	Intermitente	
LED de alimentación	Azul	Encendido	La lámpara ha agotado su período de vida y debe cambiarse en breve. La lámpara continuará funcionando hasta que falle. Cambie la lámpara. Si la lámpara está apagada, el contrapeso se averiará.
Temp/Lamp LED	Lamp (Rojo)	Intermitente	
LED de alimentación	Azul	Encendido	1. Temperatura demasiado alta. La lámpara se apagará. El motor del ventilador está enfriando la lámpara. O 2. El proceso de refrigeración no se completa si el proyector se apaga y se vuelve a encender inmediatamente.
Temp/Lamp LED	Temp (Azul)	Intermitente	
LED de alimentación	Azul	Encendido	Error de encendido de la lámpara. Si la temperatura es demasiado alta, los ventiladores enfriarán la lámpara.
Temp/Lamp LED	Magenta	Intermitente	

Modos de compatibilidad

PC:

Resolución	Sincronización horizontal [KHz]	Sincronización vertical [Hz]
640 x 350	37,9	85,0
640 x 480	24,6	50,0
	31,5	59,9
	37,9	72,8
	37,5	75,0
	43,3	85,0
	61,9	120,0
720 x 400	31,5	70,0
	37,9	85,0
800 x 600	31,0	50,0
	35,2	56,0
	37,9	60,3
	48,1	72,0
	46,9	75,0
	53,7	85,1
	76,3	120,0
1024 x 768	48,4	60,0
	56,5	70,1
	60,0	75,0
	68,7	85,0
	97,6	120,0
1152 x 864	67,5	75,0
1280 x 768	47,8	60,0
1280 x 960	60,0	60,0
	85,9	85,0
1280 x 1024	64,0	60,0
1400 x 1050	65,3	60,0
1600 x 1200	75,0	60,0
1680 x 1050	65,3	60,0

Vídeo:

Compatibilidad	Resolución	Sincronización horizontal [KHz]	Sincronización vertical [Hz]
480i	720 x 480	15,8	60
480p	720 x 480	31,5	60
576i	720 x 576	15,6	50
576p	720 x 576	31,3	50
720p	1280 x 720	37,5	50
720p	1280 x 720	45	60
1080i	1920 x 1080	33,8	60
1080i	1920 x 1080	28,1	50
1080p	1920 x 1080	67,5	60
1080p	1920 x 1080	56,3	50

Solucionar problemas

Consulte los síntomas y soluciones que se indican a continuación antes de enviar el proyector para que lo reparen. Si el problema no se resuelve, póngase en contacto con su proveedor local o con el centro de servicio técnico. Consulte también la sección "Mensajes de los indicadores LED".

Problemas de arranque

Si no se ilumina ninguna luz:

- Asegúrese de que el cable de alimentación está perfectamente conectado al proyector y que el otro extremo está enchufado a una toma de corriente que funciona.
- Presione de nuevo el botón de encendido.
- Desenchufe el cable de alimentación y espere unos instantes. A continuación, enchúfelo y presione el botón de encendido de nuevo.

Problemas con la imagen

Si se muestra el mensaje de búsqueda de fuente:

- Presione el botón **FUENTEE** del proyector o el botón **Fuente**del mando a distancia para seleccionar una fuente de entrada activa.
- Asegúrese de que la fuente externa está encendida y conectada.
- Para una conexión de PC, asegúrese de que el puerto de vídeo externo del equipo portátil está activado. Consulte el manual del equipo.

Si la imagen está desenfocada:

- Mientras el menú OSD se muestra en la pantalla, ajuste el anillo de enfoque. (El tamaño de la imagen no debe cambiar; si cambia, está ajustando el zoom, no el enfoque.)
- Compruebe si la lente de proyección para ver si necesita limpiarse.

Si la imagen parpadea o es inestable para una conexión de PC:

- Presione el botón **MENÚ** del proyector o el botón **Menú** del mando a distancia, seleccione ***Configuración de vídeo y Configuración de audio*** y ajuste los elementos ***Frecuencia*** o ***Seguimiento*.**

Problemas con el mando a distancia

Si el mando a distancia no funciona:

- Asegúrese de que no hay nada que bloquee el receptor del mando a distancia situado en la parte frontal del proyector. Utilice el mando a distancia dentro del alcance efectivo.
- Apunte con el mando a distancia a la pantalla o a la parte delantera del proyector.
- Mueva el mando a distancia para que quede situado directamente en frente del proyector y no en el lateral.

Comando y configuración RS-232

Función	Accción	Código de control	Código de vuelta
Alimentación	Encendido	BE,EF,10,05,00,C6,FF,11,11,01,00,01,00	6
	Apagado	BE,EF,03,06,00,DC,DB,69,00,00,00,00,00	6
Fuente de entrada	Computadora 1	BE,EF,03,19,00,19,29,01,47,02,CC,CC,00	6
	Computadora 2	BE,EF,03,19,1E,90,72,01,47,02,CC,CC,00	6
	S-Video	BE,EF,03,19,00,E8,69,01,47,02,CC,CC,00	6
	Vídeo	BE,EF,03,19,00,78,A8,01,47,02,CC,CC,00	6
	HDMI	BE,EF,03,19,00,DA,2B,01,47,02,CC,CC,00	6
Posición proyector	Frontal mesa	BE,EF,10,07,9F,9D,0E,0A,EF,00,00,00,00	6
	Posterior mesa	BE,EF,10,07,9F,9D,0E,0A,EF,01,00,00,01	6
	Frontal techo	BE,EF,10,07,9F,9D,0E,0A,EF,02,00,00,02	6
	Trasera en el techo	BE,EF,10,07,9F,9D,0E,0A,EF,03,00,00,03	6
Menú OSD	Menú	BE,EF,02,06,00,E9,D3,30,00,00,00,00,00	6
	Arriba	BE,EF,02,06,00,6D,D2,34,00,00,00,00,00	6
	Abajo	BE,EF,02,06,00,0B,D2,32,00,00,00,00,00	6
	Izquierda	BE,EF,02,06,00,DA,D3,33,00,00,00,00,00	6
	Derecha	BE,EF,02,06,00,38,D2,31,00,00,00,00,00	6
Lámpara	ECO activado	BE,EF,03,06,00,EF,DB,6A,00,00,00,00,00	6
	ECO desactivado	BE,EF,03,06,00,3E,DA,6B,00,00,00,00,00	6
	Horas de uso	BE,EF,03,06,00,BA,DB,6F,00,00,00,00,00	xxxx
Ventilador	Alto rendimiento activado	BE,EF,02,06,00,40,D3,80,00,00,00,00,01	6
	Alto rendimiento desactivado	BE,EF,02,06,00,40,D3,80,00,00,00,00,00	6
Distorsión trapezoidal	Distorsión trapezoidal activada	BE,EF,03,06,00,10,DB,65,00,00,00,00,00	6
	Distorsión trapezoidal desactivada	BE,EF,03,06,00,23,DB,66,00,00,00,00,00	6
Relación de aspecto	4:3	BE,EF,03,06,00,0D,DA,68,00,01,00,00,01	6
	16:9	BE,EF,03,06,00,0D,DA,68,00,02,00,00,02	6
	16:10	BE,EF,03,06,00,0D,DA,68,00,02,00,00,03	6
	Auto	BE,EF,03,06,00,0D,DA,68,00,02,00,00,00	6
En blanco	Blanco activado	BE,EF,02,06,00,DF,DF,66,00,01,00,00,01	6
	Blanco desactivado	BE,EF,02,06,00,DF,DF,66,00,02,00,00,02	6
Congelar	Congelar activado	BE,EF,02,06,00,02,D0,2B,00,01,00,00,01	6
	Congelar desactivado	BE,EF,02,06,00,02,D0,2B,00,02,00,00,02	6
Volumen	Volumen +	BE,EF,02,06,00,F1,DE,68,00,00,00,00,00	6
	Volumen -	BE,EF,02,06,00,20,DF,69,00,00,00,00,00	6
	Silencio activado	BE,EF,02,06,00,0E,DE,67,00,01,00,00,01	6
	Silencio desactivado	BE,EF,02,06,00,0E,DE,67,00,02,00,00,02	6
Fuente automática	Fuente automática activado	BE,EF,03,06,00,89,DB,6C,00,00,00,00,00	6
	Fuente automática desactivado	BE,EF,03,06,00,58,DA,6D,00,00,00,00,00	6
Sincronización automática		BE,EF,02,06,00,86,D1,2F,00,00,00,00,00	6
Valores de fábrica		BE,EF,03,06,00,6B,DA,6E,00,00,00,00,00	6
Versión de firmware		BE,EF,03,06,00,D5,D9,70,00,00,00,00,00	PXX37-9....

Estado del sistema		BE,EF,03,06,00,04,D8,71,00,00,00,00,00	03=Encendido 00=Apagado
Sincronización 3D	Sincronización 3D activada	BE,EF,02,06,00,54,EF,7C,00,01,00,00,01	6
	Sincronización 3D desactivada	BE,EF,02,06,00,54,EF,7C,00,00,00,00,00	6
Modo de color	Más brillante	BE,EF,03,06,00,38,5A,88,12,08,08,12,08	6
	PC	BE,EF,03,06,00,38,5A,88,10,00,00,10,00	6
	Película	BE,EF,03,06,00,38,5A,88,13,01,01,13,01	6
	ViewMatch	BE,EF,03,06,00,38,5A,88,14,02,02,14,02	6
	Pizarra blanca	BE,EF,03,06,00,38,5A,88,15,05,05,15,05	6
	Pizarra negra	BE,EF,03,06,00,38,5A,88,16,06,06,16,06	6
	Pizarra verde	BE,EF,03,06,00,38,5A,88,17,07,07,17,07	6
	Usuario 1	BE,EF,03,06,00,38,5A,88,18,03,03,18,03	6
	Usuario 2	BE,EF,03,06,00,38,5A,88,19,04,04,19,04	6
Idioma	English	BE,EF,1A,0C,00,09,0B,3A,00,01,00,00,01	6
	Nederlands	BE,EF,1A,0C,00,09,0B,3A,00,02,00,00,02	6
	Français	BE,EF,1A,0C,00,09,0B,3A,00,03,00,00,03	6
	Español	BE,EF,1A,0C,00,09,0B,3A,00,04,00,00,04	6
	Italiano	BE,EF,1A,0C,00,09,0B,3A,00,05,00,00,05	6
	한국어	BE,EF,1A,0C,00,09,0B,3A,00,06,00,00,06	6
	ไทย	BE,EF,1A,0C,00,09,0B,3A,00,07,00,00,07	6
	Português	BE,EF,1A,0C,00,09,0B,3A,00,08,00,00,08	6
	繁體中文	BE,EF,1A,0C,00,09,0B,3A,00,09,00,00,09	6
	简体中文	BE,EF,1A,0C,00,09,0B,3A,00,0A,00,00,0A	6
	日本語	BE,EF,1A,0C,00,09,0B,3A,00,0B,00,00,0B	6
	Русский	BE,EF,1A,0C,00,09,0B,3A,00,0C,00,00,0C	6
	Deutsch	BE,EF,1A,0C,00,09,0B,3A,00,0D,00,00,0D	6
	Svenska	BE,EF,1A,0C,00,09,0B,3A,00,0E,00,00,0E	6
	Türkçe	BE,EF,1A,0C,00,09,0B,3A,00,0F,00,00,0F	6
	Suomi	BE,EF,1A,0C,00,09,0B,3A,00,10,00,00,10	6
	Polski	BE,EF,1A,0C,00,09,0B,3A,00,11,00,00,11	6
Ampliar	Activar Ampliar	BE,EF,02,06,00,22,55,76,00,00,00,00,01	6
	Desactivar ampliar	BE,EF,02,06,00,22,55,76,00,00,00,00,00	6
Modo ecológico	Modo ecológico activado	BE,EF,02,06,00,40,B5,86,00,00,00,00,01	6
	Modo ecológico desactivado	BE,EF,02,06,00,40,B5,86,00,00,00,00,00	6
DCR	DCR activado	BE,EF,02,06,00,D3,D1,2A,00,00,00,00,00	6
	DCR desactivado	BE,EF,03,06,00,EE,DA,6B,00,00,00,00,00	6
Distors. trapez. auto.	Activado	BE,EF,03,06,00,10,DB,60,00,00,00,00,01	6
	Desactivado	BE,EF,03,06,00,10,DB,60,00,00,00,00,00	6
Configuración de control LAN	DHCP activado	BE,EF,03,06,00,10,DB,80,00,00,00,00,01	6
	DHCP desactivado	BE,EF,03,06,00,10,DB,80,00,00,00,00,00	6

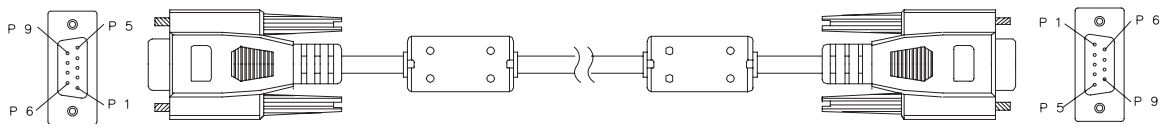

D-Sub de 9 contactos

1	1 CD
2	RXD
3	TXD
4	DTR
5	GND
6	DSR
7	RTS
8	CTS
9	RI

Lista de hilos

C1	COLOR	C2
1	Negro	1
2	Marrón	2
3	Rojo	3
4	Naranja	4
5	Amarillo	5
6	Verde	6
7	Azul	7
8	Púrpura	8
9	Blanco	9
SHELL	DW	SHELL

Código de control de infrarrojos

Código del sistema: 83F4

Formato: NEC

Servicio de atención al cliente

Para obtener asistencia técnica o para reparar el equipo, consulte la tabla siguiente o póngase en contacto con el distribuidor.

Nota : Tendrá que facilitar el número de serie del producto.

País/Región	Sitio Web	Teléfono	Correo electrónico
España	www.viewsoniceurope.com/es/	www.viewsoniceurope.com/es/support/call-desk/	service_es@viewsoniceurope.com
Latinoamérica (México)	www.viewsonic.com/la/	001-8882328722	soporte@viewsonic.com
Renta y Datos, 29 SUR 721, COL. LA PAZ, 72160 PUEBLA, PUE. Tel: 01.222.891.55.77 CON 10 LINEAS Electroser, Av Reforma No. 403Gx39 y 41, 97000 Mérida, Yucatán. Tel: 01.999.925.19.16 Other places please refer to http://www.viewsonic.com/la/soporte/index.htm#Mexico			

Garantía limitada
PROYECTOR DE VIEWSONIC®

Cobertura de la garantía:
ViewSonic garantiza que sus productos no tendrán defectos de materiales ni de fabricación durante el período de garantía. Si algún producto presenta alguno de estos defectos durante el período de garantía, ViewSonic decidirá si repara o sustituye el producto por otro similar. Los productos o las piezas sustituidos pueden incluir componentes o piezas reparadas o recicladas.

Garantía general limitada de tres (3) años
Sujeto a la garantía más limitada de un (1) año expuesta a continuación; Norteamérica y Sudamérica: Garantía de tres (3) años para todas las piezas excepto la lámpara, tres (3) años para la mano de obra y un (1) año para la lámpara original a partir de la fecha de la primera compra del consumidor; Europa excepto Polonia: Garantía de tres (3) años para todas las piezas excepto la lámpara, tres (3) años para la mano de obra y noventa (90) días para la lámpara original a partir de la fecha de la primera compra del consumidor; Polonia: Garantía de dos (2) años para todas las piezas excepto la lámpara, dos (2) años en mano de obra y noventa (90) días para la lámpara original a partir de la fecha de la primera compra del consumidor.

Garantía de uso severo limitada de un (1):
En condiciones de uso severo, donde la utilización del proyector incluye más de catorce (14) horas de media al día, Norteamérica y Sudamérica: Garantía de un (1) año para todas las piezas excepto la lámpara, un (1) año para la mano de obra y noventa (90) días para la lámpara original a partir de la fecha de la primera compra del consumidor; Europa: Garantía de un (1) año para todas las piezas excepto la lámpara, un (1) año para la mano de obra y noventa (90) días para la lámpara original a partir de la fecha de la primera compra del consumidor.
Otras regiones o países: póngase en contacto con su distribuidor local o con la oficina de ViewSonic local para obtener información sobre la garantía.
La garantía de la lámpara está sujeta a términos, condiciones, verificación y aprobación. Se aplica únicamente a la lámpara instalada del fabricante. Todas las lámparas secundarias compradas por separado tienen una garantía de 90 días.

A quién protege la garantía:
Esta garantía sólo es válida para el primer comprador.

Qué no cubre la garantía:
1. Productos en los que el número de serie esté desgastado, modificado o borrado.

2. Daños, deterioros, averías o malos funcionamientos que sean consecuencia de:

- **a.** Accidente, abuso, uso inadecuado, negligencia, incendio, agua, rayos u otras causas naturales, mantenimiento inadecuado, modificación no autorizada del producto o no seguir las instrucciones suministradas con éste.
- **b.** Funcionamiento sin cumplir las especificaciones del producto.
- **c.** Cualquier uso del producto que no sea para el que se ha diseñado o en condiciones normales.
- **d.** **Reparaciones o intentos de reparación por alguien no autorizado por ViewSonic.**
- **e.** **Transporte del producto.**
- **f.** **Desinstalación o instalación del producto.**
- **g.** Causas externas al producto, como fluctuaciones o fallos de la corriente eléctrica.

h. Uso **de componentes que no cumplan las especificaciones de ViewSonic.**
i. **Deterioros normales del uso.**
j. **Cu**alquier otra causa no relacionada con un defecto del producto.

3. Cargos de configuración, instalación y desinstalación.

Cómo obtener asistencia:

1. Para obtener información sobre cómo recibir asistencia cubierta en la garantía, póngase en contacto con el Servicio de atención al cliente de ViewSonic. Tendrá que proporcionar el número de serie del producto.
2. Para recibir asistencia bajo garantía, tendrá que proporcionar (a) el recibo con la fecha de compra original, (b) su nombre, (c) dirección, (d) descripción del problema y (e) el número de serie del producto.
3. Lleve o envíe (con todos los gastos pagados) el producto en su embalaje original a un centro de asistencia de ViewSonic o a ViewSonic.
4. Para obtener el nombre del centro de asistencia de ViewSonic más cercano, póngase en contacto con ViewSonic.

Límite de las garantías implícitas:

No existe ninguna garantía, expresa o implícita, aparte de la descrita en este documento, incluida la garantía implícita de comerciabilidad o adecuación a un fin concreto.

Exclusión de daños:

La responsabilidad de viewsonic se limita al coste de la reparación o sustitución del producto. Viewsonic no se hace responsable de:

1. Daños en otras pertenencias causados por defectos del producto, inconvenientes, pérdida de uso del producto, de tiempo, de beneficios, de oportunidades comerciales, de fondo de comercio, interferencia en relaciones comerciales u otras pérdidas comerciales, incluso si existe el conocimiento de la posibilidad de dichos daños.
2. Cualquier daño, ya sea fortuito, resultante o de cualquier tipo.
3. Cualquier reclamación al usuario por terceros.

Alcance de las legislaciones estatales:

Esta garantía proporciona derechos legales concretos también dispone de otros derechos que pueden variar según el estado. En algunos estados está prohibida la limitación de las garantías implícitas y/o la exclusión de daños fortuitos o resultantes, por lo que es posible que no se apliquen las limitaciones y exclusiones anteriores.

Ventas fuera de EE.UU. y de Canadá:

Para obtener información y asistencia sobre los productos de ViewSonic que se venden fuera de EE.UU. y de Canadá, póngase en contacto con ViewSonic o con el distribuidor local de ViewSonic.

El período de garantía para este producto en la China continental (excluido Hong Kong, Macao y Taiwán) está sujeto a los términos y condiciones de la Tarjeta de garantía de mantenimiento.

Para usuarios de Europa y Rusia, los detalles completos de la garantía del producto están disponibles en www.viewsoniceurope.com dentro de la sección Garantía, debajo del título Soporte.

Garantía limitada en México
PROYECTOR DE VIEWSONIC®

Cobertura de la garantía:

ViewSonic garantiza que sus productos se encuentran libres de defectos en el material o mano de obra, durante su utilización normal y período de garantía. En caso de que se compruebe que un producto posee algún defecto en el material o mano de obra durante el período de garantía, ViewSonic, a su sola discreción, reparará o reemplazará el producto por un producto similar. El producto o las piezas de reemplazo pueden incluir piezas, componentes y accesorios refabricados o reacondicionados.

Duración de la garantía:

3 años para todas las piezas excepto la lámpara, 3 años para la mano de obra, 1 año para la lámpara original a partir de la fecha de compra del primer cliente.
La garantía de la lámpara está sujeta a términos, condiciones, verificación y aprobación. Se aplica únicamente a la lámpara instalada del fabricante.
Todas las lámparas secundarias compradas por separado tienen una garantía de 90 días.

Personas cubiertas por la garantía:

Esta garantía es válida sólo para el primer comprador.

Situaciones no cubiertas por la garantía:

1. Cualquier producto en el cual el número de serie haya sido dañado, modificado o extraído.
2. Daño, deterioro o funcionamiento defectuoso causado por:
   a. Accidente, uso inadecuado, negligencia, incendio, inundación, relámpago u otros actos de la naturaleza, modificación no autorizada del producto, intento de reparación no autorizada o incumplimiento de las instrucciones suministradas con el producto.
   b. Cualquier daño al producto causado por el envío.
   c. Causas externas al producto, como fluctuaciones o fallas del suministro eléctrico.
   d. Utilización de insumos o piezas que no cumplan con las especificaciones de ViewSonic.
   e. Desgaste por uso normal.
   f. Cualquier otra causa que no se encuentre relacionada con un defecto del producto.
3. Cualquier producto que posea una condición conocida como “imágenes quemadas” que ocurre cuando una imagen estática es desplegada en el producto durante un período de tiempo extenso.
4. Gastos por traslado, instalación, aseguramiento y servicio de configuración.

Solicitud de asistencia técnica:

Para obtener más información acerca de cómo obtener la asistencia técnica durante el período de garantía, póngase en contacto con el Servicio de Atención al Cliente de ViewSonic (Por favor, consulte la página adjunta que posee información sobre el Servicio de Atención al Cliente). Deberá proporcionar el número de serie del producto. Por lo tanto, anote la información del producto y de la compra en el espacio proporcionado abajo para uso futuro. Por favor, conserve el recibo de comprobante de compra para respaldar su solicitud de garantía.

Para sus registros

Nombre del producto: _____ Nombre del modelo:_____

Número del documento: _____ Número de serie: _____

Fecha de compra: _____ ¿Compra con garantía extendida? _____ (S/N)

Si la respuesta anterior fue positiva, ¿cuál es la fecha de vencimiento de la garantía? _____

1. Para obtener el servicio de garantía, deberá proporcionar (a) el recibo original fechado, (b) su nombre, (c) su dirección, (d) la descripción del problema y (e) el número de serie del producto.
2. Lleve o envíe el producto en el embalaje original a un centro autorizado de servicio de ViewSonic.
3. Los costos de transporte de ida y vuelta de los productos en garantía serán abonados por ViewSonic.

Limitación de garantías implícitas:

No existen garantías, explícitas o implícitas, que se extiendan más alla de la descripción que aparece en este documento, incluyendo las garantías implícitas de comerciabilidad y adecuación para un uso en particular.

Exclusión de daños:

La responsabilidad de ViewSonic se encuentra limitada al costo de reparación o reemplazo del producto. ViewSonic no será responsable de:

1. Daños a otros efectos causados por cualquier defecto del producto, daños que causen inconvenientes, imposibilidad de utilizar el producto, pérdida de tiempo, pérdida de ganancias, pérdida de oportunidad comercial, pérdida de fondo de comercio, interferencia con relaciones comerciales u otra pérdida comercial, incluso si se advirtió acerca de la posibilidad de dichos daños.
2. Cualquier otro daño, ya sea accidental, consecuente o de cualquier otra forma.
3. Cualquier reclamo contra el cliente realizado por cualquier otra parte.
4. Reparaciones o intentos de reparaciones realizados por personas no autorizadas por ViewSonic.

Información de contacto de los Servicios de Ventas y Centros Autorizados de Servicio dentro de México:	
Nombre y dirección del fabricante e importadores: México, Av. de la Palma #8 Piso 2 Despacho 203, Corporativo Interpalmas, Col. San Fernando Huixquilucan, Estado de México Tel.: (55) 3605-1099 http://www.viewsonic.com/la/soporte/index.htm	
NÚMERO GRATIS DE ASISTENCIA TÉCNICA PARA TODO MÉXICO: 001.866.823.2004	
Hermosillo: Distribuciones y Servicios Computacionales SA de CV. Calle Juarez 284 local 2 Col. Bugambilias C.P: 83140 Tel.: 01-66-22-14-9005 Correo electrónico: disc2@hmo.megared.net.mx	***Villahermosa:*** Compumantenimietnos Garantizados, S.A. de C.V. AV. GREGORIO MENDEZ #1504 COL, FLORIDA C.P. 86040 Tel.: 01 (993) 3 52 00 47 / 3522074 / 3 52 20 09 Correo electrónico: compumantenimientos@prodigy.net.mx
Puebla, Pue. (Matriz): RENTA Y DATOS, S.A. DE C.V. Domicilio: 29 SUR 721 COL. LA PAZ 72160 PUEBLA, PUE. Tel.: 01(52).222.891.55.77 CON 10 LINEAS Correo electrónico: datos@puebla.megared.net.mx	***Veracruz, Ver.:*** CONEXION Y DESARROLLO, S.A DE C.V. Av. Americas # 419 ENTRE PINZÓN Y ALVARADO Fracc. Reforma C.P. 91919 Tel.: 01-22-91-00-31-67 Correo electrónico: gacosta@qplus.com.mx
Chihuahua Soluciones Globales en Computación C. Magisterio # 3321 Col. Magisterial Chihuahua, Chih. Tel.: 4136954 Correo electrónico: cefeo@soluglobales.com	***Cuernavaca*** Compusupport de Cuernavaca SA de CV Francisco Leyva # 178 Col. Miguel Hidalgo C.P. 62040, Cuernavaca Morelos Tel.: 01 777 3180579 / 01 777 3124014 Correo electrónico: aquevedo@compusupportcva.com
Distrito Federal: QPLUS, S.A. de C.V. Av. Coyoacán 931 Col. Del Valle 03100, México, D.F. Tel.: 01(52)55-50-00-27-35 Correo electrónico: gacosta@qplus.com.mx	***Guadalajara, Jal.:*** SERVICRECE, S.A. de C.V. Av. Niños Héroes # 2281 Col. Arcos Sur, Sector Juárez 44170, Guadalajara, Jalisco Tel.: 01(52)33-36-15-15-43 Correo electrónico: mmiranda@servicrece.com
Guerrero Acapulco GS Computación (Grupo Sesicomp) Progreso #6-A, Colo Centro 39300 Acapulco, Guerrero Tel.: 744-48-32627	***Monterrey:*** Global Product Services Mar Caribe # 1987, Esquina con Golfo Pérsico Fracc. Bernardo Reyes, CP 64280 Monterrey N.L. México Tel.: 8129-5103 Correo electrónico: aydeem@gps1.com.mx
MERIDA: ELECTROSER Av Reforma No. 403Gx39 y 41 Mérida, Yucatán, México CP97000 Tel.: (52) 999-925-1916 Correo electrónico: rrrb@sureste.com	***Oaxaca, Oax.:*** CENTRO DE DISTRIBUCION Y SERVICIO, S.A. de C.V. Murguía # 708 P.A., Col. Centro, 68000, Oaxaca Tel.: 01(52)95-15-15-22-22 Fax: 01(52)95-15-13-67-00 Correo electrónico: gpotai2001@hotmail.com
Tijuana: STD Av Ferrocarril Sonora #3780 L-C Col 20 de Noviembre Tijuana, Mexico	***PARA ASISTENCIA TÉCNICA EN LOS ESTADOS UNIDOS:*** ViewSonic Corporation 381 Brea Canyon Road, Walnut, CA. 91789 ESTADOS UNIDOS Tel.: 800-688-6688 (Inglés); 866-323-8056 (Español); Fax: 1-800-685-7276 Correo electrónico: http://www.viewsonic.com

ViewSonic®