ViewSonic®

VA2055Sa/VA2055Sm
Afişaj
Manual de utilizare

Cod model: VS16162

Vă mulţumim că aţi ales ViewSonic

Având o experienţă de peste 25 de ani în vârful domeniului soluţiilor vizuale, ViewSonic şi-a dedicat eforturile depăşirii limitelor în ceea ce priveşte evoluţia tehnologică, inovarea şi simplitatea. La ViewSonic, credem cu tărie că produsele noastre au capacitatea de a influenţa în mod pozitiv lumea în care trăim şi avem convingerea că produsul ViewSonic pe care l-aţi ales vă va oferi satisfacţie deplină.

Încă o dată, vă mulţumim că aţi ales ViewSonic!

ViewSonic®

Informaţii de conformitate

NOTĂ: Această secţiune tratează toate cerinţele şi declaraţiile aferente cu privire la reglementări. Aplicaţiile corespunzătoare confirmate se vor referi la etichetele de pe plăcuţa de identificare şi la marcajele relevante de pe unitate.

Declaraţie de conformitate FCC

Acest aparat este conform cu capitolul 15 din Normele FCC. Funcţionarea este supusă următoarelor două condiţii: (1) acest aparat nu poate cauza interferenţe dăunătoare; şi (2) acest aparat trebuie să accepte orice interferenţă recepţionată, inclusiv interferenţe ce pot cauza funcţionarea nedorită.
Acest echipament a fost testat şi declarat în conformitate cu limitele impuse unui aparat digital de clasa B, conform prevederilor capitolului 15 din Normele FCC. Aceste limite sunt destinate a oferi o protecţie rezonabilă împotriva interferenţelor dăunătoare asupra instalaţiilor rezidenţiale Acest echipament generează, foloseşte şi poate emite energie pe frecvenţă radio, iar dacă nu este instalat şi folosit în concordanţă cu instrucţiunile, poate cauza interferenţe dăunătoare pentru sistemele de comunicaţii radio. Cu toate acestea, nu există nici o garanţie că nu se vor produce interferenţe la o instalaţie particulară. Dacă acest echipament cauzează interferenţe dăunătoare pentru recepţia radio sau televizată, care poate fi determinată oprind şi pornind echipamentul, utilizatorul este încurajat să încerce să corecteze interferenţa prin una sau mai multe din măsurile următoare:

- Reorientarea sau mutarea antenei receptoare.
- Mărirea distanţei dintre echipament şi receptor.
- Conectarea echipamentului la o bornă de ieşire pe un circuit diferit de cel la care este conectat receptorul.
- Consultarea distribuitorului sau a unui depanator radio/TV experimentat pentru ajutor.

Atenţionare: Vi se atrage atenţia că schimbările sau modificările neaprobate explicit de partea responsabilă cu conformitatea pot duce la anularea dreptului dumneavoastră de a opera echipamentul.

Declaraţie de conformitate Industry Canada

CAN ICES-3 (B)/NMB-3(B)

Conformitatea CE pentru statele europene

Dispozitivul este în conformitate cu Directiva de compatibilitate electromagnetică 2004/108/EC şi Directiva de joasă tensiune 2006/95/EC.

Următoarele informaţii se adresează doar statelor membre UE:
Semnul afişat în dreapta este conform cu Directiva 2012/19/EU privind deşeurile de echipamente electrice şi electronice. (DEEE)
Semnul indică cerinţa de a NU se arunca echipamentul ca un deşeu obişnuit, ci de a se folosi sistemul de colectare a deşeurilor potrivit legislaţiei locale.

Informaţii privind certificarea TCO

Congratulations!
This product is TCO Certified – for Sustainable IT

TCO Certified is an international third party sustainability certification for IT products. TCO Certified ensures that the manufacture, use and recycling of IT products reflect environmental, social and economic responsibility. Every TCO Certified product model is verified by an accredited independent test laboratory.

This product has been verified to meet all the criteria in TCO Certified, including:

Corporate Social Responsibility
Socially responsible production - working conditions and labor law in manufacturing country

Energy Efficiency
Energy efficiency of product and power supply. Energy Star compliant, where applicable.

Environmental Management System
Manufacturer must be certified according to either ISO 14001 or EMAS.

Minimization of Hazardous Substances
Limits on cadmium, mercury, lead & hexavalent chromium including requirements for mercury-free products, halogenated substances and hazardous flame retardants.

Design for Recycling
Coding of plastics for easy recycling. Limit on the number of different plastics used.

Product Lifetime, Product Take Back
Minimum one-year product warranty. Minimum three-year availability of spare parts. Product take-back.

Packaging
Limits on hazardous substances in product packaging. Packaging prepared for recycling

Ergonomic, User-centered design
Visual ergonomics in products with a display. Adjustability for user comfort (displays, headsets) Acoustic performance – protection against sound spikes (headsets) and fan noise (projectors, computers) Ergonomically designed keyboard (notebooks)

Electrical Safety, minimal electro-magnetic Emissions
Third Party Testing
All certified product models have been tested in an independent, accredited laboratory.

A detailed criteria set is available for download at www.tcodevelopment.com, where you can also find a searchable database of all TCO Certified IT products.

TCO Development, the organization behind TCO Certified, has been an international driver in the field of Sustainable IT for 20 years. Criteria in TCO Certified are developed in collaboration with scientists, experts, users and manufacturers. Organizations around the world rely on TCO Certified as a tool to help them reach their sustainable IT goals. We are owned by TCO, a non-profit organization representing office workers. TCO Development is headquartered in Stockholm, Sweden, with regional presence in North America and Asia.

For more information, please visit
www.tcodevelopment.com

Declaraţie de conformitate cu directiva RoHS2

Acest produs a fost conceput şi fabricat în conformitate cu prevederile Directivei 2011/65/EU a Parlamentului european şi a Consiliului, privind restricţiile de folosire a anumitor substanţe periculoase în echipamentele electrice şi electronice (Directiva RoHS2) şi este considerat în conformitate cu valorile concentraţiei maxime emise de Comitetul European pentru Adaptarea Tehnică (CAT), după cum este indicat mai jos:

Substanţa	Concentraţia maximă propusă	Concentraţia efectivă
Plumb (Pb)	0,1%	< 0,1%
Mercur (Hg)	0,1%	< 0,1%
Cadmiu (Cd)	0,01%	< 0,01%
Crom hexavalent (Cr^{6+})	0,1%	< 0,1%
Difenili polibromuraţi (PBB)	0,1%	< 0,1%
Eteri de difenili polibromuraţi (PBDE)	0,1%	< 0,1%

Anumite componente ale produselor aşa cum sunt menţionate mai sus sunt scutite, conform Anexei III la Directiva RoHS2, după cum se precizează mai jos :
Exemple de componente scutite sunt :

1. Mercur în lămpi fluorescente cu catod rece şi în lămpi fluorescente externe cu electrozi (CCFL şi EEFL) cu scop special, care nu depăşesc (per lampă):
   (1) Lungime mică (≦ 500 mm): maximum 3,5 mg per lampă.
   (2) Lungime media (＞ 500 mm şi ≦ 1.500 mm): maximum 5 mg per lampă.
   (3) Lungime mare (＞ 1.500 mm): maximum 13 mg per lampă.
2. Plumb în sticla tuburilor catodice.
3. Plumb în sticla tuburilor fluorescente, nedepăşind 0,2% din greutate.
4. Plumb ca element de aliaj în aluminiu, conţinutul de plumb fiind de până la 0,4% din greutate.
5. Aliaj de cupru, conţinutul de plumb fiind de până la 4% din greutate.
6. Plumb în aliaje de lipit cu temperatură de topire ridicată (mai precis, aliaje bazate pe plumb, al căror conţinut de plumb este minimum 85%).
7. Componente electrice şi electronice care conţin plumb în sticlă sau material ceramic (cu excepţia ceramicii dielectrice din condensatoare, de exemplu, dispozitive piezoelectronice) sau într-un compus din sticlă sau material ceramic.

Precauţii şi avertismente

1. Citiţi toate instrucţiunile înainte de a folosi echipamentul.
2. Păstraţi instrucţiunile în siguranţă.
3. Ţineţi seama de toate avertismentele şi urmaţi toate instrucţiunile.
4. Staţi la cel puţin 18”/45 cm faţă de afişaj.
5. Atunci când transportaţi afişajul, manipulaţi-l întotdeauna cu grijă.
6. Nu scoateţi carcasa din spate. Afişajul conţine componente care se află la tensiune înaltă. Vă puteţi accidenta grav dacă le atingeţi.
7. Nu blocaţi gurile de ventilaţie. Instalaţi echipamentul în conformitate cu instrucţiunile producătorului.
8. Evitaţi să expuneţi afişajul direct la lumina soarelui sau la o altă sursă de căldură. Pentru a reduce strălucirea puternică a soarelui, orientaţi afişajul astfel încât acesta să nu fie expus direct la lumina soarelui.
9. Curăţaţi cu o cârpă moale şi uscată. Dacă este necesară o curăţare suplimentară, consultaţi secţiunea „Curăţarea afişajului” din acest ghid pentru instrucţiuni suplimentare.
10. Evitaţi atingerea ecranului. Sebumul pielii este greu de îndepărtat.
11. Nu frecaţi panoul de afişare şi nu aplicaţi presiune asupra acestuia, deoarece există riscul să deterioraţi permanent ecranul.
12. Nu blocaţi gurile de ventilaţie. Instalaţi echipamentul în conformitate cu instrucţiunile producătorului.
13. Nu instalaţi lângă surse de căldură, cum ar fi radiatoare, contoare de încălzire, sobe sau alte aparate (inclusiv amplificatori) care degajă căldură.
14. Amplasaţi afişajul într-o zonă bine ventilată. Nu aşezaţi pe afişaj obiecte care ar putea preveni disiparea căldurii.
15. Nu aşezaţi obiecte grele pe afişaj, pe cablul video sau pe cablul de alimentare.
16. Dacă sesizaţi fum, zgomote anormale sau un miros ciudat, opriţi de îndată afişajul şi contactaţi reprezentantul ViewSonic. Continuarea utilizării afişajului este periculoasă.
17. Nu încercaţi să eludaţi măsurile de siguranţă ale prizei polarizate sau cu împământare. O priză polarizată are două lame, una mai lată decât cealaltă. O priză cu împământare are două lame şi o a treia furcă de împământare. Lama lată şi furca sunt concepute pentru siguranţa dumneavoastră. Dacă priza nu se potriveşte în borna de ieşire, consultaţi un electrician pentru înlocuirea bornei.
18. Protejaţi cablul de alimentare de călcare sau efilare, în special la priză şi în punctul de ieşire din echipament. Asiguraţi-vă că borna de alimentare se află lângă echipament pentru a fi uşor accesibilă.

(Continuare pe pagina următoare)

19. Folosiţi doar ataşamente/accesorii recomandate de producător.

20. Folosiţi doar împreună cu căruciorul, stativul, trepiedul, consola sau suportul recomandat de producător sau vândut împreună cu echipamentul. Când folosiţi un cărucior, aveţi grijă la mutarea echipamentului pentru a evita accidentele cauzate de răsturnare.

21. Scoateţi din priză echipamentul când acesta rămâne nefolosit pentru perioade mai lungi de timp.

22. Adresaţi-vă doar personalului calificat pentru depanare. Depanarea este necesară când unitatea a fost deteriorată în orice mod, cum ar fi: dacă a fost deteriorată priza sau cablul de alimentare, dacă s-a vărsat lichid sau au căzut obiecte pe aparat, dacă unitatea a fost expusă la ploaie sau umezeală, sau dacă unitatea nu funcţionează normal sau a fost scăpată.

Cuprins

Informaţii de conformitate

Declaraţie de conformitate FCC i
Declaraţie de conformitate Industry Canada i
Conformitatea CE pentru statele europene ii
Informaţii privind certificarea TCO iii
Declaraţie de conformitate cu directiva RoHS2 iv
Precauţii şi avertismente v

Informaţii despre dreptul de autor

Înregistrarea produsului 2
Pentru informaţia dvs. 2

Ghid de iniţiere

Conţinutul pachetului 3
Instalare rapidă 4
Montarea pe perete (opţional) 5

Utilizarea afişajului

Setarea modului sincronizare 6
Setări blocare afişaj pe ecran (OSD) şi blocare buton de alimentare 6
Reglarea imaginii ecranului 7
Comenzile meniului principal 8
Explicarea meniului principal 8
Gestionare alimentare 9

Alte informaţii

Specificaţii tehnice 10
Curăţarea afişajului 11
Remedierea problemelor 12
Asistenţă clienţi 13
Garanţie limitată 14

Informaţii despre dreptul de autor

Drept de autor © Corporaţia ViewSonic , 2015. Toate drepturile rezervate.
Macintosh şi Power Macintosh sunt mărci înregistrate ale Apple Inc.
Microsoft, Windows si logo-ul Windows sunt mărci înregistrate ale Corporaţiei Microsoft în Statele Unite şi în alte ţări.
ViewSonic şi logo-ul cele trei păsări sunt mărci înregistrate ale Corporaţiei ViewSonic.
VESA e o marcă înregistrată a Asociaţiei Standardelor Video Electronicii.DPMS, DisplayPort şi DDC sunt mărci înregistrate ale VESA.
ENERGY STAR® este o marcă înregistrată a Agenţiei pentru Protecţia Mediului din Statele Unite (EPA). Ca partener ENERGY STAR® , Corporaţia ViewSonic a stabilit că acest produs întruneşte liniile directoare pentru eficienţa energetică ale ENERGY STAR® .
Declaraţie de renunţare: Corporaţia ViewSonic nu este răspunzătoare pentru greşelile tehnice sau de redactare sau omisiunile conţinute aici, nici pentru pagubele incidentale sau rezultate în urma furnizării acestui material sau datorate performanţelor sau folosirii acestui produs.
În interesul îmbunătăţirii continue a produsului, Corporaţia ViewSonic îşi rezervă dreptul de a modifica specificaţiile tehnice fără înştiinţare prealabilă. Informaţiile din acest document pot fi modificate fără înştiinţare prealabilă.
Nici o parte a acestui document nu poate fi copiată, reprodusă sau transmisă prin orice mijloace, în orice scop, fără acordul prealabil scris din partea Corporaţiei ViewSonic.

Înregistrarea produsului

Pentru a îndeplini posibilele nevoi viitoare ale produsului şi pentru a obţine informaţii suplimentare despre produs, pe măsură ce acestea devin disponibile, vizitaţi secţiunea destinată regiunii dvs. de pe site-ul Web ViewSonic pentru a vă înregistra produsul online.
Înregistrarea produsului vă va pregăti cel mai bine pentru momentele viitoare când veţi avea nevoie de servicii de asistenţă.
Tipăriţi acest ghid de utilizare şi completaţi informaţiile din secţiunea „Pentru înregistrările dvs.”.
Numărul de serie al afişajului se află pe partea posterioară a acestuia. Pentru informaţii suplimentare, consultaţi secţiunea „Asistenţa pentru clienţi” din acest ghid.

Pentru informaţia dvs.

Numele produsului:	VA2055Sa/VA2055Sm ViewSonic Widescreen Display
Cod model:	VS16162
Număr document:	VA2055Sa/VA2055Sm_UG_ROM Rev. 1A 03-20-15
Seria:	_____
Data achiziţionării:	_____

Eliminarea corespunzătoare a produsului este necesară la finalul perioadei utile a acestuia
Compania ViewSonic respectă mediul înconjurător şi este dedicată desfăşurării activităţii în mod ecologic. Vă mulţumim că ne sunteţi alături în efortul de a transforma domeniul computerelor într-unul mai inteligent şi mai ecologic. Vizitaţi site-ul Web ViewSonic pentru a afla mai multe.
SUA & Canada: http://www.viewsonic.com/company/green/recycle-program/
Europa: http://www.viewsoniceurope.com/uk/support/recycling-information/
Taiwan: http://recycle.epa.gov.tw/recycle/index2.aspx

Ghid de iniţiere

Vă mulţumim că aţi achiziţionat monitorul de la ViewSonic®. La ViewSonic, scopul nostru este de a vă cea mai memorabilă experienţă vizuală.

Conţinutul pachetului

Pachetul include următoarele, în afară de afişaj:

- Afişaj
- Cablul de alimentare
- Cablu audio (mini fişă stereo, numai la VA2055Sm)
- Cablu video
- Ghidul de instalare rapidă

IMPORTANT:

- Cuvântul „Windows” din acest ghid de utilizare se referă la sistemul de operare Microsoft Windows.
- Accesaţi secţiunea „Descărcare” din pagina de produs a monitorului sau de pe site-ul web ViewSonic pentru a descărca driverele necesare pentru monitor.
- Nu uitaţi să vă înregistraţi monitorul ViewSonic! Trebuie doar să vă conectaţi pe site-ul ViewSonic aferent regiunii dvs. şi să faceţi clic pe fila „Asistenţă” de pe pagina principală.
- Păstraţi cutia şi toate materialele de ambalare, în caz că veţi avea nevoie de acestea pentru transporturi ulterioare.

Instalare rapidă

1. Conectaţi cablul video

- Asiguraţi-vă că afişajul şi computerul sunt OPRITE.
- Îndepărtaţi carcasa din spate dacă este necesar.
- Conectaţi cablul video între afişaj şi computer.

  Pentru utilizatorii Macintosh: Modelele mai vechi de G3 necesită un adaptor Machintosh. Ataşaţi adaptorul la calculator şi introduceţi cablul video în adaptor.

  Pentru a comanda un adaptor ViewSonic® Macintosh contactaţi asistenţa clienţi ViewSonic.

2. Conectaţi cablul de alimentare (şi adaptorul AC/DC dacă este necesar)

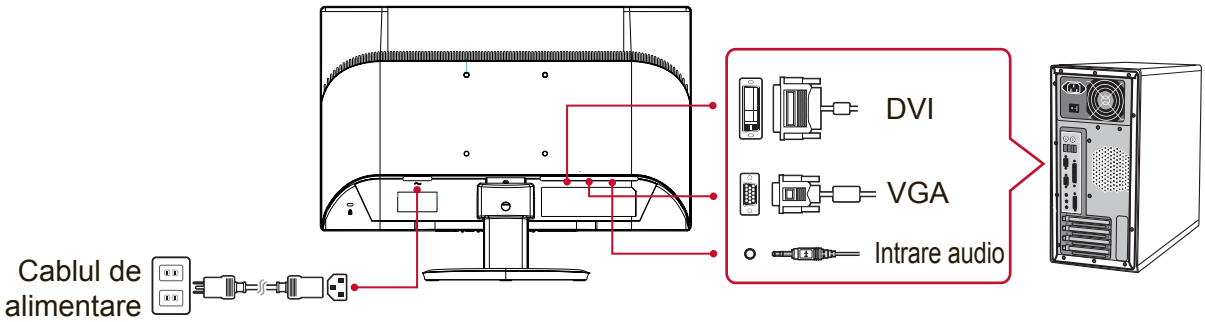

NOTĂ: Intrare audio (numai la VA2055Sm)
DVI (numai la VA2055Sm)

3. PORNIŢI afişajul şi computerul.

PORNIŢI afişajul, după care PORNIŢI computerul. Respectarea acestei secvenţe (afişajul înaintea computerului) este importantă.

NOTĂ: Utilizatorii Windows pot primi un mesaj prin care li se solicită instalarea fişierului INF. Pentru a descărca fişierul, accesaţi secţiunea „Descărcare” din pagina de produs a monitorului sau de pe site-ul web ViewSonic pentru a descărca driverele necesare pentru monitor.

4. Pentru utilizatorii Windows Setaţi modul sincronizare (exemplu: 1024 x 768)

Pentru instrucţiuni de modificare a rezoluţiei şi a ratei de reîmprospătare, consultaţi ghidul de utilizare a plăcii grafice.

5. Instalarea este completă. Bucuraţi-vă de noul dvs. afişaj ViewSonic!

Montarea pe perete (opţional)

NOTĂ: Koristiti samo s nosačem za zidnu ugradnju s UL popisa
Pentru a achiziţiona un kit de montare pe perete sau o bază de ajustare a înălţimii, contactaţi ViewSonic® sau furnizorul local. Consultaţi instrucţiunile livrate împreună cu kit-ul de montare de bază. Pentru a monta afişajul pe perete, şi nu pe birou, procedaţi în felul următor:

1. Verificaţi dacă butonul de alimentare este oprit, apoi deconectaţi cablul de alimentare.
2. Aşezaţi afişajul cu faţa în jos pe un prosop sau pe o pătură.
3. Îndepărtaţi baza. (Poate fi necesară îndepărtarea şuruburilor.)
4. Găsiţi şi identificaţi una dintre următoarele interfeţe de montare VESA (a, b, c) localizate pe partea din spate a ecranului (consultaţi pagina „Specificaţii” pentru a identifica interfaţa de montare a ecranului). Ataşaţi suportul de fixare din kit-ul de montare VESA compatibil utilizând şuruburi de lungime corespunzătoare.

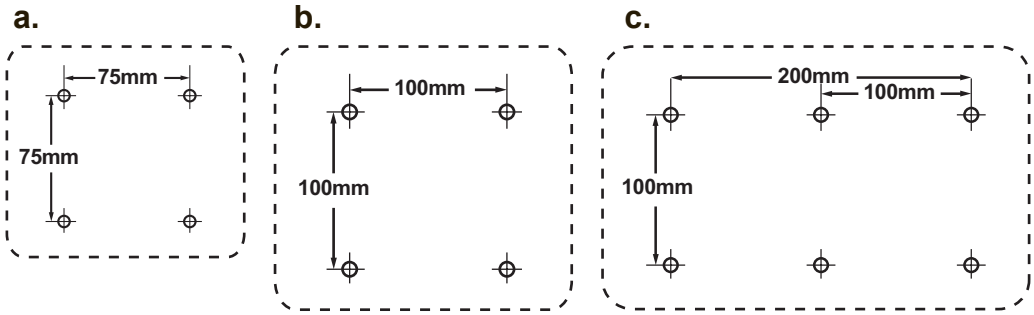

5. Ataşaţi afişajul pe perete, urmând instrucţiunile care au însoţit kitul de montare pe perete.

Utilizarea afişajului

Setarea modului sincronizare

Setarea modului sincronizare este importantă pentru maximizarea calităţii imaginii ecranului şi minimizarea solicitării ochiului. **Modul sincronizare** constă din **rezoluţie** (exemplu 1024 x 768) şi **rata de reîmprospătare** (sau frecvenţa verticală, exemplu 60Hz). După setarea modului sincronizare, folosiţi comenzile afişajului pe ecran pentru a regla imaginea ecranului.
Pentru o calitate optimă a imaginii, utilizaţi modul de sincronizare specific afişajului dvs., care apare pe pagina „Specificaţii tehnice”.
Pentru a seta modul sincronizare:

- **Setaţi rezoluţia:** Accesaţi „Aspect şi personalizare” din Panou de control prin intermediul meniului Start şi setaţi rezoluţia.
- **Setaţi rata de reîmprospătare:** Consultaţi ghidul de utilizare a plăcii grafice pentru instrucţiuni.

IMPORTANT: Asiguraţi-vă că placa video este setată la o rată de reîmprospătare verticală de 60 Hz (aceasta este setarea recomandată pentru majoritatea afişajelor). Alegerea unui mod de temporizare neacceptat poate duce la neafişarea imaginii şi la afişarea pe ecran a mesajului „Out of Range” (În afara intervalului).

Setări blocare afişaj pe ecran (OSD) şi blocare buton de alimentare

- **Blocare afişaj pe ecran (OSD):** Ţineţi apăsat butonul [1] şi săgeată în sus ▲ timp de 10 secunde. Dacă se apasă oricare alt buton, mesajul **OSD Locked (Blocare afişaj pe ecran)** va fi afişat timp de 3 secunde.
- **Deblocare afişaj pe ecran (OSD):** Ţineţi apăsat butonul [1] şi săgeată în sus ▲ din nou timp de 10 secunde.
- **Blocare buton de alimentare:** Ţineţi apăsat butonul [1] şi săgeată în jos ▼ timp de 10 secunde. Dacă se apasă butonul de alimentare, mesajul **Power Button Locked (Buton de alimentare blocat)** va fi afişat timp de 3 secunde. Cu sau fără această setare, după o pană de curent, afişajul dvs. va porni imediat ce alimentarea cu energie electrică este reluată.
- **Deblocare buton de alimentare:** Ţineţi apăsat butonul [1] şi săgeată în jos ▼ timp de 10 secunde.

Reglarea imaginii ecranului

Folosiţi butoanele din panoul de comandă din faţă şi reglaţi comenzile afişajului pe ecran (OSD) care vă sunt afişate.

⏻	Alimentare Standby pornită/oprită Lumină alimentare Albastru = Pornit Chihlimbar = Economizor energie
[1]	Afişează Meniul principal sau iese din fereastra de comandă şi salvează reglările.
[2]	Afişează fereastra de comandă pentru comanda evidenţiată. De asemenea, o comandă rapidă către Reglare imagine automată.
▲/▼	Defilează prin opţiunile meniului şi reglează comanda afişată. Filtru cu lumină albastră (▼) / Modul Vizualizare (▲)

Pentru a regla setările afişajului, faceţi următoarele:

1. Pentru a afişa Meniul principal, apăsaţi butonul [1].

   NOTĂ: Toate meniurile afişajului pe ecran (OSD) şi ferestrele de reglare dispar automat după aproximativ 15 secunde. Acest lucru poate fi reglat prin setarea duratei de timp limitate a afişajului pe ecran (OSD) din meniul de configurare.
2. Pentru a selecta o comandă pentru a o regla, apăsaţi ▲ sau ▼ pentru a defila în sus şi in jos prin Meniul principal.
3. După selectarea comenzii dorite, apăsaţi butonul [2].
4. Pentru a salva reglările şi a părăsi meniul, apăsaţi butonul [1] de două ori.

Următoarele sfaturi vă pot ajuta să vă optimizaţi afişajul:

- Ajustaţi placa grafică a computerului astfel încât aceasta să accepte un mod de temporizare recomandat (consultaţi pagina „Specificaţii tehnice” pentru a găsi setările recomandate pentru afişajul dvs.). Pentru instrucţiuni privind „modificarea ratei de reîmprospătare”, consultaţi ghidul de utilizare a plăcii grafice.
- Dacă este necesar, faceţi mici reglări folosind POZIŢIE H. şi POZIŢIE V., până când imaginea ecranului este complet vizibilă. (Cadranul de culoare neagră din jurul marginii ecranului ar trebui să atingă uşor partea iluminată „activă” a afişajului.)

Comenzile meniului principal

Puteţi naviga printre elementele de meniu utilizând butoanele sus şi jos – ▲/▼.
NOTĂ: Consultaţi elementele din meniul principal al OSD-ului afişajului şi apoi consultaţi mai jos explicaţiile aferente acestor elemente.

Explicarea meniului principal

NOTĂ: Elementele meniului principal listate în această secţiune indică toate elementele meniului principal pentru toate modelele. Pentru detaliile corespunzătoare elementelor de meniu specifice produsului dvs., consultaţi elementele din meniul principal al OSD-ului afişajului dvs.

A **Audio Adjust (Reglare sunet)**
reglează volumul, opreşte sunetul sau comută între intrări, dacă aveţi mai multe surse.

Auto Image Adjust (Reglare imagine automată)
Auto Image Adjust (Reglare imagine automată) dimensionează, centrează şi face reglarea fină a semnalului video în mod automat, pentru a elimina ondulaţiile şi distorsiunile. Apăsaţi pe butonul [2] pentru a obţine o imagine mai clară.
NOTĂ: Reglare imagine automată funcţionează cu majoritatea plăcilor video. Dacă această funcţie nu este disponibilă pentru afişajul dvs., atunci reduceţi rata de reîmprospătare a imaginilor la 60 Hz şi setaţi rezoluţia la valoarea prestabilită.

B **Brightness (Luminozitate)**
reglează nivelul negru de fundal al imaginii ecranului.

C **Color Adjust (Reglare culori)**
oferă câteva moduri de reglare a culorilor, inclusiv temperaturile pre-setate ale culorilor şi un mod Culoare utilizator care permite reglarea independentă a culorilor roşu (R), verde (V) şi albastru (A) (RGB). Setarea de fabrică pentru acest produs este nativ.

Contrast
reglează diferenţa dintre fundalul imaginii (nivelul negru) şi prim plan (nivelul alb).

I **Information (Informaţii)**
afişează modul de sincronizare (intrare semnal video) care provine de la placa video a computerului, numărul de model al afişajului, numărul de serie şi URL-ul site-ului web ViewSonic®. Consultaţi ghidul de utilizare a plăcii grafice pentru instrucţiunile de modificare a rezoluţiei şi a ratei de reîmprospătare (frecvenţa verticală).
NOTĂ: VESA 1024 x 768 @ 60Hz (exemplu) înseamnă că rezoluţia este 1024 x 768 şi rata de reîmprospătare este 60 Hertz.

Input Select (Selectare intrare)
comută între intrări, în cazul în care aţi conectat mai multe computere la afişaj.

M **Manual Image Adjust (Reglare imagine manuală)**
afişează meniul Manual Image Adjust (Reglare manuală imagine). Puteţi seta manual o varietate de reglaje ale calităţii imaginii.

Memory Recall (Retragere memorie)
returnează ajustările la setările din fabrică, dacă afişajul operează într-un mod de temporizare presetat, prezentat în secţiunea Specificaţii a acestui manual.
Excepţie: Această comandă nu afectează modificările efectuate cu setarea Selectare limbă sau Blocare alimentare.

S **Setup Menu (Meniul configurare)**
reglează setările afişajului de pe ecran (OSD).

Gestionare alimentare

Dacă trec 5 minute şi monitorul nu primeşte niciun semnal, acesta va intra în modul de inactivitate sau se va opri din funcţionare.

Alte informaţii

Specificaţii tehnice

Afişaj	Tip	TFT (Tranzistor peliculă fină), Afişaj cu matrice activă, rezoluţie 1920 x 1080, distanţa între pixeli de 0,2265 x 0,221 mm
	Dimensiunea afişajului	Unităţi de măsură metrice: 49,53 cm Unităţi de măsură imperiale: 20” (19,5” vizibil)
	Filtru culori	Bandă verticală RGB
	Suprafaţă de sticlă	Anti-strălucire
Semnal intrare	Video sincroniz.	Analog RGB (0,7/1,0 Vp-p, 75 ohmi) DVI (TMDS digital 100ohmi) (numai la VA2055Sm) Sincroniz. separată f_h:24-82 kHz, f_v:50-75 Hz
Compatibilitate	PC	Până la 1920 x 1080 neîntreţesut
	Macintosh[1]	Power Macintosh până la 1920 x 1080
Rezoluţie[2]	Recomandată	1920 x 1080 @ 60 Hz
	Acceptate	1680 x 1050 @ 60 Hz 1600 x 1200 @ 60 Hz 1440 x 900 @ 60, 75 Hz 1280 x 1024 @ 60, 75 Hz 1024 x 768 @ 60, 70, 75 Hz 800 x 600 @ 56, 60, 72, 75 Hz 640 x 480 @ 60, 67, 72, 75 Hz 720 x 400 @ 70 Hz 832 x 624 @ 75 Hz 1152 x 870 @ 75 Hz 1280 x 720 @ 60 Hz 1280 x 960 @ 60 Hz 1400 x 1050 @ 60 Hz
Putere	Voltaj	100-240 VAC, 50/60 Hz (auto-pornire)
Zona ecranului	Scanare completă	434,88 mm (H) x 238,68 mm (V) 17,12” (H) x 9,397” (V)
Condiţii de funcţionare	Temperatură	de la +32 °F la +104 °F (de la 0 °C la +40 °C)
	Umiditate	de la 20% la 90% (fără condens)
	Altitudine	până la 10.000 picioare
Condiţii de depozitare	Temperatură	de la -4 °F la +140 °F (de la -20 °C la +60 °C)
	Umiditate	de la 5% la 90% (fără condens)
	Altitudine	până la 40.000 picioare
Dimensiuni	Fizice	472,2 mm (W) x 349,1 mm (H) x 211,7 mm (D) 18,59” (W) x 13,74” (H) x 8,33” (D)
Montarea pe perete	Distanţă	100 x 100 mm
	Șurub	[M4 x 8mm] x4
Greutate	Fizice	6,16 lb (2,8 kg)
Mod economizor energie	Pornit	28W (Tipic) (LED albastru)
	Oprit	<0,3W

[1] Calculatoarele Macintosh mai vechi de G3 necesită un adaptor ViewSonic® Macintosh. Pentru a comanda un adaptor, contactaţi ViewSonic.

[2] Nu setaţi placa video a computerului la valori superioare celor de mai sus; în caz contrar, există riscul deteriorării permanente a afişajului.

Curăţarea afişajului

- ASIGURAŢI-VĂ CĂ AFIŞAJUL ESTE OPRIT.
- NU PULVERIZAŢI SAU TURNAŢI NICI UN LICHID DIRECT PE ECRAN SAU PE CARCASĂ.

Pentru curăţarea ecranului:

1. Ştergeţi ecranul cu o cârpă curată, moale, fără scame. Aceasta îndepărtează praful sau alte particule.
2. Dacă ecranul este murdar în continuare, aplicaţi o cantitate mică de agent de curăţare pentru sticlă fără amoniac sau alcool pe o cârpă curată, moale, fără scame şi ştergeţi ecranul.

Pentru curăţarea carcasei:

1. Folosiţi o cârpă moale, uscată.
2. Dacă aceasta este murdară în continuare, aplicaţi o cantitate mică de detergent slab ne-abraziv, fără amoniac sau alcool, pe o cârpă curată, moale, fără scame, apoi ştergeţi suprafaţa.

Declaraţie de renunţare

- ViewSonic® nu recomandă utilizarea agenţilor de curăţare pe bază de amoniac sau alcool pe ecranul sau carcasa afişajului. S-a constatat că unii agenţi de curăţare chimici pot deteriora ecranul şi/sau carcasa afişajului.
- ViewSonic nu este răspunzător de pagubele rezultate din folosirea agenţilor de curăţare pe bază de amoniac sau alcool.

Remedierea problemelor

Nu porneşte

- Asiguraţi-vă că butonul de alimentare (sau comutatorul) este pornit.
- Asiguraţi-vă că aţi conectat ferm cablul de alimentare cu c.a. la afişaj.
- Conectaţi un alt aparat electric (de exemplu un radio) la borna de ieşire pentru a verifica dacă aceasta furnizează voltajul corect.

Aparatul este pornit dar nu are imagine

- Asiguraţi-vă că aţi conectat ferm cablul video furnizat împreună cu afişajul la portul de ieşire video din partea din spate a computerului. Dacă celălalt capăt al cablului video nu este ataşat permanent la afişaj, conectaţi-l ferm.
- Reglaţi luminozitatea şi contrastul.
- Dacă folosiţi un Macintosh mai vechi de G3, aveţi nevoie de un adaptor Macintosh.

Culori anormale sau lipsă

- Dacă lipseşte oricare dintre culori (roşu, verde sau albastru), verificaţi cablul video pentru a fi siguri că este conectat în siguranţă. Contactele imperfecte sau rupte din cablul conector pot determina o conexiune improprie.
- Conectaţi afişajul la un alt computer.
- Dacă aveţi o placă grafică mai veche, contactaţi ViewSonic® pentru un adaptor non-DDC.

Nu funcţionează butoanele de comandă

- Încercaţi să apăsaţi un singur buton la un moment dat.

Asistenţă clienţi

Pentru asistenţă tehnică sau service, consultaţi tabelul de mai jos sau contactaţi distribuitorul dvs.
NOTĂ: Va trebui să furnizaţi numărul de serie al produsului.

Ţara/Regiunea	Pagina web	Telefon	Email
România	www.viewsoinceurope.com	www.viewsoniceurope.com/uk/support/call-desk/	service_ro@viewsoniceurope.com

Garanţie limitată

Afişaj ViewSonic®

Ce acoperă garanţia:
ViewSonic garantează că produsele sale sunt libere de orice defecte în ceea ce priveşte materialul sau execuţia, la o folosire normală , pe durata perioadei de garanţie. Dacă un produs se dovedeşte a fi defect în ceea ce priveşte materialul sau execuţia pe durata perioadei de garanţiei, ViewSonic va proceda la repararea sau înlocuirea produsului cu unul similar, după cum consideră de cuviinţă. Produsul sau părţile înlocuite pot include părţi sau componente refabricate sau recondiţionate.

Cât timp este valabilă garanţia:
Afişajele ViewSonic sunt garantate pe o perioadă cuprinsă între 1 şi 3 ani, în funcţie de ţara de unde aţi achiziţionat produsul. Garanţia acoperă toate componentele, inclusiv sursa de lumină şi manopera, de la data achiziţionării produsului de către primul consumator.

Cine beneficiază de garanţie:
Această garanţie se aplică doar primului client cumpărător.

Ce nu acoperă garanţia:
1. Orice produs de pe care a fost ştearsă, modificată sau îndepărtată seria aparatului.
2. Pagubele, deteriorările sau defecţiunile rezultate din:
   a. Accidente, folosire necorespunzătoare, neglijenţă, incendiu, apă, fulgere sau alte fenomene naturale, modificări neautorizate ale produsului, sau nerespectarea instrucţiunilor livrate împreună cu produsul.
   b. Orice deteriorare a produsului datorată transportului.
   c. Îndepărtarea sau instalarea produsului.
   d. Cauze extrinseci produsului, cum sunt fluctuaţiile sau căderile de curent.
   e. Folosirea de echipamente sau părţi neconforme cu specificaţiile tehnice ale ViewSonic.
   f. Uzura normală.
   g. Orice alte cauze care nu au legătură cu defectele produsului.
3. Orice produs care manifestă un simptom cunoscut ca „imagine arsă”, care rezultă din faptul că o imagine statică este afişată pe ecran pentru o perioadă lungă de timp.
4. Costurile de îndepărtare, instalare, transport, asigurare şi configurare.

Cum să beneficiaţi de service:
1. Pentru informaţii despre service în garanţie, contactaţi Asistenţa clienţi ViewSonic (vă rugăm să consultaţi pagina Asistenţă clienţi). Va trebui să specificaţi seria aparatului.
2. Pentru a beneficia de service în garanţie, va trebui să specificaţi (a) chitanţa de cumpărare în original, (b) numele dvs., (c) adresa dvs., (d) descrierea problemei şi (e) seria aparatului.
3. Duceţi sau transportaţi aparatul cu achitarea costurilor de transport, în ambalajul original, la un centru de service ViewSonic autorizat sau la ViewSonic.
4. Pentru informaţii suplimentare sau denumirea celui mai apropiat centru de service ViewSonic, contactaţi ViewSonic.

Limitări ale garanţiei implicite:
Nu se acordă nici o garanţie, explicită sau implicită, peste condiţiile specificate aici, inclusiv garanţia implicită a vandabilităţii şi a utilităţii pentru un scop anume.

Excluderea daunelor:
Răspunderea ViewSonic se limitează la costul reparării sau înlocuirii produsului. ViewSonic nu este răspunzător de:

1. Daunele produse altor bunuri cauzate de orice defecţiuni ale produsului, daunele rezultate din inconvenienţă, lipsa utilizării produsului, pierderile de timp, de beneficii, de oportunităţi de afaceri, de clientelă, interferenţa în relaţiile comerciale, sau alte pierderi comerciale, chiar dacă a fost informat de posibilitatea unor astfel de daune.
2. Orice alte daune, fie incidentale, rezultate sau de alt fel.
3. Orice pretenţie împotriva clientului ridicată de orice altă parte.
4. Repararea sau încercarea de reparare efectuată de o persoană neautorizată de ViewSonic.

Efectul legii:
Această garanţie vă acordă drepturi legale specifice, iar dvs. mai puteţi beneficia şi de alte drepturi care pot varia de la stat la stat. Unele state nu permit limitări ale garanţiilor implicite şi/sau nu permit excluderea daunelor incidentale sau rezultate, astfel încât limitările şi excluderile de mai sus pot să nu vi se aplice.

Pentru vânzări în afara Statelor Unite şi Canadei:
Pentru informaţii privind garanţia şi service-ul la produsele ViewSonic vândute în afara Statelor Unite şi Canadei, contactaţi ViewSonic sau distribuitorul ViewSonic local.
Durata perioadei de garanţie pentru acest produs pe teritoriul Chinei (excluzând Hong Kong, Macao şi Taiwan) este supusă termenilor şi condiţiilor din Cartela de garanţie de întreţinere.
For users in Europe and Russia, full details of warranty provided can be found in www.viewsoniceurope.com under Support/Warranty Information." „Pentru utilizatorii din Europa şi Rusia, detalii complete despre garanţia acordată pot fi găsite pe www.viewsoniceurope.com, în secţiunea Informaţii asistenţă/garanţie.

Display Warranty Term Template In UG
VSC_TEMP_2007

ViewSonic®