ViewSonic®

PG707X/PG707W

Projector
Manual do utilizador

IMPORTANTE: Leia este manual do utilizador para obter informações importantes sobre como instalar e utilizar o produto de maneira segura, bem como registar o produto para serviço futuro. As informações da garantia incluídas neste manual do utilizador descrevem a sua cobertura limitada da ViewSonic Corporation, que está também disponível no nosso Website em http://www.viewsonic.com em inglês ou em idiomas específicos na caixa Escolher região no canto superior direito do nosso Website. “Antes de operar su equipo lea cu idadosamente las instrucciones en este manual”

Modelo n.º VS18090/VS18089
Nome do modelo: PG707X/PG707W

Obrigado por ter escolhido a ViewSonic®

Como líder mundial de soluções visuais, a ViewSonic® está empenhada em exceder as expectativas mundiais de evolução tecnológica, inovação e simplicidade. Na ViewSonic® acreditamos que os nossos produtos têm potencial para criar um impacte positivo no mundo e estamos confiantes que o produto ViewSonic® que escolheu irá servi-lo bem.

Mais uma vez, obrigado por ter optado pela ViewSonic®!

> Precauções de segurança: geral

Leia as seguintes **Precauções de segurança** antes de utilizar o projector.

- Guarde este manual do utilizador num local seguro para referência posterior.
- Leia todos os avisos e siga todas as instruções.
- Deve haver um espaço de pelo menos 20“ (50 cm) à volta do projector para garantir uma ventilação adequada.
- Coloque o projector num local bem ventilado. Não coloque objectos em cima do projector que impeçam a dissipação de calor.
- Não coloque o projector sobre uma superfície irregular ou instável. O projector pode cair e causar ferimentos ou avaria.
- Não utilize o projector a um ângulo superior a 10° graus para a esquerda ou direita, nem a um ângulo superior a 15° graus da frente para trás.
- Não olhe directamente para a lente do projector durante o funcionamento. O feixe de luz intenso pode danificar os seus olhos.
- Abra sempre o obturador da lente ou retire a respectiva tampa quando a lâmpada do projector estiver ligada.
- Não obstrua a lente do projector quando este estiver a funcionar, porque pode causar o aquecimento ou deformação de objectos ou mesmo causar um incêndio.
- A lâmpada pode ficar demasiado quente durante o funcionamento. Deixe o projector a arrefecer durante cerca de 45 minutos antes de retirar o conjunto da lâmpada para substituí-lo.
- Não utilize as lâmpadas para além da duração efectiva da lâmpada. A utilização excessiva das lâmpadas para além do tempo de vida efectivo pode fazer com que se partam em raras ocasiões.
- Só deve substituir o conjunto da lâmpada ou qualquer componente electrónico quando o projector estiver desligado.
- Não desmonte o projector. Há pontos perigosos de alta tensão no interior que podem resultar na morte se o utilizador entrar em contacto com peças sob tensão.
- Quando mover o projector, tenha cuidado para não deixar cair ou bater com o projector em qualquer objecto.
- Não coloque objectos pesados sobre o projector ou os cabos de ligação.
- Não coloque o projector na vertical. Se o fizer, o projector pode cair e causar ferimentos ou avaria.
- Evite expor o projector a luz solar directa ou a outras fontes de calor constante. Não instale o projector perto de fontes de calor, como radiadores, bocas de ar quente, fogões ou outros dispositivos (incluindo amplificadores) que possam aumentar a temperatura do projector para níveis perigosos.

- Não coloque objectos perto ou em cima do projector. A entrada de líquidos no projector pode dar origem a avarias. Se o projector ficar molhado, desligue-o da fonte de alimentação e contacte o centro de assistência local para reparar o projector.
- Quando o projector está a funcionar, pode sentir a emissão de ar quente e odores provenientes da grelha de ventilação. É um fenómeno normal e não um defeito.
- Não tente contornar as disposições de segurança da ficha polarizada ou de ligação à terra. Uma ficha polarizada tem duas lâminas, em que uma é mais larga do que a outra. A ficha de ligação à terra tem duas lâminas e um pino de terra. A terceira lâmina larga é fornecida para sua segurança. Se a ficha não encaixar na tomada, adquira um adaptador e não tente forçar a ficha na tomada.
- Quando ligar a ficha numa tomada de parede, NÃO retire o pino de terra. Certifique-se de que NUNCA RETIRA os pinos de terra.
- Proteja o cabo de alimentação para que não seja pisado ou comprimido, em especial na ficha, e na parte em que sai do projector.
- Em alguns países, a tensão NÃO é estável. Este projector foi concebido para funcionar em segurança com uma tensão entre 100 e 240 volts CA, mas pode falhar se ocorrerem cortes de energia ou picos de tensão de ±10 volts. Nas áreas onde possa haver variações de tensão ou corte da alimentação de rede, é recomendável ligar o projector a um estabilizador de potência, protector contra surtos de tensão ou unidade de alimentação ininterrupta (UPS).
- Se estiver num local com fumo, ruídos invulgares ou odores estranhos, desligue o projector de imediato e contacte o revendedor ou a ViewSonic®. É perigoso continuar a utilizar o projector.
- Utilize apenas os dispositivos complementares/acessórios especificados pelo fabricante.
- Desligue o cabo de alimentação da tomada CA se não utilizar o projector durante um período longo.
- A assistência técnica deve ficar a cargo de pessoal devidamente qualificado.

ATENÇÃO: Este produto emite radiação óptica provavelmente perigosa. À semelhança de qualquer fonte de luz brilhante, não olhe fixamente para o feixe, RG2 IEC 62471-5:2015.

Precauções de segurança: montagem no tecto

Leia as seguintes **Precauções de segurança** antes de utilizar o projector.

Se pretende montar o projector no tecto, recomendamos vivamente que utilize um kit de montagem do projector no tecto adequado e certifique-se de que está instalado de maneira fixa e segura.

Se utilizar um kit de montagem do projector no tecto não adequado, há a probabilidade do projector cair do tecto, se utilizar um acessório não adequado, como, por exemplo, parafusos com calibre ou tamanhos incorrectos.

Pode adquirir um kit de montagem do projector no tecto no local onde adquiriu o projector. Recomendamos que adquira também um cabo de segurança adicional e fixe-o com firmeza na ranhura de bloqueio anti-furto no projector e na base do suporte de montagem no tecto. Isto irá servir para a fixação adicional do projector se a ligação ao suporte de montagem ficar solta.

> Índice

Precauções de segurança: geral 3

Características 10
Conteúdo da embalagem 10
Descrição geral do produto 11
Projector 11
Controlos e funções 11
Portas de ligação 12
Telecomando 13
Controlos e funções 13
Alcance eficaz do telecomando 14
Substituir as pilhas do telecomando 14

Configuração inicial 15

Escolher um local 15
Dimensões de projecção 16
PG707X 16
Imagem 4:3 num ecrã 4:3 16
Imagem 4:3 num ecrã 16:10 17
PG707W 18
Imagem 16:10 num ecrã 16:10 18
Imagem 16:10 num ecrã 4:3 19
Montagem do projector 20
Evitar utilização não autorizada 21
Utilizar a ranhura de segurança 21
Utilizar a função Palavra-passe 22
Definir uma palavra-passe 22
Alterar a palavra-passe 23
Desactivar a função de palavra-passe 23
Esqueceu a palavra-passe? 24
Procedimento de recuperação da palavra-passe 24
Bloquear as teclas de controlo 25

Estabelecer ligações 26
Ligação à corrente 26
Ligação a fontes de vídeo 27
Ligação HDMI 27
Ligação Composite video 28
Ligação a fontes de computador 29
Ligação VGA 29
Ligação da saída VGA 29
Ligação a áudio 30
Funcionamento 31
Ligar/desligar o projector 31
Ligar o projector 31
Activação pela primeira vez 31
Desligar o projector 32
Seleccionar uma fonte de entrada 33
Ajustar a imagem projectada 34
Ajustar a altura do projector e o ângulo de projecção 34
Ajuste automático da imagem 34
Melhorar o tamanho e a nitidez da imagem 34
Corrigir a distorção 35
Ajustar os 4 cantos 36
Ocultar a imagem 36
Controlar o projector através de um ambiente LAN 37
Configurar as definições de controlo LAN 37
Controlar o projector através de um Web browser 39
Acerca de Crestron e-Control® 43
Compatível com os formatos PJLink™, SNMP, AMX e Xpanel 46

Funções dos menus 47
Funcionamento geral do menu OSD (On-Screen Display, Visualização no ecrã)..47
Árvore de menus do menu OSD (On-Screen Display, Visualização no ecrã) 48
Menu VISOR.....54
Menu IMAGEM.....57
Menu GESTÃO DE ENERGIA.....61
Menu BÁSICO 64
Menu AVANÇADO.....67
Menu SISTEMA 72
Menu INFORMAÇÕES 75
Anexo..... 76
Especificações técnicas.....76
Dimensões do projector 77
Cronograma.....77
Analog RGB..... 77
HDMI (PC)..... 79
HDMI (vídeo) 80
Vídeo 80
Tabela de controlo de IV.....81
Código de endereço.....82
Tabela de comandos RS-232.....83
Atribuição de pinos 83
Interface..... 83
Tabela de comandos 83
Glossário 90
Resolução de problemas 93
Problemas comuns..... 93
Indicadores LED..... 94
Manutenção 95
Precauções gerais..... 95
Limpeza da lente 95
Limpeza da caixa 95
Armazenar o projector 95
Renúncia de responsabilidade 95

Informações da fonte de Luz 96
Hora da fonte de luz 96
Prolongar a duração da fonte de luz 96
Tempo de substituição da fonte de luz 97
Substituir a fonte de luz 97
Informações sobre regulamentação e serviço 98
Informações sobre conformidade 98
Declaração de conformidade da FCC 98
Declaração da indústria do Canadá 98
Conformidade “CE” para países europeus 99
Declaração de conformidade com RoHS2 99
Restrição de substâncias perigosas na Índia 100
Eliminação do produto no fim da vida do produto 100
Informações de copyright 101
Serviço de apoio ao cliente 102
Garantia limitada 103
Garantia limitada no México 106

> Introdução

O modelo ViewSonic PG707X/PG707W, que inclui 4000 lúmens ANSI e uma proporção de 22000:1, é um projector de elevada luminosidade e de proporção com capacidade para produzir os melhores detalhes, independentemente da quantidade de luz ambiente. É adequado para qualquer sala de pequena a média dimensão, como salas de reunião ou de aulas e está equipado com várias opções de ligação.

Características

- Duração impressionante da lâmpada de 20 000 horas.
- A função de poupança de energia diminui o consumo de energia da lâmpada até 60 % quando não é detectado qualquer sinal de entrada durante um período definido.
- Porta USB tipo A para transmissão com um dongle HDMI sem fios, uma fonte de alimentação e firmware de alimentação.
- 7 modos de cor para finalidades de projecção diferentes.
- Temporizador de apresentação para uma melhor gestão do tempo durante as apresentações.
- As definições LAN permitem fazer a gestão do estado do projector a partir de um computador remoto.
- Compatível com Visualização 3D.
- Quando o modo de poupança de energia está ligado, o consumo é inferior a 0,5 W.
- Busca Automática Rápida, que acelera o processo de detecção do sinal.
- Ajuste automático com uma tecla, para que possa usufruir da melhor qualidade de imagem (apenas para o sinal analógico).
- Correcção de distorção digital e/ou ajuste dos 4 cantos para corrigir as imagens distorcidas.
- Capacidade para apresentar 1,07 mil milhões de cores.
- Menus OSD (On-Screen Display, Visualização no ecrã) com vários idiomas.
- A função HDMI CEC (Controlo Electrónico do Consumidor) permite um funcionamento sincronizado Ligar/Desligar entre o projector e um leitor de DVD compatível com CEC, ligado à entrada HDMI do projector.

Conteúdo da embalagem

- Projector
- Cabo de alimentação
- Cabo de vídeo
- Telecomando e pilhas
- Guia de início rápido

NOTA: O cabo de alimentação e os cabos de vídeo fornecidos com a embalagem podem variar consoante o país. Contacte o revendedor local para obter mais informações.

Descrição geral do produto

Projector

Controlos e funções

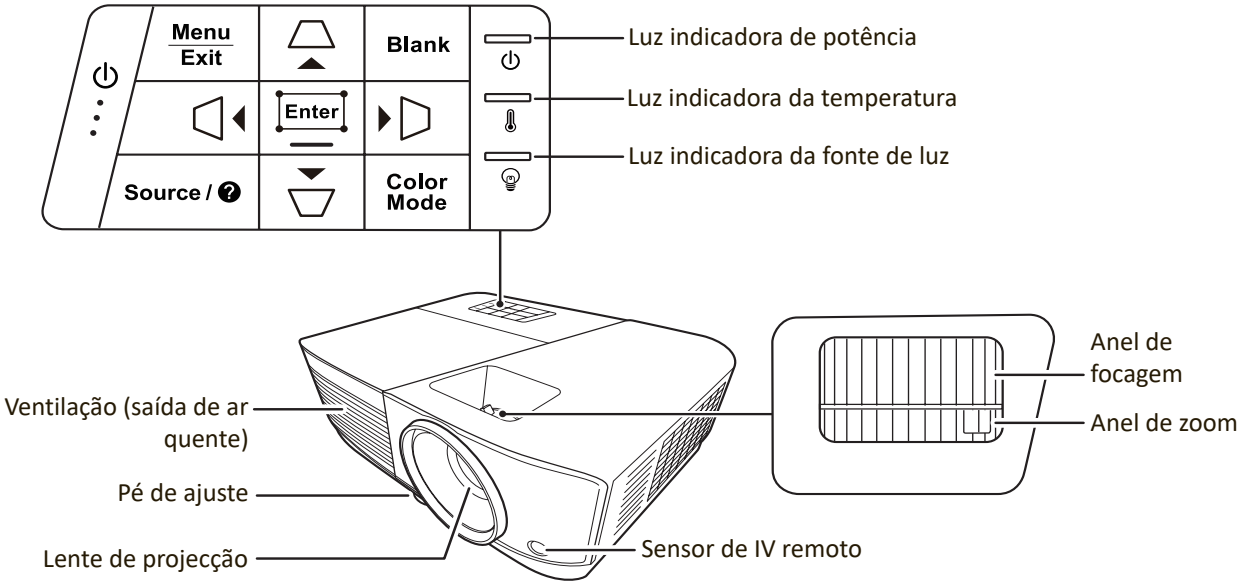

Tecla	Descrição
[⏻] Power (Potência)	Alterna o projector entre o modo de espera e Ligar.
Teclas de distorção [▱/▱/▯/▯]	Corrige manualmente as imagens distorcidas, resultantes de uma projecção em ângulo.
[◀/▶ /▲/▼] Esquerda/direita/cima/baixo	Selecciona os itens de menu pretendidos e faz ajustes quando o menu OSD (On-Screen Display, Visualização no ecrã) é activado.
Menu/Exit (Sair)	Activa ou desactiva o menu OSD (On-Screen Display, Visualização no ecrã).
Source (Fonte)	Mostra a barra de selecção da fonte de entrada.
? (Ajuda)	Mostra o menu AJUDA, mantendo a tecla premida durante 3 segundos.
Blank (Desligar)	Oculta a imagem do ecrã.
Enter (Introduzir)	Apresenta o item do menu OSD (On-Screen Display, Visualização no ecrã) seleccionado quando o menu OSD é activado.
▭	Apresenta o menu **Ajus. canto**.
Color Mode (Modo de Cor)	Mostra a barra de selecção do modo de cor.

Portas de ligação

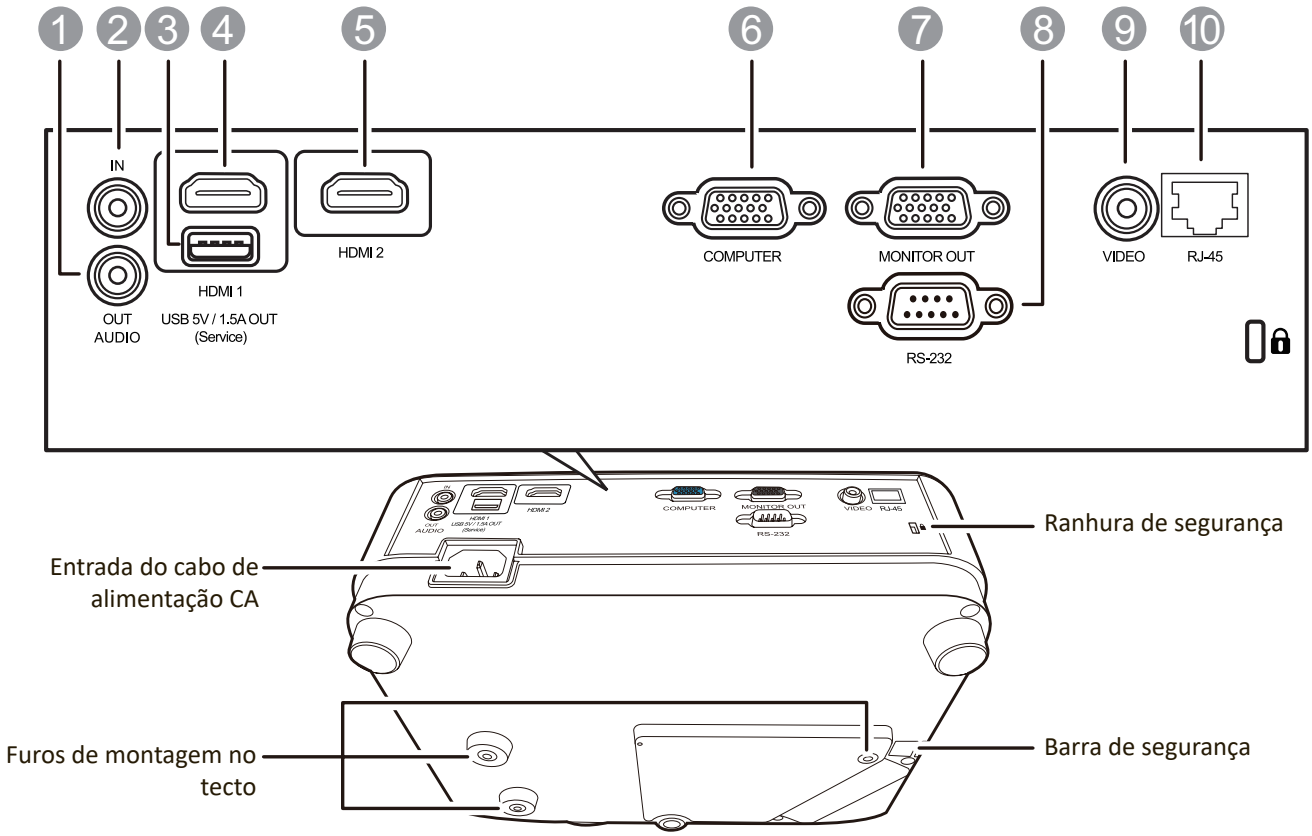

Porta	Descrição
[1] SAÍDA DE ÁUDIO	Tomada de saída do sinal de áudio.
[2] ENTRADA DE ÁUDIO	Tomada de entrada do sinal de áudio.
[3] SAÍDA USB DE 5 V/1,5 A	Porta USB tipo A.
[4] HDMI 1	Porta HDMI.
[5] HDMI 2	Porta HDMI.
[6] COMPUTADOR	Tomada de entrada do sinal RGB (PC).
[7] SAÍDA DO MONITOR	Tomada de saída do sinal RGB (PC).
[8] RS-232	Porta de controlo RS-232.
[9] VÍDEO	Porta de Composite video.
[10] RJ-45	Porta LAN.

Telecomando

Controlos e funções

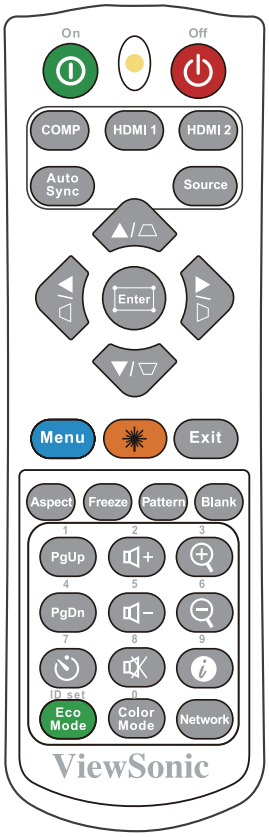

Botão	Descrição
Ligar/desligar	Alterna entre o modo de espera e Ligar.
COMP	Selecciona a fonte na porta **ENTRADA DO COMPUTADOR** para visualização.
HDMI 1	Selecciona a fonte na porta **HDMI 1** para visualização.
HDMI 2	Selecciona a fonte na porta **HDMI 2** para visualização.
Auto Sync (Sincronização automática)	Determina automaticamente as melhores temporizações para a imagem apresentada.
Source (Fonte)	Mostra a barra de selecção de fonte.
Teclas de distorção [/\/\/◁/▷]	Corrige manualmente as imagens distorcidas, resultantes de uma projecção em ângulo.
Enter (Introduzir)	Activa o item do menu OSD seleccionado.
(Ajuste dos cantos)	Apresenta o menu **Ajus. canto**.

Botão	Descrição
◀Esquerda/▶direita ▲Cima/▼baixo	Selecciona os itens de menu pretendidos e efectua ajustes.
Menu	Activa/desactiva o menu OSD (On-Screen Display, Visualização no ecrã) ou volta para o menu OSD anterior.
(Laser)	Emite a luz do ponteiro laser quando for efectuada uma apresentação.
Exit (Sair)	Sai e guarda as definições do menu.
Aspect (Formato)	Mostra a barra de selecção do formato de imagem.
Freeze (Congelar)	Congela a imagem projectada.
Pattern (Padrão)	Apresenta o padrão de teste integrado.
Blank (Desligar)	Oculta a imagem do ecrã.
PgUp (Página acima) / PgDn (Página abaixo)	Utiliza o programa de software do visor (num PC ligado) que responde aos comandos de página acima/abaixo (por exemplo, o Microsoft PowerPoint). **NOTA:** Apenas disponível quando está seleccionado um sinal de entrada do PC.
(Temporizador de apresentação)	Apresenta o menu **Temporizador de apresentação**.
Eco Mode (Modo Eco)	**Selecciona o modo Eco**.
+ (Aumentar volume)	Aumenta o volume.
− (Diminuir volume)	Diminui o volume.
(Sem som)	Liga ou desliga o áudio.
Color Mode (Modo de Cor)	Mostra a barra de selecção do modo de cor.
	Amplia o tamanho da imagem projectada.
	Reduz o tamanho da imagem projectada.
(INFORMAÇÕES)	Apresenta o menu **INFORMAÇÕES**.
Rede	Apresenta o menu **Definições de controlo LAN**.

Alcance eficaz do telecomando

Para garantir o funcionamento adequado do telecomando, siga os passos indicados abaixo:

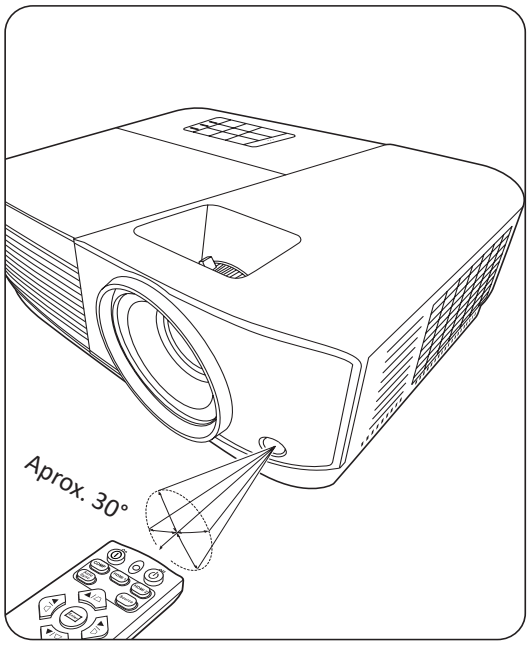

1. O telecomando deve ser segurado a um ângulo de 30° na perpendicular em relação ao(s) sensor(es) do telecomando de IV do projector.

2. A distância entre o telecomando e o(s) sensor(es) não deve ser superior a 8 metros (26 pés)

NOTA: Consulte a imagem sobre a localização do(s) sensor(es) de controlo do telecomando de infravermelhos (IV).

Substituir as pilhas do telecomando

1. Pressione com o dedo e deslize para baixo para retirar a tampa das pilhas da parte de trás do telecomando.

2. Retire as pilhas (caso seja necessário) e insira duas pilhas AAA.

NOTA: Respeite as polaridades da pilha, como indicado.

3. Volte a colocar a tampa das pilhas, alinhando-a com a base e empurrando-a para a respectiva posição.

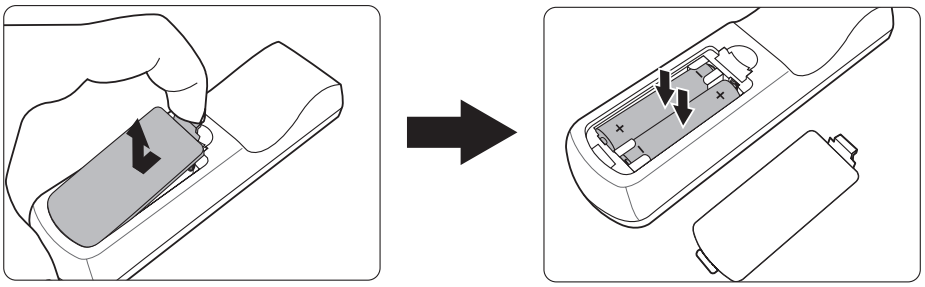

NOTA:

- Evite deixar o telecomando e as pilhas num local com excesso de calor ou humidade.
- Só deve substituí-las por pilhas iguais ou equivalentes que tenham sido recomendadas pelo fabricante.
- Deite fora as pilhas gastas de acordo com as instruções do fabricante e as regulamentações ambientais locais da sua região.
- Se as pilhas estiverem gastas ou não utilizar o telecomando durante um período prolongado, retire-as para evitar danos no telecomando.

> Configuração inicial

Esta secção fornece instruções detalhadas sobre como configurar o projector.

Escolher um local

As preferências pessoais e a disposição da sala decidem o local de instalação. Tenha em atenção o seguinte:

- Tamanho e posição do ecrã.
- Localização de uma tomada de parede adequada.
- O local e a distância entre o projector e outro equipamento.

O projector foi concebido para ser instalado num dos seguintes locais:

1. Frente
O projector é colocado perto do chão à frente do ecrã.

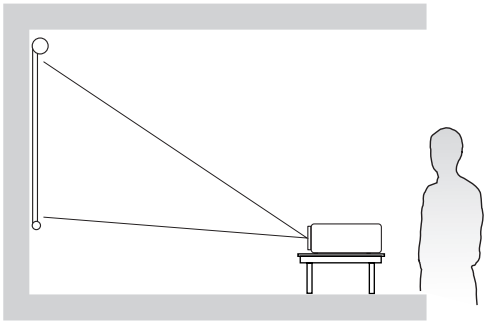

2. Proj tecto
O projector é suspenso ao contrário no tecto à frente do ecrã.

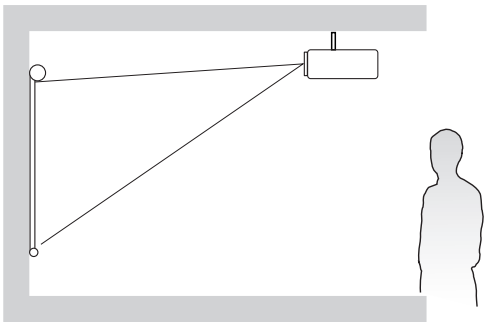

3. Retroproj. tecto
O projector é suspenso ao contrário no tecto atrás do ecrã.

NOTA: É necessário um ecrã de retroprojecção especial.

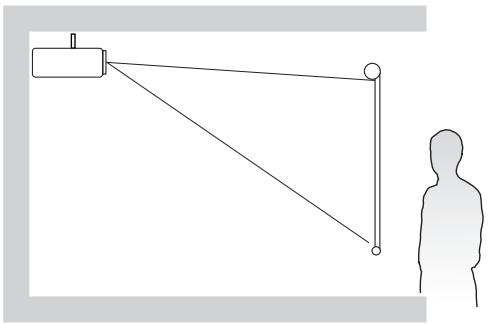

4. Atrás
O projector é colocado perto do chão atrás do ecrã.

NOTA: É necessário um ecrã de retroprojecção especial.

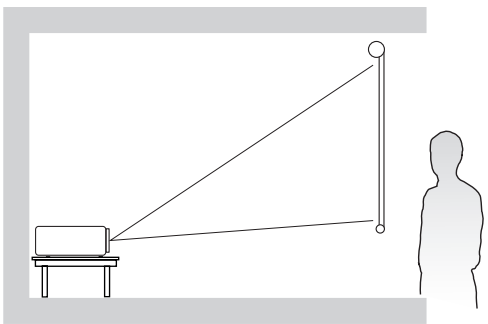

Dimensões de projecção

NOTA: Microsoft JhengHeiConsulte”Especificações técnicas” na página 76para saber qual é a resolução de visualização de origem deste projector.

PG707X

- **Imagem 4:3 num ecrã 4:3**

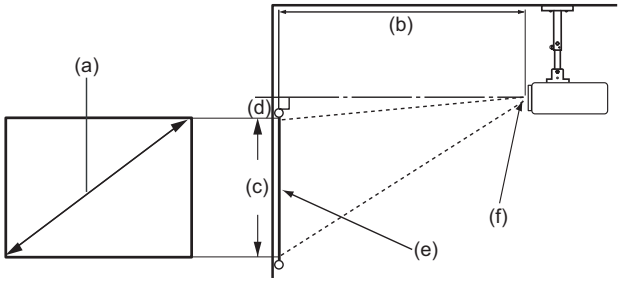

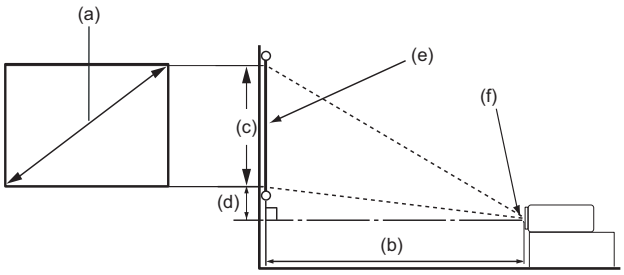

- **Imagem 4:3 num ecrã 16:10**

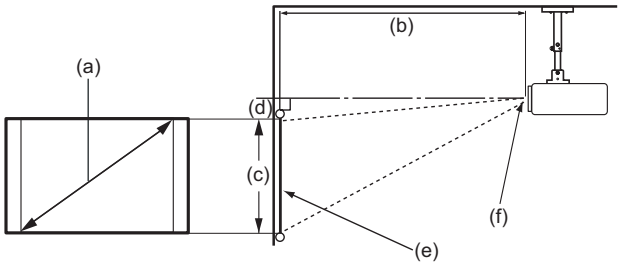

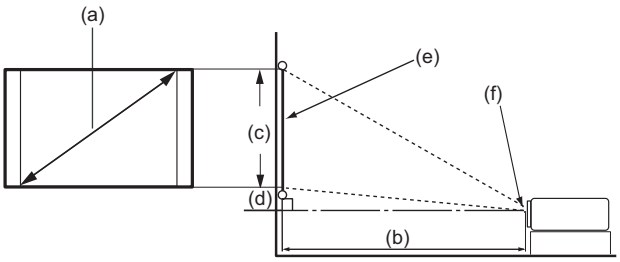

NOTA: (e) = ecrã/(f) = centro da lente

Imagem 4:3 num ecrã 4:3

(a) Tamanho do Ecrã		(b) Distância de projecção				(c) Altura da imagem		(d) Desvio vertical			
		mínima		máxima				mínima		máxima	
pol	mm	pol	mm	pol	mm	pol	mm	pol	mm	pol	mm
30	762	36	923	47	1200	18	457	1,4	34,3	1,4	34
40	1016	48	1231	63	1600	24	610	1,8	45,7	1,8	46
50	1270	61	1538	79	2000	30	762	2,3	57,2	2,3	57
60	1524	73	1846	94	2400	36	914	2,7	68,6	2,7	69
70	1778	85	2154	110	2800	42	1067	3,2	80,0	3,2	80
80	2032	97	2462	126	3200	48	1219	3,6	91,4	3,6	91
90	2286	109	2769	142	3600	54	1372	4,1	102,9	4,1	103
100	2540	121	3077	157	4000	60	1524	4,5	114,3	4,5	114
110	2794	133	3385	173	4400	66	1676	5,0	125,7	5,0	126
120	3048	145	3692	189	4800	72	1829	5,4	137,2	5,4	137
130	3302	157	4000	205	5200	78	1981	5,9	148,6	5,9	149
140	3556	170	4308	220	5600	84	2134	6,3	160,0	6,3	160
150	3810	182	4615	236	6000	90	2286	6,8	171,5	6,8	171
160	4064	194	4923	252	6400	96	2438	7,2	182,9	7,2	183
170	4318	206	5231	268	6800	102	2591	7,7	194,3	7,7	194

(a) Tamanho do Ecrã		(b) Distância de projecção				(c) Altura da imagem		(d) Desvio vertical			
		mínima		máxima				mínima		máxima	
pol	mm	pol	mm	pol	mm	pol	mm	pol	mm	pol	mm
180	4572	218	5538	283	7200	108	2743	8,1	205,7	8,1	206
190	4826	230	5846	299	7600	114	2896	8,6	217,2	8,6	217
200	5080	242	6154	315	8000	120	3048	9,0	228,6	9,0	229
250	6350	303	7692	394	10000	150	3810	11,3	285,8	11,3	286
300	7620	363	9231	472	12000	180	4572	13,5	342,9	13,5	343

Imagem 4:3 num ecrã 16:10

(a) Tamanho do Ecrã		(b) Distância de projecção				(c) Altura da imagem		(d) Desvio vertical			
		mínima		máxima				mínima		máxima	
pol	mm	pol	mm	pol	mm	pol	mm	pol	mm	pol	mm
30	762	32	815	42	1060	16	404	1,2	30	1,2	30
40	1016	43	1087	56	1413	21	538	1,6	40	1,6	40
50	1270	54	1359	70	1767	26	673	2,0	50	2,0	50
60	1524	64	1631	83	2120	32	808	2,4	61	2,4	61
70	1778	75	1903	97	2473	37	942	2,8	71	2,8	71
80	2032	86	2174	111	2827	42	1077	3,2	81	3,2	81
90	2286	96	2446	125	3180	48	1212	3,6	91	3,6	91
100	2540	107	2718	139	3533	53	1346	4,0	101	4,0	101
110	2794	118	2990	153	3887	58	1481	4,4	111	4,4	111
120	3048	128	3262	167	4240	64	1615	4,8	121	4,8	121
130	3302	139	3533	181	4593	69	1750	5,2	131	5,2	131
140	3556	150	3805	195	4947	74	1885	5,6	141	5,6	141
150	3810	161	4077	209	5300	79	2019	6,0	151	6,0	151
160	4064	171	4349	223	5653	85	2154	6,4	162	6,4	162
170	4318	182	4621	236	6007	90	2289	6,8	172	6,8	172
180	4572	193	4892	250	6360	95	2423	7,2	182	7,2	182
190	4826	203	5164	264	6713	101	2558	7,6	192	7,6	192
200	5080	214	5436	278	7067	106	2692	7,9	202	7,9	202
250	6350	268	6795	348	8833	132	3365	9,9	252	9,9	252
300	7620	321	8154	417	10600	159	4039	11,9	303	11,9	303

NOTA: Há uma tolerância de 3 % nestes números devido a variações nos componentes ópticos. É recomendável testar fisicamente o tamanho e a distância de projecção antes de instalar o projector de maneira permanente.

PG707W

- **Imagem 16:10 num ecrã 16:10**

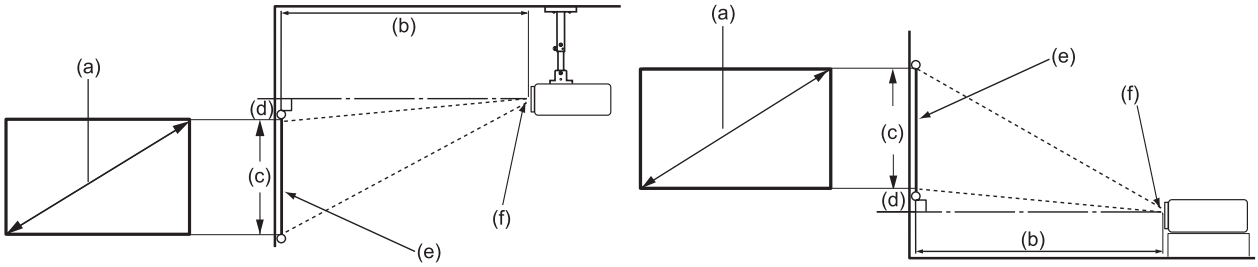

- **Imagem 16:10 num ecrã 4:3**

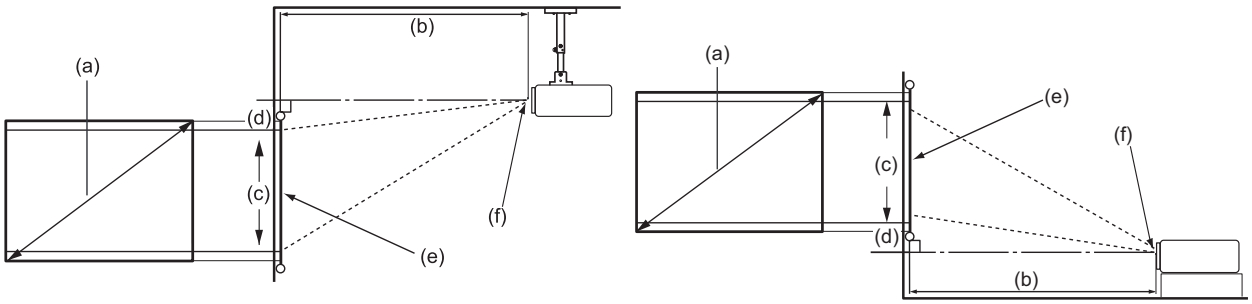

NOTA: (e) = ecrã / (f) = centro da lente

Imagem 16:10 num ecrã 16:10

(a) Tamanho do Ecrã		(b) Distância de projecção				(c) Altura da imagem		(d) Desvio vertical			
		mínima		máxima				mínima		máxima	
pol	mm	pol	mm	pol	mm	pol	mm	pol	mm	pol	mm
30	762	31	779	40	1013	16	404	1,6	40,4	1,6	40
40	1016	41	1039	53	1351	21	538	2,1	53,8	2,1	54
50	1270	51	1299	66	1689	26	673	2,6	67,3	2,6	67
60	1524	61	1559	80	2026	32	808	3,2	80,8	3,2	81
70	1778	72	1818	93	2364	37	942	3,7	94,2	3,7	94
80	2032	82	2078	106	2702	42	1077	4,2	107,7	4,2	108
90	2286	92	2338	120	3039	48	1212	4,8	121,2	4,8	121
100	2540	102	2598	133	3377	53	1346	5,3	134,6	5,3	135
110	2794	112	2857	146	3715	58	1481	5,8	148,1	5,8	148
120	3048	123	3117	160	4052	64	1615	6,4	161,5	6,4	162
130	3302	133	3377	173	4390	69	1750	6,9	175,0	6,9	175
140	3556	143	3637	186	4728	74	1885	7,4	188,5	7,4	188
150	3810	153	3897	199	5066	79	2019	7,9	201,9	7,9	202
160	4064	164	4156	213	5403	85	2154	8,5	215,4	8,5	215
170	4318	174	4416	226	5741	90	2289	9,0	228,9	9,0	229
180	4572	184	4676	239	6079	95	2423	9,5	242,3	9,5	242
190	4826	194	4936	253	6416	101	2558	10,1	255,8	10,1	256
200	5080	205	5195	266	6754	106	2692	10,6	269,2	10,6	269
250	6350	256	6494	332	8443	132	3365	13,2	336,5	13,2	337
300	7620	307	7793	399	10131	159	4039	15,9	403,9	15,9	404

Imagem 16:10 num ecrã 4:3

(a) Tamanho do Ecrã		(b) Distância de projecção				(c) Altura da imagem		(d) Desvio vertical			
		mínima		máxima				mínima		máxima	
pol	mm	pol	mm	pol	mm	pol	mm	pol	mm	pol	mm
30	762	29	735	38	956	15	381	1,5	38	1,5	38
40	1016	39	980	50	1274	20	508	2,0	51	2,0	51
50	1270	48	1225	63	1593	25	635	2,5	64	2,5	64
60	1524	58	1470	75	1912	30	762	3,0	76	3,0	76
70	1778	68	1715	88	2230	35	889	3,5	89	3,5	89
80	2032	77	1961	100	2549	40	1016	4,0	102	4,0	102
90	2286	87	2206	113	2867	45	1143	4,5	114	4,5	114
100	2540	96	2451	125	3186	50	1270	5,0	127	5,0	127
110	2794	106	2696	138	3504	55	1397	5,5	140	5,5	140
120	3048	116	2941	151	3823	60	1524	6,0	152	6,0	152
130	3302	125	3186	163	4142	65	1651	6,5	165	6,5	165
140	3556	135	3431	176	4460	70	1778	7,0	178	7,0	178
150	3810	145	3676	188	4779	75	1905	7,5	191	7,5	191
160	4064	154	3921	201	5097	80	2032	8,0	203	8,0	203
170	4318	164	4166	213	5416	85	2159	8,5	216	8,5	216
180	4572	174	4411	226	5735	90	2286	9,0	229	9,0	229
190	4826	183	4656	238	6053	95	2413	9,5	241	9,5	241
200	5080	193	4901	251	6372	100	2540	10,0	254	10,0	254
250	6350	241	6127	314	7965	125	3175	12,5	318	12,5	318
300	7620	289	7352	376	9558	150	3810	15,0	381	15,0	381

NOTA: Há uma tolerância de 3 % nestes números devido a variações nos componentes ópticos. É recomendável testar fisicamente o tamanho e a distância de projecção antes de instalar o projector de maneira permanente.

Montagem do projector

NOTA: Se adquirir um suporte de outra empresa, utilize um parafuso com o tamanho correcto. O tamanho do parafuso pode variar consoante a espessura da placa de fixação.

1. Para garantir a instalação mais segura, utilize um suporte de parede ou tecto da ViewSonic®.

2. Verifique se os parafusos usados para fixar um suporte cumprem as seguintes especificações:

- Tipo de parafuso: M4 x 8 mm
- Comprimento máximo do parafuso: 8 mm

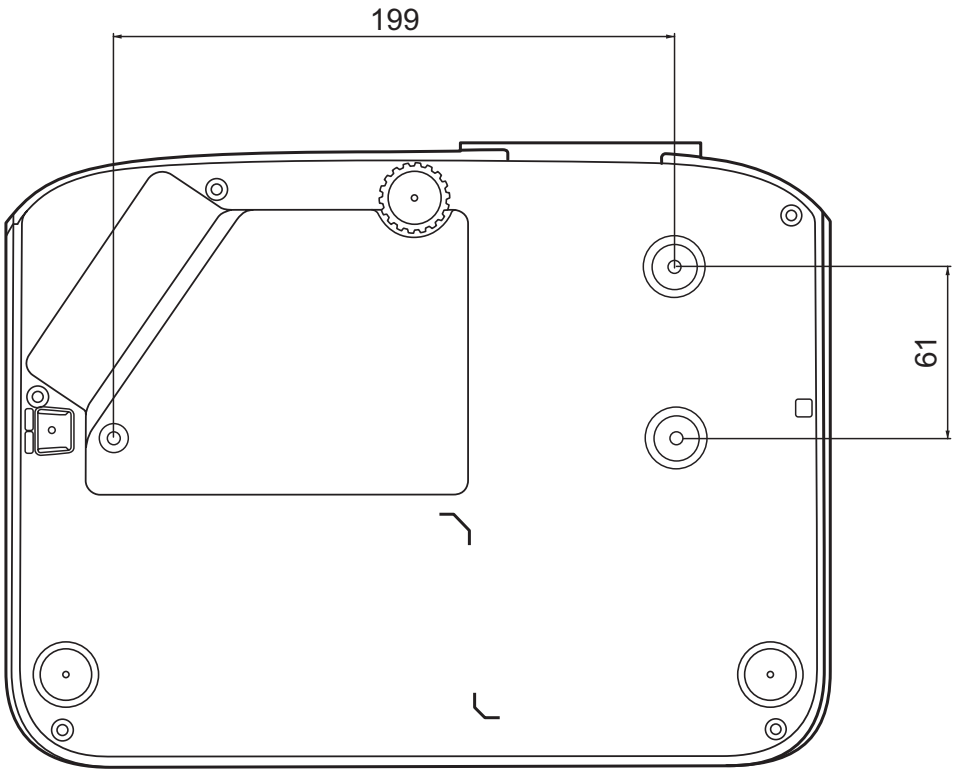

NOTA:

- Evite instalar o projector perto de uma fonte de calor.
- Mantenha uma folga de pelo menos 10 cm entre o tecto e a parte inferior do projector.

Evitar utilização não autorizada

O projector tem várias funcionalidades e segurança integradas para impedir roubo, acesso ou alterações às definições acidentais.

Utilizar a ranhura de segurança

Para impedir que o projector seja roubado, utilize um dispositivo de bloqueio com ranhura de segurança para prender o projector a um objecto fixo.

Segue-se um exemplo de montagem de um dispositivo de bloqueio com ranhura de segurança:

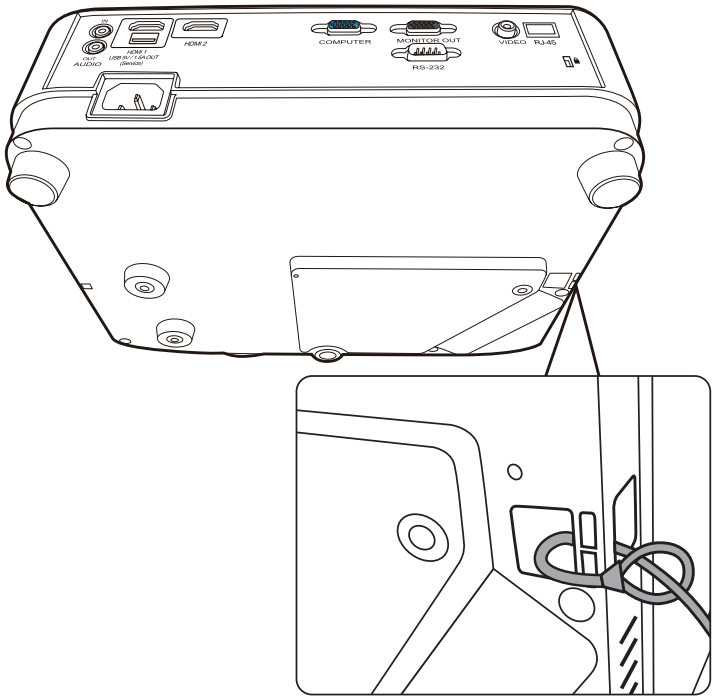

NOTA: A ranhura de segurança também pode ser utilizada como âncora de segurança se o projector estiver montado no tecto.

Utilizar a função Palavra-passe

Para impedir o acesso ou utilização não autorizada, o projector está equipado com uma opção de segurança da palavra-passe. A palavra-passe pode ser definida no menu OSD (On-Screen Display, Visualização no ecrã).

NOTA: Anote a palavra-passe e guarde-a num local seguro.

Definir uma palavra-passe

1. Pressione **Menu** para abrir o menu OSD e vá para: **SISTEMA** > **Defin. Segurança** e pressione **Enter (Introduzir)**.
2. Realce **Bloqueio de ligação** e seleccione **Ligar** pressionando ◀/▶ .
3. Como indicado no lado direito, as quatro teclas de setas (▲, ▶, ▼, ◀) representam 4 dígitos (1, 2, 3, 4). Pressione as teclas de setas para introduzir uma palavra-passe de seis dígitos.

4. Confirme a nova palavra-passe, introduzindo-a novamente. Depois de definir a palavra-passe, o menu OSD volta para a página **Defin. Segurança**.
5. Pressione **Exit (Sair)** para sair do menu OSD.

NOTA: Depois de definida, a palavra-passe correcta deve ser introduzida sempre que o projector for iniciado.

Alterar a palavra-passe

1. Pressione **Menu** para abrir o menu OSD e vá para: **SISTEMA** > **Defin. Segurança** > **Alterar palavra-passe**.
2. Pressione **Enter (Introduzir)**. A mensagem “INTROD. PALAVRA-PASSE ACTUAL” é apresentada.
3. Introduza a palavra-passe antiga.
   - Se a palavra-passe estiver correcta, a mensagem “INTROD. NOVA PALAVRA-PASSE” é apresentada.
   - Se a palavra-passe estiver incorrecta, é apresentada uma mensagem de palavra-passe incorrecta durante 5 segundos, seguida da mensagem “INTROD. PALAVRA-PASSE ACTUAL”. Pode tentar de novo ou pressionar **Exit (Sair)** para cancelar.
4. Introduza uma nova palavra-passe.
5. Confirme a nova palavra-passe, introduzindo-a novamente.
6. Para sair do menu OSD, pressione **Exit (Sair)**.

NOTA: Os dígitos que introduzir são apresentados como asteriscos (*).

Desactivar a função de palavra-passe

1. Pressione **Menu** para abrir o menu OSD e vá para: **SISTEMA** > **Defin. Segurança** > **Bloqueio de ligação**.
2. Pressione ◀/▶ para seleccionar **Desligar**.
3. A mensagem “Introduzir palavra-passe” é apresentada. Introduza a palavra-passe actual.
   - Se a palavra-passe estiver correcta, o menu OSD volta para a página Palavra-passe sendo apresentado “**Desligar**” na linha de **Bloqueio de ligação**.
   - Se a palavra-passe estiver incorrecta, é apresentada uma mensagem de palavra-passe incorrecta durante 5 segundos, seguida da mensagem “INTROD. PALAVRA-PASSE ACTUAL”. Pode tentar de novo ou pressionar **Exit (Sair)** para cancelar.

NOTA: Guarde a palavra-passe antiga, porque vai ser necessária para reactivar a função de palavra-passe.

Esqueceu a palavra-passe?

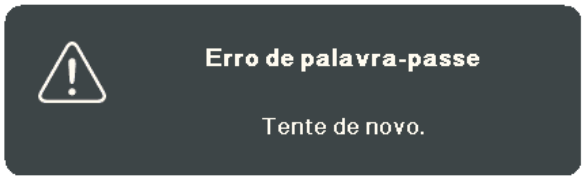

Se a função de palavra-passe estiver activada, ser-lhe-á solicitado para introduzir a palavra-passe de seis dígitos sempre que ligar o projector. Se introduzir a palavra-passe incorrecta, será apresentada uma mensagem de erro de palavra-passe no lado direito durante 5 segundos, seguida da mensagem "INTRODUZIR PALAVRA-PASSE".

Pode tentar de novo, se não se lembrar, pode utilizar o “Procedimento de recuperação da palavra-passe”.

NOTA: Se introduzir uma palavra-passe incorrectamente 5 vezes de seguida, o projector desliga-se automaticamente após um curto período.

Procedimento de recuperação da palavra-passe

1. Quando for apresentada a mensagem “INTROD. PALAVRA-PASSE ACTUAL”, pressione e mantenha pressionado **Auto Sync (Sincronização automática)** durante 3 segundos. O projector mostra um número codificado no ecrã.
2. Anote o número e desligue o projector.
3. Peça ajuda ao centro de assistência local para descodificar o número. Pode ser necessário fornecer o comprovativo de compra para verificar se é o utilizador autorizado do projector.

Bloquear as teclas de controlo

Se bloquear as teclas de controlo no projector, pode impedir que as definições sejam alteradas acidentalmente (por crianças, por exemplo).

NOTA: Quando a opção **Bloqueio das teclas do painel** está ligada, as teclas de controlo no projector não funcionam, excepto **Power (Potência)**.

1. Pressione **Menu** para abrir o menu OSD e vá para: **SISTEMA > Bloqueio das teclas do painel**.
2. Pressione ▲/▼ para seleccionar **Ligar**.
3. Seleccione **Sim** e pressione **Enter (Introduzir)** para confirmar.
4. Para desactivar o bloqueio das teclas do painel, pressione e mantenha pressionado ▶ no projector durante 3 segundos.

NOTA: Pode também utilizar o telecomando para aceder ao menu **SISTEMA** > **Bloqueio das teclas do painel** e seleccionar **Desligar**.

> Estabelecer ligações

Esta secção ajuda-o a ligar o projector a outro equipamento.

Ligação à corrente

1. Ligue o cabo de alimentação ao conector de entrada CA na parte de trás do projector.
2. Ligue o cabo de alimentação a uma tomada de parede.

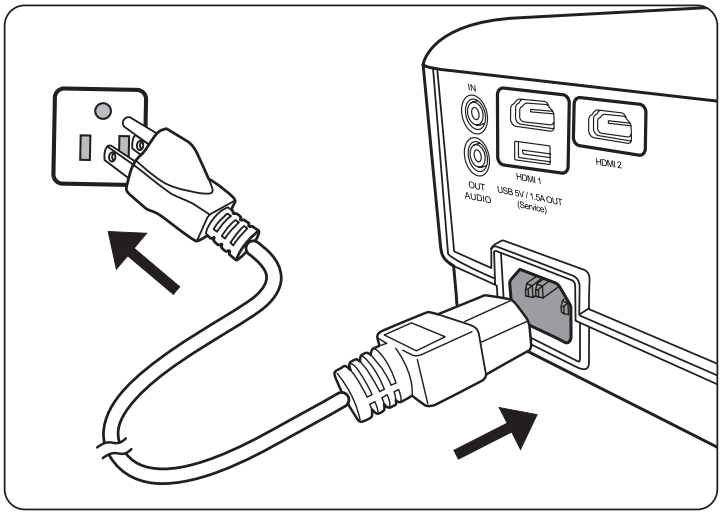

NOTA: Quando instalar o projector, monte um dispositivo de desactivação de fácil acesso na cablagem fixa ou ligue a ficha de alimentação a uma tomada de fácil acesso perto da unidade. Se ocorrer uma falha durante o funcionamento do projector, utilize o dispositivo de desactivação para desligar a fonte de alimentação ou retire a ficha da tomada.

Ligação a fontes de vídeo

Ligação HDMI

Ligue uma extremidade de um cabo HDMI na porta HDMI do seu dispositivo de vídeo. Em seguida, ligue a outra extremidade do cabo à porta **HDMI 1** ou **HDMI 2** do projector.

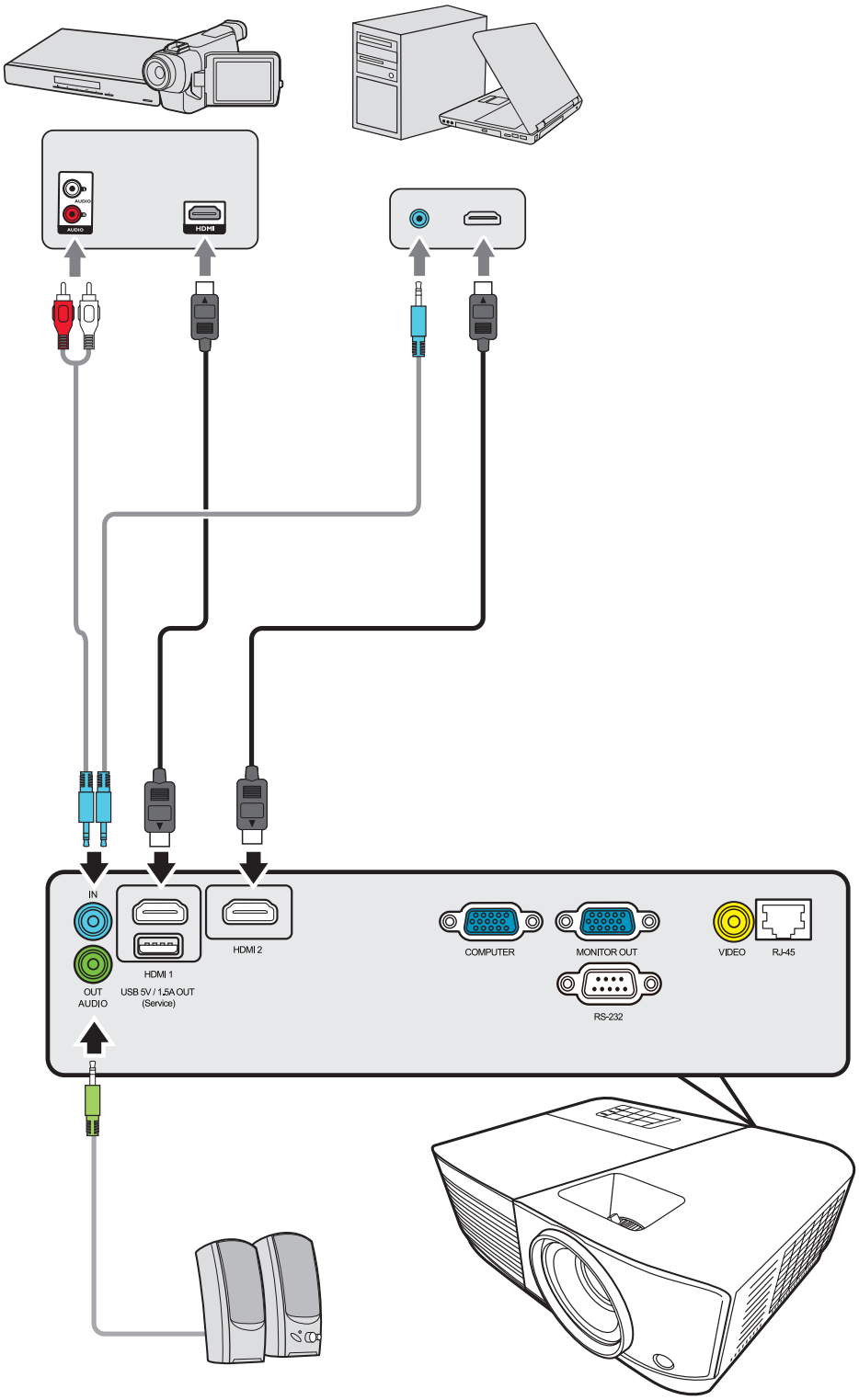

Ligação Composite video

Ligue uma extremidade de um cabo Video na porta Video do seu dispositivo de vídeo. Em seguida, ligue a outra extremidade do cabo na porta **VIDEO** do projector.

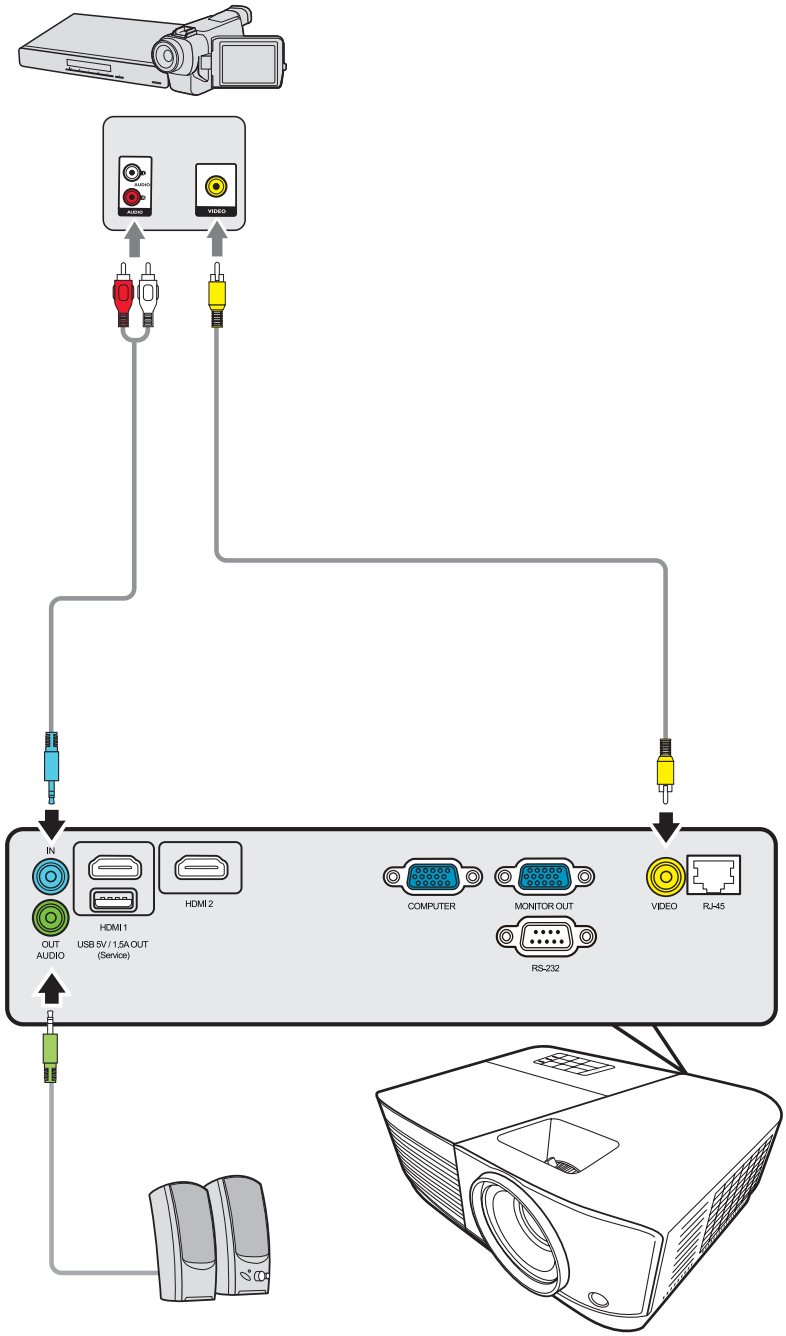

Ligação a fontes de computador

Ligação VGA

Ligue uma extremidade de um cabo VGA à porta do computador. Em seguida, ligue a outra extremidade do cabo na porta **ENTRADA DO COMPUTADOR** do projector.

NOTA: Alguns notebooks não ligam os visores externos automaticamente quando são ligados a um projector. Pode ter de ajustar as definições de projecção do notebook.

Ligação da saída VGA

Depois de estabelecer a ligação VGA, ligue uma extremidade de um cabo VGA na porta VGA do monitor. Em seguida, ligue a outra extremidade do cabo na porta **SAÍDA DO MONITOR** do projector.

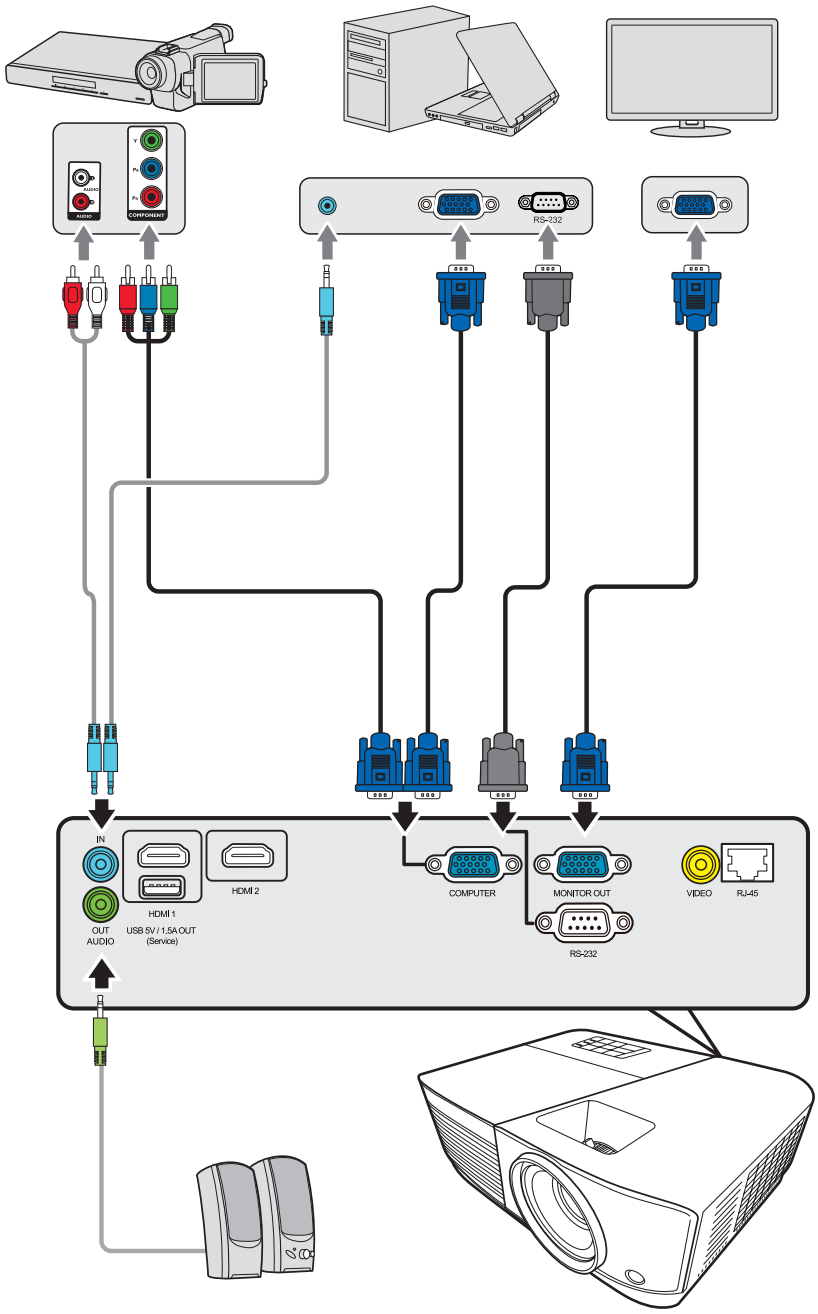

Ligação a áudio

O projector está equipado com altifalantes. Contudo, pode ligar também altifalantes externos à porta **SAÍDA DE ÁUDIO** do projector.

NOTA: A saída de áudio é controlada pelas definições **Volume** e **Sem som** do projector.

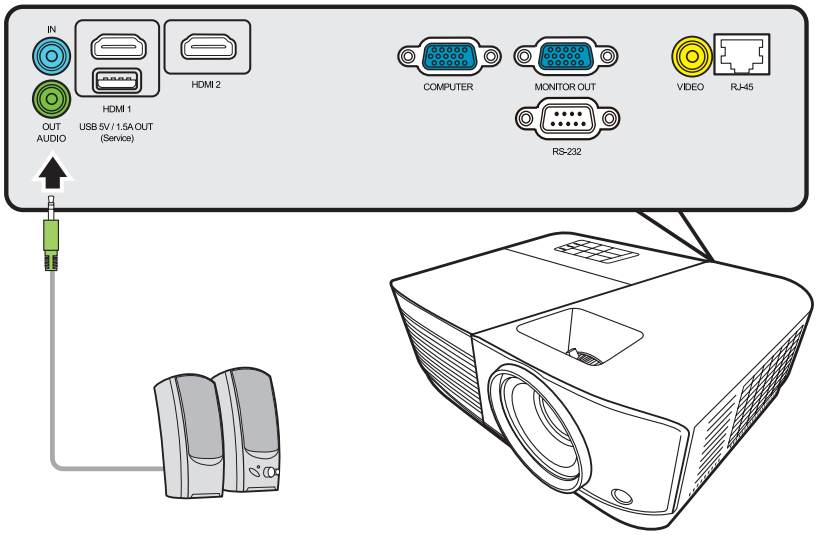

> Funcionamento

Ligar/desligar o projector

Ligar o projector

1. Pressione o botão **Power (Potência)** para ligar o projector.

2. A lâmpada acende-se e **“Ligar/desligar som”** é apresentado.

3. A luz indicadora de potência permanece a verde quando o projector é ligado.

NOTA:

- Se o projector ainda estiver quente da utilização anterior, a ventoinha de arrefecimento é ligada durante 90 segundos antes da lâmpada ser ligada.
- Para manter a duração da lâmpada, quando ligar o projector, aguarde pelo menos cinco (5) minutos antes de desligá-lo.

4. Ligue todo o equipamento ligado, por exemplo, um notebook. O projector é iniciado e procura uma fonte de entrada.

NOTA: Se o projector detectar uma fonte de entrada, a barra de selecção de fonte é apresentada. Se não for detectada uma fonte de entrada, a mensagem “Sem sinal” é apresentada.

Activação pela primeira vez

Quando o projector for activado pela primeira vez, seleccione o idioma do OSD de acordo com as instruções indicadas no ecrã.

Desligar o projector

1. Pressione o botão **Power (Potência)** ou o botão **Off (Desligar)** e é apresentada uma mensagem de confirmação a solicitar-lhe para pressionar o botão **Power (Potência)** ou **Off (Desligar)** uma segunda vez. Além disso, pode pressionar qualquer outro botão para cancelar.

   NOTA: Se não efectuar qualquer acção após alguns segundos depois de pressionar um botão pela primeira vez, a mensagem desaparece.

2. Quando o processo de arrefecimento terminar, é apresentada a mensagem **"Ligar/desligar som"**.

3. Desligue o cabo de alimentação da tomada de parede se não utilizar o projector durante um período prolongado.

   NOTA:

   - Para proteger a lâmpada, o projector não responde aos comandos durante o processo de arrefecimento.
   - Só deve desligar o cabo de alimentação depois do projector ser encerrado por completo.

Seleccionar uma fonte de entrada

O projector pode ser ligado a vários dispositivos em simultâneo. No entanto, só consegue apresentar um ecrã inteiro de cada vez.

Se quiser que o projector procure automaticamente a fonte de entrada, certifique-se de que a função **Busca Automática Rápida** no menu **SISTEMA** está **Ligar**.

A **Fonte Entr.** pode ser também seleccionada pressionando um dos botões de selecção de origem no telecomando ou percorrendo os sinais de entrada disponíveis.

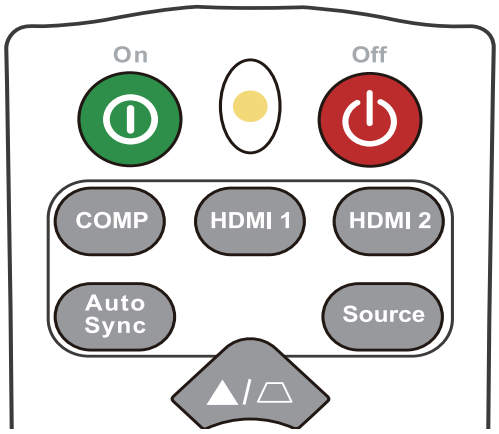

Para seleccionar manualmente a fonte de entrada, proceda do seguinte modo:

1. Pressione **Source (Fonte)**. É apresentado o menu de selecção de origem.
2. Pressione ▲/▼ até o sinal pretendido ser seleccionado e pressione **Enter (Introduzir)**.
3. Depois de ser detectado, as informações da fonte seleccionada são apresentadas no ecrã durante alguns segundos.

NOTA: Se houver vários dispositivos ligados ao projector, repita os passos 1 e 2 para procurar outra fonte.

Ajustar a imagem projectada

Ajustar a altura do projector e o ângulo de projecção

O projector está equipado com um (1) pé de ajuste. Ajustar o pé permite alterar a altura do projector e o ângulo de projecção na vertical. Ajuste com cuidado o pé para regular a posição da imagem projectada.

Ajuste automático da imagem

Por vezes, pode ser necessário melhorar a qualidade da imagem. Para tal, pressione **Sincronização automática** no telecomando. Após cinco (5) segundos, a função Ajuste automático inteligente integrada ajusta de novo os valores de Frequência e Relógio para fornecer a melhor qualidade de imagem.

Quando terminar, as informações de fonte actuais são apresentadas no canto superior esquerdo durante três (3) segundos.

NOTA: Esta função está apenas disponível se a fonte de entrada PC D-Sub (ENTRADA RGB analógica/COMPUTADOR) estiver seleccionada.

Melhorar o tamanho e a nitidez da imagem

Para ajustar a imagem projectada para o tamanho necessário, rode o anel de zoom.

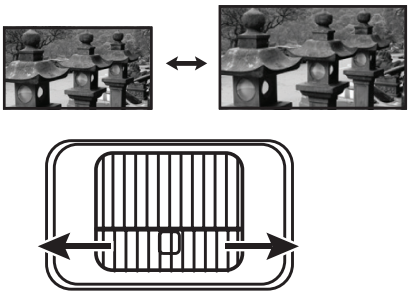

Para melhorar a nitidez da imagem, rode o anel de focagem.

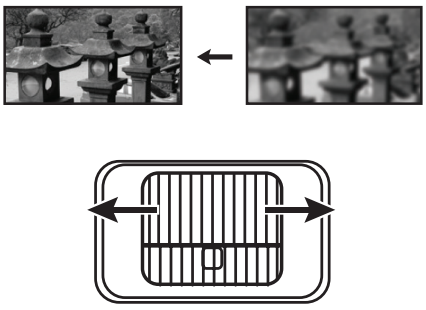

Corrigir a distorção

A distorção é uma situação em que a imagem projectada fica trapezóide devido a uma projecção em ângulo.

Para corrigir isto, além de ajustar a altura do projector, pode também:

1. Utilizar as teclas de distorção no projector ou no telecomando para apresentar a página de distorção.
2. Depois da página de distorção ser apresentada, pressione para corrigir a distorção na parte superior da imagem. Pressione para corrigir a distorção na parte inferior da imagem. Pressione para corrigir a distorção no lado direito da imagem. Pressione para corrigir a distorção no lado esquerdo da imagem.

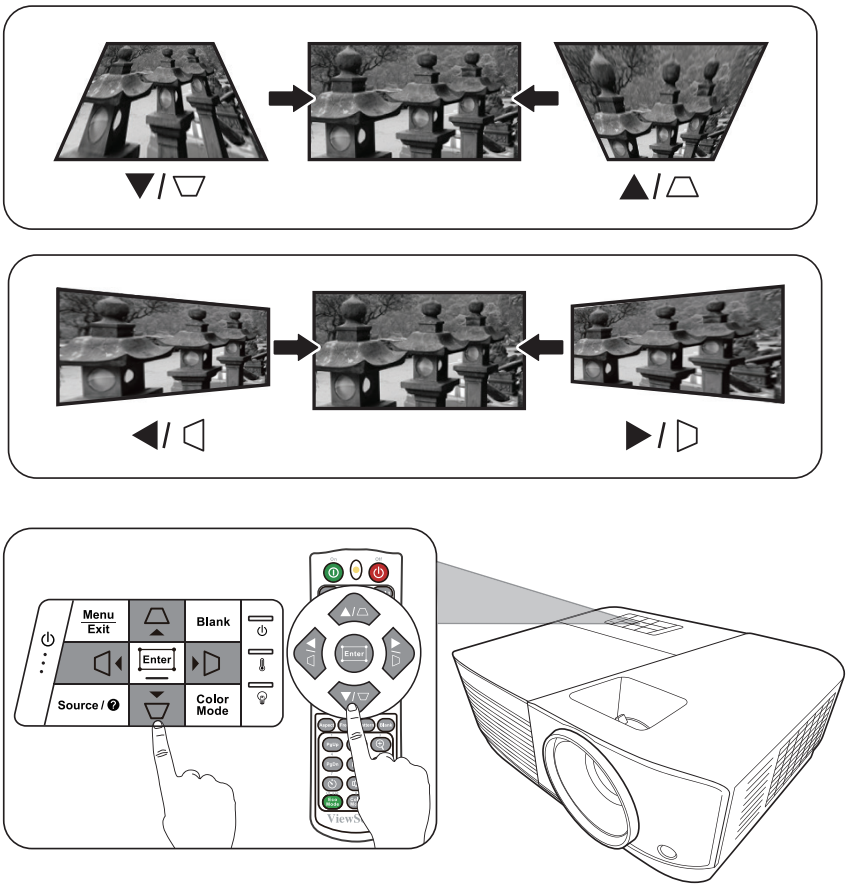

Ajustar os 4 cantos

Pode ajustar manualmente a forma e o tamanho de uma imagem rectangular desigual em todos os lados.

1. Para apresentar a página Ajus. Canto, pode efectuar uma das seguintes acções:
   - Pressione **Enter (Introduzir)**.
   - Abra o menu OSD e vá para o menu **VISOR** > **Ajus. canto** e pressione **Enter (Introduzir)**.
2. Utilize ▲/▼/◀/▶ para seleccionar o canto que pretende ajustar e pressione **Enter (Introduzir)**.
3. Utilize ◀/▶ para seleccionar um método de ajuste **Enter (Introduzir)**.
4. Como indicado no ecrã (▲/▼ para obter um ajuste do ângulo de 45 graus e ▲/▼/ ◀/▶ para obter um ângulo do ângulo de 90 graus), pressione ▲/▼/◀/▶ para ajustar a forma e o tamanho. Pode pressionar **Menu** ou **Sair** para voltar para um passo anterior. Pressione longamente durante 2 segundos em **Enter (Introduzir)** para repor as definições no canto que pode escolher.

   NOTA:
   - Ajustar a distorção irá repor as definições **Ajus. canto**.
   - Depois das definições **Ajus. canto** terem sido modificadas, alguns formatos de imagem ou temporizações não estão disponíveis. Se isto acontecer, reponha as definições nos 4 cantos.

Ocultar a imagem

Para atrair por completo a atenção do público para o apresentador, pode pressionar **Blank (Desligar)** no projector ou no telecomando para ocultar a imagem no ecrã. Pressione qualquer tecla no projector ou o telecomando para restaurar a imagem.

ATENÇÃO: Não obstrua a lente de projecção porque a lente pode ficar quente e deformada ou mesmo causar um incêndio.

Controlar o projector através de um ambiente LAN

O projector é compatível com o software Crestron®. Com as definições correctas para o menu Definições de controlo LAN, pode gerir o projector a partir de um computador utilizando um Web browser quando o computador e o projector estiverem ligados correctamente à mesma rede local.

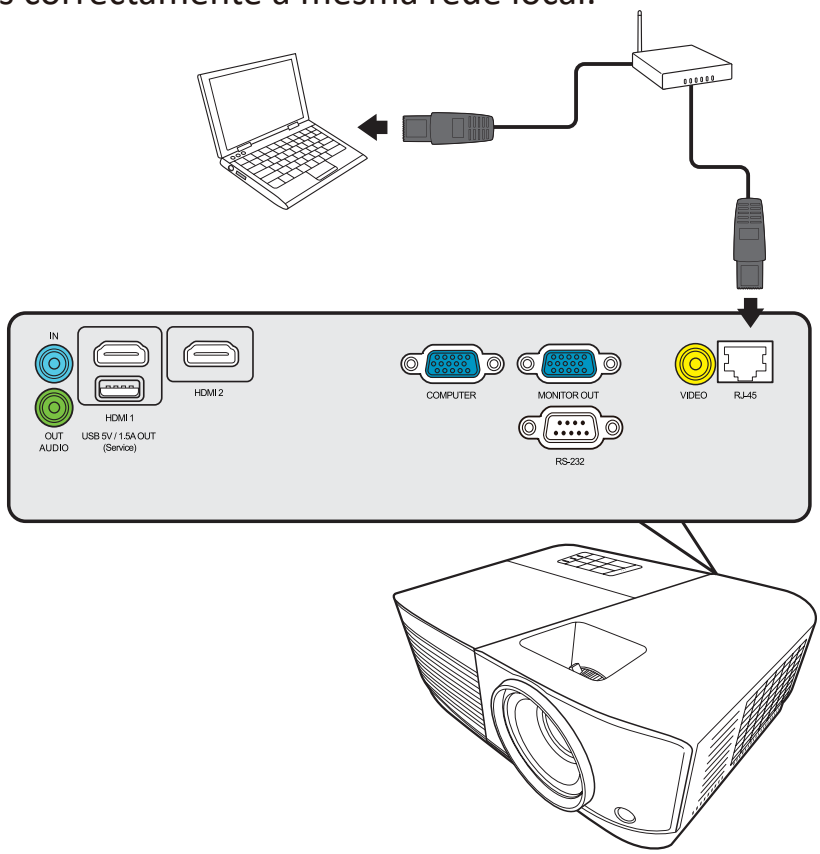

Configurar as definições de controlo LAN

- Se estiver num ambiente DHCP:

1. Utilize um cabo RJ45 e ligue uma extremidade à tomada de entrada LAN RJ45 do projector e a outra extremidade à porta RJ45.
2. Abra o menu OSD e vá para o menu **AVANÇADO** > **Definições de controlo LAN**. Pressione **Enter (Introduzir)** para visualizar a página **Definições de controlo LAN**. Também pode premir **Network (Rede)** para abrir o menu **Definições de controlo LAN** directamente.
3. Realce **Definições LAN** e prima ◀ / ▶ para seleccionar **DHCP LIGADO**.
4. Prima ▼ para realçar **Aplicar** e prima **Enter (Introduzir)**.
5. Aguarde cerca de 15 a 20 segundos e, em seguida, aceda novamente à página **Definições LAN**. As definições **Endereço IP do projector**, **Máscara de sub-rede**, **Gateway predefinido**, **Servidor DNS** são apresentadas. Tenha em atenção o endereço IP apresentado na linha **Endereço IP do projector**.

NOTA:

- Se, mesmo assim, o **Endereço IP do projector** não for apresentado, contacte o administrador de rede.
- Se os cabos RJ45 não forem ligados correctamente, as definições **Endereço IP do projector**, **Máscara de sub-rede**, **Gateway predefinido** e **Servidor DNS** são apresentadas como 0.0.0.0. Certifique-se de que os cabos estão ligados correctamente e efectue novamente os procedimentos indicados acima.
- Se for necessário estabelecer ligação ao projector no modo de espera, defina **Controlo LAN em espera** como **Ligar** no menu **AVANÇADO** > **Definições de controlo LAN**.

- Se não estiver num ambiente DHCP:

1. Repita os passos 1 e 2 indicados acima.
2. Realce **Definições LAN** e prima ◀/▶ para seleccionar **IP estático**.
3. Contacte o seu administrador de ITS para obter informações sobre as definições **Endereço IP do projector**, **Máscara de sub-rede**, **Gateway predefinido**, **Servidor DNS**.
4. Pressione ▲/▼ para seleccionar o item que pretende modificar e pressione **Enter (Introduzir)**.
5. Prima ◀/▶ para mover o cursor e prima ▲/▼ para introduzir o valor.
6. Para guardar as definições, prima **Enter (Introduzir)**. Se não quiser guardar as definições, prima **Sair**.
7. Prima ▼ para realçar **Aplicar** e prima **Enter (Introduzir)**.

NOTA:

- Se os cabos RJ45 não forem ligados correctamente, as definições **Endereço IP do projector**, **Máscara de sub-rede**, **Gateway predefinido**, **Servidor DNS** apresentam 0.0.0.0. Certifique-se de que os cabos estão ligados correctamente e efectue novamente os procedimentos indicados acima.
- Se quiser estabelecer ligação ao projector no modo de espera, certifique-se de que seleccionou **IP estático** e obteve as informações de **Endereço IP do projector**, **Máscara de sub-rede**, **Gateway predefinido** e **Servidor DNS** quando o projector estiver ligado.

Controlar o projector através de um Web browser

Quando tiver o endereço IP correcto do projector e este estiver ligado ou no modo de espera, pode utilizar qualquer computador que esteja na mesma rede local para controlar o projector.

NOTA:

- Se utiliza o Microsoft Internet Explorer, certifique-se de que a versão instalada é 7.0 ou mais recente.
- As capturas de ecrã indicadas neste manual servem apenas de referência e podem diferir do modelo que adquiriu.
- Preste especial atenção à limitação de comprimento de entrada (incluindo espaços e símbolos de pontuação) na lista indicada abaixo:

Item de categoria		Comprimento de entrada	Número máximo de caracteres
Definições de rede	Rede	DHCP/Manual	(N/A)
		Endereço IP	XXX.XXX.XXX.XXX
		Máscara de sub-rede	XXX.XXX.XXX.XXX
		Gateway	XXX.XXX.XXX.XXX
		Servidor DNS	XXX.XXX.XXX.XXX
		AMX device discover	(N/A)
	Palavra-passe	Administrador	(N/A)
		Nova palavra-passe	8
		Confirmar palavra-passe	8
	SNMP	SysLocation	22
		SysName	22
		SysContact	22
Alerta por e-mail	Definição de e-mail	Para	40
		Cc	40
		Assunto	40
		De	40
	Definição SMTP	Servidor	30
		Nome de utilizador	21
		Palavra-passe	14
	Condição de alerta	Erro da ventoinha	(N/A)
		Erro da lâmpada	(N/A)
		Excesso de temperatura	(N/A)
		Enviar	(N/A)
		Enviar e-mail de teste	(N/A)

NOTA: / > < $ % + \ ‘ “ ” ’ são proibidos.

1. Introduza o endereço do projector na barra de endereços do browser e pressione **Enter**.

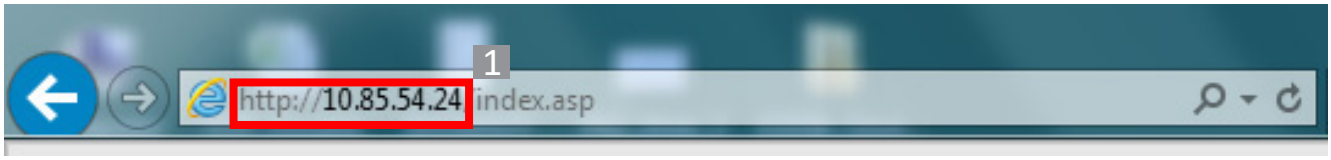

É apresentada a página principal do Controlo de rede.

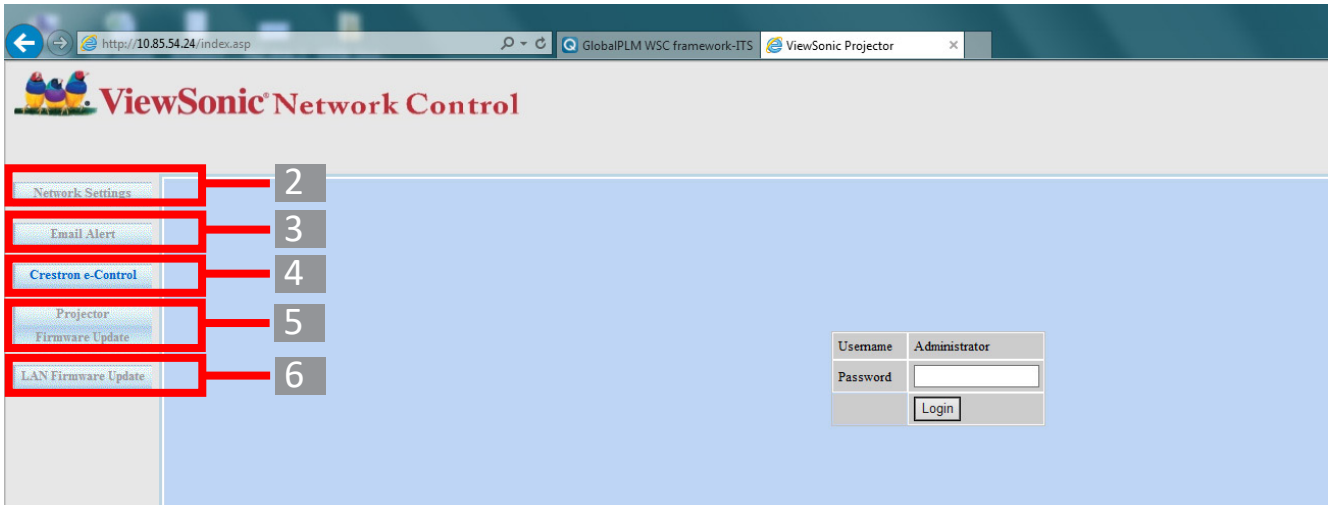

NOTA: O acesso a Definições de rede, Página de alerta por e-mail ou à página Projector/Actualizar firmware de LAN requer a introdução da palavra-passe do administrador. A palavra-passe predefinida é “0000”.

2. Esta página permite-lhe efectuar ajustes nas definições de AMX e SNMP. Na linha **Detecção de dispositivos AMX**, se a opção **Ligar** estiver seleccionada, o projector pode ser detectado pelos controladores do AMX ligado à mesma rede. Para obter informações sobre a **AMX Device Discovery**, visite o Website da AMX em **http://www.amx.com/**.

3. Se o projector estiver ligado a uma rede compatível com o SMTP (Simple Mail Transfer Protocol), pode configurá-lo para informá-lo sobre eventos importantes por e-mail.

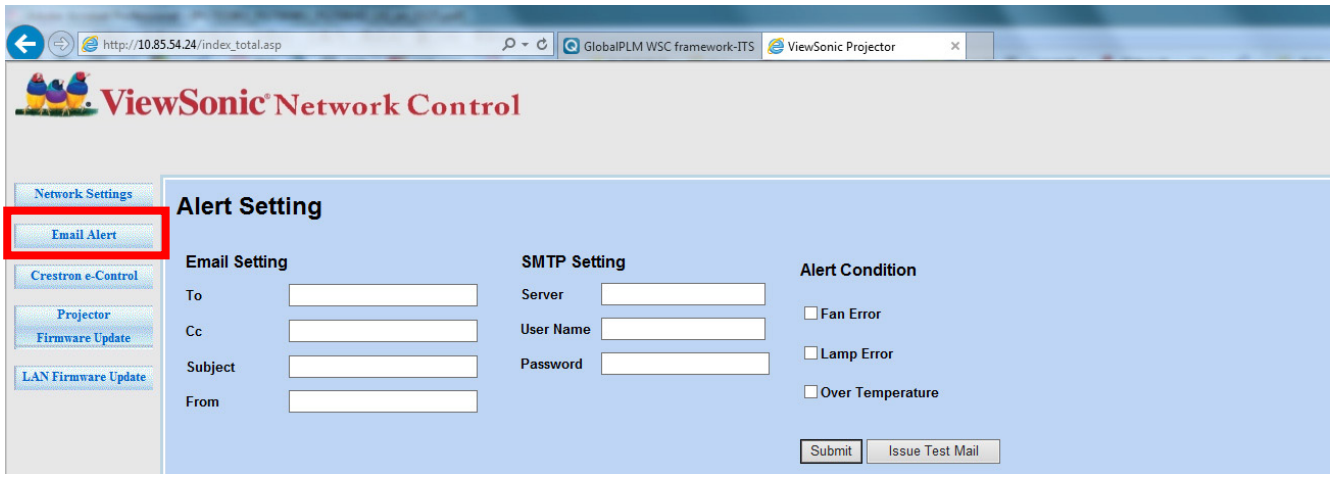

4. A página **Crestron (e-Control)®** apresenta a interface de utilizador e-Control da Crestron.

5. Atualizar o firmware do projector

   i. Visite o Website da ViewSonic para transferir o firmware de actualização do software do projector por LAN: **https://www.viewsonic.com**.

   ii. Carregue o ficheiro Firmware do projector no Website Controlo de rede.

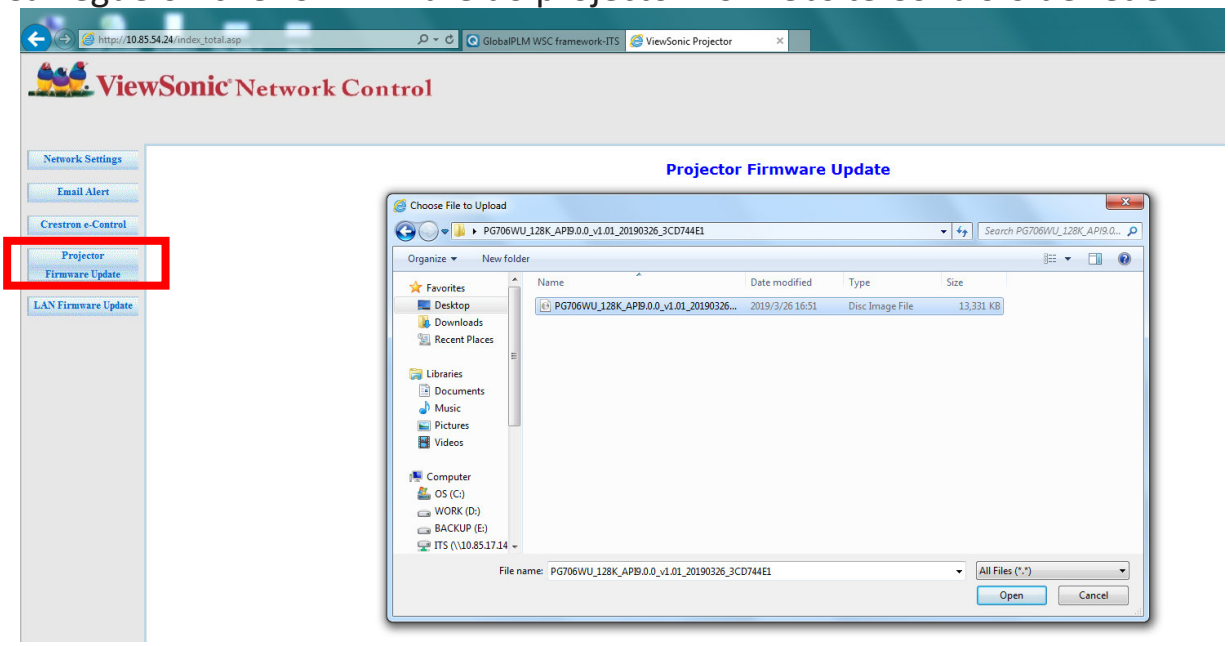

   iii. Leia a mensagem de aviso e prima o botão “OK” para confirmar a actualização.

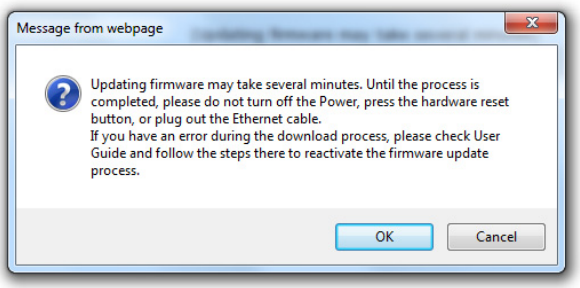

NOTA: Se o processo de transferência falhar, consulte “Firmware de actualização do software do projector por USB” abaixo.

A. Visite o Website da ViewSonic para transferir o firmware de actualização do software do projector: **https://www.viewsonic.com**.

B. Ligue o cabo USB A ao projector e ao computador.

C. Prima de maneira contínua a tecla **Alimentação** e a tecla **Menu** depois de ligar o equipamento a uma tomada eléctrica.

D. O LED começa a piscar e a transferência é reiniciada.

v. O programa de software é iniciado automaticamente. Aguarde alguns minutos até o processo ser concluído.

vi. Clique em “Sair” quando a actualização for concluída.

ATENÇÃO: Não desligue o projector ou o computador durante a actualização.

6. Atualizar o firmware de LAN

i. Visite o Website da ViewSonic para transferir o firmware de LAN: **https://www.viewsonic.com**.

ii. Carregue o ficheiro Firmware de LAN no Website Controlo de rede.

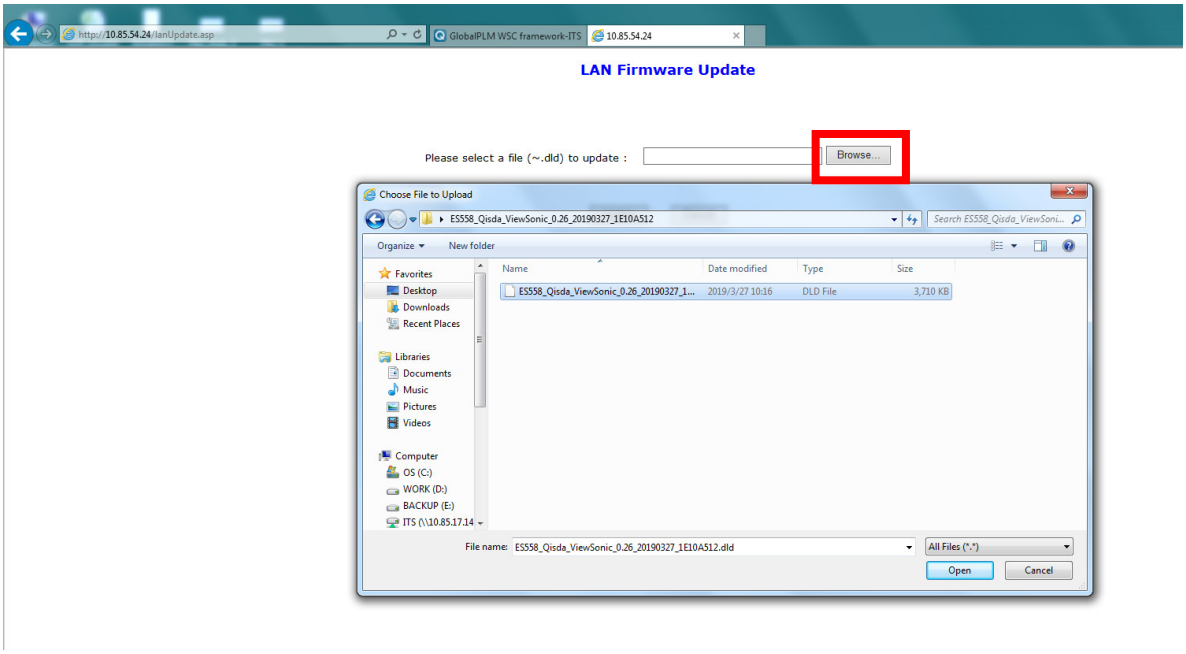

iii. Quando a actualização do firmware de LAN, vá para a página **Crestron e-Control®** e clique no botão “Informações” para verificar a versão do firmware de LAN.

Acerca de Crestron e-Control®

1. A página Crestron e-Control® fornece diversas chaves virtuais para controlar o projector ou ajustar as imagens projectadas.

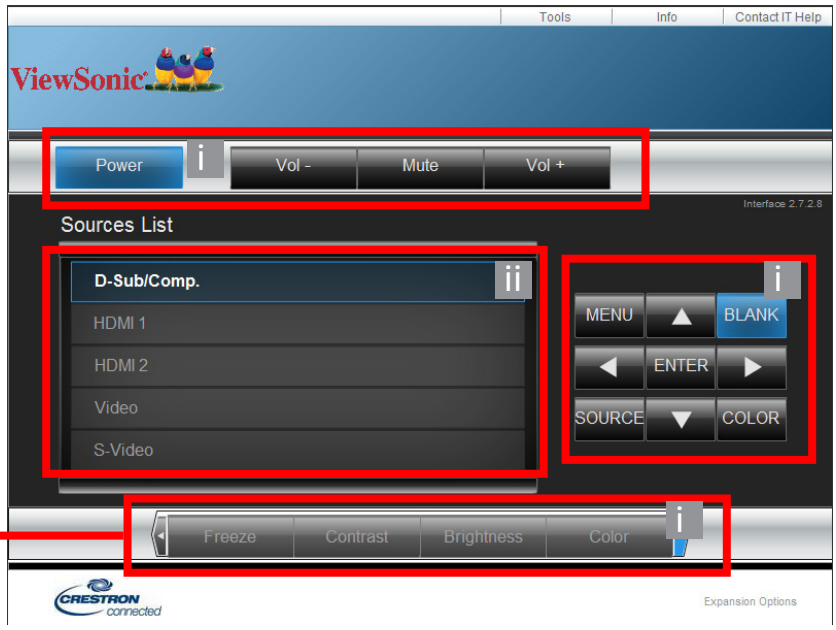

Pode premir ◀/▶ para ter acesso a mais botões.

i. O funcionamento destes botões é igual aos dos menus OSD ou telecomando.

ii. Para alterar entre sinais de entrada, clique no sinal pretendido.

NOTA:

- A lista de fonte varia de acordo com as ligações disponíveis no projector.
- Quando utiliza o painel de controlo ou o telecomando do projector para alterar as definições do menu OSD, o Web browser pode demorar algum tempo a sincronizar estas alterações com o projector.

2. A página **Ferramentas** permite-lhe gerir o projector, configurar as definições de controlo da LAN e proteger o acesso às operações de rede remota neste projector.

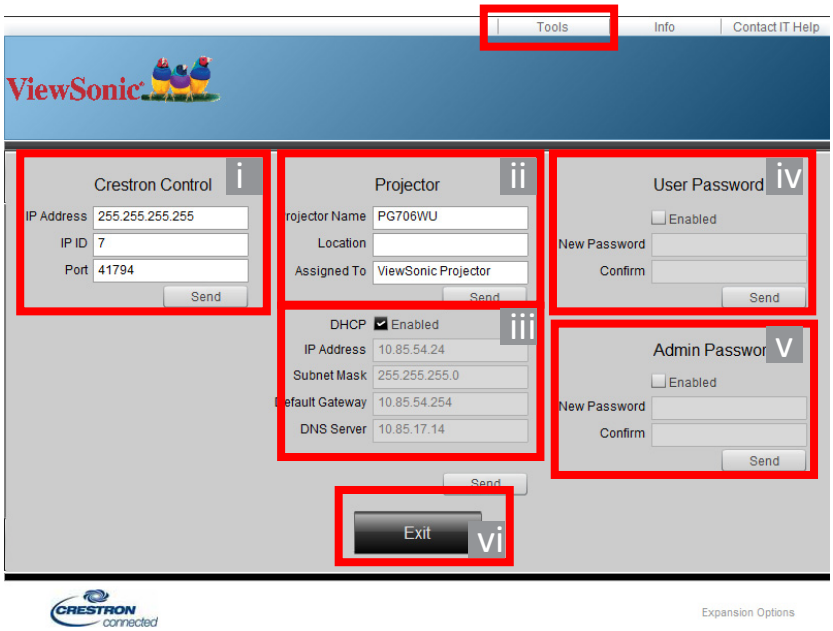

i. Esta secção é apenas utilizada com o Crestron Control System. Entre em contacto com a Creston ou consulte o respectivo manual do utilizador para obter informações sobre configuração.

ii. Pode atribuir um nome ao projector, estar informado sobre a respectiva localização, assim como da pessoa responsável pelo equipamento.

iii. Pode ajustar as **Definições de controlo LAN**.

iv. Depois de definidas, o acesso à operação da rede remota neste projector fica protegido por palavra-passe.

v. Depois de definidas, o acesso à página de ferramentas fica protegido por palavra-passe.

NOTA:

- Para evitar erros, introduza apenas dígitos e palavras em inglês na página **Ferramentas**.
- Depois de efectuar os ajustes, prima o botão “Enviar” e os dados do projector são guardados.

vi. Prima “Sair” para voltar para a página Operação da rede remota.

Preste especial atenção à limitação de comprimento de entrada (incluindo espaços e símbolos de pontuação) na lista indicada abaixo:

Item de categoria	Comprimento de entrada	Número máximo de caracteres
Crestron Control	Endereço IP	16
	ID de IP	4
	Porta	5
Projector	Nome do projector	22
	Localização	22
	Atribuído a	22
Configuração de rede	DHCP (Activo)	(N/A)
	Endereço IP	15
	Máscara de sub-rede	15
	Gateway predefinido	15
	Servidor DNS	15
Palavra-passe do utilizador	Activo	(N/A)
	Nova palavra-passe	15
	Confirmar	15
Palavra-passe do administrador	Activo	(N/A)
	Nova palavra-passe	15
	Confirmar	15

3. A página **Informações** mostra as informações e o estado do projector.

Prima “Sair” para voltar para a página Operação de rede remota.

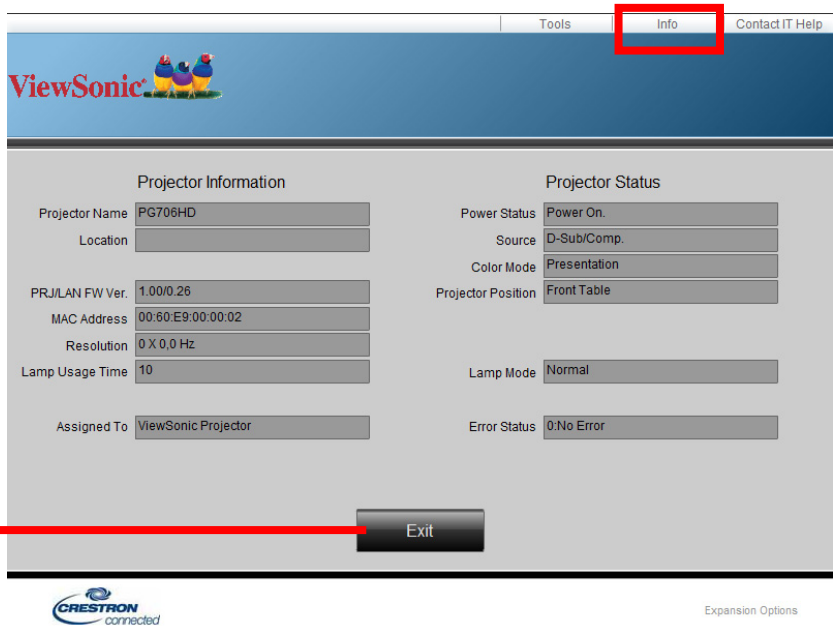

4. Depois de seleccionar “**Contactar a ajuda de TI**”, a janela SUPORTE TÉCNICO é apresentado no canto superior direito do ecrã. Pode enviar mensagens aos administradores/utilizadores do software RoomView™ que estabelecerem ligação à rede local.

Para obter mais informações, visite **http://www.crestron.com** e **www.crestron.com/getroomview**.

Crestron RoomView

Na página “Editar sala”, introduza o endereço IP (ou o nome anfitrião), como indicado no menu OSD (Menu no ecrã) do projector, “02” para IPID, “41794” para a porta de controlo Crestron reservada.

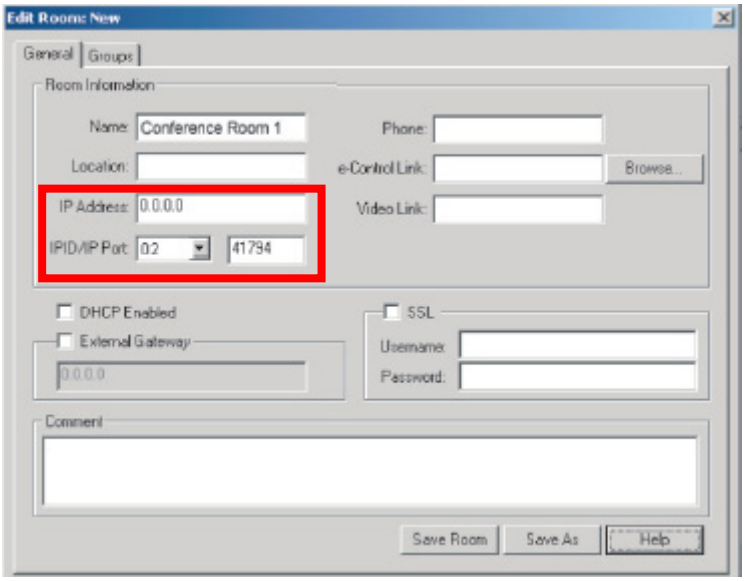

Vá para o Website abaixo para obter o manual do utilizador RoomView™ e mais informações:

http://www.crestron.com/products/roomview_connected_embedded_projectors_devices/resources.asp

Compatível com os formatos PJLink™, SNMP, AMX e Xpanel

Este projector é compatível com PJLink™, SNMP V.1, AMX ou Xpanel V1.10. Para obter mais informações, consulte o manual do utilizador ou o Website para saber como controlar e gerir os projectores.

> Funções dos menus

Esta secção apresenta o menu OSD (On-Screen Display, Visualização no ecrã) e as respectivas opções.

Funcionamento geral do menu OSD (On-Screen Display, Visualização no ecrã)

NOTA: As capturas de ecrã de OSD indicadas neste manual servem apenas de referência e podem ser diferentes do modelo que adquiriu. Algumas das seguintes definições de OSD podem não estar disponíveis. Consulte o OSD do seu projector.

O projector está equipado com Menu OSD (On-Screen Display, Visualização no ecrã) que permite efectuar vários ajustes. Para aceder a esta opção pressione **Menu** no projector ou no telecomando.

1. Pressione ◀/▶ para seleccionar o menu principal. Em seguida, pressione **Enter (Introduzir)** ou utilize ▲/▼ para aceder à lista de sub-menus.
2. Pressione ▲/▼ para seleccionar a opção de menu. Em seguida, pressione **Enter (Introduzir)** para apresentar o respectivo sub-menu ou pressione ◀/▶ para ajustar/seleccionar a definição.

   NOTA: Algumas opções de sub-menu podem ter outro sub-menu. Para aceder ao respectivo sub-menu, pressione **Enter (Introduzir)**. Utilize ▲/▼ ou ◀/▶ para ajustar/seleccionar a definição.

Árvore de menus do menu OSD (On-Screen Display, Visualização no ecrã)

Menu principal	Sub-menu	Opção de menu	
VISOR	Formato de imagem	Automático	
		4:3	
		16:9	
		16:10	
		Nativo	
	Distorção	Vertical	-40 ~ 40
		Horizontal	-40 ~ 40
	Ajus. canto	Canto superior direito	45°/90°
		Canto superior esquerdo	45°/90°
		Inferior direito	45°/90°
		Inferior esquerdo	45°/90°
	Posição	X: -5 ~ 5, Y: - 5 ~ 5	
	Fase	0 ~ 31	
	Tamanho H.	-15 ~ 15	
	Zoom	0,8X ~ 2,0X	
	OverScan	Desligar/1/2/3/4/5	
	Entrada rápida 3X	Inactivo	
		Activo	

Menu principal	Sub-menu	Opção de menu	
IMAGEM	Modo de Cor	Brilho Máximo	
		Apresentação	
		Padrão	
		Fotografia	
		Filme	
		Utilizador 1	
		Utilizador 2	
	Luminosidade	0 ~ 100	
	Contraste	-50 ~ 50	
	Temp. de cor	8000K/6500K/5500K	
		Ganho de vermelhos	0 ~ 100
		Ganho de verdes	0 ~ 100
		Ganho de azuis	0 ~ 100
		Desvio de vermelhos	-50 ~ +50
		Desvio de verdes	-50 ~ +50
		Desvio de azuis	-50 ~ +50
	Avançado	Cor	-50 ~ 50
		Tonalidade	-50 ~ 50
		Nitidez	0 ~ 31
		Gama	1,8/2,0/2,2/2,35/ 2,5/Cubic/sRGB
		Brilliant Color	Desligar/1/2/3/4/ 5/6/7/8/9/10
		Noise Reduction	0 ~ 31
		Gestão de cores	Cor Primária
			Cor
			Saturação
			Ganho
	Definiçãoes repor cor	Repor	
		Cancel.	

Menu principal	Sub-menu	Opção de menu	
GESTÃO DE ENERGIA	Ligar Auto	Sinal	Desactivar/VGA/HDMI/ Tudo
		CEC	Desactivar/Activar
		Ligar Directo	Desactivar/Activar
	Energia intelig.	Desactivação autom.	Desactivar/10 min/ 20 min/30 min
		Minutos inact	Desactivar/30 min/1 h/ 2 h/3 h/4 h/ 8 h/12 h
		Poup. energia	Desactivar/Activar
	Definições em espera	Passag. VGA Loop	Desligar/Ligar
		Passagem Áudio	Desligar/Ligar
	Desligar rapidamente	Desactivar	
		Activar	
	Alim. USB A	Ligar	
		Desligar	
BÁSICO	Definições de Som	Sem som	Desligar/Ligar
		Volume Áudio	0 ~ 20
		Ligar/desligar som	Desligar/Ligar
	Temporizador de apresentação	Intervalo do temporizador	1 ~ 240 m
		Exibição do temporizador	Sempre/1 min/2 min/ 3 min/Nunca
		Posição do Temporizador	Canto superior esquerdo/ Inferior esquerdo/ Canto superior direito/ Inferior direito
		Método de contagem do temporizador	Retroceder/Avançar
		Alerta sonoro	Desligar/Ligar
		Iniciar contagem/Desligar	
	Padrão	Desligar	
		Cartão teste	
	Tempo sem imagem	Desactivar/5 min/10 min/15 min/20 min/25 min/ 30 min	

Menu principal	Sub-menu	Opção de menu	
BÁSICO	Mensagem	Desligar	
		Ligar	
	Ecrã Splash	Preto	
		Azul	
		ViewSonic	
AVANÇADO	Definições 3D	Sinc. 3D	Automático
			Desligar
			Fotograma Sequ.
			Fotogramas Compactados
			Topo-Fundo
			Lado a lado
		Inverter Sinc. 3D	Desactivar/Inverter
		Guardar Defin. 3D	Sim/Não
	Definições HDMI	Formato HDMI	Automático/RGB/YUV
		Intervalo HDMI	Automático/Avançado/ Normal
	Definições de controlo LAN	Definições LAN	DHCP LIGADO/IP estático
		Endereço IP do projector	
		Máscara de sub-rede	
		Gateway predefinido	
		Servidor DNS	
		Controlo LAN em espera	Desligar/Ligar
		Aplicar	

Menu principal	Sub-menu	Opção de menu	
AVANÇADO	Definições de fonte de luz	Modo de fonte de luz	Normal/Eco/ Dynamic Eco/ SuperEco+
		Repor horas da fonte de luz	Repor/Cancel.
		Informações das horas de fonte de luz	Tempo de utilização da fonte de luz
			Normal
			Eco
			Dynamic Eco
			SuperEco+
			Hora da fonte de luz equivalente
	Legendas	Activar legendas	Desligar/Ligar
		Versão Legendas	CC1/CC2/CC3/CC4
	Repor Definições	Repor	
		Cancel.	
SISTEMA	Idioma	Selecção OSD com vários idiomas	
	Posição do projector	Proj front	
		Retroprojecção	
		Retroproj. tecto	
		Proj tecto	
	Definições de Menu	Tempo Visualiz. Menu	5 seg/10 seg/15 seg/20 seg/25 seg/30 seg
		Posição do menu	Centro/ Canto superior esquerdo/ Canto superior direito/ Inferior esquerdo/ Inferior direito
	Modo Grande Altitude	Desligar	
		Ligar	
	Busca Automática Rápida	Desligar	
		Ligar	
	Defin. Segurança	Alterar senha	
		Bloqueio de ligação	Desligar/Ligar

Menu principal	Sub-menu	Opção de menu	
SISTEMA	Bloqueio das teclas do painel	Desligar	
		Ligar	
	Cód. Telecomando	1/2/3/4/5/6/7/8	
	Método Controlo	RS-232	
		USB	
	Taxa de baud	2400/4800/9600/14400/19200/38400/57600/ 115200	
INFORMAÇÕES	Fonte		
	Modo de Cor		
	Resolução		
	Sistema de cor		
	Endereço IP		
	Endereço MAC		
	Versão do Firmware		
	Entrada rápida 3X		
	N/S		

Menu VISOR

1. Pressione o botão **Menu** para visualizar o menu OSD (On-Screen Display, Visualização no ecrã).
2. Pressione ◀/▶ para seleccionar o menu **VISOR**. Em seguida, pressione **Enter (Introduzir)** ou utilize ▲/▼ para aceder ao menu **VISOR**.

3. Pressione ▲/▼ para seleccionar a opção de menu. Em seguida, pressione **Enter (Introduzir)** para apresentar o respectivo sub-menu ou pressione ◀/▶ para ajustar/seleccionar a definição.

   NOTA: Algumas opções de sub-menu podem ter outro sub-menu. Para aceder ao respectivo sub-menu, pressione **Enter (Introduzir)**. Utilize ▲/▼ ou ◀/▶ para ajustar/seleccionar a definição.

Opção de menu	Descrição
Formato de imagem	Automático Dimensiona uma imagem proporcionalmente para adequar-se à resolução original do projector em termos de largura horizontal. Isto é adequado para uma imagem que não esteja no formato 4:3 ou 16:9 e quiser tirar o máximo proveito do ecrã sem alterar o formato da imagem. 4:3 Dimensiona uma imagem para que seja apresentada no centro do ecrã com o formato de imagem 4:3. É mais adequado para imagens 4:3 como monitores de computadores, TV de definição padrão e filmes em DVD com o formato 4:3, porque são apresentadas sem alterar o formato. 16:9 Dimensiona uma imagem para que seja apresentada no centro do ecrã com o formato de imagem 16:9. É mais adequado para imagens que já tenham o formato 16:9, como TV de alta definição, uma vez que apresenta-as sem alterar o formato. 16:10 Dimensiona uma imagem para que seja apresentada no centro do ecrã com o formato de imagem 16:10. É mais adequado para imagens que já tenham o formato 16:10, uma vez que apresenta-as sem alterar o formato. Nativo Projecta uma imagem com a respectiva resolução original e redimensiona-a para se ajustar à área de visualização. Para os sinais de entrada com resolução inferior, a imagem projectada é apresentada no tamanho original.
Distorção	Ajusta a distorção quando a imagem projectada fica trapezóide devido a uma projecção em ângulo.
Ajus. canto	Ajuste a forma e o tamanho de uma imagem rectangular desigual em todos os lados.
Posição	Ajusta a posição da imagem projectada. **NOTA:** • Esta função está apenas disponível quando um sinal de entrada do PC é seleccionado. • A gama de ajuste pode variar consoante as diferentes temporizações.
Fase	Ajuste a fase de relógio para reduzir a distorção da imagem. **NOTA:** Esta função está apenas disponível quando um sinal de entrada do PC está seleccionado.

Opção de menu	Descrição
Tamanho H.	Ajusta a largura horizontal da imagem. **NOTA:** Esta função está apenas disponível quando um sinal de entrada do PC está seleccionado.
Zoom	Amplia a imagem projectada e permite-lhe percorrer a imagem.
OverScan	Ajusta a taxa de overscan entre 0% e 5%. **NOTA:** Esta função está apenas disponível quando um sinal de entrada Composite Video ou HDMI é seleccionado.
Entrada rápida 3X	Esta função é preferível à redução de taxa de fotogramas. É possível obter um tempo de resposta rápido de acordo com o tempo original. Quando é activado, as seguintes definições são repostas para os valores predefinidos de origem: Formato de imagem, Distorção, Ajus. canto, Posição, Zoom, OverScan. **NOTA:** Esta função está apenas disponível quando um sinal de entrada de temporização nativo é seleccionado.

Menu IMAGEM

1. Pressione o botão **Menu** para visualizar o menu OSD (On-Screen Display, Visualização no ecrã).
2. Pressione ◀/▶ para seleccionar o menu **IMAGEM**. Em seguida, pressione **Enter (Introduzir)** ou utilize ▲/▼ para aceder ao menu **IMAGEM**.

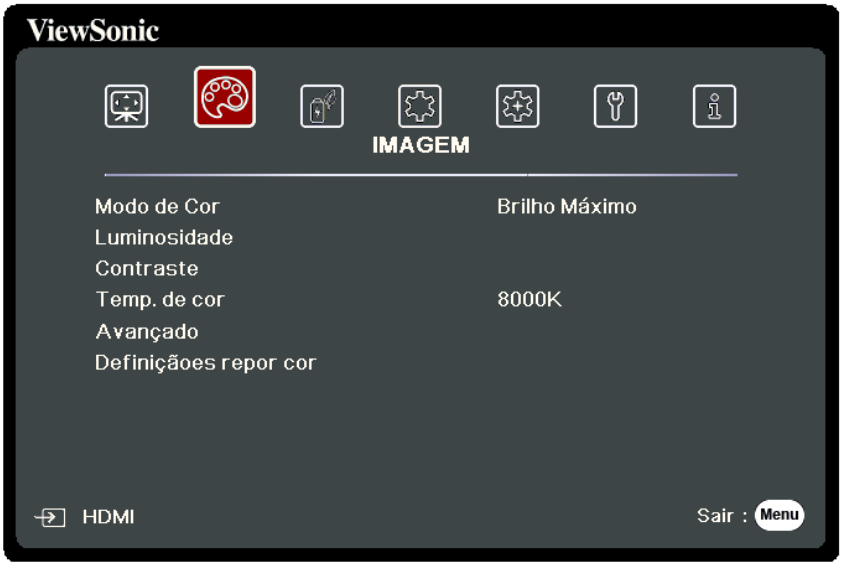

3. Pressione ▲/▼ para seleccionar a opção de menu. Em seguida, pressione **Enter (Introduzir)** para apresentar o respectivo sub-menu ou pressione ◀/▶ para ajustar/seleccionar a definição.

   NOTA: Algumas opções de sub-menu podem ter outro sub-menu. Para aceder ao respectivo sub-menu, pressione **Enter (Introduzir)**. Utilize ▲/▼ ou ◀/▶ para ajustar/seleccionar a definição.

Opção de menu	Descrição
Modo de Cor	<u>Brilho Máximo</u> Maximiza a luminosidade da imagem projectada. Este modo é adequado para ambientes onde é necessário uma luminosidade muito intensa, por exemplo, quando utiliza o projector em salas bem iluminadas. <u>Apresentação</u> Concebido para apresentações em ambiente diurno para corresponder às cores do PC e do notebook. <u>Padrão</u> Concebido para circunstâncias normais durante o dia. <u>Fotografia</u> Concebido para visualizar fotografias. <u>Filme</u> Adequado para a reprodução de filmes repletos de cores, clipes de vídeos de câmaras digitais ou VD através da entrada do PC para a melhor visualização num ambiente escuro (com iluminação reduzida). <u>Utilizador 1/Utilizador 2</u> Recupera as definições personalizadas. Depois de seleccionar Utilizador 1/Utilizador 2, alguns dos sub-menus no menu **IMAGEM** podem ser ajustados, de acordo com a sua fonte de entrada seleccionada.
Luminosidade	Quanto maior for o valor, maior é luminosidade da imagem. Ajuste esta opção para que as áreas pretas da imagem apareçam apenas a preto e os detalhes na área escura sejam mais visíveis.
Contraste	Utilize esta opção para definir o nível máximo de brancos depois de ter ajustado a definição **Luminosidade**.

Opção de menu	Descrição
Temp. de cor	8000K As imagens aparecem a branco azulado. 6500K As imagens mantêm um aspecto branco normal. 5500K As imagens aparecem a branco avermelhado. Para definir uma temperatura de cor personalizada, pode ajustar os seguintes itens: Ganho de vermelhos/Ganho de verdes/Ganho de azuis Ajusta os níveis de contraste de vermelho, verde e azul. Desvio de vermelhos/Desvio de verdes/Desvio de azuis Ajusta os níveis de luminosidade de vermelho, verde e azul.
Avançado	Cor Quanto menor for a definição, menor é a saturação das cores. Se a definição for demasiado elevada, as cores serão excessivas e irrealistas. Tonalidade Um valor mais elevado faz com que a cor da imagem fique mais verde, enquanto que um valor mais reduzido torna a imagem mais avermelhada. Nitidez Um valor mais elevado torna a imagem mais nítida, enquanto que um valor mais reduzido torna-a mais suave. Gama Gama refere-se ao nível de luminosidade dos níveis de escala de cinzentos do projector. Brilliant Color Esta funcionalidade utiliza um novo algoritmo de processamento das cores e melhoramentos a nível do sistema que proporcionam uma maior luminosidade, cores mais vibrantes na imagem projectada. Permite um aumento da luminosidade superior a 50% nas imagens de meio-tom, comuns nas cenas de vídeo e naturais, por isso o projector reproduz imagens com cores realistas e autênticas. Se prefere imagens com essa qualidade, seleccione um nível que se adeqúe às suas necessidades.

Opção de menu	Descrição
Avançado	Noise Reduction Esta função reduz o ruído da imagem eléctrica causada por diferentes leitores de multimédia. Quanto maior for a definição, menor é o ruído. (Não está disponível se o sinal de entrada for HDMI.) Gestão de cores A gestão de cores deve ser considerada apenas em instalações permanentes com níveis controlados de iluminação, como salas de reuniões, anfiteatros ou sistemas de cinema em casa. A gestão de cores fornece um óptimo ajuste do controlo das cores, para permitir uma reprodução mais precisa das cores. Seleccione Cor Primária primeiro e ajuste a respectiva gama/ valores em Cor, Saturação e Ganho.
Definiçãoes repor cor	Repõe as actuais definições de imagem para os valores predefinidos de origem.

Menu GESTÃO DE ENERGIA

1. Pressione o botão **Menu** para visualizar o menu OSD (On-Screen Display, Visualização no ecrã).
2. Pressione ◀/▶ para seleccionar o menu **GESTÃO DE ENERGIA**. Em seguida, pressione **Enter (Introduzir)** ou utilize ▲/▼ para aceder ao menu **GESTÃO DE ENERGIA**.

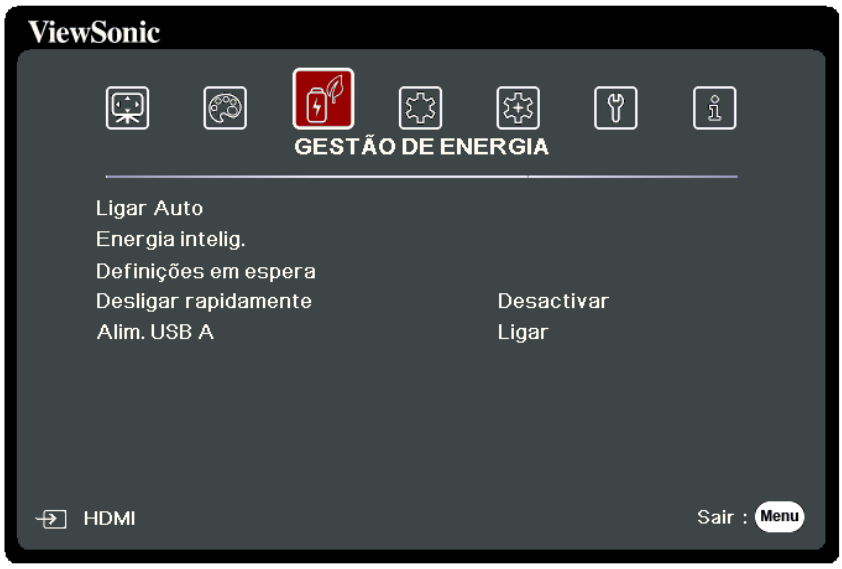

3. Pressione ▲/▼ para seleccionar a opção de menu. Em seguida, pressione **Enter (Introduzir)** para apresentar o respectivo sub-menu ou pressione ◀/▶ para ajustar/seleccionar a definição.

   NOTA: Algumas opções de sub-menu podem ter outro sub-menu. Para aceder ao respectivo sub-menu, pressione **Enter (Introduzir)**. Utilize ▲/▼ ou ◀/▶ para ajustar/seleccionar a definição.

Opção de menu	Descrição
Ligar Auto	<u>Sinal</u> Se seleccionar VGA/HDMI o projector liga-se automaticamente quando o sinal VGA/HDMI é alimentado através do cabo VGA/HDMI. Também pode seleccionar Tudo para que o projector seja activado automaticamente depois de receber um sinal VGA ou HDMI. <u>CEC</u> Este projector inclui a função CEC (Controlo Electrónico do Consumidor) para a operação de ligar/desligar sincronização através da ligação HDMI. Ou seja, se um dispositivo que inclua também a função CEC estiver ligado à entrada HDMI do projector, quando a energia do projector é desligada, a potência do dispositivo também se desliga automaticamente. Quando a potência do dispositivo ligado é ligada, a potência do projector liga-se automaticamente. **NOTA:** • Para que a função CEC funcione correctamente, certifique-se de que o dispositivo está ligado correctamente à entrada HDMI do projector através de um cabo HDMI e que a respectiva função CEC está activada. • Dependendo do dispositivo ligado, a opção CEC pode não funcionar. <u>Ligar Directo</u> Isto permite ligar o projector automaticamente assim que houver entrada de energia através do cabo de alimentação.
Energia intelig.	<u>Desactivação autom.</u> Permite desligar o projector automaticamente após um período definido se não for detectada uma fonte de entrada, para impedir uma redução desnecessária da duração da lâmpada. <u>Minutos inact</u> Isto permite desligar o projector automaticamente após um período definido, para evitar a redução desnecessária da duração da lâmpada. <u>Poup. energia</u> Reduz o consumo de energia se não for detectada uma fonte de entrada. Se a opção Activar estiver seleccionada, o modo da lâmpada do projector muda para SuperEco+ se não for detectado sinal durante cinco (5) minutos. Isto também impede qualquer desgaste desnecessário da duração da lâmpada.

Opção de menu	Descrição
Definições em espera	As funções abaixo estão disponíveis no modo de espera (com a ficha inserida, mas com o equipamento desligado). Passag. VGA Loop Se seleccionar Ligar, o projector envia o sinal recebido apenas de ENTRADA DO COMPUTADOR. Passagem Áudio Se seleccionar Ligar, o projector envia um sinal de áudio se as tomadas Entrada de áudio e Saída de áudio estiverem ligadas correctamente a um dispositivo adequado.
Desligar rapidamente	Activar O projector não inicia o processo de arrefecimento depois de encerrar. Desactivar O projector entra no modo de arrefecimento depois de encerrar. **NOTA:** Se reiniciar o projector imediatamente depois de ter sido desligado, não é possível ligá-lo correctamente e o procedimento de arrefecimento é retomado.
Alim. USB A	Quando está Ligar, a porta USB tipo A pode fornecer energia e o Método Controlo muda automaticamente para RS-232.

Menu BÁSICO

1. Pressione o botão **Menu** para visualizar o menu OSD (On-Screen Display, Visualização no ecrã).
2. Pressione ◀/▶ para seleccionar o menu **BÁSICO**. Em seguida, pressione **Enter (Introduzir)** ou utilize ▲/▼ para aceder ao menu **BÁSICO**.

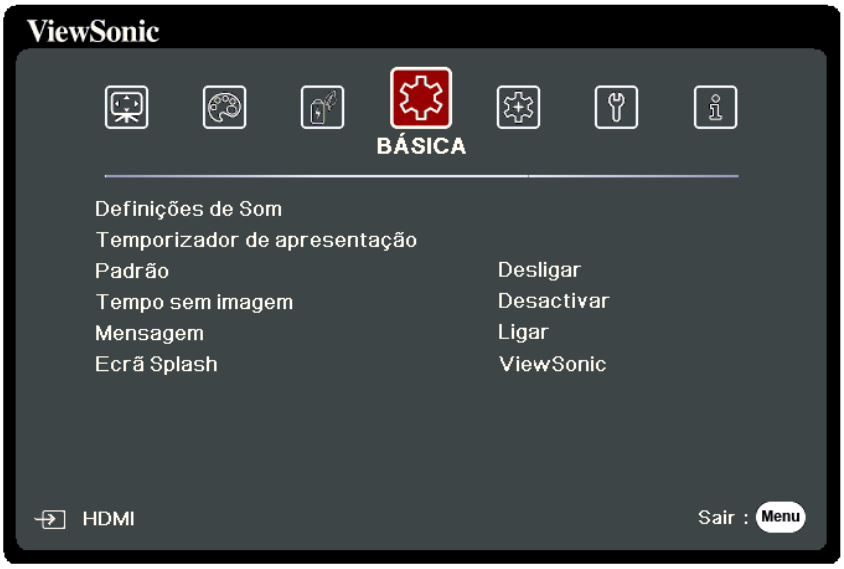

3. Pressione ▲/▼ para seleccionar a opção de menu. Em seguida, pressione **Enter (Introduzir)** para apresentar o respectivo sub-menu ou pressione ◀/▶ para ajustar/seleccionar a definição.

   NOTA: Algumas opções de sub-menu podem ter outro sub-menu. Para aceder ao respectivo sub-menu, pressione **Enter (Introduzir)**. Utilize ▲/▼ ou ◀/▶ para ajustar/seleccionar a definição.

Opção de menu	Descrição
Definições de Som	Sem som Seleccione Ligar para desactivar temporariamente o altifalante interno do projector ou o volume emitido a partir do conector de saída de áudio. Volume Áudio Ajusta o nível de volume do altifalante interno do projector ou o volume emitido a partir do conector de saída de áudio. Ligar/desligar som Liga/desliga o sinal sonoro durante os processos de arranque e encerramento.
Temporizador de apresentação	O temporização de apresentação indica o tempo de apresentação no ecrã para que possa gerir melhor o tempo quando faz apresentações. Intervalo do temporizador Define o período de tempo. Se o temporizador já estiver ligado, este é reiniciado sempre que o Intervalo do temporizador for reposto. Exibição do temporizador Permite-lhe decidir se pretende que o temporizador seja apresentado no ecrã durante um dos seguintes períodos de tempo: m Sempre: Mostra o temporizador no ecrã durante a apresentação. m 1 min/2 min/3 min: Mostra o temporizador no ecrã nos últimos 1/2/3 minuto(s). m Nunca: Oculta o temporizador durante a apresentação. Posição do Temporizador Define a posição do temporizador. Método de contagem do temporizador Define a direcção de contagem pretendida entre: m Retroceder: Diminui da hora predefinida para 0. m Avançar: Aumenta de 0 para a hora predefinida. Alerta sonoro Permite decidir se pretende activar um alerta sonoro. Depois de activado, será emitido um aviso sonoro duplo nos últimos 30 segundos da contagem crescente/decrescente e um aviso sonoro triplo quando o temporizador chegar ao fim. Iniciar contagem/Desligar Seleccione Iniciar contagem para activar o temporizador. Seleccione Desligar para cancelar esta opção.

Opção de menu	Descrição
Padrão	Permite ajustar o tamanho e a focagem da imagem e verifica se a imagem projectada está distorcida.
Tempo sem imagem	Permite ao projector apresentar a imagem automaticamente após um determinado período de tempo se não for efectuada qualquer acção quando o ecrã estiver desligado. Para que o ecrã apareça a branco, pressione **Desligar** no projector ou no telecomando. **NOTA:** Não obstrua a lente do projecção porque a lente pode ficar quente e deformada ou mesmo causar um incêndio.
Mensagem	Define mensagens de lembrete, ou seja, a mensagem “Desligar”, Ligar ou Desligar.
Ecrã Splash	Permite seleccionar que ecrã de logótipo vai ser apresentado durante o arranque do projector.

Menu AVANÇADO

1. Pressione o botão **Menu** para visualizar o menu OSD (On-Screen Display, Visualização no ecrã).
2. Pressione ◀/▶ para seleccionar o menu **AVANÇADO**. Em seguida, pressione **Enter (Introduzir)** ou utilize ▲/▼ para aceder ao menu **AVANÇADO**.

3. Pressione ▲/▼ para seleccionar a opção de menu. Em seguida, pressione **Enter (Introduzir)** para apresentar o respectivo sub-menu ou pressione ◀/▶ para ajustar/seleccionar a definição.

   NOTA: Algumas opções de sub-menu podem ter outro sub-menu. Para aceder ao respectivo sub-menu, pressione **Enter (Introduzir)**. Utilize ▲/▼ ou ◀/▶ para ajustar/seleccionar a definição.

Opção de menu	Descrição
Definições 3D	Este projector inclui a função 3D que lhe permite apreciar filmes, vídeos e eventos desportivos em 3D de maneira mais realista, ao apresentar a profundidade das imagens. Tem de usar óculos 3D para ver imagens em 3D. Sinc. 3D A predefinição é Automático e o projector escolhe automaticamente o formato 3D adequado quando detecta conteúdo em 3D. Se o projector não conseguir reconhecer o formato 3D, escolha um modo 3D. Inverter Sinc. 3D Se detectar a inversão da profundidade de imagem, active esta função para corrigir o problema. Guardar Defin. 3D Guarda as definições 3D actuais. As definições 3D são aplicadas automaticamente se seleccionar a mesma resolução e fonte de entrada. **NOTA:** Se a função Sinc. 3D estiver ligada: • O nível de luminosidade da imagem projectada diminui. • As opções Modo de Cor, Modo de fonte de luz, Zoom e OverScan não podem ser ajustadas.
Definições HDMI	Formato HDMI Seleccione um espaço de cor adequado de acordo com a definição de espaço de cor do dispositivo de saída ligado. m Automático: Define o projector para detectar a definição de espaço de cor do sinal de entrada automaticamente. m RGB: Define o espaço de cor como RGB. m YUV: Define o espaço de cor como YUV. Intervalo HDMI Seleccione uma gama de cores HDMI adequada de acordo com a definição de gama de cores do dispositivo de saída ligado. m Automático: Define o projector para detectar o intervalo HDMI do sinal de entrada automaticamente. m Avançado: Define a gama de cores HDMI como 0 - 255. m Normal: Define a gama de cores HDMI como 16 - 235.

<table>
<tr><th>Opção de menu</th><th>Descrição</th></tr>
<tr><td>Definições de controlo LAN</td><td>Definições LAN
m DHCP LIGADO: Seleccione esta opção se estiver num ambiente DHCP. As definições Endereço IP do projector, Máscara de sub-rede, Gateway predefinido, Servidor DNS vão ser obtidas automaticamente.
m IP estático: Seleccione esta opção se estiver num ambiente não DHCP e efectue os ajustes de acordo com as definições indicadas abaixo.
<table><tr><td>Endereço IP do projector</td><td rowspan="4">Apenas disponível quando Definições LAN está definido como IP estático. Utilize ◀/▶ para seleccionar uma coluna e utilize ▲/▼ para ajustar o valor.</td></tr><tr><td>Máscara de sub-rede</td></tr><tr><td>Gateway predefinido</td></tr><tr><td>Servidor DNS</td></tr></table>Controlo LAN em espera
Permite ao projector fornecer a função de rede no modo de espera.
Aplicar
Confirma as definições.</td></tr>
</table>

Opção de menu	Descrição
Definições de fonte de luz	<u>Modo de fonte de luz</u> m Normal: Fornece luminosidade total da lâmpada. m Eco: Reduz o consumo de energia da lâmpada em 21 % e diminui a luminosidade para prolongar a duração da lâmpada e diminui o ruído da ventoinha. m Dynamic Eco: Reduz o consumo de energia da lâmpada até 35%, dependendo do nível de luminosidade. m SuperEco+: Reduz o consumo de energia da lâmpada em 63% e diminui a luminosidade para prolongar a duração da lâmpada e diminui o ruído da ventoinha. **NOTA:** Para controlar a temperatura da lâmpada, o modo Eco é ligado durante 10 minutos a cada 4 horas se a opção Modo de fonte de luz estiver definida como SuperEco+. <u>Repor horas da fonte de luz</u> Repõe o temporizador da lâmpada depois de ser instalada uma nova lâmpada. Para substituir a lâmpada, entre em contacto com pessoal de assistência qualificado. <u>Informações das horas de fonte de luz</u> m Tempo de utilização da fonte de luz: Mostra o número de horas de utilização da lâmpada. m Hora da fonte de luz equivalente: Apresenta a duração geral da lâmpada. O método de cálculo da hora de fonte de luz equivalente é o seguinte: Total (equivalente) da hora de fonte de luz = 3,33 x (horas utilizadas no modo Normal) + 2 x (horas utilizadas no modo Eco) + 1,33 x (horas utilizadas no modo Dynamic Eco) + 1 x (horas utilizadas no modo SuperEco+)

Opção de menu	Descrição
Legendas	<u>Activar legendas</u> Activa a função quando a entrada do sinal seleccionado inclui legendas. **NOTA:** • Legendas: Uma visualização no ecrã que inclui diálogos, narração e efeitos sonoros dos programas de TV e vídeos que têm legendas (normalmente assinalados como "CC" nas grelhas de programação). • Esta função está apenas disponível quando um sinal de entrada Composite video está seleccionado e o respectivo formato do sistema é NTSC. <u>Versão Legendas</u> Para ver as legendas, seleccione CC1, CC2, CC3 ou CC4 (CC1 mostra as legendas no idioma do seu país).
Repor Definições	Repõe todas as definições para os valores predefinidos de origem. Quando utiliza Repor Definições, as seguintes definições permanecem: Distorção, Ajus. canto, Zoom, Alim. USB A, Idioma, Posição do projector, Definições LAN, Modo Grande Altitude, Defin. Segurança, Cód. Telecomando, Método Controlo e Taxa de baud.

Menu SISTEMA

1. Pressione o botão **Menu** para visualizar o menu OSD (On-Screen Display, Visualização no ecrã).
2. Pressione ◀/▶ para seleccionar o menu **SISTEMA**. Em seguida, pressione **Enter (Introduzir)** ou utilize ▲/▼ para aceder ao menu **SISTEMA**.

3. Pressione ▲/▼ para seleccionar a opção de menu. Em seguida, pressione **Enter (Introduzir)** para apresentar o respectivo sub-menu ou pressione ◀/▶ para ajustar/seleccionar a definição.

   NOTA: Algumas opções de sub-menu podem ter outro sub-menu. Para aceder ao respectivo sub-menu, pressione **Enter (Introduzir)**. Utilize ▲/▼ ou ◀/▶ para ajustar/seleccionar a definição.

Opção de menu	Descrição
Idioma	Define o idioma do Menu OSD (On-Screen Display, Visualização no ecrã).
Posição do projector	Selecciona uma posição adequada para o projector.
Definições de Menu	Tempo Visualiz. Menu Define o período durante o qual o menu OSD permanece activo depois de efectuar qualquer acção. Posição do menu Define a posição do menu OSD.
Modo Grande Altitude	Recomendamos que utilize o modo Grande Altitude se estiver num local entre 1500 m e 3000 m acima do nível do mar e a temperatura ambiente for entre 5 °C e 25 °C. **NOTA:** • Não utilize o Modo Grande Altitude se estiver num local entre 0 e 1499 m e a temperatura for entre 5 °C e 35 °C. Se utilizar esta opção, o projector fica demasiado frio. • Se utilizar a opção “Modo Grande Altitude”, o ruído de funcionamento pode ser maior, porque a velocidade da ventoinha aumenta para aumentar o arrefecimento e o desempenho.
Busca Automática Rápida	Permite ao projector procurar sinais automaticamente.
Defin. Segurança	Consulte “Utilizar a função Palavra-passe” na página 22.
Bloqueio das teclas do painel	Bloqueia as teclas de controlo no projector.
Cód. Telecomando	Define o código do telecomando deste projector (entre 1 ~ 8). Quando são utilizados vários projectores adjacentes ao mesmo tempo, alternar entre os códigos pode evitar interferências de outros telecomandos. Depois do código do telecomando ser definido, mude para o ID do telecomando para controlar este projector. Para alterar o código do telecomando, prima **ID set (ID definida)** e o botão numérico que corresponda ao código do telecomando em simultâneo durante 5 segundos ou mais. O código inicial está definido para 1. Quando o código é alterado para 8, o telecomando pode controlar todos os projectores. **NOTA:** Se forem definidos vários códigos no projector e no telecomando, o telecomando não funciona. Se tal ocorrer, é apresentada uma mensagem para activar o código do telecomando.

Opção de menu	Descrição
Método Controlo	Permite seleccionar uma porta de controlo preferencial: através da porta RS-232 ou a porta USB. Se seleccionar USB, Alim. USB A muda para Desligar automaticamente.
Taxa de baud	Selecciona uma taxa de baud idêntica ao do seu computador, para que possa ligar o projector utilizando um cabo RS-232 adequado e controlar o projector com os comandos RS-232.

Menu INFORMAÇÕES

1. Pressione o botão **Menu** para visualizar o menu OSD (On-Screen Display, Visualização no ecrã).
2. Pressione ◀/▶ para seleccionar o menu **INFORMAÇÕES** e apresentar o respectivo conteúdo.

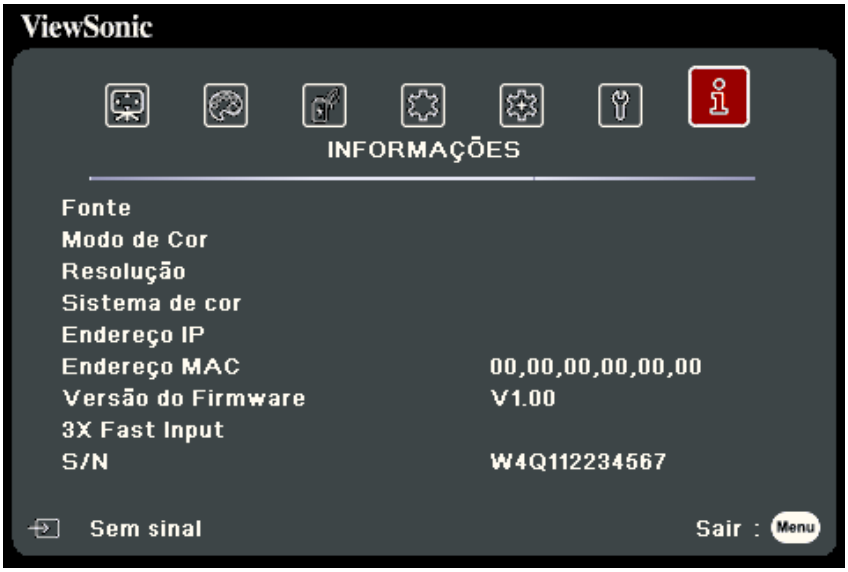

Opção de menu	Descrição
Fonte	Mostra a fonte de entrada actual.
Modo de Cor	Mostra o modo seleccionado no menu IMAGEM.
Resolução	Mostra a resolução original da fonte de entrada.
Sistema de cor	Mostra o formato do sistema de entrada.
Endereço IP	Mostra o endereço IP do projector.
Endereço MAC	Mostra o endereço MAC do projector.
Versão do Firmware	Mostra a versão actual do firmware.
Entrada rápida 3X	Mostra se a função está activada ou não.
N/S	Mostra o número de série deste projector.

Anexo

Especificações técnicas

Item	Categoria	PG707X	PG707W
Projector	Tipo	Lâmpada para DLP	
	Tamanho de visualização	30” ~ 300”	
	Luminosidade (lúmenes)	4000 ANSI	
	Relação de projecção	1,51 ~ 1,97 (78” ±3 % a 2,4 m)	1,21 ~ 1,57 (87”±3 % a 2,26 m)
	Lente	Zoom óptico de 1,3 x ±2 %	
	Tipo de lâmpada	UHP 203 W E20.7i	
	Sistema de visualização	1-CHIP DMD	
Sinal de entrada	VGA	f_h: 15K ~ 102 KHz, f_v: 48 ~ 120 Hz, Taxa de pixels: 170 MHz	
	HDMI	f_h: 15K ~ 102 KHz, f_v: 23 ~ 120 Hz, Taxa de pixels: 170 MHz	
Resolução	Nativo	1024 x 768	1280 x 800
Transformador[1]	Tensão de entrada	CA 100 - 240 V, 50/60 Hz (comutação automática)	
Condições de funcionamento	Temperatura	0 °C a 40 °C (32 °F a 104 °F)	
	Humidade	0 % a 90 % (sem condensação)	
	Altitude	0 a 1,499 m, entre 5 °C e 35 °C 1500 a 3000 m, entre 5 °C e 25°C	
Condições de armazenamento	Temperatura	-20 °C a 60 °C (sem condensação)	
	Humidade	0 % a 90 % (sem condensação)	
	Altitude	0 a 1219 m, entre -20 °C e 30 °C	
Dimensões	Físicas (L x A x P)	294 x 110 x 218 mm (11,6” x 4,3” x 8,6”)	
Peso	Físico	2,3 kg (5,1 lbs)	
Modos de poupança de energia	Ligado[2]	255W (típica)	
	Desligar	< 0,5W (espera)	

[1] Utilize apenas o transformador da ViewSonic® ou de uma fonte autorizada.

[2] As condições de ensaio estão de acordo com as normas EEI.

Os termos HDMI, HDMI High-Definition Multimedia Interface (interface multimédia de alta-definição), a apresentação comercial HDMI e os Logótipos HDMI são marcas comerciais ou marcas registadas da HDMI Licensing Administrator, Inc.

Dimensões do projector

294 mm (L) x 110 mm (A) x 218 mm (P)

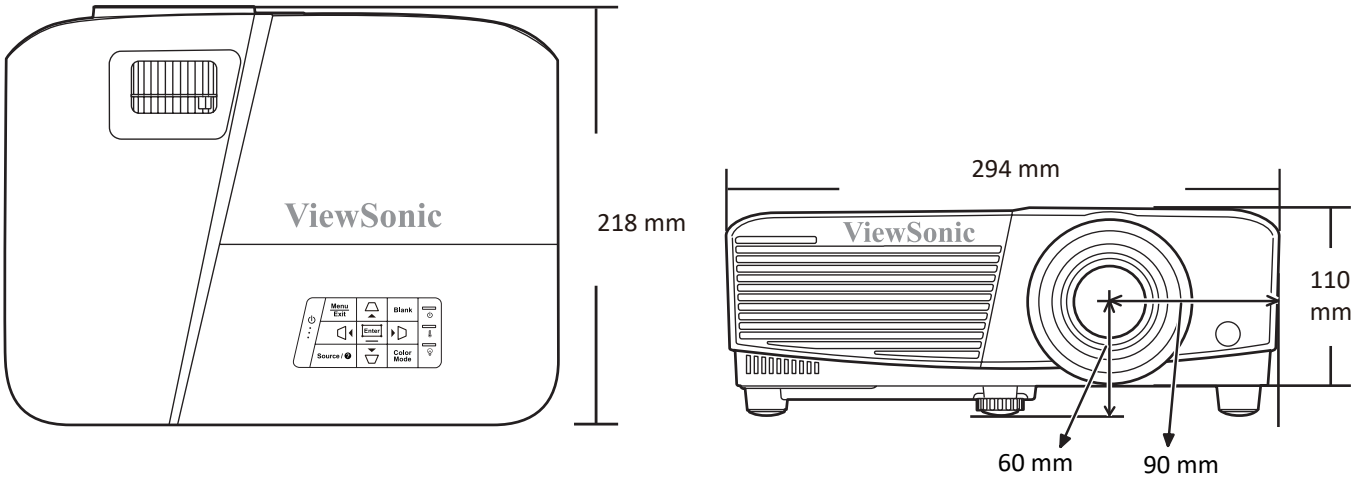

Cronograma

Analog RGB

Resolução	Modo	Actualizar taxa (Hz)	Frequência H (kHz)	Relógio (MHz)	Sinc. 3D		
					Fotograma Sequ.	Topo-Fundo	Lado a lado
720 x 400	720 x 400_70	70,087	31,469	28,3221			
640 x 480	VGA_60	59,94	31,469	25,175	Suportado	Suportado	Suportado
	VGA_72	72,809	37,861	31,5			
	VGA_75	75	37,5	31,5			
	VGA_85	85,008	43,269	36			
800 x 600	SVGA_60	60,317	37,879	40	Suportado	Suportado	Suportado
	SVGA_72	72,188	48,077	50			
	SVGA_75	75	46,875	49,5			
	SVGA_85	85,061	53,674	56,25			
	SVGA_120 (Reduzir supressão)	119,854	77,425	83	Suportado		
1024 x 768	XGA_60	60,004	48,363	65	Suportado	Suportado	Suportado
	XGA_70	70,069	56,476	75			
	XGA_75	75,029	60,023	78,75			
	XGA_85	84,997	68,667	94,5			
	XGA_120 (Reduzir supressão)	119,989	97,551	115,5	Suportado		
1152 x 864	1152 x 864_75	75	67,5	108			
1024 x 576	Temporização NB	60	35,82	46,966			
1024 x 600	Temporização NB	64,995	41,467	51,419			
1280 x 720	1280 x 720_60	60	45	74,25	Suportado	Suportado	Suportado
1280 x 768	1280 x 768_60	59,87	47,776	79,5	Suportado	Suportado	Suportado

Resolução	Modo	Actualizar taxa (Hz)	Frequência H (kHz)	Relógio (MHz)	Sinc. 3D		
					Fotograma Sequ.	Topo-Fundo	Lado a lado
1280 x 800	WXGA_60	59,81	49,702	83,5	Suportado	Suportado	Suportado
	WXGA_75	74,934	62,795	106,5			
	WXGA_85	84,88	71,554	122,5			
	WXGA_120 (Reduzir supressão)	119,909	101,563	146,25	Suportado		
1280 x 1024	SXGA_60	60,02	63,981	108		Suportado	Suportado
	SXGA_75	75,025	79,976	135			
	SXGA_85	85,024	91,146	157,5			
1280 x 960	1280 x 960_60	60	60	108		Suportado	Suportado
	1280 x 960_85	85,002	85,938	148,5			
1360 x 768	1360 x 768_60	60,015	47,712	85,5		Suportado	Suportado
1440 x 900	WXGA+_60	59,887	55,935	106,5		Suportado	Suportado
1400 x 1050	SXGA+_60	59,978	65,317	121,75		Suportado	Suportado
1600 x 1200	UXGA	60	75	162		Suportado	Suportado
1680 x 1050	1680x1050_60	59,954	65,29	146,25		Suportado	Suportado
640 x 480 a 67 Hz	MAC13	66,667	35	30,24			
832 x 624 a 75 Hz	MAC16	74,546	49,722	57,28			
1024 x 768 a 75Hz	MAC19	74,93	60,241	80			
1152 x 870 a 75 Hz	MAC21	75,06	68,68	100			
1920 x 1080 (VESA)	1920 x 1080_60	60	67,5	148,5			

HDMI (PC)

Resolução	Modo	Actualizar taxa (Hz)	Frequência H (kHz)	Relógio (MHz)	Sinc. 3D		
					Fotograma Sequ.	Topo-Fundo	Lado a lado
640 x 480	VGA_60	59,94	31,469	25,175	Suportado	Suportado	Suportado
	VGA_72	72,809	37,861	31,5			
	VGA_75	75	37,5	31,5			
	VGA_85	85,008	43,269	36			
720 x 400	720 x 400_70	70,087	31,469	28,3221			
800 x 600	SVGA_60	60,317	37,879	40	Suportado	Suportado	Suportado
	SVGA_72	72,188	48,077	50			
	SVGA_75	75	46,875	49,5			
	SVGA_85	85,061	53,674	56,25			
	SVGA_120 (Reduzir supressão)	119,854	77,425	83	Suportado		
1024 x 768	XGA_60	60,004	48,363	65	Suportado	Suportado	Suportado
	XGA_70	70,069	56,476	75			
	XGA_75	75,029	60,023	78,75			
	XGA_85	84,997	68,667	94,5			
	XGA_120 (Reduzir supressão)	119,989	97,551	115,5	Suportado		
1152 x 864	1152 x 864_75	75	67,5	108			
1024 x 576	Temporização NB	60	35,82	46,966			
1024 x 600	Temporização NB	64,995	41,467	51,419			
1280 x 720	1280 x 720_60	60	45	74,25	Suportado	Suportado	Suportado
1280 x 768	1280 x 768_60	59,87	47,776	79,5	Suportado	Suportado	Suportado
1280 x 800	WXGA_60	59,81	49,702	83,5	Suportado	Suportado	Suportado
	WXGA_75	74,934	62,795	106,5			
	WXGA_85	84,88	71,554	122,5			
	WXGA_120 (Reduzir supressão)	119,909	101,563	146,25	Suportado		
1280 x 1024	SXGA_60	60,02	63,981	108		Suportado	Suportado
	SXGA_75	75,025	79,976	135			
	SXGA_85	85,024	91,146	157,5			
1280 x 960	1280 x 960_60	60	60	108		Suportado	Suportado
	1280 x 960_85	85,002	85,938	148,5			
1360 x 768	1360 x 768_60	60,015	47,712	85,5		Suportado	Suportado
1440 x 900	WXGA+_60	59,887	55,935	106,5		Suportado	Suportado
1400 x 1050	SXGA+_60	59,978	65,317	121,75		Suportado	Suportado
1600 x 1200	UXGA	60	75	162		Suportado	Suportado
1680 x 1050	1680x1050_60	59,954	65,29	146,25		Suportado	Suportado
640 x 480 a 67 Hz	MAC13	66,667	35	30,24			
832 x 624 a 75 Hz	MAC16	74,546	49,722	57,28			
1024 x 768 a 75Hz	MAC19	74,93	60,241	80			
1152 x 870 a 75 Hz	MAC21	75,06	68,68	100			
1920 x 1080 (VESA)	1920 x 1080_60	60	67,5	148,5			

HDMI (vídeo)

Modo de vídeo	Resolução	Horizontal relógio de pontos (kHz)	Vertical relógio de pontos (Hz)	Frequência de relógio de pontos (MHz)	Sinc. 3D			
					Fotograma Sequ.	Fotogramas Compactados	Topo-Fundo	Lado a lado
480i	720 (1440) x 480	15,73	59,94	27	Suportado			
480p	720 x 480	31,47	59,94	27	Suportado		Suportado	Suportado
576i	720 (1440) x 576	15,63	50	27	Suportado			
576p	720 x 576	31,25	50	27	Suportado		Suportado	Suportado
720/50p	1280 x 720	37,5	50	74,25		Suportado	Suportado	
720/60p	1280 x 720	45	60	74,25		Suportado	Suportado	
1080/50i	1920 x 1080	28,13	50	74,25				Suportado
1080/60i	1920 x 1080	33,75	60	74,25				Suportado
1080/24p	1920 x 1080	27	24	74,25		Suportado	Suportado	
1080/50p	1920 x 1080	56,25	50	148,5			Suportado	Suportado
1080/60p	1920 x 1080	67,5	60	148,5			Suportado	Suportado

Vídeo

Modo de vídeo	Frequência horizontal (KHz)	Frequência vertical (Hz)	Frequência de subportadora (MHz)	Sinc. 3D
				Fotograma Sequ.
NTSC	15,73	60	3,58	Suportado
PAL	15,63	50	4,43	Suportado
SECAM	15,63	50	4,25 ou 4,41	Suportado
PAL-M	15,73	60	3,58	Suportado
PAL-N	15,63	50	3,58	Suportado
PAL-60	15,73	60	4,43	Suportado
NTSC4.43	15,73	60	4,43	Suportado

Tabela de controlo de IV

Tecla	Formatar	Byte 1	Byte 2	Byte 3	Byte 4
Ligar	NEC-F2	83	F4	4F	B0
Desligar	NEC-F2	83	F4	4E	B1
COMP	NEC-F2	83	F4	41	BE
HDMI/HDMI 1	NEC-F2	83	F4	58	A7
HDMI 2	NEC-F2	83	F4	59	A6
Auto Sync (Sincronização automática)	NEC-F2	83	F4	8	F7
Source (Fonte)	NEC-F2	83	F4	40	BF
▲ Cima/	NEC-F2	83	F4	0B	F4
◀ Esquerda/	NEC-F2	83	F4	0E	F1
Enter/	NEC-F2	83	F4	15	EA
▶ Direito/	NEC-F2	83	F4	0F	F0
▼ Baixo/	NEC-F2	83	F4	0C	F3
Menu	NEC-F2	83	F4	30	CF
(INFORMAÇÕES)	NEC-F2	83	F4	97	68
Exit (Sair)	NEC-F2	83	F4	28	D7
Aspect (Formato)	NEC-F2	83	F4	13	EC
Freeze (Congelar)	NEC-F2	83	F4	03	FC
Pattern (Padrão)	NEC-F2	83	F4	55	AA
Blank (Desligar)	NEC-F2	83	F4	7	F8
PgUp (Página acima)	NEC-F2	83	F4	06	F9
PgDn (Página abaixo)	NEC-F2	83	F4	05	FA
(Sem som)	NEC-F2	83	F4	14	EB
−(Diminuir volume)	NEC-F2	83	F4	83	s7C
+(Aumentar volume)	NEC-F2	83	F4	82	7D
(Entrada de zoom)	NEC-F2	83	F4	67	98
(Reduzir zoom)	NEC-F2	83	F4	68	97
Eco Mode (Modo Eco)	NEC-F2	83	F4	2B	D4
Color Mode (Modo de Cor)	NEC-F2	83	F4	10	EF
Network (Rede)	NEC	X3	F4	69	96
(Temporizador de apresentação)	NEC	X3	F4	27	D8

Código de endereço

Código 1	83F4
Código 2	93F4
Código 3	A3F4
Código 4	B3F4
Código 5	C3F4
Código 6	D3F4
Código 7	E3F4
Código 8	F3F4

Tabela de comandos RS-232

Atribuição de pinos

Pino	Descrição	Pino	Descrição	
1	NC	2	RX	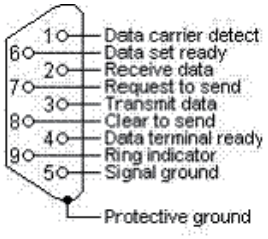
3	TX	4	NC	
5	GND	6	NC	
7	RTSZ	8	CTSZ	
9	NC			

Interface

Protocolo RS-232	
Taxa de baud	115200 bps (predefinição)
Comprimento de dados	8 bits
Verificação de paridade	Nenhuma
Bit de paragem	1 bits
Controlo de fluxo	Nenhuma

Tabela de comandos

Função	Tipo	Acção	Comando
Potência	Registar	Ligar	0x06 0x14 0x00 0x04 0x00 0x34 0x11 0x00 0x00 0x5D
Potência	Registar	Desligar	0x06 0x14 0x00 0x04 0x00 0x34 0x11 0x01 0x00 0x5E
Potência	Registar	Ligar/desligar	0x06 0x14 0x00 0x04 0x00 0x34 0x11 0x34 0x00 0x91
Potência	Ler	Estado	0x07 0x14 0x00 0x05 0x00 0x34 0x00 0x00 0x11 0x00 0x5E
Repor Definições	Registar	Repor Definições	0x06 0x14 0x00 0x04 0x00 0x34 0x11 0x02 0x00 0x5F
Definições repor cor	Registar	Definições repor cor	0x06 0x14 0x00 0x04 0x00 0x34 0x11 0x2A 0x00 0x87
Ecrã Splash	Registar	Preto	0x06 0x14 0x00 0x04 0x00 0x34 0x11 0x0A 0x00 0x67
Ecrã Splash	Registar	Azul	0x06 0x14 0x00 0x04 0x00 0x34 0x11 0x0A 0x01 0x68
Ecrã Splash	Registar	ViewSonic	0x06 0x14 0x00 0x04 0x00 0x34 0x11 0x0A 0x02 0x69
Ecrã Splash	Ler	Estado	0x07 0x14 0x00 0x05 0x00 0x34 0x00 0x00 0x11 0x0A 0x68
Desligar rapidamente	Registar	Desligar	0x06 0x14 0x00 0x04 0x00 0x34 0x11 0x0B 0x00 0x68
Desligar rapidamente	Registar	Ligar	0x06 0x14 0x00 0x04 0x00 0x34 0x11 0x0B 0x01 0x69
Desligar rapidamente	Ler	Estado	0x07 0x14 0x00 0x05 0x00 0x34 0x00 0x00 0x11 0x0B 0x69
Modo Grande Altitude	Registar	Desligar	0x06 0x14 0x00 0x04 0x00 0x34 0x11 0x0C 0x00 0x69
Modo Grande Altitude	Registar	Ligar	0x06 0x14 0x00 0x04 0x00 0x34 0x11 0x0C 0x01 0x6A
Modo Grande Altitude	Ler	Estado	0x07 0x14 0x00 0x05 0x00 0x34 0x00 0x00 0x11 0x0C 0x6A
Modo de fonte de luz	Registar	Normal	0x06 0x14 0x00 0x04 0x00 0x34 0x11 0x10 0x00 0x6D
Modo de fonte de luz	Registar	Eco	0x06 0x14 0x00 0x04 0x00 0x34 0x11 0x10 0x01 0x6E
Modo de fonte de luz	Registar	Dynamic Eco	0x06 0x14 0x00 0x04 0x00 0x34 0x11 0x10 0x02 0x6F
Modo de fonte de luz	Registar	SuperEco+	0x06 0x14 0x00 0x04 0x00 0x34 0x11 0x10 0x03 0x70
Modo de fonte de luz	Ler	Estado	0x07 0x14 0x00 0x05 0x00 0x34 0x00 0x00 0x11 0x10 0x6E

Função	Tipo	Acção	Comando
Mensagem	Registar	Desligar	0x06 0x14 0x00 0x04 0x00 0x34 0x11 0x27 0x00 0x84
Mensagem	Registar	Ligar	0x06 0x14 0x00 0x04 0x00 0x34 0x11 0x27 0x01 0x85
Mensagem	Ler	Estado	0x07 0x14 0x00 0x05 0x00 0x34 0x00 0x00 0x11 0x27 0x85
Posição do projector	Registar	Proj front	0x06 0x14 0x00 0x04 0x00 0x34 0x12 0x00 0x00 0x5E
Posição do projector	Registar	Retroprojecção	0x06 0x14 0x00 0x04 0x00 0x34 0x12 0x00 0x01 0x5F
Posição do projector	Registar	Retroproj. tecto	0x06 0x14 0x00 0x04 0x00 0x34 0x12 0x00 0x02 0x60
Posição do projector	Registar	Proj tecto	0x06 0x14 0x00 0x04 0x00 0x34 0x12 0x00 0x03 0x61
Posição do projector	Ler	Estado	0x07 0x14 0x00 0x05 0x00 0x34 0x00 0x00 0x12 0x00 0x5F
Sinc. 3D	Registar	Desligar	0x06 0x14 0x00 0x04 0x00 0x34 0x12 0x20 0x00 0x7E
Sinc. 3D	Registar	Automático	0x06 0x14 0x00 0x04 0x00 0x34 0x12 0x20 0x01 0x7F
Sinc. 3D	Registar	Fotograma Sequ.	0x06 0x14 0x00 0x04 0x00 0x34 0x12 0x20 0x02 0x80
Sinc. 3D	Registar	Fotogramas Compactados	0x06 0x14 0x00 0x04 0x00 0x34 0x12 0x20 0x03 0x81
Sinc. 3D	Registar	Topo-Fundo	0x06 0x14 0x00 0x04 0x00 0x34 0x12 0x20 0x04 0x82
Sinc. 3D	Registar	Lado a lado	0x06 0x14 0x00 0x04 0x00 0x34 0x12 0x20 0x05 0x83
Sinc. 3D	Ler	Estado	0x07 0x14 0x00 0x05 0x00 0x34 0x00 0x00 0x12 0x20 0x7F
Inverter Sinc. 3D	Registar	Desligar	0x06 0x14 0x00 0x04 0x00 0x34 0x12 0x21 0x00 0x7F
Inverter Sinc. 3D	Registar	Ligar	0x06 0x14 0x00 0x04 0x00 0x34 0x12 0x21 0x01 0x80
Inverter Sinc. 3D	Ler	Estado	0x07 0x14 0x00 0x05 0x00 0x34 0x00 0x00 0x12 0x21 0x80
Contraste	Registar	Diminuir	0x06 0x14 0x00 0x04 0x00 0x34 0x12 0x02 0x00 0x60
Contraste	Registar	Aumentar	0x06 0x14 0x00 0x04 0x00 0x34 0x12 0x02 0x01 0x61
Contraste	Ler	Obter valor	0x07 0x14 0x00 0x05 0x00 0x34 0x00 0x00 0x12 0x02 0x61
Luminosidade	Registar	Diminuir	0x06 0x14 0x00 0x04 0x00 0x34 0x12 0x03 0x00 0x61
Luminosidade	Registar	Aumentar	0x06 0x14 0x00 0x04 0x00 0x34 0x12 0x03 0x01 0x62
Luminosidade	Ler	Obter valor	0x07 0x14 0x00 0x05 0x00 0x34 0x00 0x00 0x12 0x03 0x62
Formato de imagem	Registar	Automático	0x06 0x14 0x00 0x04 0x00 0x34 0x12 0x04 0x00 0x62
Formato de imagem	Registar	4:3	0x06 0x14 0x00 0x04 0x00 0x34 0x12 0x04 0x02 0x64
Formato de imagem	Registar	16:9	0x06 0x14 0x00 0x04 0x00 0x34 0x12 0x04 0x03 0x65
Formato de imagem	Registar	16:10	0x06 0x14 0x00 0x04 0x00 0x34 0x12 0x04 0x04 0x66
Formato de imagem	Registar	Nativo	0x06 0x14 0x00 0x04 0x00 0x34 0x12 0x04 0x09 0x6B
Formato de imagem	Registar	Ciclo	0x06 0x14 0x00 0x04 0x00 0x34 0x13 0x31 0x00 0x90
Formato de imagem	Ler	Obter valor	0x07 0x14 0x00 0x05 0x00 0x34 0x00 0x00 0x12 0x04 0x63
Ajuste automático	Registar	Executar	0x06 0x14 0x00 0x04 0x00 0x34 0x12 0x05 0x00 0x63
Posição horizontal	Registar	Desviar para a direita	0x06 0x14 0x00 0x04 0x00 0x34 0x12 0x06 0x01 0x65
Posição horizontal	Registar	Desviar para a esquerda	0x06 0x14 0x00 0x04 0x00 0x34 0x12 0x06 0x00 0x64
Posição horizontal	Ler	Obter valor	0x07 0x14 0x00 0x05 0x00 0x34 0x00 0x00 0x12 0x06 0x65
Posição vertical	Registar	Desviar para cima	0x06 0x14 0x00 0x04 0x00 0x34 0x12 0x07 0x00 0x65
Posição vertical	Registar	Desviar para baixo	0x06 0x14 0x00 0x04 0x00 0x34 0x12 0x07 0x01 0x66
Posição vertical	Ler	Obter valor	0x07 0x14 0x00 0x05 0x00 0x34 0x00 0x00 0x12 0x07 0x66
Temperatura de Cor	Registar	5500K	0x06 0x14 0x00 0x04 0x00 0x34 0x12 0x08 0x00 0x66

Função	Tipo	Acção	Comando
Temperatura de Cor	Registar	6500K	0x06 0x14 0x00 0x04 0x00 0x34 0x12 0x08 0x01 0x67
Temperatura de Cor	Registar	8000K	0x06 0x14 0x00 0x04 0x00 0x34 0x12 0x08 0x03 0x69
Temperatura de Cor	Ler	Obter valor	0x07 0x14 0x00 0x05 0x00 0x34 0x00 0x00 0x12 0x08 0x67
Temperatura de Cor - Ganho de vermelhos	Registar	Diminuir	0x06 0x14 0x00 0x05 0x00 0x34 0x12 0x3A 0x00 0x00 0x99
Temperatura de Cor - Ganho de vermelhos	Registar	Aumentar	0x06 0x14 0x00 0x05 0x00 0x34 0x12 0x3A 0x00 0x01 0x9A
Temperatura de Cor - Ganho de vermelhos	Ler	Obter valor	0x07 0x14 0x00 0x05 0x00 0x34 0x00 0x00 0x12 0x3B 0x9A
Temperatura de Cor - Ganho de verdes	Registar	Diminuir	0x06 0x14 0x00 0x05 0x00 0x34 0x12 0x3A 0x01 0x00 0x9A
Temperatura de Cor - Ganho de verdes	Registar	Aumentar	0x06 0x14 0x00 0x05 0x00 0x34 0x12 0x3A 0x01 0x01 0x9B
Temperatura de Cor - Ganho de verdes	Ler	Obter valor	0x07 0x14 0x00 0x05 0x00 0x34 0x00 0x00 0x12 0x3C 0x9B
Temperatura de Cor - Ganho de azuis	Registar	Diminuir	0x06 0x14 0x00 0x05 0x00 0x34 0x12 0x3A 0x02 0x00 0x9B
Temperatura de Cor - Ganho de azuis	Registar	Aumentar	0x06 0x14 0x00 0x05 0x00 0x34 0x12 0x3A 0x02 0x01 0x9C
Temperatura de Cor - Ganho de azuis	Ler	Obter valor	0x07 0x14 0x00 0x05 0x00 0x34 0x00 0x00 0x12 0x3D 0x9C
Temperatura de Cor - Desvio de vermelhos	Registar	Diminuir	0x06 0x14 0x00 0x05 0x00 0x34 0x12 0x3E 0x00 0x00 0x9D
Temperatura de Cor - Desvio de vermelhos	Registar	Aumentar	0x06 0x14 0x00 0x05 0x00 0x34 0x12 0x3E 0x00 0x01 0x9E
Temperatura de Cor - Desvio de vermelhos	Ler	Obter valor	0x07 0x14 0x00 0x05 0x00 0x34 0x00 0x00 0x12 0x3F 0x9E
Temperatura de Cor - Desvio de verdes	Registar	Diminuir	0x06 0x14 0x00 0x05 0x00 0x34 0x12 0x3E 0x01 0x00 0x9E
Temperatura de Cor - Ganho de verdes	Registar	Aumentar	0x06 0x14 0x00 0x05 0x00 0x34 0x12 0x3E 0x01 0x01 0x9F
Temperatura de Cor - Desvio de verdes	Ler	Obter valor	0x07 0x14 0x00 0x05 0x00 0x34 0x00 0x00 0x12 0x40 0x9F
Temperatura de Cor - Desvio de azuis	Registar	Diminuir	0x06 0x14 0x00 0x05 0x00 0x34 0x12 0x3E 0x02 0x00 0x9F
Temperatura de Cor - Desvio de azuis	Registar	Aumentar	0x06 0x14 0x00 0x05 0x00 0x34 0x12 0x3E 0x02 0x01 0xA0
Temperatura de Cor - Desvio de azuis	Ler	Obter valor	0x07 0x14 0x00 0x05 0x00 0x34 0x00 0x00 0x12 0x41 0xA0
Desligar	Registar	Ligar	0x06 0x14 0x00 0x04 0x00 0x34 0x12 0x09 0x01 0x68
Desligar	Registar	Desligar	0x06 0x14 0x00 0x04 0x00 0x34 0x12 0x09 0x00 0x67
Desligar	Ler	Estado	0x07 0x14 0x00 0x05 0x00 0x34 0x00 0x00 0x12 0x09 0x68
Distorção-Vertical	Registar	Diminuir	0x06 0x14 0x00 0x04 0x00 0x34 0x12 0x0A 0x00 0x68
Distorção-Vertical	Registar	Aumentar	0x06 0x14 0x00 0x04 0x00 0x34 0x12 0x0A 0x01 0x69
Distorção-Vertical	Ler	Obter valor	0x07 0x14 0x00 0x05 0x00 0x34 0x00 0x00 0x12 0x0A 0x69
Modo de Cor	Registar	Brilho Máximo	0x06 0x14 0x00 0x04 0x00 0x34 0x12 0x0B 0x00 0x69

Função	Tipo	Acção	Comando
Modo de Cor	Registar	Filme	0x06 0x14 0x00 0x04 0x00 0x34 0x12 0x0B 0x01 0x6A
Modo de Cor	Registar	Padrão	0x06 0x14 0x00 0x04 0x00 0x34 0x12 0x0B 0x04 0x6D
Modo de Cor	Registar	Fotografia	0x06 0x14 0x00 0x04 0x00 0x34 0x12 0x0B 0x13 0x7C
Modo de Cor	Registar	Apresentação	0x06 0x14 0x00 0x04 0x00 0x34 0x12 0x0B 0x14 0x7D
Modo de Cor	Registar	Ciclo	0x06 0x14 0x00 0x04 0x00 0x34 0x13 0x33 0x00 0x92
Modo de Cor	Registar	Utilizador 1	0x06 0x14 0x00 0x04 0x00 0x34 0x12 0x0B 0x18 0x81
Modo de Cor	Registar	Utilizador 2	0x06 0x14 0x00 0x04 0x00 0x34 0x12 0x0B 0x19 0x82
Modo de Cor	Ler	Estado	0x07 0x14 0x00 0x05 0x00 0x34 0x00 0x00 0x12 0x0B 0x6A
Repor definições actuais de cor	Registar	Repor	0x06 0x14 0x00 0x04 0x00 0x34 0x11 0x2A 0x00 0x87
Cor Primária	Registar	R	0x06 0x14 0x00 0x04 0x00 0x34 0x12 0x10 0x00 0x6E
Cor Primária	Registar	G	0x06 0x14 0x00 0x04 0x00 0x34 0x12 0x10 0x01 0x6F
Cor Primária	Registar	B	0x06 0x14 0x00 0x04 0x00 0x34 0x12 0x10 0x02 0x70
Cor Primária	Registar	C	0x06 0x14 0x00 0x04 0x00 0x34 0x12 0x10 0x03 0x71
Cor Primária	Registar	M	0x06 0x14 0x00 0x04 0x00 0x34 0x12 0x10 0x04 0x72
Cor Primária	Registar	Y	0x06 0x14 0x00 0x04 0x00 0x34 0x12 0x10 0x05 0x73
Cor Primária	Ler	Estado	0x07 0x14 0x00 0x05 0x00 0x34 0x00 0x00 0x12 0x10 0x6F
Cor/tonalidade	Registar	Diminuir	0x06 0x14 0x00 0x04 0x00 0x34 0x12 0x11 0x00 0x6F
Cor/tonalidade	Registar	Aumentar	0x06 0x14 0x00 0x04 0x00 0x34 0x12 0x11 0x01 0x70
Cor/tonalidade	Ler	Obter valor	0x07 0x14 0x00 0x05 0x00 0x34 0x00 0x00 0x12 0x11 0x70
Saturação	Registar	Diminuir	0x06 0x14 0x00 0x04 0x00 0x34 0x12 0x12 0x00 0x70
Saturação	Registar	Aumentar	0x06 0x14 0x00 0x04 0x00 0x34 0x12 0x12 0x01 0x71
Saturação	Ler	Obter valor	0x07 0x14 0x00 0x05 0x00 0x34 0x00 0x00 0x12 0x12 0x71
Ganho	Registar	Diminuir	0x06 0x14 0x00 0x04 0x00 0x34 0x12 0x13 0x00 0x71
Ganho	Registar	Aumentar	0x06 0x14 0x00 0x04 0x00 0x34 0x12 0x13 0x01 0x72
Ganho	Ler	Obter valor	0x07 0x14 0x00 0x05 0x00 0x34 0x00 0x00 0x12 0x13 0x72
Nitidez	Registar	Diminuir	0x06 0x14 0x00 0x04 0x00 0x34 0x12 0x0E 0x00 0x6C
Nitidez	Registar	Aumentar	0x06 0x14 0x00 0x04 0x00 0x34 0x12 0x0E 0x01 0x6D
Nitidez	Ler	Obter valor	0x07 0x14 0x00 0x05 0x00 0x34 0x00 0x00 0x12 0x0E 0x6D
Congelar	Registar	Ligar	0x06 0x14 0x00 0x04 0x00 0x34 0x13 0x00 0x01 0x60
Congelar	Registar	Desligar	0x06 0x14 0x00 0x04 0x00 0x34 0x13 0x00 0x00 0x5F
Congelar	Ler	Estado	0x07 0x14 0x00 0x05 0x00 0x34 0x00 0x00 0x13 0x00 0x60
Fonte de entrada	Registar	D-Sub/Comp. 1	0x06 0x14 0x00 0x04 0x00 0x34 0x13 0x01 0x00 0x60
Fonte de entrada	Registar	D-Sub/Comp. 2	0x06 0x14 0x00 0x04 0x00 0x34 0x13 0x01 0x08 0x68
Fonte de entrada	Registar	HDMI 1	0x06 0x14 0x00 0x04 0x00 0x34 0x13 0x01 0x03 0x63
Fonte de entrada	Registar	HDMI 2	0x06 0x14 0x00 0x04 0x00 0x34 0x13 0x01 0x07 0x67
Fonte de entrada	Registar	Composite video	0x06 0x14 0x00 0x04 0x00 0x34 0x13 0x01 0x05 0x65
Fonte de entrada	Ler	Estado	0x07 0x14 0x00 0x05 0x00 0x34 0x00 0x00 0x13 0x01 0x61
Busca Automática Rápida	Registar	Ligar	0x06 0x14 0x00 0x04 0x00 0x34 0x13 0x02 0x01 0x62
Busca Automática Rápida	Registar	Desligar	0x06 0x14 0x00 0x04 0x00 0x34 0x13 0x02 0x00 0x61

Função	Tipo	Acção	Comando
Busca Automática Rápida	Ler	Estado	0x07 0x14 0x00 0x05 0x00 0x34 0x00 0x00 0x13 0x02 0x62
Sem som	Registar	Ligar	0x06 0x14 0x00 0x04 0x00 0x34 0x14 0x00 0x01 0x61
Sem som	Registar	Desligar	0x06 0x14 0x00 0x04 0x00 0x34 0x14 0x00 0x00 0x60
Sem som	Ler	Estado	0x07 0x14 0x00 0x05 0x00 0x34 0x00 0x00 0x14 0x00 0x61
Volume	Registar	Aumentar	0x06 0x14 0x00 0x04 0x00 0x34 0x14 0x01 0x00 0x61
Volume	Registar	Diminuir	0x06 0x14 0x00 0x04 0x00 0x34 0x14 0x02 0x00 0x62
Volume	Registar	Registar valor	0x06 0x14 0x00 0x04 0x00 0x34 0x13 0x2A 0x11 0x9A
Volume	Ler	Obter valor	0x07 0x14 0x00 0x05 0x00 0x34 0x00 0x00 0x14 0x03 0x64
Idioma	Registar	Português	0x06 0x14 0x00 0x04 0x00 0x34 0x15 0x00 0x00 0x61
Idioma	Registar	Français	0x06 0x14 0x00 0x04 0x00 0x34 0x15 0x00 0x01 0x62
Idioma	Registar	Deutsch	0x06 0x14 0x00 0x04 0x00 0x34 0x15 0x00 0x02 0x63
Idioma	Registar	Italiano	0x06 0x14 0x00 0x04 0x00 0x34 0x15 0x00 0x03 0x64
Idioma	Registar	Español	0x06 0x14 0x00 0x04 0x00 0x34 0x15 0x00 0x04 0x65
Idioma	Registar	РУССКИЙ	0x06 0x14 0x00 0x04 0x00 0x34 0x15 0x00 0x05 0x66
Idioma	Registar	繁體中文	0x06 0x14 0x00 0x04 0x00 0x34 0x15 0x00 0x06 0x67
Idioma	Registar	简体中文	0x06 0x14 0x00 0x04 0x00 0x34 0x15 0x00 0x07 0x68
Idioma	Registar	日本語	0x06 0x14 0x00 0x04 0x00 0x34 0x15 0x00 0x08 0x69
Idioma	Registar	한국어	0x06 0x14 0x00 0x04 0x00 0x34 0x15 0x00 0x09 0x6A
Idioma	Registar	Sueco	0x06 0x14 0x00 0x04 0x00 0x34 0x15 0x00 0x0a 0x6B
Idioma	Registar	Dutch	0x06 0x14 0x00 0x04 0x00 0x34 0x15 0x00 0x0b 0x6C
Idioma	Registar	Turco	0x06 0x14 0x00 0x04 0x00 0x34 0x15 0x00 0x0c 0x6D
Idioma	Registar	Czech	0x06 0x14 0x00 0x04 0x00 0x34 0x15 0x00 0x0d 0x6E
Idioma	Registar	Português	0x06 0x14 0x00 0x04 0x00 0x34 0x15 0x00 0x0e 0x6F
Idioma	Registar	Thai	0x06 0x14 0x00 0x04 0x00 0x34 0x15 0x00 0x0f 0x70
Idioma	Registar	Polish	0x06 0x14 0x00 0x04 0x00 0x34 0x15 0x00 0x10 0x71
Idioma	Registar	Finlandês	0x06 0x14 0x00 0x04 0x00 0x34 0x15 0x00 0x11 0x72
Idioma	Registar	Arabic	0x06 0x14 0x00 0x04 0x00 0x34 0x15 0x00 0x12 0x73
Idioma	Registar	Indonésia	0x06 0x14 0x00 0x04 0x00 0x34 0x15 0x00 0x13 0x74
Idioma	Registar	Hindi	0x06 0x14 0x00 0x04 0x00 0x34 0x15 0x00 0x14 0x75
Idioma	Registar	Vie	0x06 0x14 0x00 0x04 0x00 0x34 0x15 0x00 0x15 0x76
Idioma	Registar	Grego	0x06 0x14 0x00 0x04 0x00 0x34 0x15 0x00 0x16 0x77
Idioma	Ler	Estado	0x07 0x14 0x00 0x05 0x00 0x34 0x00 0x00 0x15 0x00 0x62
Tempo de utilização da fonte de luz	Registar	Repor para Zero	0x06 0x14 0x00 0x04 0x00 0x34 0x15 0x01 0x00 0x62
Tempo de utilização da fonte de luz	Ler	Obter Tempo de Uso	0x07 0x14 0x00 0x05 0x00 0x34 0x00 0x00 0x15 0x01 0x63
Formato HDMI	Registar	RGB	0x06 0x14 0x00 0x04 0x00 0x34 0x11 0x28 0x00 0x85
Formato HDMI	Registar	YUV	0x06 0x14 0x00 0x04 0x00 0x34 0x11 0x28 0x01 0x86
Formato HDMI	Registar	Automático	0x06 0x14 0x00 0x04 0x00 0x34 0x11 0x28 0x02 0x87
Formato HDMI	Ler	Estado	0x07 0x14 0x00 0x05 0x00 0x34 0x00 0x00 0x11 0x28 0x86
Intervalo HDMI	Registar	Avançado	0x06 0x14 0x00 0x04 0x00 0x34 0x11 0x29 0x00 0x86
Intervalo HDMI	Registar	Normal	0x06 0x14 0x00 0x04 0x00 0x34 0x11 0x29 0x01 0x87

Função	Tipo	Acção	Comando
Intervalo HDMI	Registar	Automático	0x06 0x14 0x00 0x04 0x00 0x34 0x11 0x29 0x02 0x88
Intervalo HDMI	Ler	Estado	0x07 0x14 0x00 0x05 0x00 0x34 0x00 0x00 0x11 0x29 0x87
CEC	Registar	Desligar	0x06 0x14 0x00 0x04 0x00 0x34 0x11 0x2B 0x00 0x88
CEC	Registar	Ligar	0x06 0x14 0x00 0x04 0x00 0x34 0x11 0x2B 0x01 0x89
CEC	Ler	Estado	0x07 0x14 0x00 0x05 0x00 0x34 0x00 0x00 0x11 0x2B 0x89
Estado de erro	Ler	Estado	0x07 0x14 0x00 0x05 0x00 0x34 0x00 0x00 0x0C 0x0D 0x66
Brilliant Color	Registar	Desligar	0x06 0x14 0x00 0x04 0x00 0x34 0x12 0x0F 0x00 0x6D
Brilliant Color	Registar	Cor 1	0x06 0x14 0x00 0x04 0x00 0x34 0x12 0x0F 0x01 0x6E
Brilliant Color	Registar	Cor 2	0x06 0x14 0x00 0x04 0x00 0x34 0x12 0x0F 0x02 0x6F
Brilliant Color	Registar	Cor 3	0x06 0x14 0x00 0x04 0x00 0x34 0x12 0x0F 0x03 0x70
Brilliant Color	Registar	Cor 4	0x06 0x14 0x00 0x04 0x00 0x34 0x12 0x0F 0x04 0x71
Brilliant Color	Registar	Cor 5	0x06 0x14 0x00 0x04 0x00 0x34 0x12 0x0F 0x05 0x72
Brilliant Color	Registar	Cor 6	0x06 0x14 0x00 0x04 0x00 0x34 0x12 0x0F 0x06 0x73
Brilliant Color	Registar	Cor 7	0x06 0x14 0x00 0x04 0x00 0x34 0x12 0x0F 0x07 0x74
Brilliant Color	Registar	Cor 8	0x06 0x14 0x00 0x04 0x00 0x34 0x12 0x0F 0x08 0x75
Brilliant Color	Registar	Cor 9	0x06 0x14 0x00 0x04 0x00 0x34 0x12 0x0F 0x09 0x76
Brilliant Color	Registar	Cor 10	0x06 0x14 0x00 0x04 0x00 0x34 0x12 0x0F 0x0A 0x77
Brilliant Color	Ler	Estado	0x07 0x14 0x00 0x05 0x00 0x34 0x00 0x00 0x12 0x0F 0x6E
Cód. Telecomando	Registar	código 1	0x06 0x14 0x00 0x04 0x00 0x34 0x0C 0x48 0x00 0xA0
Cód. Telecomando	Registar	código 2	0x06 0x14 0x00 0x04 0x00 0x34 0x0C 0x48 0x01 0xA1
Cód. Telecomando	Registar	código 3	0x06 0x14 0x00 0x04 0x00 0x34 0x0C 0x48 0x02 0xA2
Cód. Telecomando	Registar	código 4	0x06 0x14 0x00 0x04 0x00 0x34 0x0C 0x48 0x03 0xA3
Cód. Telecomando	Registar	código 5	0x06 0x14 0x00 0x04 0x00 0x34 0x0C 0x48 0x04 0xA4
Cód. Telecomando	Registar	código 6	0x06 0x14 0x00 0x04 0x00 0x34 0x0C 0x48 0x05 0xA5
Cód. Telecomando	Registar	código 7	0x06 0x14 0x00 0x04 0x00 0x34 0x0C 0x48 0x06 0xA6
Cód. Telecomando	Registar	código 8	0x06 0x14 0x00 0x04 0x00 0x34 0x0C 0x48 0x07 0xA7
Cód. Telecomando	Ler	Estado	0x07 0x14 0x00 0x05 0x00 0x34 0x00 0x00 0x0C 0x48 0xA1
Overscan	Registar	Desligar	0x06 0x14 0x00 0x04 0x00 0x34 0x11 0x33 0x00 0x90
Overscan	Registar	Valor 1	0x06 0x14 0x00 0x04 0x00 0x34 0x11 0x33 0x01 0x91
Overscan	Registar	Valor 2	0x06 0x14 0x00 0x04 0x00 0x34 0x11 0x33 0x02 0x92
Overscan	Registar	Valor 3	0x06 0x14 0x00 0x04 0x00 0x34 0x11 0x33 0x03 0x93
Overscan	Registar	Valor 4	0x06 0x14 0x00 0x04 0x00 0x34 0x11 0x33 0x04 0x94
Overscan	Registar	Valor 5	0x06 0x14 0x00 0x04 0x00 0x34 0x11 0x33 0x05 0x95
Overscan	Ler	Obter valor	0x07 0x14 0x00 0x05 0x00 0x34 0x00 0x00 0x11 0x33 0x91
Chave remota	Registar	Menu	0x02 0x14 0x00 0x04 0x00 0x34 0x02 0x04 0x0F 0x61
Chave remota	Registar	Sair	0x02 0x14 0x00 0x04 0x00 0x34 0x02 0x04 0x13 0x65
Chave remota	Registar	Superior	0x02 0x14 0x00 0x04 0x00 0x34 0x02 0x04 0x0B 0x5D
Chave remota	Registar	Inferior	0x02 0x14 0x00 0x04 0x00 0x34 0x02 0x04 0x0C 0x5E
Chave remota	Registar	Esquerda	0x02 0x14 0x00 0x04 0x00 0x34 0x02 0x04 0x0D 0x5F
Chave remota	Registar	Direita	0x02 0x14 0x00 0x04 0x00 0x34 0x02 0x04 0x0E 0x60
Chave remota	Registar	Fonte	0x02 0x14 0x00 0x04 0x00 0x34 0x02 0x04 0x04 0x56
Chave remota	Registar	Enter	0x02 0x14 0x00 0x04 0x00 0x34 0x02 0x04 0x15 0x67
Chave remota	Registar	Automático	0x02 0x14 0x00 0x04 0x00 0x34 0x02 0x04 0x08 0x5A

Função	Tipo	Acção	Comando
AMX	Registar	Resposta do AMX	AMX
Temperatura de funcionamento	Ler	Obter valor	0x07 0x14 0x00 0x05 0x00 0x34 0x00 0x00 0x15 0x03 0x65
Ciclo do modo de fonte de luz	Registar	Ciclo do modo de fonte de luz	0x06 0x14 0x00 0x04 0x00 0x34 0x13 0x36 0x00 0x95

Glossário

Esta secção descreve o glossário padrão dos termos empregues nos modelos do projector. Todos os termos estão listados por ordem alfabética.

NOTA: Alguns termos podem não se aplicar ao seu projector.

A

Anel de focagem
Melhora manualmente a nitidez da imagem projectada.

Anel de zoom
Ajusta manualmente o tamanho da imagem projectada.

B

Brilho Máximo Modo
Maximiza a luminosidade da imagem projectada. Este modo é ideal para ambientes onde é necessária uma luminosidade muito intensa, por exemplo, quando utiliza o projector em salas bem iluminadas.

C

CEC (Controlo Electrónico do Consumidor)
Sincroniza a operação de ligar/desligar energia através da ligação HDMI. Ou seja, se um dispositivo que inclua também a função CEC estiver ligado à entrada HDMI do projector, quando a energia do projector é desligada, a potência do dispositivo também se desliga automaticamente. Quando a potência do dispositivo ligado é ligada, a potência do projector liga-se automaticamente.

Contraste
Ajusta a diferença entre o fundo da imagem (nível de pretos) e a imagem em primeiro plano (nível de brancos).

Cor
Ajusta a saturação da cor.

D

Definições de fonte de luz
As informações e as definições da fonte de luz do projector podem ser visualizadas e ajustadas em “Informações das horas de fonte de luz” ou ajustando o “Modo de fonte de luz”.

Desligar
Oculta temporariamente a imagem no ecrã para manter a concentração do público quando é necessário.

Distorção
A distorção de uma imagem causada pela projecção numa superfície em ângulo. Pode ser ajustada na vertical através das teclas de distorção **[/]**.

F **Formato de imagem**
Diz respeito à relação entre a largura e a altura da imagem.

G **Gama**
Permite ao utilizador seleccionar manualmente a curva de escala de cinzentos do projector.

I **INFORMAÇÕES**
Apresenta o modo de temporização (entrada do sinal de vídeo), número do modelo do projector, número de série e o URL do Website da ViewSonic®.

Intervalo HDMI
Permite ao utilizador seleccionar a gama de escala de cinzentos de HDMI entre 0 ~ 255 (gama melhorada), 16 ~ 235 (gama normal) ou Automático pelo tipo de sinal detectado.

L **Luminosidade**
Ajusta os níveis de luminosidade da imagem no ecrã.

M **Modo de Cor**
O projector está predefinido com vários modos de cor predefinidos para adaptar-se às necessidades de funcionamento, ambientais e de entrada.

Modo de filme
Um modo de cor adequado para reproduzir filmes com muitas cores, clipes de vídeo de câmaras digitais ou vídeos digitais através da entrada do PC. Mais adequado para ambientes de iluminação reduzida.

Modo Grande Altitude
O modo opcional para os utilizadores que residem num local entre 1500 m e 3000 m acima do nível do mar e a temperatura se situa entre os 5° C e os 25° C. A activação melhora o arrefecimento e o desempenho do projector.

Modo Padrão
Um modo de cor concebido para circunstâncias de visualização normais durante o dia.

N **Nitidez**
Ajusta a qualidade da imagem.

O

OverScan
Diz respeito a uma imagem cortada no ecrã do monitor. É uma definição no monitor que amplia a imagem no filme, para que não tenha de ver os contornos mais exteriores do filme.

P

Padrão
Projecta uma grelha que vai ser utilizada para ajustar e aperfeiçoar a imagem.

Posição do projector
A imagem projectada pode ser ajustada com base no local de instalação do projector, isto é, no tecto ou retro-projecção.

R

RS-232
Um código padrão para transmissão de comunicação em série de dados, utilizado para ligação a outros dispositivos ou controlador através da porta em série ou da porta de rede local.

S

Seleccionar entrada
Alterna entre as várias opções de entrada disponíveis para o projector.

Sincronização automática
A função de ajuste automático inteligente integrada que ajusta de novo os valores de frequência e relógio para fornecer a melhor qualidade de imagem.

T

Temp. de cor
Permite aos utilizadores selecionar as definições de temperatura de cor para personalizar a experiência de visualização.

Predefinição do projector	Estado original do projector
8000K	As imagens aparecem a branco azulado.
6500K	Temperatura de cor predefinida. As imagens mantêm um aspecto branco normal. Recomendado para utilização geral.
5500K	As imagens aparecem a branco avermelhado.

Resolução de problemas

Problemas comuns

Esta secção descreve alguns problemas comuns que podem ocorrer quando utiliza o projector.

Problema	Soluções possíveis
O projector não se liga	• Assegure que o cabo de alimentação está ligado correctamente ao projector e à tomada de parede. • Se o processo de arrefecimento não tiver terminado, aguarde até ser concluído e depois tente ligar de novo o projector. • Se o procedimento indicado acima não funcionar, experimente outra tomada de parede ou ligue outro dispositivo eléctrico na mesma tomada de parede.
Não aparece imagem	• Verifique se o cabo de fonte de vídeo está ligado correctamente e que a fonte de vídeo está ligada. • Se a fonte de entrada não for seleccionada automaticamente, escolha a fonte correcta com a tecla **Fonte** no projector ou no telecomando.
A imagem está desfocada	• Se ajustar o **anel de focagem**, isso pode ajudar a focar a lente de projecção correctamente. • Verifique se o projector e o ecrã estão alinhados correctamente. Se necessário, ajuste a altura do projector, bem como o ângulo e a direcção de projecção.
O telecomando não funciona	• Assegure-se de que não há obstáculos entre o telecomando e o projector e que estão a uma distância de 8 m (26 pés) um do outro. • As pilhas podem não ter carga, verifique-as e substitua-as se necessário.

Indicadores LED

Luz			Estado e descrição
Potência			
Intermitente a verde	Desligar	Desligar	Modo de espera
Verde	Desligar	Desligar	A ligar
Verde	Desligar	Desligar	Funcionamento normal
Intermitente a verde	Desligar	Desligar	Arrefecimento durante o funcionamento normal
Vermelho	Desligar	Desligar	A transferir
Verde	Verde	Verde	Queimadura desligado
Lâmpada			
Intermitente a verde	Desligar	Vermelho	Falha de arrefecimento na primeira fonte de luz acesa
Desligar	Desligar	Vermelho	Erro da fonte de luz no modo de funcionamento normal
Verde	Desligar	Vermelho	Falha de arranque da roda de cores
Aquecimento/arrefecimento			
Desligar	Vermelho	Desligar	Erro da ventoinha 1 (a velocidade real da ventoinha está fora da velocidade pretendida).
Desligar	Vermelho	Vermelho	Erro da ventoinha 2 (a velocidade real da ventoinha está fora da velocidade pretendida).
Desligar	Vermelho	Verde	Erro da ventoinha 3 (a velocidade real da ventoinha está fora da velocidade pretendida).
Desligar	Vermelho	Laranja	Erro da ventoinha 4 (a velocidade real da ventoinha está fora da velocidade pretendida).
Intermitente a vermelho	Vermelho	Desligar	Erro da ventoinha 5 (a velocidade real da ventoinha está fora da velocidade pretendida).
Intermitente a vermelho	Intermitente a vermelho	Desligar	Erro da ventoinha 6 (a velocidade real da ventoinha está fora da velocidade pretendida).
Vermelho	Vermelho	Vermelho	Falha ao abrir o sensor térmico 1 (o circuito do díodo remoto está aberto).
Vermelho	Vermelho	Verde	Falha ao abrir o sensor térmico 2 (o circuito do díodo remoto está aberto).
Verde	Vermelho	Vermelho	Falha de curto-circuito do sensor térmico 1 (o circuito do díodo remoto está aberto).
Desligar	Vermelho	Verde	Falha de curto-circuito do sensor térmico 2 (o circuito do díodo remoto está aberto).
Laranja	Vermelho	Vermelho	Falha de temperatura 1 (temperatura excessiva).
Laranja	Vermelho	Verde	Falha de temperatura 2 (temperatura excessiva).
Desligar	Verde	Vermelho	Erro de ligação da ventoinha IC #1 I2C.

Manutenção

Precauções gerais

- Assegure que o projector está desligado e que o cabo de alimentação está desligado da tomada de parede.
- Nunca retire peças do projector. Contacte a ViewSonic® ou revendedor se for necessário substituir alguma peça do projector.
- Nunca pulverize ou deite qualquer líquido directamente sobre a caixa.
- Utilize o projector com cuidado, porque se um projector escuro ficar riscado, as marcas são mais evidentes do que num projector com uma cor mais clara.

Limpeza da lente

- Utilize um recipiente de ar comprimido para retirar pó.
- Se mesmo assim a lente estiver suja, utilize um pano para limpar a lente ou molhe um pano macio com um produto de limpeza de lentes e limpe a superfície com cuidado.

ATENÇÃO: Nunca esfregue a lente com materiais abrasivos.

Limpeza da caixa

- Use um pano macio, sem fios e seco para remover a sujidade ou o pó.
- Se mesmo assim a caixa não ficar limpa, aplique uma pequena quantidade de detergente sem amoníaco, sem álcool, suave e não abrasiva num pano limpo, macio e sem fios e depois limpe a superfície.

ATENÇÃO: Nunca utilize cera, álcool, benzeno, diluente ou outros detergentes químicos.

Armazenar o projector

Se quiser armazenar o projector durante um período prolongado:

- Certifique-se de que a temperatura e a humidade da área de armazenamento estão de acordo com o intervalo recomendado.
- Recolha o pé de ajuste por completo.
- Retire as pilhas do telecomando.
- Coloque o projector na embalagem de origem ou equivalente.

Renúncia de responsabilidade

- A ViewSonic® não recomenda o uso de produtos de limpeza com amoníaco ou à base de álcool na lente ou na caixa. Verificou-se que alguns produtos de limpeza químicos danificam a lente e/ou a caixa do projecto.
- A ViewSonic® não é responsável por danos resultantes do uso de produtos de limpeza com amoníaco ou à base de álcool.

Informações da fonte de Luz

Esta secção fornece uma melhor compreensão da fonte de luz da lâmpada do projector.

Hora da fonte de luz

Quando o projector está a ser utilizado, a duração (em horas) da utilização da fonte de luz é calculada automaticamente pelo temporizador integrado.

Para obter informações sobre a hora da fonte de luz:

1. Pressione **Menu** para abrir o menu OSD e vá para: **Avançado > Definições de fonte de luz > Informações das horas de fonte de luz.**
2. Pressione **Enter (Introduzir)** para apresentar a página **Informações das horas de fonte de luz**:
3. Pressione **Exit (Sair)** para sair do menu.

Prolongar a duração da fonte de luz

Para prolongar a duração da fonte de luz, pode ajustar as seguintes definições no menu OSD.

Definição Modo de fonte de luz

Se definir o projector no modo **Eco, Dynamic Eco,** ou no modo **SuperEco+**, o ruído do sistema e o consumo de energia são reduzidos e a vida útil das fontes de luz é prolongada.

Modo de fonte de luz	Descrição
Normal	Fornece luminosidade total da lâmpada.
Eco	Reduz o consumo de energia da lâmpada em 21 % , diminui a luminosidade e o ruído da ventoinha.
Dynamic Eco	Reduz o consumo de energia da lâmpada até 35 % , dependendo do nível de luminosidade do conteúdo.
SuperEco+	Reduz o consumo de energia da lâmpada em 63% e diminui a luminosidade para prolongar a duração da lâmpada e diminui o ruído da ventoinha.

Para definir o Modo de fonte de luz, abra o menu O menu OSD e vá para: **Avançado > Definições de fonte de luz > Modo de fonte de luz** e pressione ◀/▶ para selecionar e pressione **Enter**.

Definir Desactivação autom.

Se não for detectada uma fonte de entrada, esta opção desliga o projector automaticamente após um período definido.

Abra o menu OSD e vá para: **GESTÃO DE ENERGIA > Energia intelig. > Desactivação autom.** e pressione ◀/▶ para desactivar ou ajustar a hora.

Tempo de substituição da fonte de luz

Se a **Luz indicadora da fonte de luz** se acender, coloque uma nova lâmpada ou consulte o fornecedor.

ATENÇÃO: Uma lâmpada antiga pode causar uma avaria no projector e, em algumas circunstâncias, a lâmpada pode explodir.

Substituir a fonte de luz

É recomendável desligar a energia, retirar a ficha do projector da tomada de parede e contactar pessoal de assistência qualificado para substituir a lâmpada.

> Informações sobre regulamentação e serviço

Informações sobre conformidade

Esta secção aborda todos os requisitos e afirmações relacionados no que respeita aos regulamentos. As aplicações correspondentes confirmadas dizem respeito aos rótulos de identificação e marcas relevantes na unidade.

Declaração de conformidade da FCC

Este dispositivo está em conformidade com a parte 15 das regras da FCC. O funcionamento está sujeita às duas seguintes condições: (1) este dispositivo não pode causar interferências nocivas e (2) este dispositivo deve aceitar quaisquer interferências recebidas, incluindo interferências que podem causar um funcionamento não pretendido. Este equipamento foi testado e está em conformidade com os limites de um dispositivo digital de classe B, de acordo com a parte 15 das regras da FCC.

Estes limites são concebidos para fornecer uma protecção razoável contra interferências nocivas numa instalação residencial. Este equipamento gera, utiliza e pode irradiar energia de radiofrequência e se não for instalado e utilizado de acordo com as instruções, pode causar interferência nociva nas comunicações por rádio. Porém, não há qualquer garantia que não ocorra interferência numa determinada instalação. Se este equipamento causar interferência nociva na receção de rádio ou televisão, o que pode determinar ligando e desligando o equipamento, o utilizador deve tentar corrigir a interferência através de uma ou mais das seguintes medidas:

- Reoriente ou relocalize a antena receptora.
- Aumente a distância entre o equipamento e o receptor.
- Ligue o equipamento a uma tomada num circuito diferente do qual o receptor está ligado.
- Contacte o fornecedor ou um técnico de rádio/televisão experiente para obter ajuda.

AVISO: Adverte-se o utilizador que as alterações ou modificações não expressamente aprovadas pela parte responsável pela conformidade podem anular a sua autoridade de utilizar o equipamento.

Declaração da indústria do Canadá

CAN ICES-3 (B)/NMB-3(B)

Conformidade “CE” para países europeus

CE O dispositivo está em conformidade com a Directiva EMC 2014/30/UE e a Directiva Baixa Tensão 2014/35/UE.

As seguintes informações destinam-se apenas aos estados-membros da UE:

A marca apresentada à direita está em conformidade com a Directiva relativa aos resíduos de equipamentos eléctricos e electrónicos 2012/19/UE (WEEE). A marca indica que o equipamento NÃO pode ser eliminado como resíduos urbanos não triados, deve utilizar os sistemas de devolução e recolha de acordo com a legislação local.

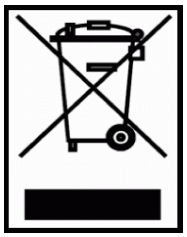

Declaração de conformidade com RoHS2

Este produto foi concebido e fabricado em conformidade com a Directiva 2011/65/UE do Parlamento Europeu e do Conselho sobre a restrição da utilização de determinadas substâncias perigosas em equipamento eléctrico e electrónico (directiva RoHS2) e deve estar em conformidade com os valores máximos de concentração emitidos pelo Comité para a Adaptação Técnica (TAC) europeu, como indicado abaixo:

Substância	Concentração máxima proposta	Concentração efectiva
Cádmio (Cd)	0,01 %	< 0,01 %
Chumbo (Pb)	0,1%	< 0,1%
Mercúrio (Hg)	0,1%	< 0,1%
Crómio hexavalente (Cr6+)	0,1%	< 0,1%
Bifenilos polibromados (PBB)	0,1%	< 0,1%
Éteres difenílico polibromado (PBDE)	0,1%	< 0,1%
Ftalato de bis(2-etil-hexilo) (DEHP)	0,1%	< 0,1%
Ftalato de benzilbutilo (BBP)	0,1%	< 0,1%
Ftalato dibutílico (DBP)	0,1%	< 0,1%
Ftalato de dibutilo (DIBP)	0,1%	< 0,1%

Determinados componentes dos produtos como os indicados acima estão isentos, ao abrigo do Anexo III das directivas RoHS2, como indicado abaixo:

- O mercúrio em lâmpadas fluorescentes de cátodo frio e lâmpadas fluorescentes de eléctrodo externo (CCFL e EEFL) para finalidades especiais que não excedam (por lâmpada):
  - » Curta duração (500 mm): máximo de 3,5 mg por lâmpada.
  - » Duração média (> 500 mm e 1500 mm): máximo de 5 mg por lâmpada.
  - » Longa duração (> 1500 mm): máximo de 13 mg por lâmpada.
- Chumbo em vidro de tubos de raios catódicos.
- O chumbo em vidro de tubos fluorescentes não deve exceder 0,2 % por peso.

- Chumbo como elemento de liga em alumínio que contenha até 0,4 % de chumbo em termos de peso.
- Liga de cobre que contenha até 4 % de chumbo por peso.
- Chumbo em soldas com alta temperatura de fusão (isto é, ligas à base de chumbo com um teor de chumbo igual ou superior a 85 % em pesomassa).
- Componentes eléctricos e electrónicos que contenham chumbo em vidro ou cerâmica que não sejam de cerâmica dieléctrica em condensadores, por exemplo, dispositivos piezoelectrónicos ou num composto de vidro ou de matriz de cerâmica.

Restrição de substâncias perigosas na Índia
Restrição da declaração de substâncias perigosas (na Índia). Este produto está em conformidade com a "India E-waste Rule 2011" e proíbe o uso de chumbo, mercúrio, crómio hexavalente, bifenilos polibromados ou éteres difenílico polibromado em concentrações que excedam 0,1 % do peso e 0,01 % do peso em termos de cádmio, exceto as excepções definidas no Plano 2 da Regra.

Eliminação do produto no fim da vida do produto
A ViewSonic® respeita o ambiente e o compromisso de trabalhar e viver de maneira ecológica. Obrigado por fazer parte da computação mais inteligente e ecológica. Visite o Website da ViewSonic® para obter mais informações.

E.U.A. e Canadá:
http://www.viewsonic.com/company/green/recycle-program/

Europa:
http://www.viewsoniceurope.com/uk/support/recycling-information/

Informações de copyright

Copyright© ViewSonic® Corporation, 2020. Todos os direitos reservados.

Microsoft, Windows e o logótipo do Windows são marcas registadas da Microsoft Corporation nos E.U.A. e noutros países.

ViewSonic® e o logótipo dos três pássaros são marcas registadas da ViewSonic® Corporation.

VESA é uma marca registada da Video Electronics Standards Association. DPMS e DDC são marcas comerciais da VESA.

Renúncia de responsabilidade: A ViewSonic® Corporation não deve ser responsabilizada por erros ou omissões técnicas ou editoriais contidas neste documento nem por danos incidentais ou consequenciais resultantes do fornecimento deste material ou o desempenho ou utilização deste produto.

Com o intuito de continuar a melhorar o produto, a ViewSonic® Corporation reserva-se o direito de alterar as especificações do produto sem aviso prévio. As informações neste documento podem ser alteradas sem aviso prévio.

Nenhuma parte deste documento pode ser copiada, reproduzida ou transmitida por qualquer meio, para qualquer fim sem a permissão prévia por escrito da ViewSonic® Corporation.

PG707X_PG707W_UG_PTG_1b_20200214

Serviço de apoio ao cliente

Para obter informações de apoio técnico ou serviço do produto, consulte a tabela abaixo ou contacte o seu revendedor.

NOTA: É necessário o número de série do produto.

País/região	Website	País/região	Website
Ásia Pacífico e África			
Austrália	www.viewsonic.com/au/	Bangladeche	www.viewsonic.com/bd/
中国 (China)	www.viewsonic.com.cn	香港 (繁體中文)	www.viewsonic.com/hk/
Hong Kong (em inglês)	www.viewsonic.com/hk-en/	Índia	www.viewsonic.com/in/
Indonésia	www.viewsonic.com/id/	Israel	www.viewsonic.com/il/
日本 (Japão)	www.viewsonic.com/jp/	Coreia	www.viewsonic.com/kr/
Malásia	www.viewsonic.com/my/	Médio Oriente	www.viewsonic.com/me/
Mianmar	www.viewsonic.com/mm/	Nepal	www.viewsonic.com/np/
Nova Zelândia	www.viewsonic.com/nz/	Paquistão	www.viewsonic.com/pk/
Filipinas	www.viewsonic.com/ph/	Singapura	www.viewsonic.com/sg/
臺灣 (Taiwan)	www.viewsonic.com/tw/	ประเทศไทย	www.viewsonic.com/th/
Vietname	www.viewsonic.com/vn/	África do Sul e Maurícias	www.viewsonic.com/za/
Américas			
E.U.A.	www.viewsonic.com/us	Canadá	www.viewsonic.com/us
América Latina	www.viewsonic.com/la		
Europa			
Europa	www.viewsonic.com/eu/	França	www.viewsonic.com/fr/
Deutschland	www.viewsonic.com/de/	Қазақстан	www.viewsonic.com/kz/
Россия	www.viewsonic.com/ru/	España	www.viewsonic.com/es/
Türkiye	www.viewsonic.com/tr/	Україна	www.viewsonic.com/ua/
Reino Unido	www.viewsonic.com/uk/		

Garantia limitada

Projector ViewSonic®

O que abrange a garantia:

A ViewSonic garante que os produtos não têm defeitos de material e mão-de-obra, em condições normais de funcionamento, durante o período da garantia. Se se provar que o produto apresentar defeitos de material ou mão-de-obra durante o período da garantia, a ViewSonic irá, exclusivamente a seu critério, reparar ou substituir o produto por um semelhante. O produto ou as peças de substituição podem incluir peças ou componentes refabricados ou remodelados.

Garantia geral limitada de três (3) anos

Sujeita à garantia de um (1) mais limitada especificada abaixo, América do Norte e do Sul: Garantia de três (3) anos para todas as peças, excluindo a lâmpada, três (3) anos para a mão-de-obra e um (1) ano para a lâmpada original a partir da data da primeira compra do cliente.

Outras regiões ou países: Contacte o fornecedor local ou escritório local da ViewSonic para obter informações sobre a garantia.

Garantia de uso intensivo um (1) ano limitada:

Em condições de uso intensivo, em que a utilização de um projector inclui mais de catorze (14) horas de uso médio diário, América do Norte e do Sul: Garantia de um (1) ano para todas as peças, excluindo a lâmpada, um (1) ano para mão-de-obra e noventa (90) dias para a lâmpada original a partir da data da primeira compra do cliente; Europa: Garantia de um (1) ano para todas as peças, excluindo a lâmpada, um (1) ano para mão-de-obra e noventa (90) dias para a lâmpada original a partir da data da primeira compra do cliente.

Outras regiões ou países: Contacte o fornecedor local ou escritório local da ViewSonic para obter informações sobre a garantia.

A garantia da lâmpada está sujeita aos termos e condições, verificação e aprovação. Aplica-se apenas à lâmpada instalada do fabricante. Todas as lâmpadas sobresselentes adquiridas em separado têm uma garantia de 90 dias.

Quem é abrangido pela garantia:

Esta garantia aplica-se apenas ao consumidor (comprador original).

O que é não abrangido pela garantia:

1. Qualquer produto cujo número de série tenha sido apagado, modificado ou removido.
2. Danos, deterioração, falhas ou avarias resultantes de:
   a. Acidente, abuso, uso indevido, negligência, incêndio, água, relâmpagos ou outros fenómenos naturais, manutenção inadequada, modificação não autorizada do produto ou incumprimento das instruções fornecidas com o produto.
   b. Utilização que não esteja de acordo com as especificações do produto.
   c. Utilização do produto que não esteja de acordo com a utilização pretendida normal ou que não esteja de acordo com as condições normais.
   d. Reparação ou tentativa de reparação por alguém não autorizado pela ViewSonic.
   e. Quaisquer danos no produto causados durante o envio.
   f. Remoção ou instalação do produto.
   g. Causas externas ao produto, como flutuações da potência eléctrica ou falhas.
   h. Utilização de acessórios ou peças que não estejam de acordo com as especificações da ViewSonic.
   i. Desgaste normal.
   j. Qualquer outro motivo que não esteja relacionado com defeitos no produto.
3. Despesas relacionadas com remoção, instalação e serviços de configuração.

Como obter assistência:

1. Para obter informações sobre como obter assistência abrangida pela garantia, contacte o apoio ao cliente da ViewSonic (consulte a página “Apoio ao cliente”). É necessário fornecer o número de série do produto.
2. Para obter o serviço abrangido pela garantia, terá de fornecer (a) o recibo de venda com a data da compra original, (b) o seu nome, (c) a sua morada, (d) descrição do problema e (e) o número de série do produto.
3. Leve ou envie o frete do produto pré-pago na embalagem original para um centro de assistência autorizado da ViewSonic ou para a ViewSonic.
4. Para obter mais informações sobre o nome do centro de assistência da ViewSonic mais próximo, contacte a ViewSonic.

Limitação das garantias implícitas:

Não há quaisquer garantias, expressas ou implícitas, que se estendam para além da descrição contida no presente documento, incluindo a garantia implícita de comerciabilidade e adequação a uma finalidade específica.

Exclusão de danos:
A responsabilidade da ViewSonic está limitada ao custo de reparação ou substituição do produto. A ViewSonic não deve ser responsável por:

1. Danos noutras propriedades causados por quaisquer defeitos no produto, danos causados por inconveniência, perda de utilização do produto, perda de tempo, perda de lucro, perda de oportunidade de negócios, perda de credibilidade, interferência em relações comerciais, ou outras perdas comerciais, mesmo que tenha sido advertido da possibilidade de tais danos.
2. Quaisquer outros danos, incidentais, consequenciais ou de outra natureza.
3. Qualquer reivindicação contra o cliente por qualquer outra parte.

Efeito da legislação local:
Esta garantia fornece direitos jurídicos específicos e pode também usufruir de outros direitos que podem variar consoante a autoridade local. Algumas regulamentações locais não permitem limitações a garantias implícitas e/ou não permitem a exclusão de danos incidentais ou consequenciais, por isso as limitações e exclusões supra podem não aplicar-se a si.

Vendas fora dos E.U.A. e do Canadá:
Para obter informações sobre a garantia e assistência dos produtos da ViewSonic vendidos fora dos E.U.A. e do Canadá, contacte a ViewSonic ou o revendedor local da ViewSonic.

O período de garantia deste produto na China continental (excepto Hong Kong, Macau e Taiwan) está sujeito aos termos e condições do cartão de manutenção da garantia.

Para os utilizadores na Europa e na Rússia, os detalhes completos da garantia fornecida estão disponíveis em www.viewsoniceurope.com, em Informações de assistência/garantia.

Modelo das condições da garantia do projector em UG
VSC_TEMP_2005

Garantia limitada no México

Projector ViewSonic®

O que abrange a garantia:

A ViewSonic garante que os produtos não têm defeitos de material e mão-de-obra, em condições normais de funcionamento, durante o período da garantia. Se se provar que o produto apresentar defeitos de material ou mão-de-obra durante o período da garantia, a ViewSonic irá, exclusivamente a seu critério, reparar ou substituir o produto por um semelhante. O produto ou as peças de substituição podem incluir peças, componentes ou acessórios refabricados ou remodelados.

A garantia é válida durante o seguinte período:

3 anos para todas as peças, excluindo a lâmpada, 3 anos para a mão-de-obra, 1 ano para a lâmpada original a partir da data da primeira compra do cliente.
A garantia da lâmpada está sujeita aos termos e condições, verificação e aprovação. Aplica-se apenas à lâmpada instalada do fabricante.
Todas as lâmpadas sobresselentes adquiridas em separado têm uma garantia de 90 dias.

Quem é abrangido pela garantia:

Esta garantia aplica-se apenas ao consumidor (comprador original).

O que é não abrangido pela garantia:

1. Qualquer produto cujo número de série tenha sido apagado, modificado ou removido.
2. Danos, deterioração ou avarias resultantes de:
   a. Acidente, uso indevido, negligência, incêndio, água, relâmpagos ou outros fenómenos naturais, modificação não autorizada do produto, tentativa não autorizada de reparação ou incumprimento das instruções fornecidas com o produto.
   b. Quaisquer danos no produto causados durante o envio.
   c. Causas externas ao produto, como flutuações da potência eléctrica ou falhas.
   d. Utilização de acessórios ou peças que não estejam de acordo com as especificações da ViewSonic.
   e. Desgaste normal.
   f. Qualquer outro motivo que não esteja relacionado com defeitos no produto.
3. Qualquer produto que apresente uma situação normalmente conhecida como “image burn-in” (imagem queimada), que ocorre quando uma imagem estática é apresentada no produto durante um período prolongado.

4. Despesas relacionadas com remoção, instalação, seguros e serviços de configuração.

Como obter assistência:

Para obter informações sobre como obter assistência abrangida pela garantia, contacte o apoio ao cliente da ViewSonic (consulte a página “Apoio ao cliente” em anexo). Tem de fornecer o número de série do produto, por isso introduza as informações do produto no espaço indicado abaixo na compra para utilização futura. Guarde o recibo do comprovativo de compra para fundamentar a reivindicação da garantia.

Para os seus registos

Nome do produto: _____ Número do modelo: _____

Número do documento: _____ Número de série: _____

Data de compra: _____ Compra de extensão da garantia? _____(S/N)

Se for o caso, qual é a data de termo da garantia? _____

1. Para obter o serviço abrangido pela garantia, terá de fornecer (a) o recibo de venda com a data da compra original, (b) o seu nome, (c) a sua morada, (d) descrição do problema e o (e) número de série do produto.
2. Leve ou envie o produto na embalagem original para um centro de assistência autorizado da ViewSonic.
3. Os custos de transporte de ida e volta dos produtos abrangidos pela garantia serão pagos pela ViewSonic.

Limitação das garantias implícitas:

Não há quaisquer garantias, expressas ou implícitas, que se estendam para além da descrição contida no presente documento, incluindo a garantia implícita de comerciabilidade e adequação a uma finalidade específica.

Exclusão de danos:

A responsabilidade da ViewSonic está limitada ao custo de reparação ou substituição do produto. A ViewSonic não deve ser responsável por:

1. Danos noutras propriedades causados por quaisquer defeitos no produto, danos causados por inconveniência, perda de utilização do produto, perda de tempo, perda de lucro, perda de oportunidade de negócios, perda de credibilidade, interferência em relações comerciais, ou outras perdas comerciais, mesmo que tenha sido advertido da possibilidade de tais danos.
2. Quaisquer outros danos, incidentais, consequenciais ou de outra natureza.
3. Qualquer reivindicação contra o cliente por qualquer outra parte.
4. Reparação ou tentativa de reparação por alguém não autorizado pela ViewSonic.

Informações de contacto de vendas e serviço autorizado (Centro Autorizado de Servicio) no México:

Nome e morada do fabricante e dos importadores:
México, Av. de la Palma #8 Piso 2 Despacho 203, Corporativo Interpalmas,
Col. San Fernando Huixquilucan, Estado de México
Tel.: (55) 3605-1099 http://www.viewsonic.com/la/soporte/index.htm

NÚMERO GRATIS DE ASISTENCIA TÉCNICA PARA TODO MÉXICO: 001.866.823.2004

Hermosillo: Distribuciones y Servicios Computacionales SA de CV. Calle Juarez 284 local 2 Col. Bugambilias C.P: 83140 Tel.: 01-66-22-14-9005 E-mail: disc2@hmo.megared.net.mx	***Villahermosa:*** Compumantenimietnos Garantizados, S.A. de C.V. AV. GREGORIO MENDEZ #1504 COL, FLORIDA C.P. 86040 Tel.: 01 (993) 3 52 00 47/3522074/3 52 20 09 E-mail: compumantenimientos@prodigy.net.mx
Puebla, Pue. (Matriz): RENTA Y DATOS, S.A. DE C.V. Domicilio: 29 SUR 721 COL. LA PAZ 72160 PUEBLA, PUE. Tel.: 01(52).222.891.55.77 CON 10 LINEAS E-mail: datos@puebla.megared.net.mx	***Veracruz, Ver.:*** CONEXION Y DESARROLLO, S.A DE C.V. Av. Americas # 419 ENTRE PINZÓN Y ALVARADO Fracc. Reforma C.P. 91919 Tel.: 01-22-91-00-31-67 E-mail: gacosta@qplus.com.mx
Chihuahua Soluciones Globales en Computación C. Magisterio # 3321 Col. Magisterial Chihuahua, Chih. Tel.: 4136954 E-mail: Cefeo@soluglobales.com	***Cuernavaca*** Compusupport de Cuernavaca SA de CV Francisco Leyva # 178 Col. Miguel Hidalgo C.P. 62040, Cuernavaca Morelos Tel.: 01 777 3180579/01 777 3124014 E-mail: aquevedo@compusupportcva.com
Distrito Federal: QPLUS, S.A. de C.V. Av. Coyoacán 931 Col. Del Valle 03100, México, D.F. Tel.: 01(52)55-50-00-27-35 E-mail : gacosta@qplus.com.mx	***Guadalajara, Jal.:*** SERVICRECE, S.A. de C.V. Av. Niños Héroes # 2281 Col. Arcos Sur, Sector Juárez 44170, Guadalajara, Jalisco Tel.: 01(52)33-36-15-15-43 E-mail: mmiranda@servicrece.com
Guerrero Acapulco GS Computación (Grupo Sesicomp) Progreso #6-A, Colo Centro 39300 Acapulco, Guerrero Tel.: 744-48-32627	***Monterrey:*** Global Product Services Mar Caribe # 1987, Esquina con Golfo Pérsico Fracc. Bernardo Reyes, CP 64280 Monterrey N.L. México Tel.: 8129-5103 E-mail: aydeem@gps1.com.mx
MERIDA: ELECTROSER Av Reforma No. 403Gx39 y 41 Mérida, Yucatán, México CP97000 Tel.: (52) 999-925-1916 E-mail: rrrb@sureste.com	***Oaxaca, Oax.:*** CENTRO DE DISTRIBUCION Y SERVICIO, S.A. de C.V. Murguía # 708 P.A., Col. Centro, 68000, Oaxaca Tel.: 01(52)95-15-15-22-22 Fax: 01(52)95-15-13-67-00 E-mail: gpotai2001@hotmail.com
Tijuana: STD Av Ferrocarril Sonora #3780 L-C Col 20 de Noviembre Tijuana, México	***PARA OBTER APOIO NOS E.U.A.:*** ViewSonic Corporation 14035 Pipeline Ave. Chino, CA 91710, E.U.A. Tel.: 800-688-6688 E-mail: http://www.viewsonic.com

Modelo das condições da garantia do projector no México em UG
VSC_TEMP_2006

ViewSonic®