ViewSonic®

PG701WU/PG706WU/PG706HD

Manuale per l'utente del proiettore

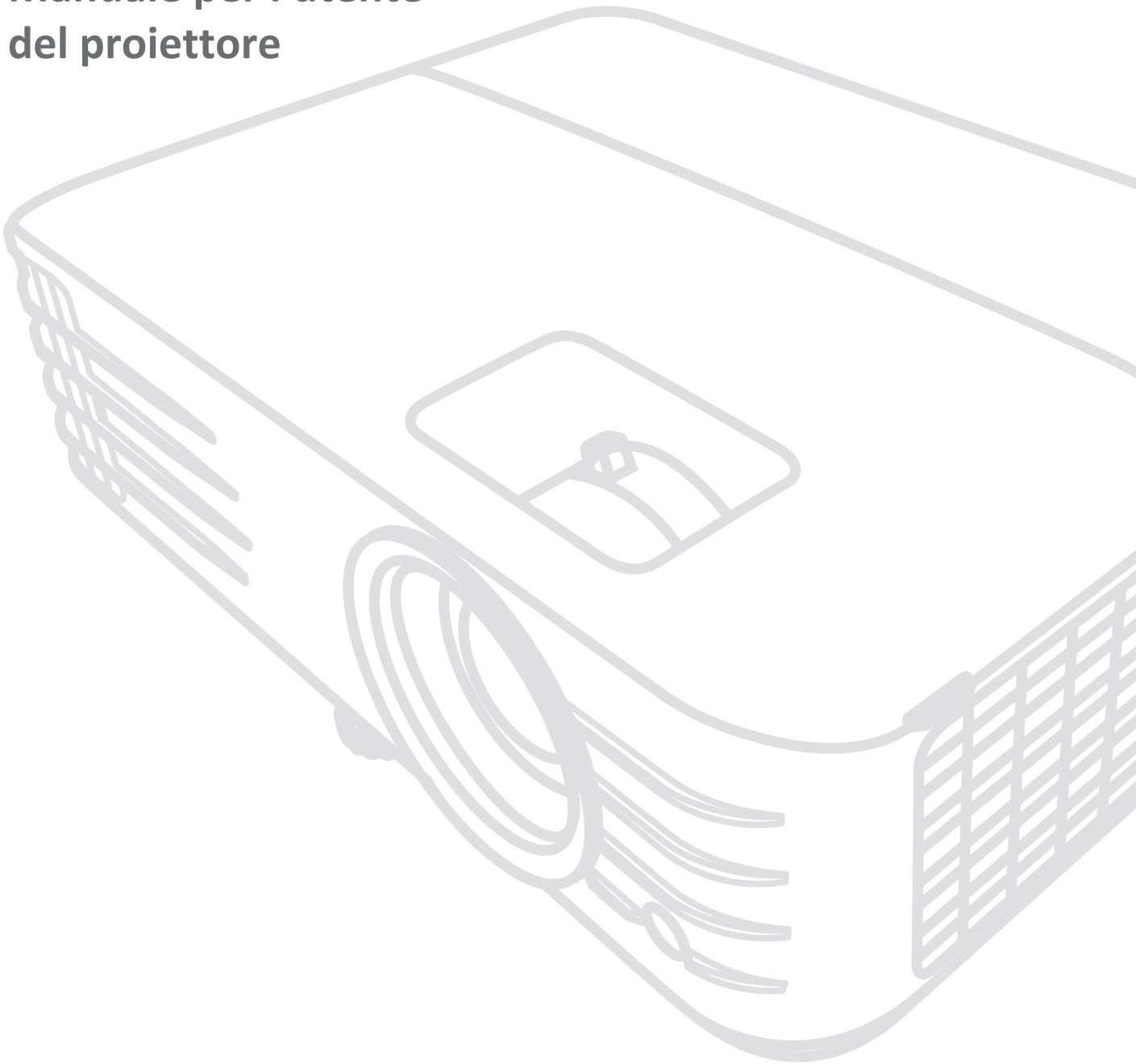

Modello n. VS17687/VS17693/VS17692
Nome del modello: PG701WU/PG706WU/PG706HD

Grazie per aver scelto ViewSonic®

In qualità di fornitore leader mondiale di soluzioni visive, ViewSonic® è dedita al superamento delle aspettative di evoluzione tecnologica, innovazione e semplicità a livello mondiale. In ViewSonic® crediamo che i nostri prodotti abbiano il potenziale per avere un impatto positivo nel mondo e siamo certi che il prodotto ViewSonic® che hai scelto ti servirà al meglio.

Di nuovo grazie per aver scelto ViewSonic®!

Precauzioni di sicurezza generali

Leggere le seguenti **Precauzioni di sicurezza** prima di iniziare a utilizzare il proiettore.

- Conservare questo manuale per l'utente in un luogo sicuro per successiva consultazione.
- Leggere tutte le avvertenze e seguire tutte le istruzioni.
- Lasciare almeno 50 cm (20") di spazio intorno al proiettore per garantire una ventilazione adeguata.
- Posizionare il proiettore in un'area ben ventilata. Non appoggiare nulla sul proiettore che impedisca la dispersione del calore.
- Non collocare il proiettore su una superficie irregolare o instabile. Il proiettore potrebbe cadere, con il pericolo che si verifichino lesioni a persone o malfunzionamenti.
- Non utilizzare il proiettore se è inclinato di un angolo maggiore di 10° a sinistra o a destra oppure di un angolo maggiore di 15° in avanti o indietro.
- Non guardare direttamente l'obiettivo del proiettore quando è in funzione. L'intenso fascio di luce potrebbe arrecare danni agli occhi.
- Aprire sempre l'otturatore dell'obiettivo o rimuoverne il coperchio quando la lampada del proiettore è accesa.
- Non bloccare l'obiettivo di proiezione con oggetti quando il proiettore è in funzione, in quanto tali oggetti potrebbero surriscaldarsi e deformarsi o perfino provocare un incendio.
- Durante il funzionamento la lampada diventa estremamente calda. Lasciare che il proiettore si raffreddi per circa 45 minuti prima di rimuovere la lampada per sostituirla.
- Non utilizzare le lampade oltre la loro durata di servizio nominale. In rari casi, l'utilizzo delle lampade per un tempo eccessivo oltre la loro durata di servizio nominale potrebbe causarne la rottura.
- Non sostituire mai la lampada o componenti elettronici senza aver prima scollegato il cavo di alimentazione del proiettore dalla presa di corrente.
- Non tentare di smontare questo proiettore. All'interno sono presenti livelli di tensione elevati e pericolosi che potrebbero causare la morte se si dovesse entrare in contatto con parti sotto tensione.
- Quando si sposta il proiettore, fare attenzione a non farlo cadere o farlo urtare contro qualcosa.
- Non posizionare oggetti pesanti sul proiettore o sui cavi di collegamento.
- Non mettere il proiettore in posizione verticale. Il proiettore potrebbe cadere, con il pericolo che si verifichino lesioni a persone o malfunzionamenti.
- Evitare di esporre il proiettore alla luce diretta del sole o ad altre fonti di calore prolungato. Non installare il proiettore vicino a fonti di calore, quali radiatori, diffusori di aria calda, stufe o altri dispositivi (inclusi gli amplificatori), che possono aumentare la temperatura del proiettore a livelli pericolosi.

- Non posizionare contenitori di liquidi accanto o sopra al proiettore. Il versamento accidentale di liquidi all'interno del proiettore potrebbe provocarne il guasto. Se il proiettore si bagna, scollegare il cavo di alimentazione dalla presa di corrente a muro e rivolgersi al centro di assistenza di zona per la riparazione.
- Mentre il proiettore è in funzione si potrebbero avvertire aria calda e odore provenienti dalla griglia di ventilazione. Si tratta di un fenomeno normale e non di un difetto del prodotto.
- Non tentare di eludere le disposizioni di sicurezza della spina polarizzata o con messa a terra. Una spina polarizzata presenta due contatti piatti, di cui uno più largo dell'altro. Una spina con messa a terra presenta due contatti piatti più un terzo contatto di messa a terra. Il contatto più largo e il terzo contatto sono previsti per la sicurezza dell'utente. Se la spina non è adatta per la presa, procurarsi un adattatore e non tentare di forzare la spina nella presa.
- Quando si effettua il collegamento a una presa di corrente, NON rimuovere il polo di messa a terra. Assicurarsi che i contatti di messa a terra non siano MAI RIMOSSI.
- Proteggere il cavo di alimentazione in modo da non essere calpestato o schiacciato, in particolare in corrispondenza della spina e nel punto in cui fuoriesce dal proiettore.
- In alcuni Paesi la tensione di rete NON è stabile. Questo proiettore è progettato per funzionare in sicurezza con una tensione di rete compresa fra 100 e 240 V c.a., ma potrebbe smettere di funzionare se dovessero verificarsi interruzioni di corrente o sovratensioni di ±10 V. Nelle zone dove la tensione di rete potrebbe essere soggetta a oscillazioni o interruzioni, si raccomanda di collegare il proiettore alla rete di alimentazione utilizzando uno stabilizzatore di corrente, un dispositivo di protezione contro le sovratensioni o un gruppo statico di continuità (UPS).
- Se sono presenti fumo, rumori anomali o strani odori, spegnere immediatamente il proiettore e contattare il rivenditore o ViewSonic®. È pericoloso continuare a usare il proiettore.
- Utilizzare solo dispositivi ausiliari/accessori specificati dal produttore.
- Scollegare il cavo di alimentazione dalla presa di corrente se il proiettore non viene utilizzato per un periodo di tempo prolungato.
- Per interventi di manutenzione e riparazioni rivolgersi a personale di assistenza qualificato.

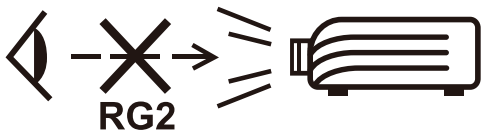

ATTENZIONE: radiazioni ottiche potenzialmente pericolose emesse da questo prodotto. Come con qualsiasi sorgente di luce intensa, non fissare il fascio di proiezione classificato come RG2, in conformità alla norma IEC 62471-5: 2015.

Precauzioni di sicurezza - Installazione a soffitto

Leggere le seguenti **Precauzioni di sicurezza** prima di iniziare a utilizzare il proiettore.

Se si intende installare il proiettore a soffitto, raccomandiamo caldamente di utilizzare un kit per il montaggio a soffitto del proiettore idoneo e di accertarsi che sia fissato saldamente e in modo sicuro.

L'utilizzo di un kit per il montaggio a soffitto non idoneo comporta un rischio per la sicurezza, in quanto il proiettore potrebbe cadere dal soffitto, per via di un fissaggio non corretto dovuto all'uso di viti di diametro o lunghezza errati.

È possibile acquistare un kit per il montaggio a soffitto del proiettore idoneo nello stesso punto di acquisto del proiettore. Raccomandiamo di acquistare anche un cavo di sicurezza separato e di fissarlo saldamente al foro per il lucchetto antifurto sul proiettore e sulla base della staffa di montaggio a soffitto. Tale cavo svolgerà il ruolo secondario di trattenere il proiettore se le viti di fissaggio alla staffa di montaggio dovessero allentarsi.

> Contenuto

Precauzioni di sicurezza generali 3

Caratteristiche 10
Contenuto della confezione 10
Panoramica del Prodotto 11
Proiettore 11
Comandi e funzioni 11
Porte di connessione 13
Telecomando 13
Comandi e funzioni 13
Campo d'azione del telecomando 13
Sostituzione delle batterie del telecomando 13

Installazione iniziale 16

Scelta della posizione 16
Dimensioni di proiezione 17
PGPG706WU01WU/17 17
Immagine 16:10 su uno schermo 16:10 17
Immagine 16:10 su uno schermo 4:3 18
PG706HD 19
Immagine 16:9 su uno schermo 16:9 19
Immagine 16:9 su uno schermo 4:3 20
Fissaggio del proiettore 21
Prevenire l'uso non autorizzato 22
Uso dello slot di sicurezza 22
Uso della funzione Password 23
Impostazione di una password 23
Modifica della password 24
Disattivazione della funzione di protezione tramite password 24
Password dimenticata 25
Procedura di richiamo della password 25
Blocco dei tasti di comando 26

Esecuzione dei collegamenti 27
Collegamento all'alimentazione 27
Collegamento a sorgenti video 28
Connessione HDMI 28
Connettore S-Video 29
Connettore Video composito 30
Collegamento a un computer 31
Connessione VGA 31
Connessione VGA Out 31
Collegamento audio 32
Funzionamento 33
Accensione/spegnimento del proiettore 33
Accensione del proiettore 33
Prima attivazione 33
Spegnimento del proiettore 34
Selezione di una sorgente di ingresso 35
Regolazione dell'immagine proiettata 36
Regolazione dell'altezza del proiettore e dell'angolo di proiezione 36
Regolazione automatica dell'immagine 36
Sintonizzazione fine delle dimensioni e della nitidezza dell'immagine 36
Correzione della distorsione trapezoidale 38
Controllabilità dell’immagine proiettata 38
Immagine nascosta 40
Controllo del proiettore attraverso un ambiente LAN 41
Configurazione delle impostazioni del controllo LAN 41
Controllo del proiettore attraverso un browser web 43
Informazioni su Crestron e-Control® 48
Formati supportati: PJLink™, SNMP, AMX e Xpanel 48

Funzioni dei menu 49
Funzionamento generale del menu OSD (On-Screen Display) 49
Albero dei menu OSD (On-Screen Display) 50
Menu DISPLAY 55
Menu IMMAGINE 58
Menu GESTIONE ALIMENTAZIONE 62
Menu DI BASE 65
Menu AVANZATE 67
Menu SISTEMA 72
Menu INFORMAZIONI 74
Specifiche 75
Appendice 75
Dimensioni del proiettore 76
Tabella delle temporizzazioni 76
Segnale RGB analogico 76
HDMI (PC) 78
HDMI (video) 79
Video/S-Video 79
Tabella del telecomando a infrarossi 80
Codice indirizzo 81
Tabella comandi RS-232 82
Assegnazione dei pin 82
Interfaccia 82
Tabella dei comandi 82
Glossario 90
Risoluzione dei problemi 93
Problemi comuni 93
Spie a LED 95
Manutenzione 96
Precauzioni generali 96
Pulizia dell'obiettivo 96
Pulizia dell’alloggiamento 96
Conservazione del proiettore 96
Limitazione di responsabilità 96

Informazioni riguardanti la lampada 96
Ore lampada..... 96
Prolungamento della durata di servizio della lampada..... 96
Tempi di sostituzione della lampada..... 96
Sostituzione della lampada 96
Informazioni regolamentari e di servizio..... 97
Informazioni sulla conformità 97
Dichiarazione di conformità FCC 97
Dichiarazione Industry Canada..... 97
Conformità CE per i paesi europei 97
Dichiarazione di conformità RoHS2..... 98
Restrizione indiana delle sostanze pericolose..... 99
Smaltimento del prodotto alla fine del ciclo vita del prodotto 99
Informazioni sul copyright.....100
Assistenza clienti 101
Garanzia limitata 102

> Introduzione

La PG7 è una serie di proiettori ad alta luminosità che mostrano i minimi dettagli, a prescindere dalla quantità di luce presente nell'ambiente. I proiettori della serie PG7 possono anche essere adatti per l'uso in ambienti di piccole e medie dimensioni, come sale riunioni o aule. I proiettori della serie PG7 integrano la modalità di risparmio energetico SuperEco+ che riduce il consumo di energia e prolunga la durata di servizio della lampada fino a 20.000 ore, riducendo notevolmente la frequenza di sostituzione della stessa e i costi di manutenzione.

Caratteristiche

- Incredibile durata di servizio della lampada di 20.000 ore.
- Funzione di risparmio energetico che riduce il consumo di energia della lampada fino al 60% quando non viene rilevato alcun segnale di ingresso per un periodo di tempo impostato.
- Aggiornamenti del firmware tramite la presa USB Tipo A.
- La presa USB di tipo A può fornire streaming con un dongle wireless HDMI e fornire alimentazione.
- 7 modalità colore per diversi scopi di proiezione.
- Timer delle presentazioni, per un migliore controllo del tempo durante le presentazioni.
- Impostazioni LAN che permettono di gestire lo stato del proiettore da un computer remoto (PG706WU/PG706HD).
- Spostamento dell'obiettivo in verticale regolabile dal telecomando.(PG706HD).
- Supporto per visualizzazione in 3D.
- Meno di 0,5 W di consumo di corrente quando la modalità di risparmio energetico è attiva.
- Ricerca automatica rapida, che accelera il processo di rilevamento del segnale.
- Regolazione automatica con un solo tasto per garantire la migliore qualità delle immagini visualizzate (solo per il segnale analogico).
- Correzione digitale del trapezio.
- Possibilità di visualizzazione di 1,07 milioni di colori.
- Menu On-Screen Display (OSD) multilingue.
- La funzione CEC (Consumer Electronics Control) HDMI consente l'accensione/lo spegnimento sincronizzati del proiettore e del lettore DVD compatibile con lo standard CEC, collegato all'ingresso HDMI del proiettore.

Contenuto della confezione

- Proiettore
- Cavo di alimentazione
- Cavo video
- Telecomando e batterie
- Guida rapida

NOTA: Il cavo di alimentazione e i cavi video inclusi nella confezione potrebbero variare a seconda del Paese. Per ulteriori informazioni, rivolgersi al proprio rivenditore di zona.

Panoramica del Prodotto

Proiettore

Comandi e funzioni

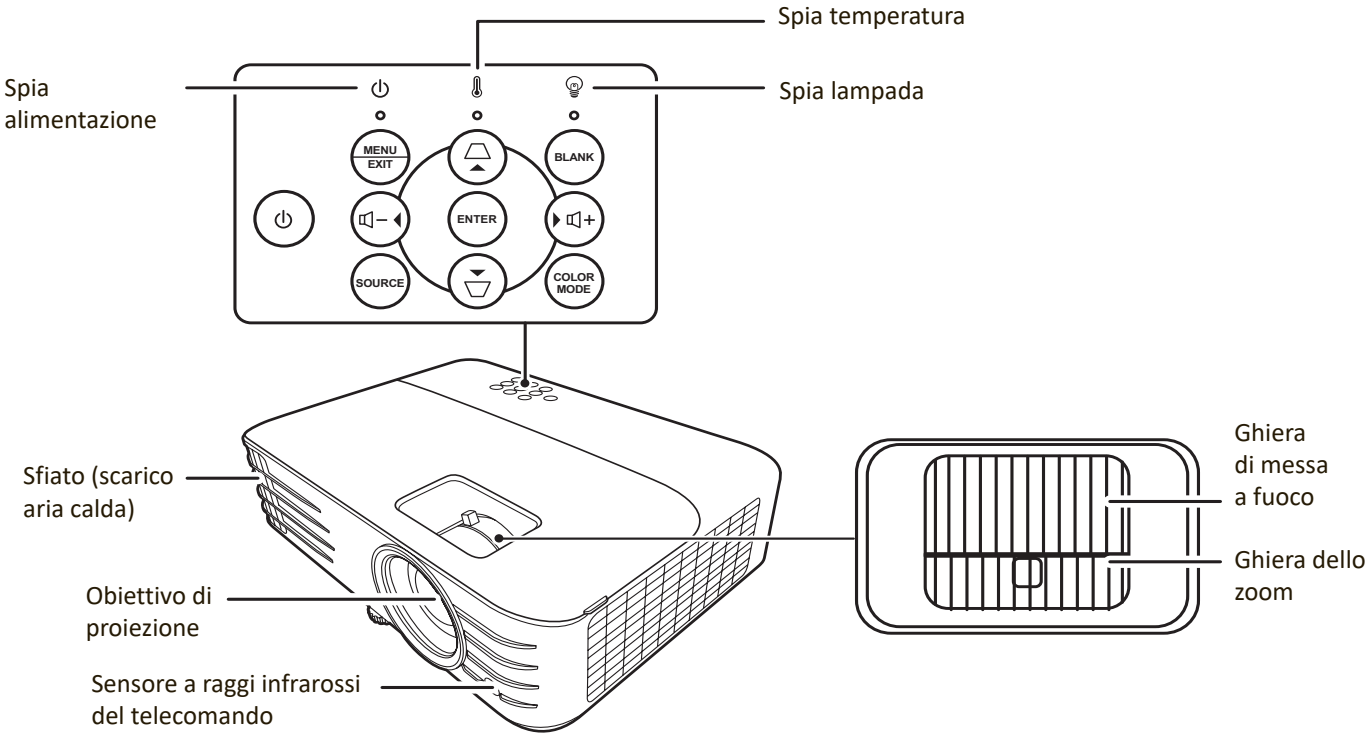

Tasto	Descrizione
[⏻] Power (Alimentazione)	Consente di accendere il proiettore e di passare alla modalità standby.
[▱/▱] Tasti Trapezio	Consentono di correggere manualmente le immagini distorte causate da una proiezione angolare.
[◀/▶/▲/▼] Sinistra/Destra/Su/Giù	Questi tasti consentono di selezionare le voci di menu desiderate e di effettuare regolazioni quando il menu On-Screen Display (OSD) è attivato.
Menu/Exit (Esci)	Consente di attivare il menu On-Screen Display (OSD).
Source (Sorgente)	Consente di visualizzare la barra di selezione della sorgente di ingresso.
Blank (Vuoto)	Consente di nascondere l'immagine sullo schermo.
Enter (Invio)	Consente di eseguire la voce selezionata del menu On-Screen Display (OSD) quando viene attivato il menu OSD.
[🔊+] Volume su	Consente di alzare il livello di volume.
[🔊−] Volume giù	Consente di abbassare il livello di volume.
Color Mode	Consente di visualizzare la barra di selezione della modalità colore.

Porte di connessione

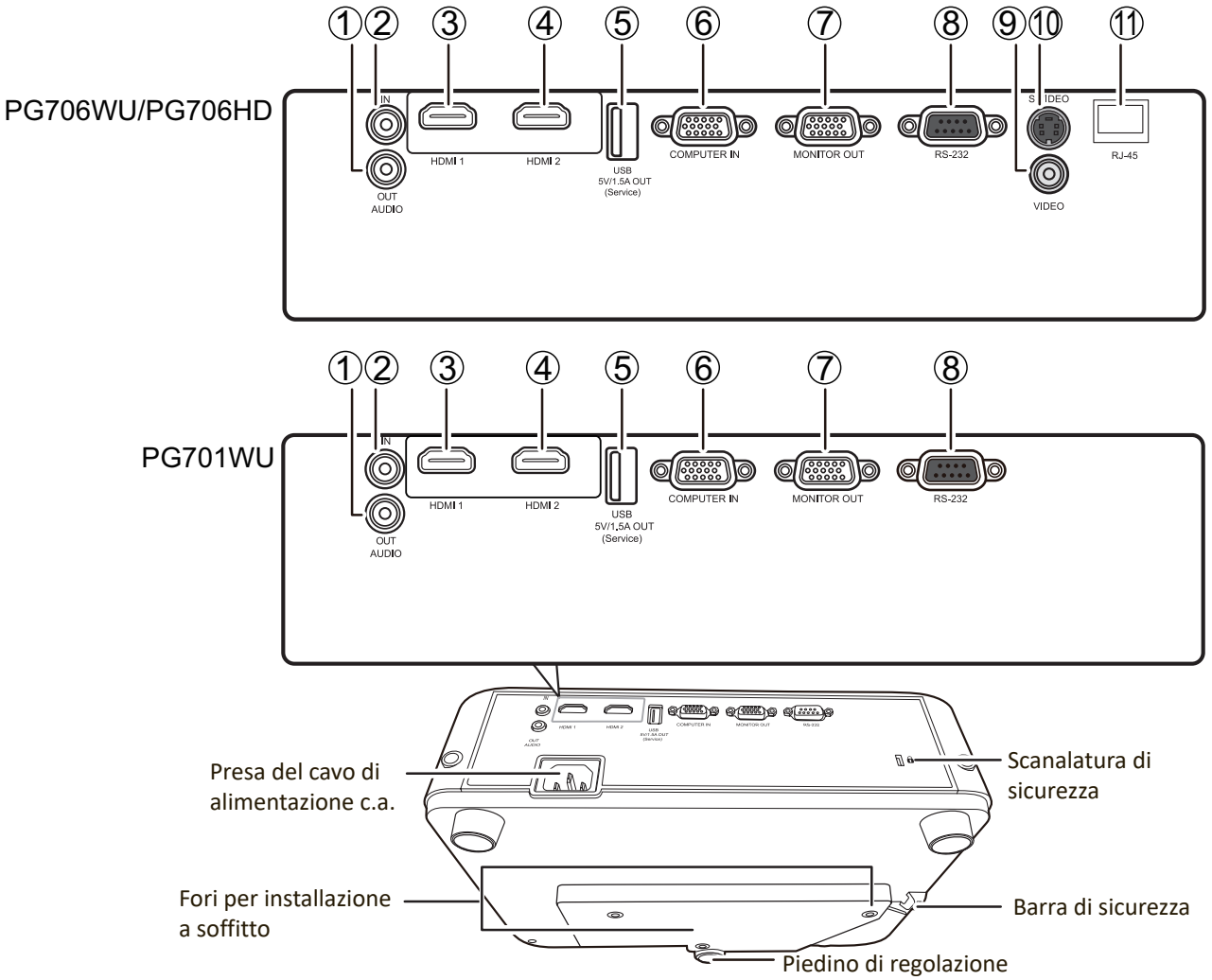

Presa	Descrizione
[1] AUDIO OUT	Presa di uscita segnale audio.
[2] AUDIO IN	Presa di ingresso segnale audio.
[3] HDMI 1	Presa HDMI.
[4] HDMI 2	Presa HDMI.
[5] USB 5V/1.5A Out (Service)	Presa USB Tipo A per l'alimentazione.
[6] COMPUTER IN	Presa di ingresso segnale RGB (PC).
[7] MONITOR OUT	Presa di uscita segnale RGB (PC).
[8] RS-232	Presa di controllo RS-232.
[9] VIDEO	Presa Video composito.
[10] S-VIDEO	Presa S-Video.
[11] RJ-45	Presa LAN.

Telecomando

Comandi e funzioni

PG701WU

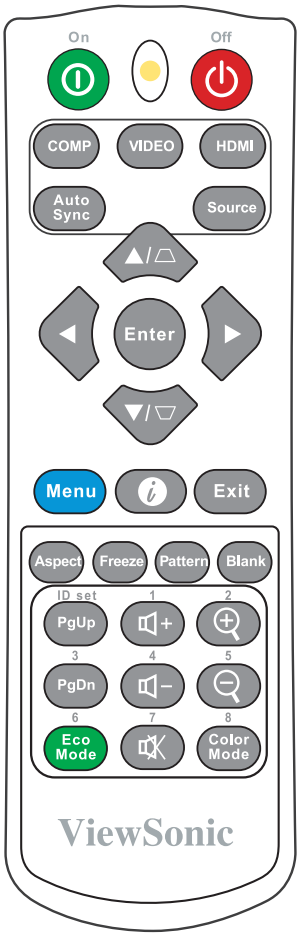

Pulsante	Descrizione
On/Off	Consente di accendere il proiettore e di passare alla modalità standby.
COMP (Computer)	Consente di selezionare la sorgente dalla presa **COMPUTER IN** (Ingresso computer) per la visualizzazione.
VIDEO	Non disponibile.
HDMI	Consente di selezionare la sorgente dalla presa **HDMI 1** o **HDMI 2** per la visualizzazione. Premere questo tasto ripetutamente per passare da una presa all'altra.
Auto Sync (Sincro-nizzazione autom.)	Consente di stabilire automaticamente la migliore temporizzazione dell'immagine per l'immagine visualizzata.
Source (Sorgente)	Consente di visualizzare la barra di selezione della sorgente.

Pulsante	Descrizione
[/] Tasti Trapezio	Consentono di correggere manualmente le immagini distorte causate da una proiezione angolare.
Enter (Invio)	Consente di eseguire la voce del menu OSD selezionata.
◀ Sinistra/ ▶ Destra ▲Su/ ▼Giù	Questi tasti consentono di selezionare le voci del menu e di eseguire regolazioni.
Menu	Attiva / disattiva il menu OSD (On-Screen Display) o torna al menu OSD precedente.
(INFORMAZIONI)	Consente di visualizzare il menu **INFORMAZIONI**.
Exit (Esci)	Consente di uscire e salvare le impostazioni dei menu.
Aspetto	Consente di visualizzare la barra di selezione del rapporto.
Freeze (Fermo immagine)	Blocca l'immagine proiettata.
Pattern (Modello)	Consente di visualizzare il test del formato integrato.
Blank (Vuoto)	Consente di nascondere l'immagine sullo schermo.
PgDn (PagSu) (Pagina su)/ PgDn (PagGiù) (Pagina giù)	Questi tasti consentono di gestire il programma software di visualizzazione (su un PC collegato) che risponde ai comandi di pagina su/giù (come Microsoft PowerPoint). **NOTA:** Disponibile solo se è selezionato un segnale in ingresso PC.
Eco Mode (Modalità ECO)	Consente di selezionare la modalità **Eco**.
+ (Volume su)	Consente di alzare il livello di volume.
− (Volume giù)	Consente di abbassare il livello di volume.
(Muto)	Consente di attivare e disattivare l'audio.
	Ingrandisce la dimensione dell'immagine proiettata.
	Riduce la dimensione dell'immagine proiettata.
Color Mode	Consente di visualizzare la barra di selezione della modalità colore.

PG706WU/PG706HD

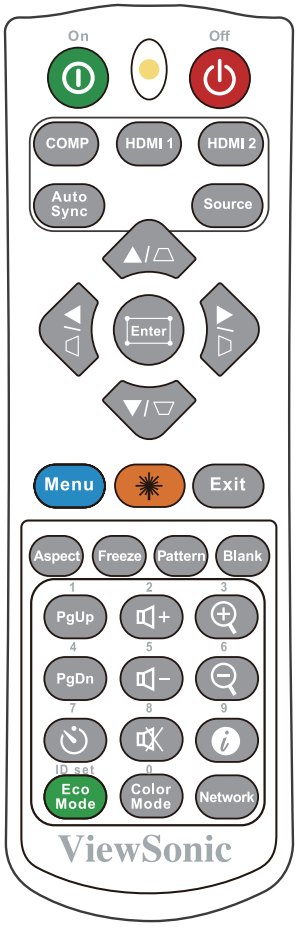

Pulsante	Descrizione
On/Off	Consente di accendere il proiettore e di passare alla modalità standby.
COMP (Computer)	Consente di selezionare la sorgente dalla presa **COMPUTER IN** (Ingresso computer) per la visualizzazione.
HDMI 1	Consente di selezionare la sorgente dalla presa **HDMI 1** per la visualizzazione.
HDMI 2	Consente di selezionare la sorgente dalla presa **HDMI 2** per la visualizzazione.
Auto Sync (Sincronizzazione autom.)	Consente di stabilire automaticamente la migliore temporizzazione dell'immagine per l'immagine visualizzata.
Source (Sorgente)	Consente di visualizzare la barra di selezione della sorgente.
[/] Tasti Trapezio	Consentono di correggere manualmente le immagini distorte causate da una proiezione angolare.
Enter (Invio)	Consente di eseguire la voce del menu OSD selezionata.
(Regolazione angolo)	Non disponibile.

Pulsante	Descrizione
Sinistra/ Destra Su/ Giù	Questi tasti consentono di selezionare le voci del menu e di eseguire regolazioni.
Menu	Attiva / disattiva il menu OSD (On-Screen Display) o torna al menu OSD precedente.
(Laser)	Consente di emettere il raggio di luce visibile del puntatore laser da usare durante le presentazioni.
Exit (Esci)	Consente di uscire e salvare le impostazioni dei menu.
Aspetto	Consente di visualizzare la barra di selezione del rapporto.
Freeze (Fermo immagine)	Blocca l'immagine proiettata.
Pattern (Modello)	Consente di visualizzare il test del formato integrato.
Blank (Vuoto)	Consente di nascondere l'immagine sullo schermo.
PgDn (PagSu) (Pagina su)/ PgDn (PagGiù) (Pagina giù)	Questi tasti consentono di gestire il programma software di visualizzazione (su un PC collegato) che risponde ai comandi di pagina su/giù (come Microsoft PowerPoint). **NOTA:** Disponibile solo se è selezionato un segnale in ingresso PC.
(Timer presentazione)	Consente di visualizzare il menu **Timer presentazione**.
Eco Mode (Modalità ECO)	Consente di selezionare la modalità **Eco**.
+ (Volume su)	Consente di alzare il livello di volume.
– (Volume giù)	Consente di abbassare il livello di volume.
(Muto)	Consente di attivare e disattivare l'audio.
Color Mode	Consente di visualizzare la barra di selezione della modalità colore.
	Ingrandisce la dimensione dell'immagine proiettata.
	Riduce la dimensione dell'immagine proiettata.
(INFORMAZIONI)	Consente di visualizzare il menu **INFORMAZIONI**.
Rete	Consente di visualizzare il menu **Impostazioni controllo LAN**.

Campo d'azione del telecomando

Per garantire il corretto funzionamento del telecomando, attenersi alla seguente procedura:

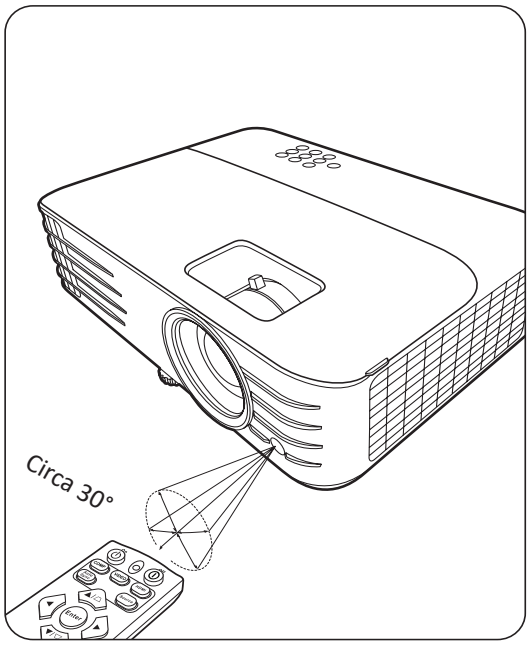

1. Affinché il telecomando funzioni correttamente, occorre tenerlo con un'angolazione massima di 30° rispetto al sensore/ai sensori IR del proiettore.

2. La distanza tra il telecomando e il sensore/i sensori non deve superare gli 8 metri (26 piedi).

NOTA: Per la posizione del sensore/dei sensori del telecomando a infrarossi (IR) consultare la figura.

Sostituzione delle batterie del telecomando

1. Rimuovere il coperchio del vano batterie dal retro del telecomando premendo l'impugnatura e facendolo scorrere verso il basso.

2. Rimuovere le eventuali batterie presenti (se necessario) e installare due batterie AAA.

NOTA: osservare le polarità delle batterie come indicato.

3. Rimontare il coperchio allineandolo con la base e spingendolo in giù facendolo scattare in sede.

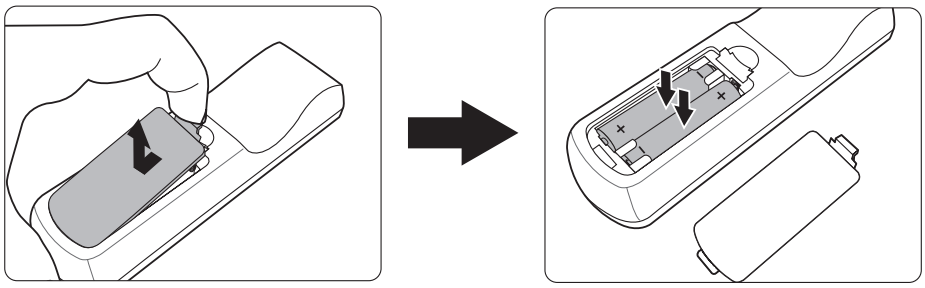

NOTA:

- Evitare di lasciare il telecomando e le batterie esposte al calore eccessivo o in ambienti umidi.
- Per la sostituzione, utilizzare solamente batterie del tipo raccomandato dal produttore.
- Smaltire le batterie esaurite attenendosi alle indicazioni del produttore e alle norme locali vigenti in materia di tutela ambientale nella propria regione geografica.
- Se le batterie sono esaurite o si prevede di non utilizzare il telecomando per un periodo di tempo prolungato, rimuoverle dal telecomando, onde evitare danni a quest'ultimo.

Installazione iniziale

Questa sezione fornisce istruzioni dettagliate per l'installazione del proiettore.

Scelta della posizione

Le preferenze personali e la disposizione dell'ambiente saranno decisive per scegliere il luogo di installazione. Considerare i seguenti fattori:

- Dimensioni e posizione dello schermo.
- Posizione di una presa di corrente adeguata.
- Posizione e distanza tra il proiettore e altre apparecchiature.

Il proiettore è stato concepito per l'installazione in una delle posizioni possibili illustrate di seguito:

1. Frontale
Il proiettore è posizionato vicino al pavimento di fronte allo schermo.

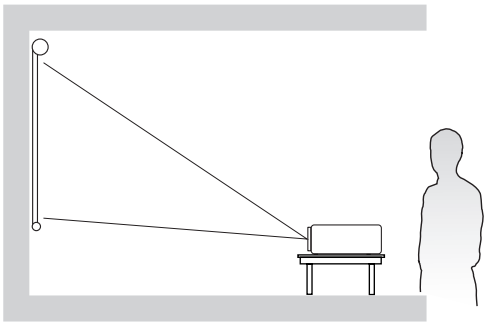

2. Frontale soffitto
Scegliere questa posizione quando il proiettore è installato a soffitto, capovolto di fronte allo schermo.

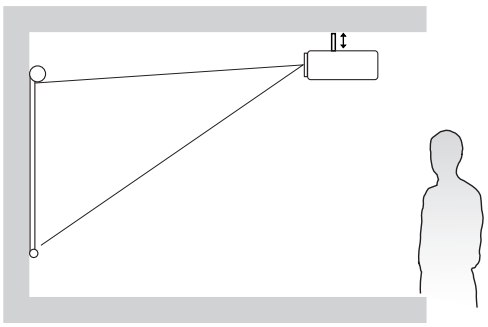

3. Posteriore soffitto
Il proiettore è sospeso al soffitto, capovolto dietro lo schermo.

NOTA: Si noti che per questa posizione di installazione occorre un apposito schermo per retroproiezione.

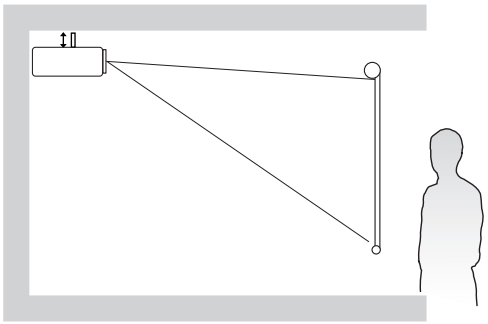

4. Posteriore
Il proiettore è posizionato vicino al pavimento dietro lo schermo.

NOTA: Si noti che per questa posizione di installazione occorre un apposito schermo per retroproiezione.

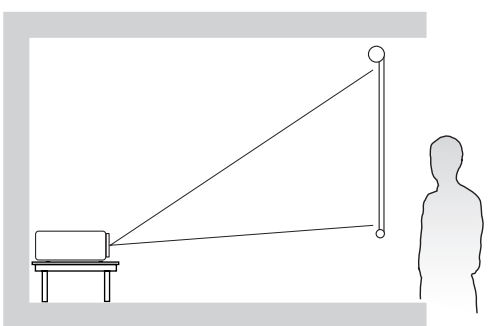

Dimensioni di proiezione

NOTA: Per la risoluzione di visualizzazione nativa del proiettore, consultare la sezione “Specifiche” a pagina 75 .

PG701WU/PG706WU

- **Immagine 16:10 su uno schermo 16:10**

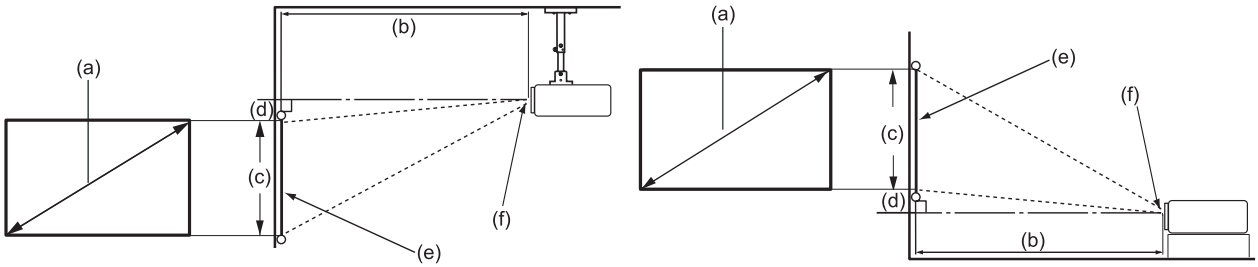

- **Immagine 16:10 su uno schermo 4:3**

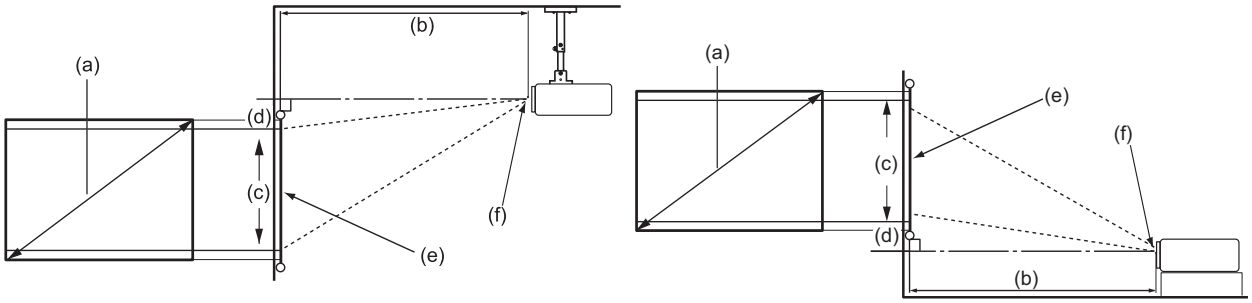

NOTA: (e) = Schermo / (f) = Centro dell'obiettivo

Immagine 16:10 su uno schermo 16:10

(a) Dimensioni schermo		(b) Distanza di proiezione				(c) Altezza immagine		(d) Offset verticale			
		minimo		massimo				minimo		massimo	
in.	mm	in.	mm	in.	mm	in.	mm	in.	mm	in.	mm
60	1524	76	1938	84	2132	32	808	0	0	0	0
70	1778	89	2261	98	2487	37	942	0	0	0	0
80	2032	102	2584	112	2842	42	1077	0	0	0	0
90	2286	114	2907	126	3198	48	1212	0	0	0	0
100	2540	127	3230	140	3553	53	1346	0	0	0	0
110	2794	140	3553	154	3908	58	1481	0	0	0	0
120	3048	153	3876	168	4263	64	1615	0	0	0	0
130	3302	165	4199	182	4619	69	1750	0	0	0	0
140	3556	178	4522	196	4974	74	1885	0	0	0	0
150	3810	191	4845	210	5329	79	2019	0	0	0	0
160	4064	203	5168	224	5685	85	2154	0	0	0	0
170	4318	216	5491	238	6040	90	2289	0	0	0	0
180	4572	229	5814	252	6395	95	2423	0	0	0	0
190	4826	242	6137	266	6750	101	2558	0	0	0	0
200	5080	254	6460	280	7106	106	2692	0	0	0	0

Immagine 16:10 su uno schermo 4:3

(a) Dimensioni schermo		(b) Distanza di proiezione				(c) Altezza immagine		(d) Offset verticale			
		minimo		massimo				minimo		massimo	
in.	mm	in.	mm	in.	mm	in.	mm	in.	mm	in.	mm
60	1524	72	1828	79	2011	30	762	0	0	0	0
70	1778	84	2133	92	2346	35	889	0	0	0	0
80	2032	96	2438	106	2681	40	1016	0	0	0	0
90	2286	108	2742	119	3017	45	1143	0	0	0	0
100	2540	120	3047	132	3352	50	1270	0	0	0	0
110	2794	132	3352	145	3687	55	1397	0	0	0	0
120	3048	144	3656	158	4022	60	1524	0	0	0	0
130	3302	156	3961	172	4357	65	1651	0	0	0	0
140	3556	168	4266	185	4692	70	1778	0	0	0	0
150	3810	180	4571	198	5028	75	1905	0	0	0	0
160	4064	192	4875	211	5363	80	2032	0	0	0	0
170	4318	204	5180	224	5698	85	2159	0	0	0	0
180	4572	216	5485	238	6033	90	2286	0	0	0	0
190	4826	228	5789	251	6368	95	2413	0	0	0	0
200	5080	240	6094	264	6704	100	2540	0	0	0	0

NOTA: Su questi valori è prevista una tolleranza del 3%, a causa delle variazioni dei componenti ottici. Si consiglia di verificare fisicamente le dimensioni e la distanza di proiezione prima di installare il proiettore in modo permanente.

PG706HD

- **Immagine 16:9 su uno schermo 16:9**

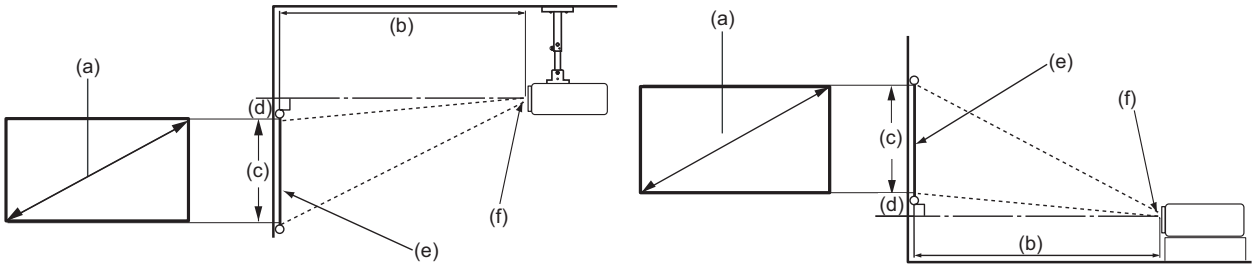

- **Immagine 16:9 su uno schermo 4:3**

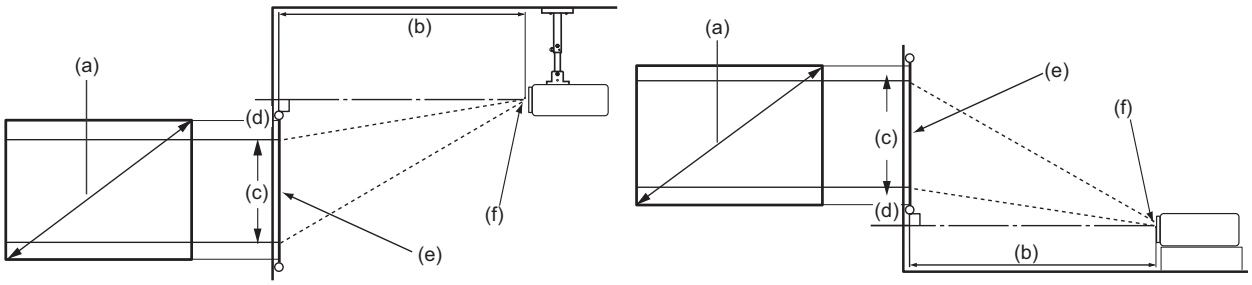

NOTA: (e) = Schermo / (f) = Centro dell'obiettivo

Immagine 16:9 su uno schermo 16:9

(a) Dimensioni schermo		(b) Distanza di proiezione				(c) Altezza immagine		(d) Offset verticale			
		minimo		massimo				minimo		massimo	
in.	mm	in.	mm	in.	mm	in.	mm	in.	mm	in.	mm
60	1524	79	1996	86	2195	29	747	1,5	37,4	1,5	37
70	1778	92	2328	101	2561	34	872	1,7	43,6	1,7	44
80	2032	105	2661	115	2927	39	996	2,0	49,8	2,0	50
90	2286	118	2994	130	3293	44	1121	2,2	56,0	2,2	56
100	2540	131	3326	144	3659	49	1245	2,5	62,3	2,5	62
110	2794	144	3659	158	4025	54	1370	2,7	68,5	2,7	68
120	3048	157	3992	173	4391	59	1494	2,9	74,7	2,9	75
130	3302	170	4324	187	4757	64	1619	3,2	80,9	3,2	81
140	3556	183	4657	202	5123	69	1743	3,4	87,2	3,4	87
150	3810	196	4989	216	5488	74	1868	3,7	93,4	3,7	93
160	4064	210	5322	230	5854	78	1992	3,9	99,6	3,9	100
170	4318	223	5655	245	6220	83	2117	4,2	105,8	4,2	106
180	4572	236	5987	259	6586	88	2241	4,4	112,1	4,4	112
190	4826	249	6320	274	6952	93	2366	4,7	118,3	4,7	118
200	5080	262	6653	288	7318	98	2491	4,9	124,5	4,9	125

Immagine 16:9 su uno schermo 4:3

(a) Dimensioni schermo		(b) Distanza di proiezione				(c) Altezza immagine		(d) Offset verticale			
		minimo		massimo				minimo		massimo	
in.	mm	in.	mm	in.	mm	in.	mm	in.	mm	in.	mm
60	1524	72	1832	79	2015	27	686	1,4	34	1,4	34
70	1778	84	2137	93	2351	32	800	1,6	40	1,6	40
80	2032	96	2443	106	2687	36	914	1,8	46	1,8	46
90	2286	108	2748	119	3023	41	1029	2,0	51	2,0	51
100	2540	120	3053	132	3358	45	1143	2,3	57	2,3	57
110	2794	132	3358	145	3694	50	1257	2,5	63	2,5	63
120	3048	144	3664	159	4030	54	1372	2,7	69	2,7	69
130	3302	156	3969	172	4366	59	1486	2,9	74	2,9	74
140	3556	168	4274	185	4702	63	1600	3,2	80	3,2	80
150	3810	180	4580	198	5038	68	1715	3,4	86	3,4	86
160	4064	192	4885	212	5374	72	1829	3,6	91	3,6	91
170	4318	204	5190	225	5709	77	1943	3,8	97	3,8	97
180	4572	216	5496	238	6045	81	2057	4,1	103	4,1	103
190	4826	228	5801	251	6381	86	2172	4,3	109	4,3	109
200	5080	240	6106	264	6717	90	2286	4,5	114	4,5	114

NOTA: Su questi valori è prevista una tolleranza del 3%, a causa delle variazioni dei componenti ottici. Si consiglia di verificare fisicamente le dimensioni e la distanza di proiezione prima di installare il proiettore in modo permanente.

Fissaggio del proiettore

NOTA: Se si acquisti una piastra di fissaggio di terze parti, utilizzare viti della dimensione corretta. Le dimensioni delle viti possono variare in base allo spessore della piastra di fissaggio.

1. Per garantire l'installazione più sicura, utilizzare un supporto per installazione a parete o a soffitto ViewSonic®.

2. Assicurarsi che le viti utilizzate per fissare il supporto al proiettore soddisfino le seguenti specifiche:

- Tipo di vite: M4 x 8
- Lunghezza massima della vite: 8 mm

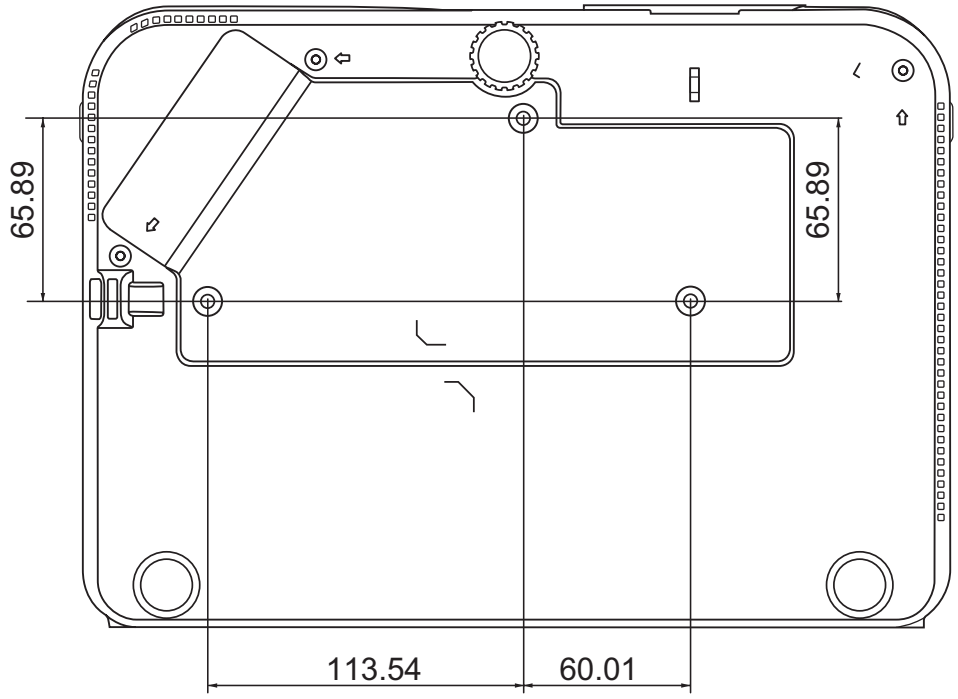

NOTA:

- Evitare di installare il proiettore vicino a una fonte di calore.
- Mantenere uno spazio di almeno 10 cm tra il soffitto e la parte inferiore del proiettore.

Prevenire l'uso non autorizzato

Il proiettore è dotato di varie funzioni di sicurezza integrate per impedire furti, accessi o modifiche accidentali delle impostazioni.

Uso dello slot di sicurezza

Per impedire il furto del proiettore, utilizzare un dispositivo di blocco alla scanalatura di sicurezza per fissare il proiettore a un oggetto fisso.

Di seguito è riportato un esempio di installazione di un dispositivo di blocco alla scanalatura di sicurezza:

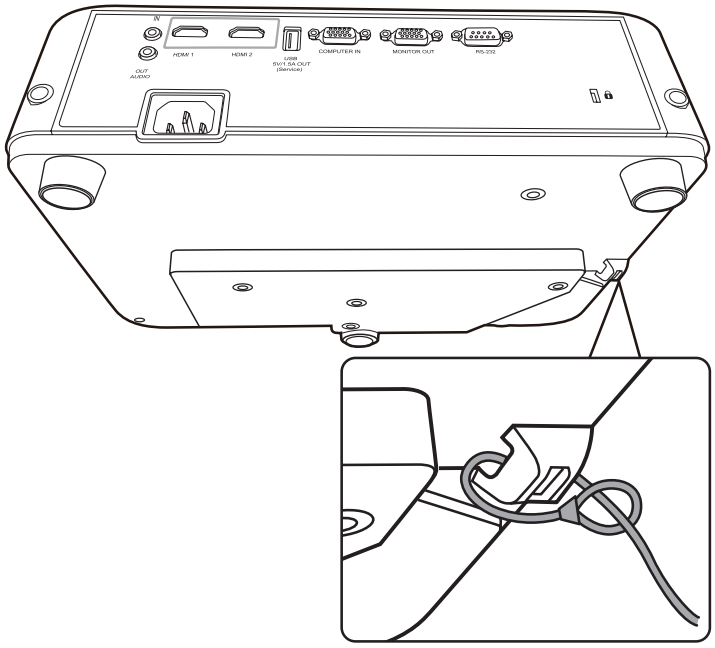

NOTA: La scanalatura di sicurezza può anche essere usata come ancoraggio di sicurezza se il proiettore è installato a soffitto.

Uso della funzione Password

Per impedire l'accesso o l'uso non autorizzato, il proiettore offre un'opzione di sicurezza tramite password. La password può essere impostata dal menu OSD.

NOTA: Annotare la password su un foglio e conservarlo in un luogo sicuro.

Impostazione di una password

1. Premere Menu per aprire il menu OSD e andare su: **SISTEMA** > Impostaz. protezione, quindi premere Enter (Invio).
2. Evidenziare Blocco accensione e selezionare **Accensione** premendo ◀ / ▶ .
3. Come illustrato a destra, i tasti con le quattro frecce (▲, ▶, ▼, ◀) rappresentano rispettivamente quattro cifre (1, 2, 3, 4). Premere i tasti freccia per inserire una password di sei cifre.

4. Inserire una seconda volta la nuova password per confermarla. Dopo avere impostato la password, il menu OSD torna alla pagina **Impostaz. protezione**.
5. Premere **Exit (Esci)** per uscire dal menu OSD.

NOTA: Una volta impostata, è necessario inserire la password corretta ogni volta che si avvia il proiettore.

Modifica della password

1. Premere Menu per aprire il menu OSD e andare su: **SISTEMA** > Impostaz. protezione > Modifica password.
2. Premere **Enter (Invio)**e sarà visualizzato il messaggio "INSERISCI PASSWORD ATTUALE".
3. Inserire la password corrente.
   - » Se la password è corretta, compare un altro messaggio: "INSERISCI NUOVA PASSWORD".
   - » Se la password non è corretta, sarà visualizzato un messaggio di errore password per 5 secondi seguito dal messaggio "INSERISCI PASSWORD ATTUALE". È possibile riprovare o premere **Exit (Esci)** per annullare.
4. Inserire una nuova password.
5. Inserire una seconda volta la nuova password per confermarla.
6. Per uscire dal menu OSD premere **Exit (Esci)**.

NOTA: Le cifre inserite vengono visualizzate sullo schermo come asterischi (*).

Disattivazione della funzione di protezione tramite password

1. Premere Menu per aprire il menu OSD e andare su: **SISTEMA** > Impostaz. protezione > Blocco accensione.
2. Premere ◀/▶ per selezionare **Disattivato**.
3. Sarà visualizzato il messaggio "Inserisci password". Inserire la password corrente.
   - » Se la password è corretta, il menu OSD torna alla pagina della Password con l'indicazione "**Disattivato**"nella riga **Blocco accensione**.
   - » Se la password non è corretta, sarà visualizzato un messaggio di errore password per 5 secondi seguito dal messaggio "INSERISCI PASSWORD ATTUALE". È possibile riprovare o premere **Exit (Esci)** per annullare.

NOTA: Conservare la vecchia password, perché sarà necessaria per riattivare la funzione password.

Password dimenticata

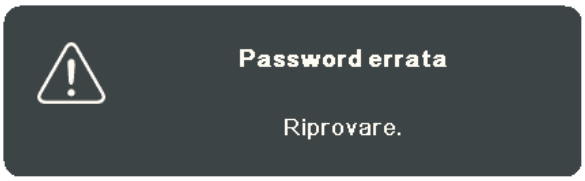

Se è stata attivata la funzione di protezione tramite password, verrà chiesto di inserire la password di sei cifre ogni volta che si accende il proiettore. Se viene inserita la password errata, viene visualizzato per 5 secondi un messaggio di errore simile a quello riportato nella figura a destra e, successivamente, il messaggio "INSERISCI PASSWORD".
È possibile riprovare oppure, se non ci si ricorda più la password, si può usare la “Procedura di richiamo della password”.

NOTA: Se si inserisce una password errata per 5 volte di seguito, il proiettore si spegne automaticamente.

Procedura di richiamo della password

1. Quando viene visualizzato il messaggio "INSERISCI PASSWORD ATTUALE” tenere premuto **Auto Sync (Sincronizzazione autom.)** per 3 secondi. Sullo schermo del proiettore viene visualizzato un codice numerico.
2. Annotare il codice e spegnere il proiettore.
3. Per decodificare il numero rivolgersi al centro di assistenza locale. È possibile che venga richiesta la documentazione relativa all'acquisto del proiettore per verificare che non si tratti di un utente non autorizzato.

Blocco dei tasti di comando

Bloccando i tasti di comando del proiettore si può impedire la modifica accidentale delle proprie impostazioni (ad esempio, da parte di bambini).

NOTA: Quando il **Blocco tasti pannello** è attivo, non funziona nessun tasto di comando sul proiettore, eccetto il tasto **Power (Alimentazione)**.

1. Premere Menu per aprire il menu OSD e andare su: **SISTEMA** > **Blocco tasti pannello**.
2. Premere ▲/▼ per selezionare **Accensione**.
3. Selezionare **Sì e premere Enter (Invio) per confermare.**
4. Per togliere il blocco tasti del pannello, premere e mantenere premuto ▶ sul proiettore per 3 secondi.

NOTA: È possibile inoltre usare il telecomando per accedere al menu **SISTEMA** > **Blocco tasti pannello** e selezionare Spegnimento.

Esecuzione dei collegamenti

Questa sezione spiega su come collegare il proiettore ad altre apparecchiature.

Collegamento all'alimentazione

1. Collegare il cavo di alimentazione alla presa AC IN sul retro del proiettore.
2. Collegare il cavo di alimentazione a una presa di corrente.

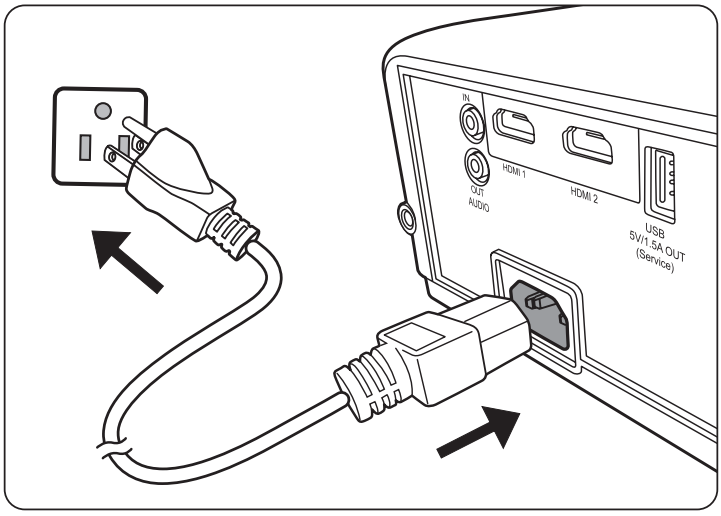

NOTA: Quando si installa il proiettore è necessario incorporare un dispositivo di disconnessione facilmente accessibile nel cablaggio elettrico fisso, oppure collegare la spina di alimentazione a una presa di corrente in prossimità dell'unità, accessibile senza difficoltà. In caso di guasto durante l'uso del proiettore, utilizzare il dispositivo di disconnessione per disattivare l'alimentazione, oppure scollegare la spina di alimentazione dalla presa di corrente.

Collegamento a sorgenti video

Connessione HDMI

Collegare un' estremità di un cavo HDMI alla presa HDMI del dispositivo video. Collegare l'altra estremità del cavo alla presa **HDMI 1** o **HDMI 2** del proiettore.

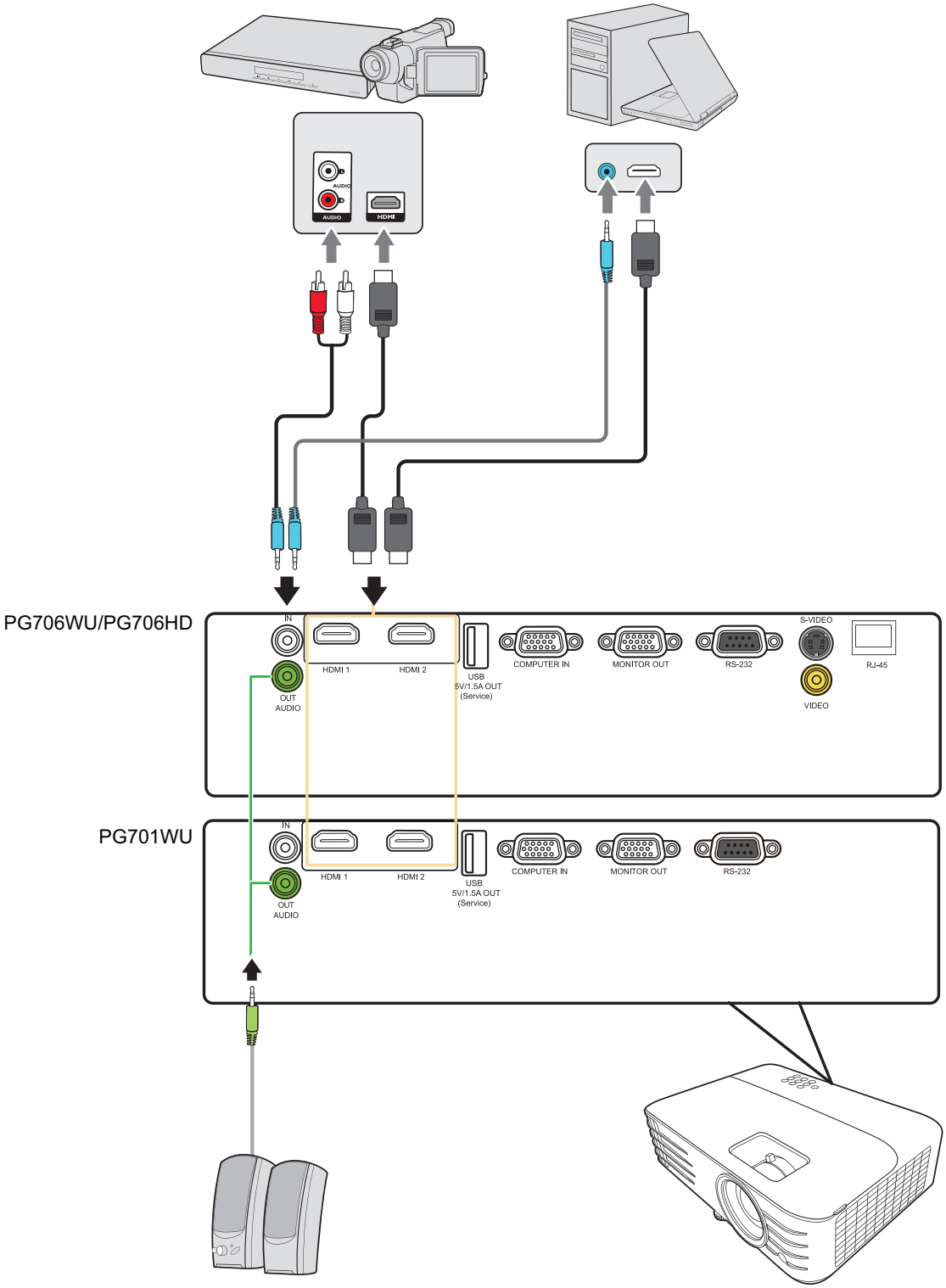

Connettore S-Video

Collegare un'estremità di un cavo S-Video alla presa S-Video del dispositivo video, quindi collegare l'altra estremità del cavo alla presa **S-VIDEO** del proiettore.

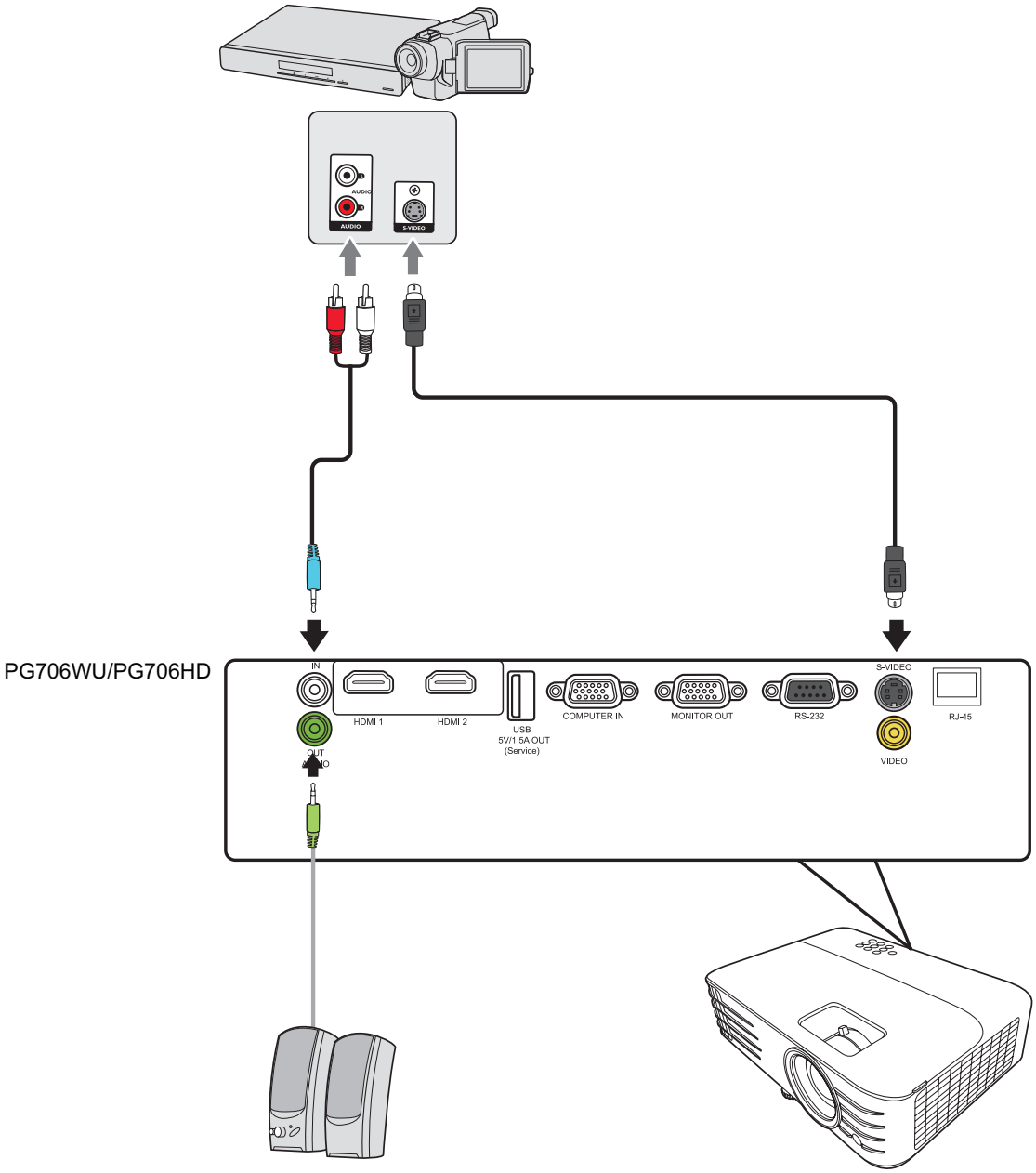

Connettore Video composito

Collegare un'estremità di un cavo Video alla presa video del dispositivo video, quindi collegare l'altra estremità del cavo alla presa **VIDEO** del proiettore.

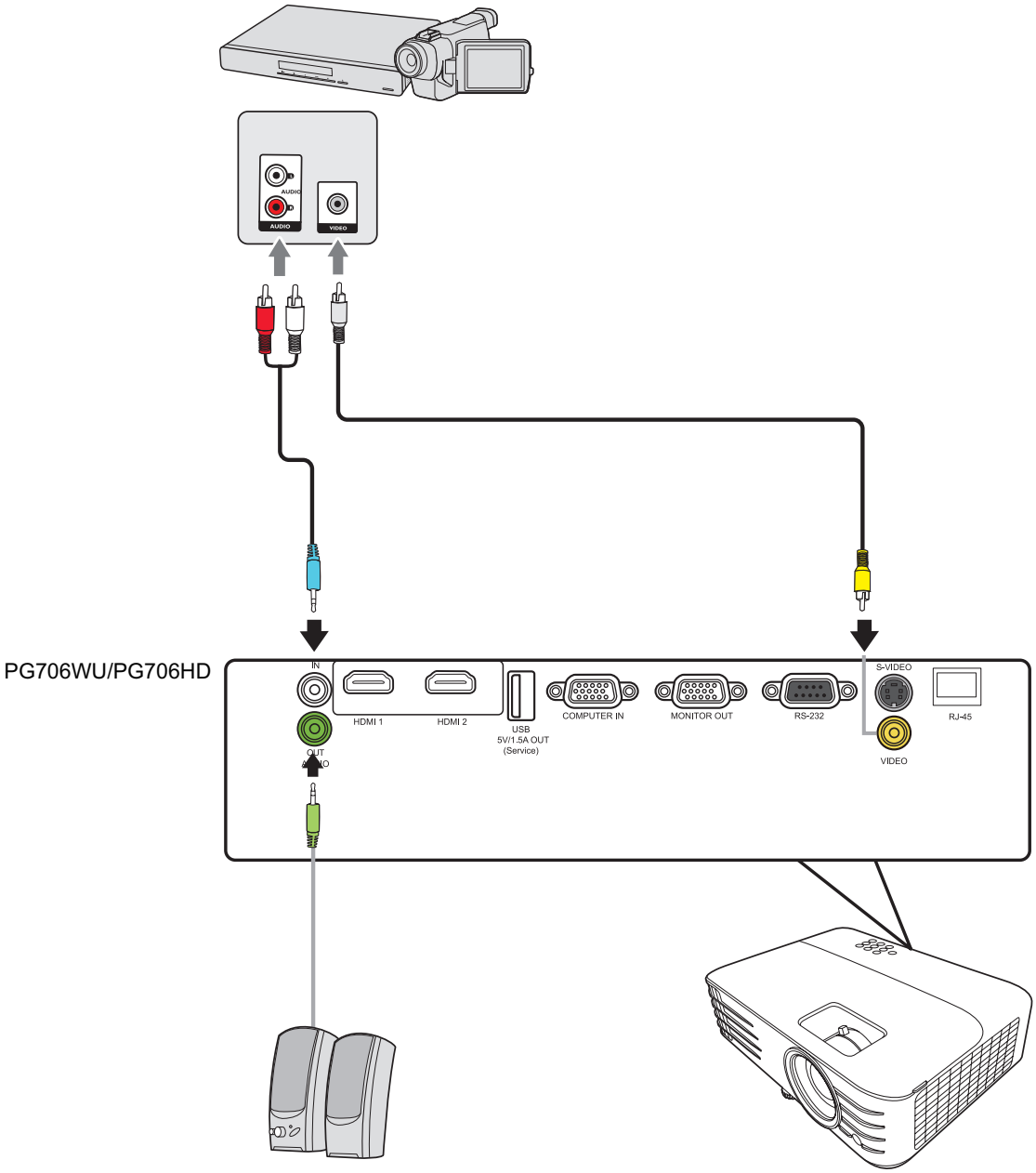

Collegamento a un computer

Connessione VGA

Collegare un'estremità di un cavo VGA alla presa VGA del computer. Collegare l'altra estremità del cavo alla presa **COMPUTER IN** del proiettore.

NOTA: In molti computer portatili le porte video esterne non si attivano quando questi vengono collegati a un proiettore. Potrebbe essere necessario regolare le impostazioni per la proiezione del notebook.

Connessione VGA Out

Dopo avere stabilito la connessione VGA, collegare un'estremità di un cavo VGA alla presa VGA del monitor, Quindi collegare l'altra estremità del cavo alla presa **MONITOR OUT** del proiettore.

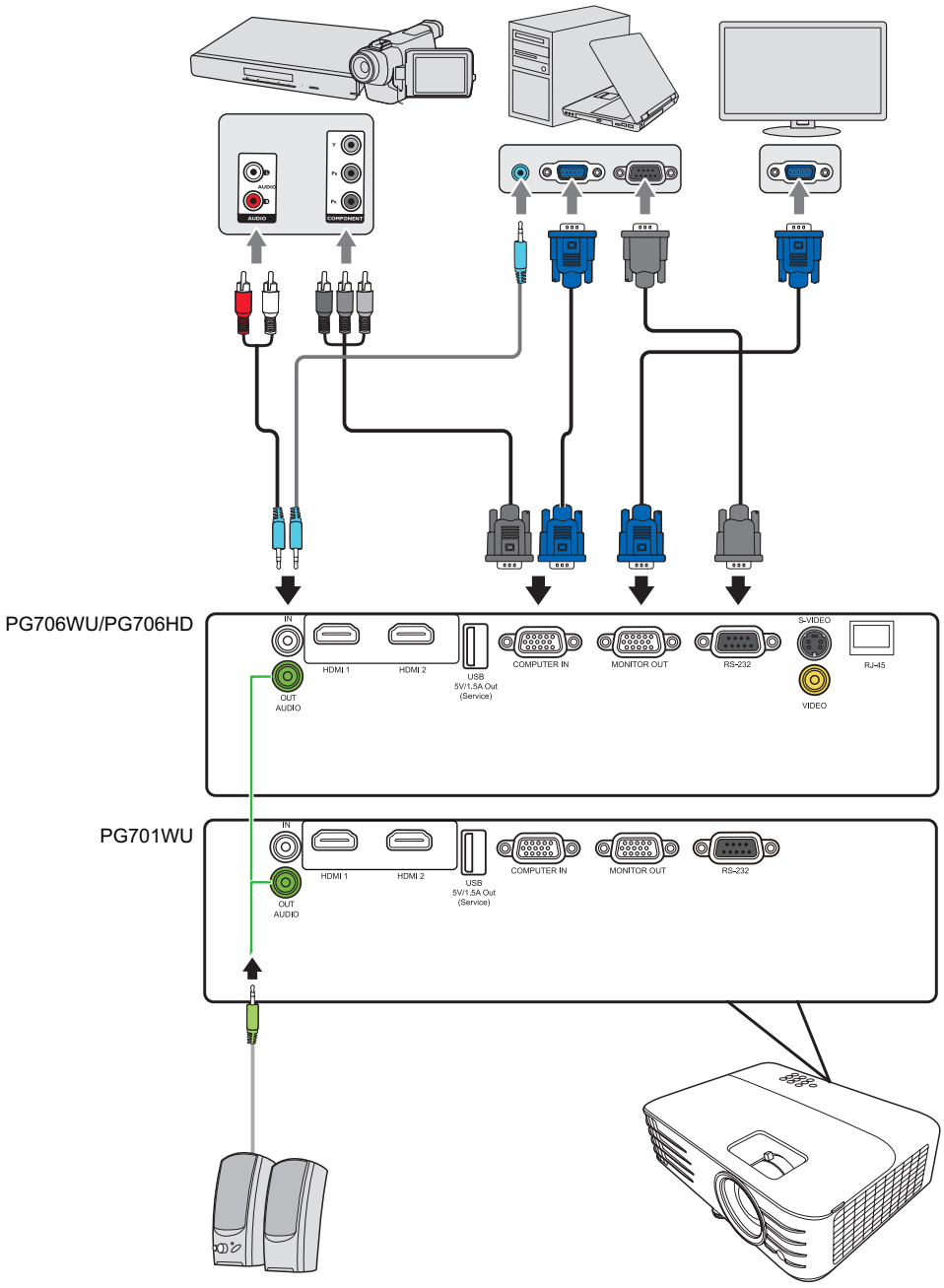

Collegamento audio

Il proiettore è dotato di altoparlanti, tuttavia, è anche possibile collegare altoparlanti esterni alla presa **AUDIO OUT**.

NOTA: Il segnale audio in uscita è controllato dalle impostazioni **Volume** e **Mute**.

> Funzionamento

Accensione/spegnimento del proiettore

Accensione del proiettore

1. Premere il pulsante **Power (Alimentazione)** per accendere il proiettore.

2. La lampada si illuminerà e sarà riprodotto un **“Tono on/off”**.

3. La spia di accensione rimane accesa di verde quando il proiettore è acceso.

NOTA:

- Se il proiettore è ancora caldo a causa di un utilizzo precedente, prima dell'accensione della lampada si attiva la ventola di raffreddamento per circa 90 secondi.
- Per garantire la durata in servizio della lampada, una volta acceso il proiettore, attendere almeno 5 minuti prima di spegnerlo.

4. Accendere tutti i dispositivi collegati (ad esempio il notebook) e il proiettore inizierà a cercare una sorgente di ingresso.

NOTA: Se il proiettore rileva una sorgente di ingresso, viene visualizzata la barra di selezione della sorgente. Se non viene rilevata una sorgente di ingresso, viene visualizzato il messaggio "Nessun segnale".

Prima attivazione

Se il proiettore viene acceso per la prima volta, selezionare la lingua dell'OSD seguendo le istruzioni sullo schermo.

Spegnimento del proiettore

1. Premere il pulsante **Power (Alimentazione)** o il tasto **Off (Spegnimento)** e verrà visualizzato un messaggio di conferma che richiede di premere **Power (Alimentazione)** o il pulsante **Off (Spegnimento)** una seconda volta. Inoltre è possibile premere qualsiasi altro pulsante per annullare.

   NOTA: Se non si risponde entro qualche secondo, il messaggio scompare.

2. Una volta terminato il processo di raffreddamento, sarà riprodotto un **"Tono on/off"**.

3. Scollegare il cavo di alimentazione dalla presa di corrente se il proiettore non viene utilizzato per un periodo di tempo prolungato.

NOTA:

- Per evitare che la lampada possa danneggiarsi, durante il processo di raffreddamento il proiettore non risponde a nessun comando.
- Non scollegare il cavo di alimentazione prima del completamento della sequenza di spegnimento del proiettore.

Selezione di una sorgente di ingresso

Il proiettore può essere collegato contemporaneamente a più dispositivi, tuttavia, è possibile visualizzare solo una schermata intera per volta.

Se si desidera che il proiettore cerchi automaticamente la sorgente di ingresso, assicurarsi che la funzione **Ricerca automatica veloce** nel menu **SISTEMA** sia **Accensione** .

È possibile anche selezionare manualmente il segnale desiderato premendo uno dei tasti di selezione della sorgente sul telecomando, oppure scorrere le sorgenti di ingresso disponibili.

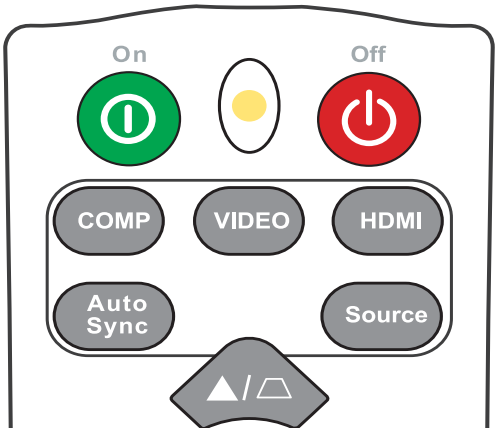

Per selezionare manualmente la sorgente di ingresso, procedere come descritto di seguito:

1. Premere **Source (Sorgente)** e sarà visualizzato un menu di selezione della sorgente.
2. Premere ▲/▼ fino a selezionare il segnale desiderato, quindi premere **Enter (Invio)**.
3. Una volta rilevato il segnale, le informazioni relative alla sorgente selezionata vengono visualizzate sullo schermo per alcuni secondi.

NOTA: Se al proiettore sono collegati più dispositivi, ripetere i passaggi 1-2 per cercare una sorgente diversa.

Regolazione dell'immagine proiettata

Regolazione dell'altezza del proiettore e dell'angolo di proiezione

Il proiettore è dotato di un (1) piedino di regolazione dell'altezza. Regolando il piedino l'altezza del proiettore e l'angolo di proiezione verticale cambiano. Regolare attentamente il piedino per definire al meglio la posizione dell'immagine proiettata.

Regolazione automatica dell'immagine

In alcuni casi, potrebbe essere necessario ottimizzare la qualità dell'immagine. Per fare questo premere **Sincronizz. autom.** sul telecomando. Entro cinque (5) secondi, la funzione di Regolazione automatica intelligente integrata nel proiettore ridefinisce le impostazioni di frequenza e di clock, in modo da garantire una qualità ottimale dell'immagine.

Una volta completata la regolazione automatica nell'angolo in altro a sinistra dello schermo vengono visualizzate le informazioni relative alla sorgente corrente per tre (3) secondi.

NOTA: Questa funzione è disponibile solamente quando viene selezionata il la sorgente di ingresso PC D-Sub (Analog RGB/COMPUTER IN).

Sintonizzazione fine delle dimensioni e della nitidezza dell'immagine

Regolare le dimensioni dell'immagine proiettata secondo la necessità utilizzando la ghiera dello zoom.

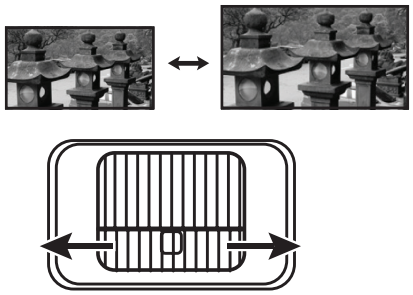

Per migliorare la nitidezza dell'immagine, ruotare la ghiera di messa a fuoco.

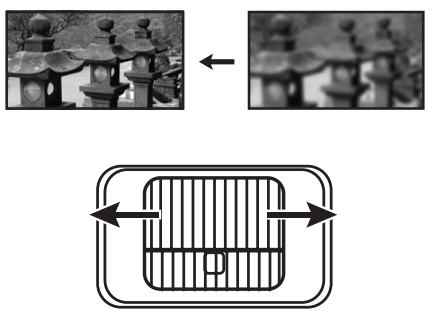

Correzione della distorsione trapezoidale

Per distorsione trapezoidale si intende la situazione in cui l'immagine proiettata assume una forma trapezoidale a causa della proiezione.
Per correggerla, oltre a regolare l'altezza del proiettore, è possibile anche:

1. Utilizzare i tasti Trapezio sul proiettore o sul telecomando per visualizzare la pagina Trapezio.
2. Dopo aver visualizzato la pagina Trapezio, premere ▽ per correggere la distorsione trapezoidale nella parte superiore dell'immagine. Premere △ per correggere la distorsione trapezoidale nella parte inferiore dell'immagine.

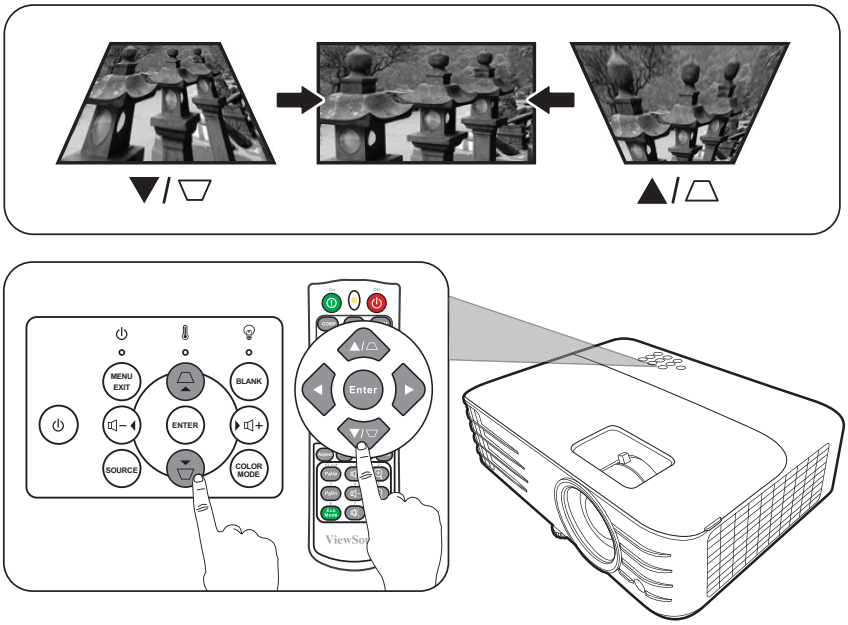

Controllabilità dell’immagine proiettata

Tramite il telecomando è possibile regolare lo spostamento verticale dell’ottica di +/- 5% (funzionalità Lens Shift verticale), offrendo la comodità di non essere costretti a spostare il proiettore né interagire fisicamente con esso. Questa funzionalità è particolarmente importante se il proiettore è installato a soffitto.

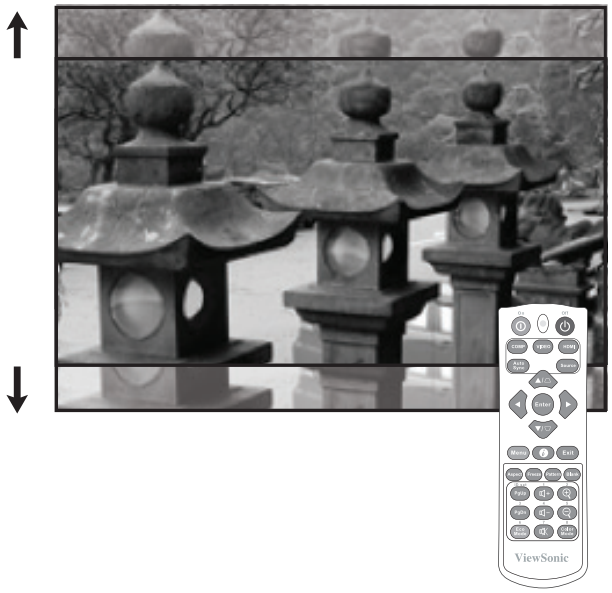

Immagine nascosta

Per ottenere la completa attenzione del pubblico, è possibile premere **Blank (Vuoto)** sul proiettore o sul telecomando per nascondere l'immagine sullo schermo. Per ripristinarla, basta premere qualsiasi tasto sul proiettore o sul telecomando.

ATTENZIONE: Non bloccare l'obiettivo di proiezione con oggetti, in quanto essi potrebbero surriscaldarsi e deformarsi o perfino provocare un incendio.

Controllo del proiettore attraverso un ambiente LAN

NOTA: Questa funzione è disponibile solo nei modelli PG706WU/PG706HD.

Il proiettore supporta il software Crestron®. Con le impostazioni corrette per il menu Impostazioni controllo LAN è possibile gestire il proiettore da un computer utilizzando un browser web, se il computer e il proiettore sono correttamente connessi alla stessa rete locale (LAN).

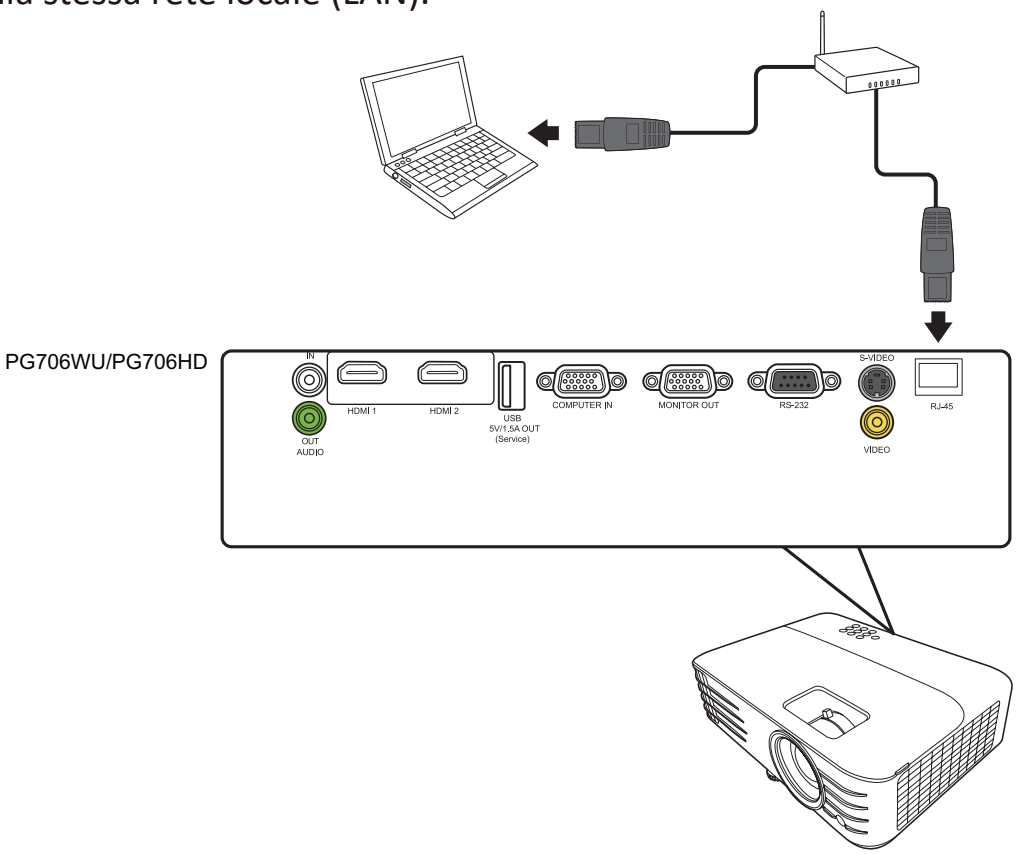

Configurazione delle impostazioni del controllo LAN

- Se ci si trova in ambiente DHCP:

1. Prendere un cavo RJ-45 e collegare un'estremità del cavo al jack RJ-45 d'ingresso LAN del proiettore e l'altra estremità alla porta RJ-45.
2. Aprire il menu OSD e andare al menu **AVANZATE** > **Impostazioni controllo LAN**. Premere **Enter (Invio)** per visualizzare la pagina **Impostazioni controllo LAN**. In alternativa è possibile premere **Network (Rete)** per aprire direttamente il menu **Impostazioni controllo LAN**.
3. Evidenziare **Impostazioni LAN** e premere ◀ / ▶ per selezionare **DHCP ON**.
4. Premere ▼ per evidenziare **Applica** e premere **Enter (Invio)**.
5. Attendere circa 15 - 20 secondi, quindi reinserire la pagina **Impostazioni LAN**. Saranno visualizzate le impostazioni **Indirizzo IP proiettore**, **Subnet mask**, **Gateway predefinito**, **Server DNS**. Annotare l'indirizzo IP visualizzato nella riga **Indirizzo IP proiettore**.

NOTA:

- Se **Indirizzo IP proiettore** continua a non comparire, rivolgersi al proprio amministratore di rete.
- Se i cavi RJ-45 non sono collegati correttamente, per le impostazioni **Indirizzo IP proiettore**, **Subnet mask**, **Gateway predefinito** e **Server DNS** sarà visualizzato 0.0.0.0. Assicurarsi che i cavi siano collegati correttamente e ripetere le procedure descritte sopra.
- Qualora sia necessario connettersi al proiettore in modalità standby, impostare **Controllo standby LAN** su **Accensione** nel menu **AVANZATE** > **Impostazioni controllo LAN**.

- Se ci si trova in ambiente non DHCP:

1. Ripetere i passaggi 1-2 descritti sopra.

2. Evidenziare **Impostazioni LAN** e premere ◀/▶ per selezionare **IP statico**.

3. Per informazioni sulle impostazioni **Indirizzo IP proiettore**, **Subnet mask**, **Gateway predefinito**, **Server DNS** rivolgersi al proprio amministratore ITS.

4. Premere per selezionare la voce che si desidera modificare, quindi premere **Enter (Invio)**.

5. Premere ◀/▶ per spostare il cursore, quindi premere ▲/▼ per inserire il valore.

6. Per salvare le impostazioni, premere **Enter (Invio)**. Se non si desidera salvare le impostazioni, premere **Esci**.

7. Premere ▼ per evidenziare **Applica** e premere **Enter (Invio)**.

NOTA:

- Se i cavi RJ-45 non sono collegati correttamente, per le impostazioni **Indirizzo IP proiettore**, **Subnet mask**, **Gateway predefinito**, **Server DNS** sarà visualizzato 0.0.0.0. Assicurarsi che i cavi siano collegati correttamente e ripetere le procedure descritte sopra.
- Se si desidera connettersi al proiettore in modalità standby, assicurarsi di avere selezionato **IP statico** e ottenuto le informazioni **Indirizzo IP proiettore**, **Subnet mask**, **Gateway predefinito** e **Server DNS** quando il proiettore è acceso.

Controllo del proiettore attraverso un browser web

Una volta in possesso dell'indirizzo IP corretto per il proiettore e una volta che il proiettore è acceso o in modalità standby, è possibile utilizzare qualsiasi computer collegato alla stessa rete locale (LAN) per controllarlo.

NOTA:

- Se si sta utilizzando il browser Internet Explorer di Microsoft, assicurarsi che sia la versione 7.0 o superiore.
- Le schermate raffigurate in questo manuale sono solo a scopo di riferimento, e possono differire dal quelle reali.
- Prestare attenzione ai limiti di lunghezza dei dati inseriti (compresi spazi o altri segni di punteggiatura) nell'elenco riportato di seguito:

Categoria voce		Lunghezza dati inseriti	Numero massimo di caratteri
Impostazioni di rete	Network (Rete)	DHCP/Manuale	(N/D)
		Indirizzo IP	XXX.XXX.XXX.XXX
		Subnet mask	XXX.XXX.XXX.XXX
		Gateway	XXX.XXX.XXX.XXX
		DNS Server (Server DNS)	XXX.XXX.XXX.XXX
		Rilevamento dispositivo AMX	(N/D)
	Password	Amministratore	(N/D)
		Nuova password	4
		Conferma password	4
	SNMP	SysLocation	22
		SysName	22
		SysContact	22
Avviso via e-mail	Impostazioni e-mail	To (A)	40
		Cc	40
		Oggetto	40
		Da	40
	Impostazioni SMTP	Server	30
		Nome utente	21
		Password	14
	Condizione avviso	Errore ventola	(N/D)
		Errore lampada	(N/D)
		Temperatura oltre il limite	(N/D)
		Invia	(N/D)
		Invia e-mail di prova	(N/D)

NOTA: I caratteri / > < $ % + \ ‘ “ ” ’ non sono consentiti.

1. Inserire l'indirizzo del proiettore nella barra degli indirizzi del proprio browser e premere Invio.

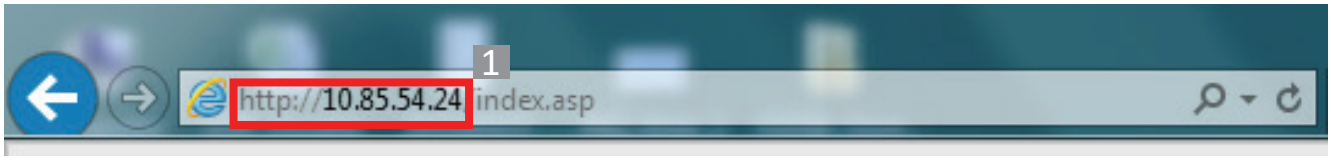

Viene visualizzata la pagina principale del Controllo rete.

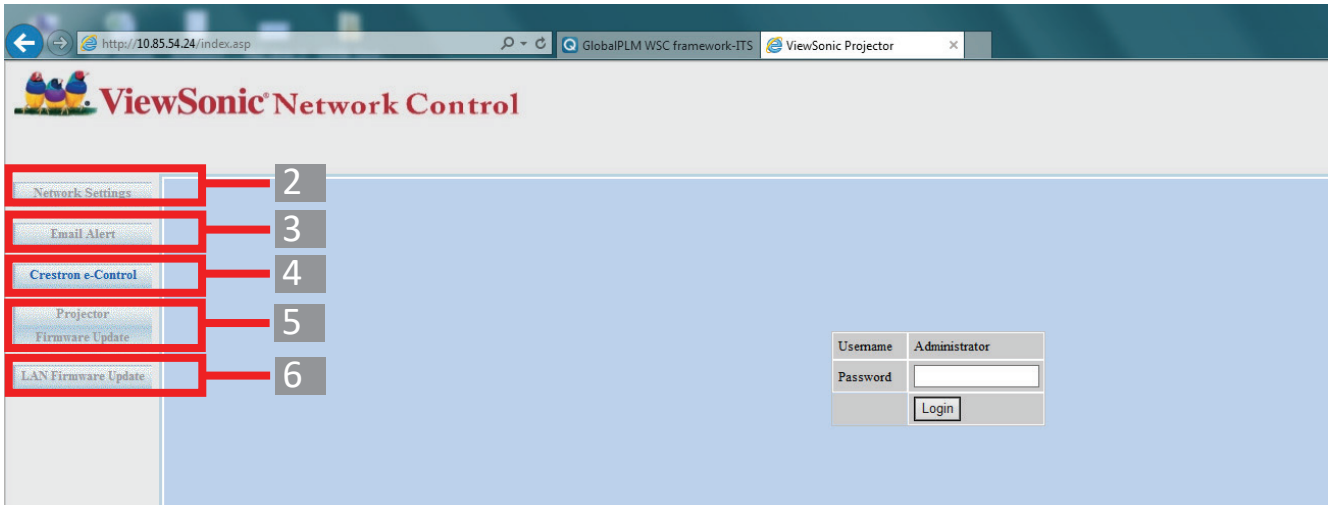

NOTA: Quando si accede alle Impostazioni di rete, nella pagina Email Alert o nella pagina Projector/LAN Firmware Update (Aggiornamento firmware proiettore/LAN) viene richiesta la password di amministratore. La password predefinita è "0000".

2. In questa pagina è possibile regolare le impostazioni AMX e SNMP. Quando nella riga **AMX device discover** è selezionato **ON**, il proiettore può essere rilevato dai controller del dispositivo AMX connesso alla stessa rete. Per informazioni riguardanti il **Rilevamento del dispositivo AMX**, visitare il sito web AMX all'indirizzo **http://www.amx.com/**.

3. Se il proiettore è collegato a una rete che supporta il protocollo SMTP (Simple Mail Transfer Protocol), è possibile configurarlo in modo da ricevere un avviso via e-mail in caso di eventi significativi.

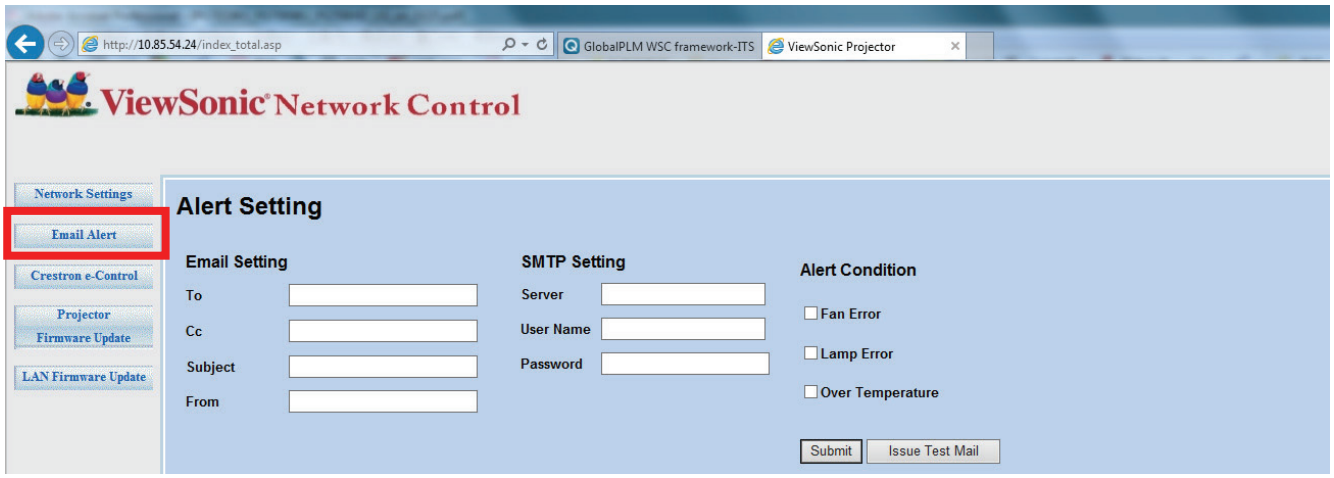

4. Nella pagina **Crestron (e-Control)®** viene visualizzata l'interfaccia utente di Crestron e-Control.

5. Aggiornamento firmware proiettore

   i. Visitare il sito web di ViewSonic per scaricare il Firmware di aggiornamento del software del proiettore all'indirizzo: **https://www.viewsonic.com**.

   ii. Caricare il file Firmware proiettore nel sito web Controllo rete.

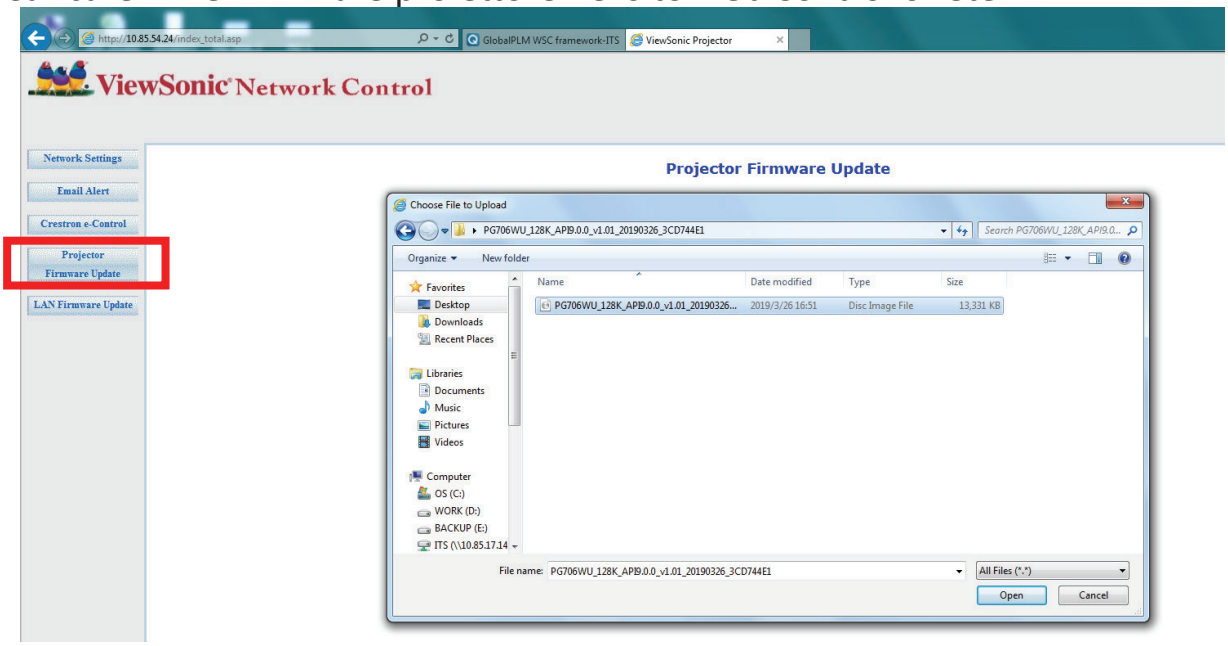

   iii. Leggere il messaggio di avvertenza e premere il pulsante "OK" per confermare l'aggiornamento.

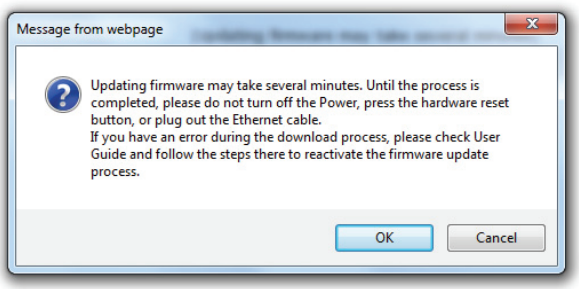

NOTA: Se l'operazione di download fallisce, fare riferimento a "Firmware di aggiornamento del software del proiettore" sotto.

A. Visitare il sito web di ViewSonic per scaricare il Firmware di aggiornamento del software del proiettore all'indirizzo: **https://www.viewsonic.com**.

B. Collegare il cavo USB A al proiettore e al computer.

C. Premere continuativamente il tasto **Power** e il tasto **Menu** del proiettore collegato a una presa di corrente.

D. Il LED inizierà a lampeggiare e il download ricomincerà.

v. Il programma software si avvierà in automatico. Attendere qualche minuto fino al completamento dell'operazione.

vi. Una volta completato l'aggiornamento fare clic una volta su "Esci".

ATTENZIONE: Durante l'aggiornamento non spegnere né il proiettore né il computer.

6. Aggiornamento del firmware LAN

i. Visitare il sito web di ViewSonic per scaricare il Firmware LAN: **https://www.viewsonic.com**.

ii. Caricare il file Firmware LAN nel sito web Controllo rete.

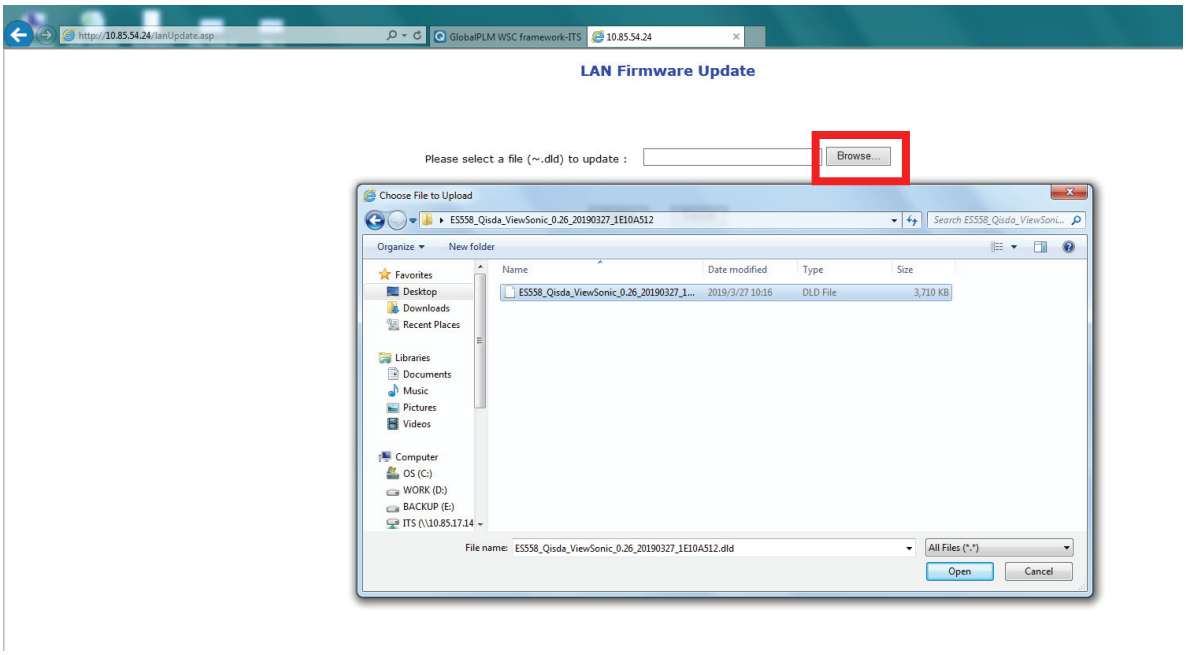

iii. Una volta terminato l'aggiornamento del Firmware LAN, andare alla pagina di **Crestron e-Control®** fare clic sul pulsante "info" per verificare la versione del Firmware LAN.

Informazioni su Crestron e-Control®

1. Nella pagina Crestron e-Control® viene visualizzata una serie di pulsanti virtuali che consentono di controllare il proiettore o di regolare le immagini proiettate.

È possibile premere ◀/▶ per mostrare altri pulsanti.

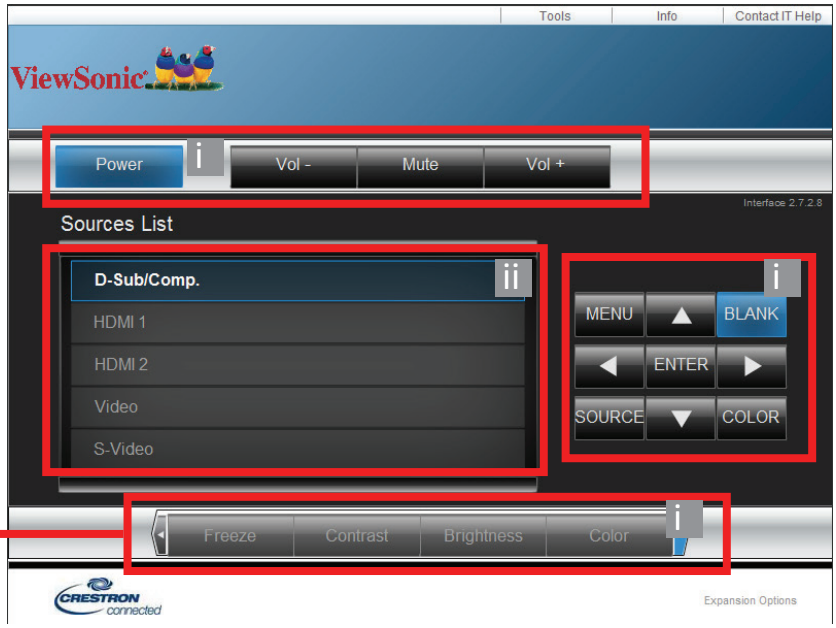

i. Questi pulsanti funzionano esattamente come quelli dei menu OSD o come i tasti del telecomando.

ii. Per passare da un segnale in ingresso all'altro fare clic sul segnale desiderato.

NOTA:

- L'elenco delle sorgenti varia in base ai connettori disponibili sul proiettore.
- Quando si utilizza il pannello di controllo del proiettore o il telecomando per modificare are le impostazioni dei menu OSD, potrebbe essere necessario attendere alcuni istanti affinché il browser web sincronizzi tali modifiche con il proiettore.

2. Nella pagina degli strumenti (**Tools**) è possibile gestire il proiettore, configurare le impostazioni di controllo della rete LAN e assicurare l'accesso alla pagina delle operazioni remote attraverso la rete sul proiettore.

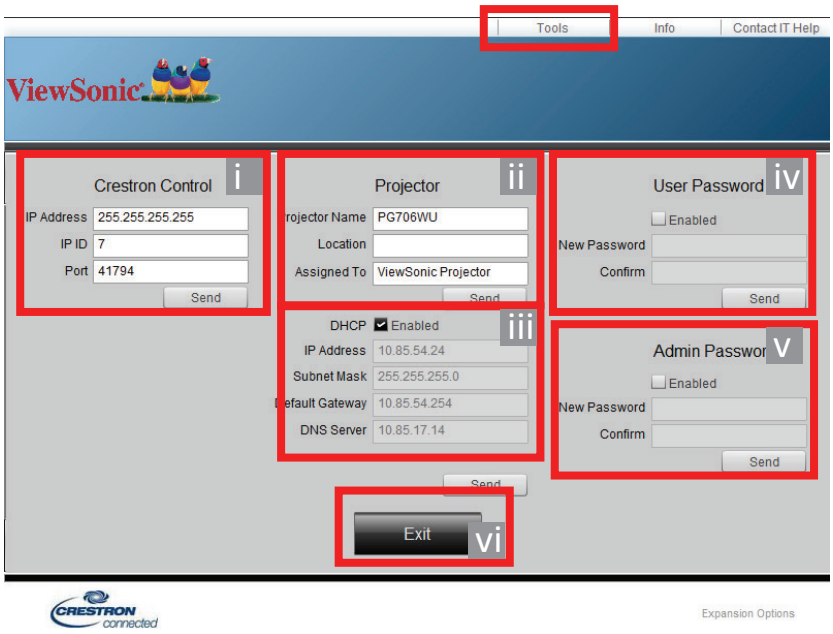

i. Questa sezione viene usata esclusivamente con il Crestron Control System (Sistema di controllo Crestron). Per informazioni in merito alla configurazione, rivolgersi a Creston o consultare il rispettivo manuale dell'utente.

ii. È possibile assegnare un nome al proiettore e tenere traccia della sua posizione e della persona responsabile.

iii. È possibile regolare le Impostazioni controllo LAN.

iv. Una volta effettuata la configurazione, l'accesso alla pagina delle operazioni remote attraverso la rete sul proiettore è protetto tramite password.

v. Una volta effettuata la configurazione, l'accesso alla pagina degli strumenti è protetto tramite password.

NOTA:

- Per evitare errori, inserire esclusivamente lettere e cifre dell'alfabeto inglese nella pagina **Tools**.
- Dopo avere eseguito le regolazioni, premere il pulsante "Send" (Invia) e i dati relativi al proiettore saranno salvati.

vi. Premere "Exit" per tornare alla pagina delle operazioni remote attraverso la rete.

Prestare attenzione ai limiti di lunghezza dei dati inseriti (compresi spazi o altri segni di punteggiatura) nell'elenco riportato di seguito:

Categoria voce	Lunghezza dati inseriti	Numero massimo di caratteri
Crestron Control	Indirizzo IP	16
	ID IP	4
	Presa	5
Proiettore	Nome proiettore	32
	Posizione	32
	Assegnato a	32
Configurazione rete	DHCP (attivato)	(N/D)
	Indirizzo IP	16
	Subnet mask	16
	Gateway predefinito	16
	Server DNS	16
Password utente	Attivata	(N/D)
	Nuova password	26
	Conferma	26
Password amministratore	Attivata	(N/D)
	Nuova password	26
	Conferma	26

3. Nella pagina **Info** vengono visualizzate le informazioni e lo stato di questo proiettore.

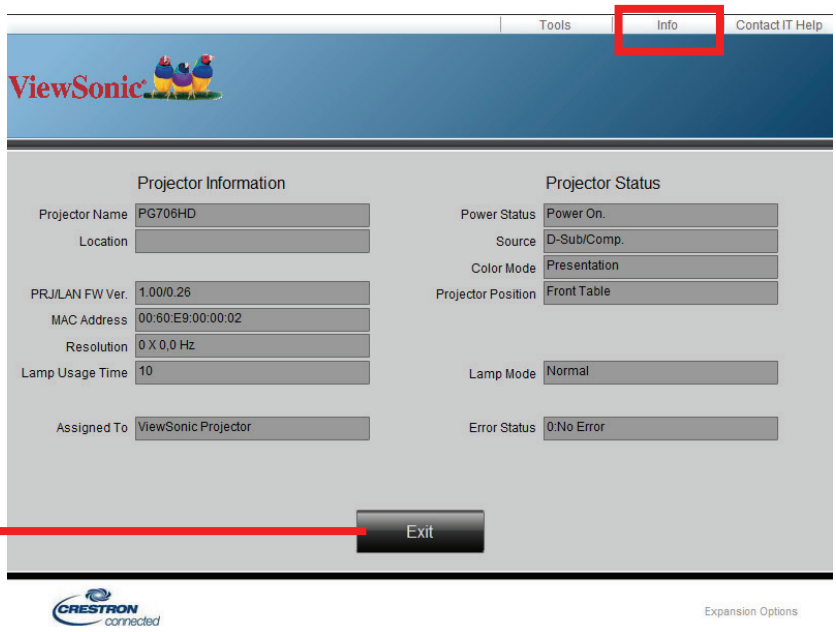

Premere "Exit" per per tornare alla pagina delle operazioni remote attraverso la rete.

4. Dopo aver premuto il pulsante "**Contact IT Help**" (Contatta Assistenza IT) viene visualizzata la finestra HELP DESK nell'angolo destro della schermata. Sarà possibile inviare messaggi agli amministratori/utenti del software RoomView™ connessi alla stessa rete locale.

Per maggiori informazioni visitare il sito web **http://www.crestron.com** e la pagina web **www.crestron.com/getroomview**.

Crestron RoomView

Nella pagina "Edit Room" (Modifica ambiente) inserire l'indirizzo IP (o nome host) come mostrato sul menu OSD (on-screen display) del proiettore, "02" in corrispondenza di IPID (ID IP) e "41794" nella casella a fianco relativa alla porta di controllo Crestron riservata.

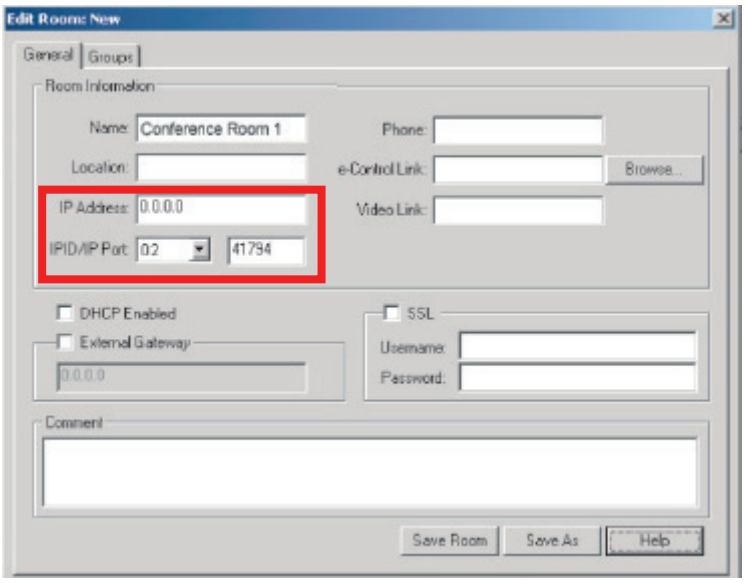

Per accedere al Manuale utente di RoomView™ e per maggiori informazioni: **http://www.crestron.com/products/roomview_connected_embedded_projectors_devices/resources.asp**

Formati supportati: PJLink™, SNMP, AMX e Xpanel

Questo proiettore è conforme con PJLink™, SNMP V.1, AMX o Xpanel V1.10. Per maggiori dettagli consultare rispettivamente il manuale utente o il sito web per controllare e gestire i proiettori.

Funzioni dei menu

In questa sezione viene presentato il menu OSD (On-Screen Display) e le relative opzioni.

Funzionamento generale del menu OSD (On-Screen Display)

NOTA: Le schermate OSD raffigurate in questo manuale sono solo a scopo di riferimento, e possono differire dal quelle reali. Alcune delle seguenti impostazioni OSD potrebbero non essere disponibili. Fare riferimento all'OSD reale del proprio proiettore.

Il proiettore è dotato di un menu OSD (On-Screen Display) che consente di eseguire varie regolazioni a video. È possibile accedervi premendo **Menu** sul proiettore o sul telecomando.

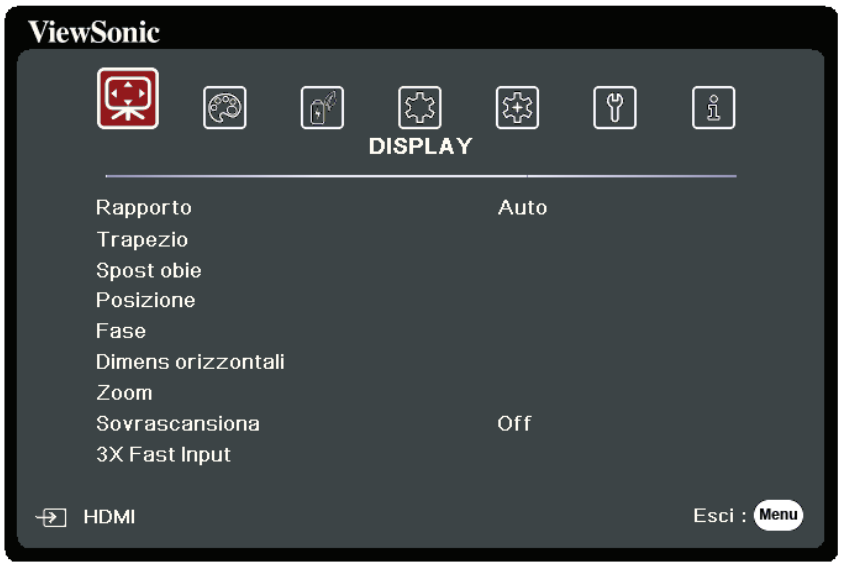

1. Premere ◀/▶ per selezionare un menu principale. Quindi premere **Enter (Invio)** oppure usare ▲/▼ per accedere all'elenco dei sottomenu.
2. Premere ▲/▼ per selezionare l'opzione di menu. In seguito premere **Enter (Invio)** per visualizzare il relativo sottomenu oppure premere ◀/▶ per regolare/selezionare l'impostazione.

   NOTA: Alcune opzioni del sottomenu possono avere a loro volta un sottomenu. Per accedere al rispettivo sottomenu, premere **Enter (Invio)**. Usare ▲/▼ o ◀/▶ per regolare/selezionare l'impostazione.

Albero dei menu OSD (On-Screen Display)

Menu principale	Sottomenu	Opzione di menu	
DISPLAY	Rapporto	Auto	
		4:3	
		16:9	
		16:10	
		Nativo	
	Trapezio	-40~40	
	Lens Shift	-20~20	(Solo PG706HD)
	Posizione	X: -5 ~ 5, Y: - 5 ~ 5	
	Fase	0~31	
	Dimens orizzontali	-15~15	
	Zoom	0,8X ~2,0X	
	Sovrascansiona	Spegnimento/1/2/3/4/5	
	Ingresso rapido 3X	Inattivo	
		Attivo	
IMMAGINE	Color Mode	Luminosità max.	
		Presentazione	
		Standard	
		Foto	
		Film	
		Uten1	
		Uten2	
	Luminosità	0~100	
	Contrasto	-50~50	
	Temp. colore	8000K/6500K/5500K	
		Guadagno rosso	0~100
		Guadagno verde	0~100
		Guadagno blu	0~100
		Offset rosso	-50~+50
		Offset verde	-50~+50
		Offset blu	-50~+50

Menu principale	Sottomenu	Opzione di menu	
IMMAGINE	Avanzate	Colori	-50~50
		Tinta (Solo PG706WU/ PG706HD)	-50~50
		Nitidezza	0~31
		Gamma	1,8/2,0/2,2/2,35/ 2,5/Cubic/sRGB
		BrilliantColor	Spegnimento/1/2/3/4/ 5/6/7/8/9/10
		Riduzione rumore	0~31
		Gestione colori	Colori primari
			Tonalità
			Saturazione
			Guadagno
	Ripristina impostazioni di colore	Ripristina	
		Annulla	
POWER MANAGEMENT	Accensione automatica	Segnale	Disattiva/VGA/HDMI/ Tutto
		CEC	Disattiva/Attiva
		Accensione diretta	Disattiva/Attiva
	Consumo int	Auto spegnimento	Disattiva/10 min/20 min/30 min
		Timer pausa	Disattiva/30 min/1 h/2 h/3 h/4 h/ 8 h/12 h
		Risparmio energetico	Disattiva/Attiva
	Impostazioni standby	Loop Through VGA	Spegnimento/Accensione
		Pass through audio	Spegnimento/Accensione
	Spegnimento rapido	Disattiva	
		Attiva	
	Alimentazione USB A	Accensione	
		Spegnimento	

Menu principale	Sottomenu	Opzione di menu	
DI BASE	Impostazioni audio	Mute	Spegnimento/Accensione
		Volume audio	0~20
		Tono on/off	Spegnimento/Accensione
	Timer presentazione	Intervallo timer	1~240 m
		Visualizzazione timer	Sempre/1 min/2 min/ 3 min/Mai
		Posizione timer	In alto a sinistra/In basso a sinistra/ In alto a destra/In basso a destra
		Metodo conteggio timer	Indietro/Avanti
		Promemoria audio	Spegnimento/Accensione
		Inizia conteggio/ Spegnimento	
	Modello	Spegnimento	
		Test sch.	
	Timer inattività	Disattiva/5 min/10 min/15 min/20 min/25 min/30 min	
	Messaggio	Spegnimento	
		Accensione	
	Schermata d'avvio	Nero	
		Blu	
		ViewSonic	
AVANZATE	Impostazioni 3D	Sincronizzazione 3D	Auto
			Spegnimento
			Sequenza fotogr.
			Combinazione fotogrammi
			In alto-In basso
			Affiancato
		Inverti sincronizzazione 3D	Disattiva/Inverti
		Salva impostazioni 3D	Sì/No
	Impostazioni HDMI	Formato HDMI	Auto/RGB/YUV
		Range HDMI	Auto/Migliorato/Normale

Menu principale	Sottomenu	Opzione di menu	
AVANZATE	Impostazioni controllo LAN (Solo PG706WU/ PG706HD)	Impostazioni LAN	DHCP ON/IP statico
		Indirizzo IP proiettore	
		Subnet mask	
		Gateway predefinito	
		Server DNS	
		Controllo standby LAN	Spegnimento/ Accensione
		Applica	
	Impostazioni lampada	Modalità lampada	Normale/Eco/ Dynamic Eco/ SuperEco+
		Ripristina ore lampada	Ripristina/Annulla
		Informazioni ore lampada	Vita utile lampada
			Normale
			Eco
			Dynamic Eco
			SuperEco+
			Ore equivalenti lampada
	Sottotitoli chiusi (Solo PG706WU/ PG706HD)	Attiva sottotitoli chiusi	Spegnimento/ Accensione
		Versione sottotitoli	CC1/CC2/CC3/CC4
	Ripristina impostazioni	Ripristina	
		Annulla	
SISTEMA	Lingua	Selezione OSD multilingue	
	Posizione proiettore	Frontale tavolo	
		Posteriore tavolo	
		Posteriore soffitto	
		Frontale soffitto	
	Impostazioni menu	Tempo visualizzazione menu	5 s/10 s/15 s/20 s/25 s/30 s
		Posizione menu	Al centro/In alto a sinistra/ In alto a destra/ In basso a sinistra/ In basso a destra

Menu principale	Sottomenu	Opzione di menu	
SISTEMA	Modalità altitudine elevata	Spegnimento	
		Accensione	
	Ricerca automatica veloce	Spegnimento	
		Accensione	
	Impostaz. protezione	Modifica password	
		Blocco accensione	Spegnimento/Accensione
	Blocco tasti pannello.	Spegnimento	
		Accensione	
	Codice telecomando	1/2/3/4/5/6/7/8	
	Metodo di controllo	RS-232	
		USB	
	Baud rate	2400/4800/9600/14400/19200/38400/57600/115200	
INFORMAZIONI	Sorgente		
	Color Mode		
	Risoluzione		
	Sistema di colore		
	Indirizzo IP	(Solo PG706WU/PG706HD)	
	Indirizzo MAC		
	Versione firmware		
	Ingresso rapido 3X		
	S/N		

Menu DISPLAY

1. Premere il tasto **Menu** per visualizzare il menu OSD.
2. Premere ◀/▶ per selezionare il menu **DISPLAY**, quindi premere **Enter (Invio)** oppure usare ▲/▼ per accedere al menu **DISPLAY** .

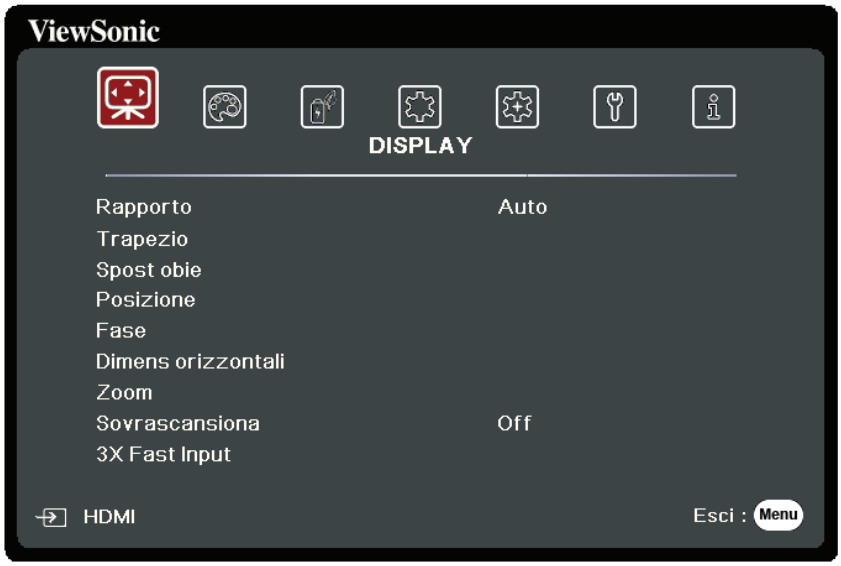

3. Premere ▲/▼ per selezionare l'opzione di menu. In seguito premere **Enter (Invio)** per visualizzare il relativo sottomenu oppure premere ◀/▶ per regolare/selezionare l'impostazione.

   NOTA: Alcune opzioni del sottomenu possono avere a loro volta un sottomenu. Per accedere al rispettivo sottomenu, premere **Enter (Invio)**. Usare ▲/▼ o ◀/▶ per regolare/selezionare l'impostazione.

Opzione di menu	Descrizione
Rapporto	Auto Consente di ridimensionare l'immagine in maniera proporzionale per adattarla alla risoluzione nativa del proiettore nella sua larghezza orizzontale. Questa opzione è adatta se il rapporto dell'immagine in ingresso è diverso da 4:3 e 16:9 e se si desidera utilizzare la maggior parte dello schermo senza alterare il rapporto dell'immagine. 4:3 Consente di ridimensionare l'immagine per poterla visualizzare al centro dello schermo con un rapporto di 4:3. Questa impostazione è particolarmente adatta per le immagini con un rapporto di 4:3, come quelle di monitor di computer, televisori con definizione standard e film su DVD in formato 4:3, perché esse vengono visualizzate senza alterarne le proporzioni. 16:9 Consente di ridimensionare l'immagine per poterla visualizzare al centro dello schermo con un rapporto di 16:9. Questa impostazione è particolarmente adatta per le immagini che presentano già un rapporto di 16:9, come quelle dei televisori ad alta definizione, in quanto esse vengono visualizzate senza alterarne le proporzioni. 16:10 Consente di ridimensionare l'immagine per poterla visualizzare al centro dello schermo con un rapporto di 16:10. Questa impostazione è particolarmente adatta per le immagini che presentano già un rapporto di 16:10, in quanto esse vengono visualizzate senza alterarne le proporzioni. Nativo Consente di proiettare un'immagine nella sua risoluzione originale e di ridimensionarla in modo da stare dentro l'area di visualizzazione. Per segnali in ingresso con risoluzioni inferiori, l'immagine proiettata sarà visualizzata nel suo formato originale.
Trapezio	Per distorsione trapezoidale si intende la situazione in cui l'immagine proiettata assume una forma trapezoidale a causa della proiezione angolata.
Lens Shift (Solo PG706HD)	Offre flessibilità durante l’installazione del proiettore. Consente di spostare verso l’alto o verso il basso l’immagine proiettata senza distorsioni utilizzando il telecomando.

Opzione di menu	Descrizione
Posizione	Consente di regolare la posizione dell'immagine proiettata. **NOTA:** • Questa funzione è disponibile solo se è selezionato un segnale in ingresso PC. • L'intervallo di regolazione può variare con tempi differenti.
Fase	Consente di regolare la fase di clock per ridurre la distorsione dell'immagine. **NOTA:** Questa funzione è disponibile solo se è selezionato un segnale in ingresso PC.
Dimens orizzontali	Consente di regolare la larghezza orizzontale dell'immagine. **NOTA:** Questa funzione è disponibile solo se è selezionato un segnale in ingresso PC.
Zoom	Consente di ingrandire l'immagine proiettata e permette di scorrere l'immagine.
Sovrascansiona	Consente di regolare la percentuale di sovrascansione da 0% a 5%. **NOTA:** Questa funzione è disponibile solo se è selezionato un segnale in ingresso Composite Video o HDMI.
Ingresso rapido 3X	Questa funzione è favorevole alla riduzione del frame rate. È possibile ottenere un tempo di risposta rapida nei tempi nativi. Quando è attiva, le seguenti impostazioni torneranno ai valori predefiniti: Aspetto, Posizione, Zoom, Sovrascansiona. **NOTA:** Questa funzione è disponibile solo se è selezionato un segnale in ingresso di temporizzazione nativo.

Menu IMMAGINE

1. Premere il tasto **Menu** per visualizzare il menu OSD.
2. Premere ◀/▶ per selezionare il menu **IMMAGINE**, quindi premere **Enter (Invio)** oppure usare ▲/▼ per accedere al menu **IMMAGINE** .

3. Premere ▲/▼ per selezionare l'opzione di menu. In seguito premere **Enter (Invio)** per visualizzare il relativo sottomenu oppure premere ◀/▶ per regolare/selezionare l'impostazione.

   NOTA: Alcune opzioni del sottomenu possono avere a loro volta un sottomenu. Per accedere al rispettivo sottomenu, premere **Enter (Invio)**. Usare ▲/▼ o ◀/▶ per regolare/selezionare l'impostazione.

Opzione di menu	Descrizione
Color Mode	<u>Luminosità max.</u> Consente di aumentare al massimo la luminosità dell'immagine proiettata. Questa modalità è adatta per gli ambienti in cui è richiesta una luminosità molto elevata, come ad esempio quando si utilizza il proiettore in locali bene illuminati. <u>Presentazione</u> Modalità concepita per le presentazioni in condizioni di luce naturale, in modo da fare corrispondere i colori dell'immagine proiettata con quelli dell'immagine sul PC e sul computer portatile. <u>Standard</u> Modalità concepita per le condizioni di proiezione normale in un ambiente con luce naturale. <u>Foto</u> Modalità concepita per la visualizzazione di foto. <u>Film</u> Modalità adatta per la riproduzione di filmati e videoclip a colori, da fotocamere digitali o video digitali tramite l'ingresso del computer, e consente una visualizzazione ottimale anche in ambienti scarsamente illuminati. <u>Uten1/Uten2</u> Richiama le impostazioni personalizzate. Dopo aver selezionato Uten1/Uten2 alcuni sottomenu del menu **IMMAGINE** possono essere regolati in base alla sorgente di ingresso selezionata.
Luminosità	Aumentando il valore, si ottiene un'immagine più luminosa. Regolare questa opzione in modo che le aree nere dell'immagine appaiano come nere e i dettagli nell'area scura siano più visibili.
Contrasto	Usare questa opzione per impostare il livello di picco del bianco dopo avere precedentemente regolato l'impostazione **Luminosità**.

Opzione di menu	Descrizione
Temp. colore	8000K Le parti bianche dell'immagine hanno una tonalità tendente al blu. 6500K Le parti bianche dell'immagine mantengono un aspetto normale. 5500K Le parti bianche dell'immagine hanno una tonalità tendente al rosso. Per impostare una temperatura colore personalizzata è possibile regolare ulteriormente le seguenti voci: Guadagno rosso/Guadagno verde/Guadagno blu Consente di regolare i livelli di contrasto di Rosso, Verde e Blu. Offset rosso/Offset verde/Offset blu Consente di regolare i livelli di luminosità di Rosso, Verde e Blu.
Avanzate	Colori Impostando un valore più basso si ottengono colori meno saturi. Se il valore impostato è troppo alto il colore risulta eccessivamente forte e poco realistico. Tinta (Solo PG706WU/PG706HD) Un valore superiore renderà l'immagine più tendente al verde, mentre un valore inferiore la renderà più tendente al rosso. Nitidezza Un valore più alto rende più nitida l'immagine, mentre un valore inferiore la rende meno a fuoco. Gamma La gamma si riferisce al grado di luminosità dei livelli della scala di grigi del proiettore. BrilliantColor Questa funzione utilizza un nuovo algoritmo di elaborazione dei colori e ottimizzazioni dei livelli di sistema che consentono una maggiore luminosità dell'immagine proiettata, insieme a colori più vivaci e realistici. Permette un miglioramento della luminosità del 50% nelle immagini a mezzi toni, che si trovano di solito nei video e nelle scene naturali, consentendo al proiettore di riprodurre immagini con colori più realistici. Se si desidera ottenere immagini con questa qualità, selezionare un livello adatto alle proprie esigenze.

Opzione di menu	Descrizione
Avanzate	Riduzione rumore Questa funzione riduce il rumore elettrico dell'immagine causato da diversi dispositivi di riproduzione multimediali. Aumentando il valore impostato si riduce il rumore. (Disponibile solo se è selezionato un segnale in ingresso HDMI) Gestione colori La funzione di gestione colori deve essere presa in considerazione solo nelle installazioni permanenti con livelli di illuminazione controllati, come ad esempio in sale riunioni, sale per conferenze o impianti home theatre. La gestione colori consente la regolazione del controllo della qualità dei colori per consentirne una riproduzione accurata. Selezionare per prima cosa Colori primari e regolare il rispettivo range/i rispettivi valori in Tonalità, Saturazione e Guadagno.
Ripristina impostazioni di colore	Consente di riportare tutte le impostazioni dell'immagine correnti ai valori predefiniti dalla fabbrica.

Menu GESTIONE ALIMENTAZIONE

1. Premere il tasto **Menu** per visualizzare il menu OSD.
2. Premere ◀/▶ per selezionare il menu **GESTIONE ALIMENTAZIONE**, quindi premere **Enter (Invio)** oppure usare ▲/▼ per accedere al menu **GESTIONE ALIMENTAZIONE** .

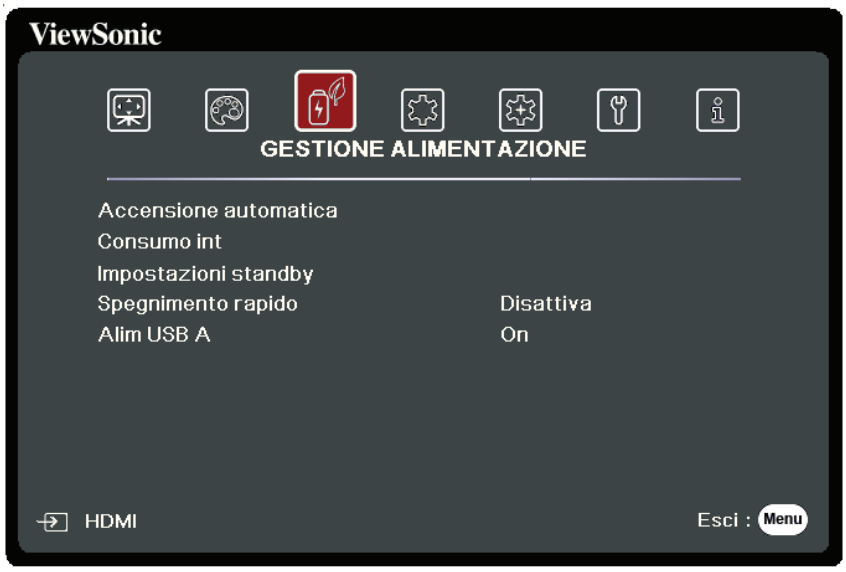

3. Premere ▲/▼ per selezionare l'opzione di menu. In seguito premere **Enter (Invio)** per visualizzare il relativo sottomenu oppure premere ◀/▶ per regolare/selezionare l'impostazione.

   NOTA: Alcune opzioni del sottomenu possono avere a loro volta un sottomenu. Per accedere al rispettivo sottomenu, premere **Enter (Invio)**. Usare ▲/▼ o ◀/▶ per regolare/selezionare l'impostazione.

Opzione di menu	Descrizione
Accensione automatica	Segnale Selezionando VGA/HDMI il proiettore si accende automaticamente appena riceve il segnale VGA/HDMI attraverso il cavo VGA/HDMI. È anche possibile selezionare Tutto e il proiettore si accenderà automaticamente al ricevimento di un segnale VGA o HDMI. CEC Questo proiettore supporta la funzione CEC (Consumer Electronics Control) per la sincronizzazione dell'accensione/spegnimento tramite la connessione HDMI. Se un altro dispositivo che supporta anche la funzione CEC viene collegato all'ingresso HDMI del proiettore, quando si spegne il proiettore, si spegne automaticamente anche il dispositivo collegato. Quando il dispositivo collegato viene acceso, si accende automaticamente anche il proiettore. **NOTA:** • Affinché la funzione CEC funzioni correttamente, assicurarsi che il dispositivo sia opportunamente collegato all'ingresso HDMI del proiettore tramite il cavo HDMI e che la funzione CEC sia attivata. • A seconda del dispositivo collegato, la funzione CEC potrebbe non funzionare. Accensione diretta Consente al proiettore di accendersi automaticamente appena riceve la corrente attraverso il cavo di alimentazione.
Consumo int	Auto spegnimento Consente lo spegnimento automatico del proiettore dopo un intervallo di tempo prestabilito quando non viene rilevata alcuna sorgente di ingresso per evitare il consumo inutile della lampada. Timer pausa Consente lo spegnimento automatico del proiettore dopo un intervallo di tempo prestabilito per evitare il consumo inutile della lampada. Risparmio energetico Consente di ridurre il consumo energetico se non viene rilevata alcuna sorgente di ingresso. Quando si seleziona Attiva, la lampada del proiettore passa alla modalità SuperEco+ se non viene rilevato alcun segnale dopo cinque (5) minuti. Questo aiuterà anche a prevenire lo spreco inutile della vita della lampada.

Opzione di menu	Descrizione
Impostazioni standby	Le funzioni elencate sotto sono disponibili in modalità standby (proiettore collegato alla corrente ma non acceso). Loop Through VGA Selezionando Accensione il proiettore invia il segnale ricevuto solamente da COMPUTER IN. Pass through audio Selezionando Accensioneviene emesso un segnale audio quando i connettori Audio In e Audio Out sono collegati correttamente a un dispositivo adeguato.
Spegnimento rapido	Attiva Il proiettore non avvierà il processo di raffreddamento dopo lo spegnimento. Disattiva Il proiettore avvierà normale processo di raffreddamento dopo essere stato spento. **NOTA:** Se si tenta di riavviare il proiettore subito dopo che è stato spento, potrebbe non accendersi e il processo di raffreddamento riparte.
Alimentazione USB A	Quando è su Accensione , la porta USB di tipo A può fornire l'alimentazione e il Metodo di controllo passa automaticamente a RS-232 .

Menu DI BASE

1. Premere il tasto **Menu** per visualizzare il menu OSD.
2. Premere ◀/▶ per selezionare il menu **DI BASE**, quindi premere **Enter (Invio)** oppure usare ▲/▼ per accedere al menu **DI BASE** .

3. Premere ▲/▼ per selezionare l'opzione di menu. In seguito premere **Enter (Invio)** per visualizzare il relativo sottomenu oppure premere ◀/▶ per regolare/selezionare l'impostazione.

   NOTA: Alcune opzioni del sottomenu possono avere a loro volta un sottomenu. Per accedere al rispettivo sottomenu, premere **Enter (Invio)**. Usare ▲/▼ o ◀/▶ per regolare/selezionare l'impostazione.

Opzione di menu	Descrizione
Impostazioni audio	Mute Selezionare Accensione per spegnere temporaneamente l'altoparlante interno del proiettore o il volume del suono emesso dal jack di uscita audio. Volume audio Consente di regolare il livello di volume dell'altoparlante interno del proiettore o il volume del suono emesso dal jack di uscita audio. Tono on/off Consente di attivare/disattivare la suoneria durante il processo di avvio e di spegnimento.

Opzione di menu	Descrizione
Timer presentazione	Il timer per presentazione può indicare sullo schermo il tempo residuo di una presentazione, per riuscire a gestire il tempo in modo ottimale nel corso delle presentazioni. Intervallo timer Consente di impostare l'intervallo di tempo. Se il timer è già attivo, riparte da zero ogni volta che viene ripristinato il Intervallo timer. Visualizzazione timer Consente di decidere se visualizzare il timer sullo schermo per uno dei seguenti periodi di tempo: » Sempre: Il timer viene visualizzato sullo schermo per tutta la durata della presentazione. » 1 min/2 min/3 min: Il timer viene visualizzato sullo schermo negli ultimi 1/2/3 minuti. » Mai: Il timer non viene visualizzato sullo schermo per tutta la durata della presentazione. Posizione timer Consente di impostare la posizione del timer. Metodo conteggio timer Consente di impostare la direzione di conteggio desiderata tra: » Indietro: Retrocede dal tempo predefinito a 0. » Avanti: Avanza da 0 al tempo predefinito. Promemoria audio Consente di decidere se attivare il promemoria audio. Selezionando questa opzione viene emesso un doppio segnale acustico (bip) durante gli ultimi 30 secondi di conteggio, a prescindere dal metodo selezionato, e un triplo segnale acustico quando il timer è inattivo. Inizia conteggio/Spegnimento Selezionare Inizia conteggio per attivare il timer. Selezionare Spegnimento per cancellarlo.
Modello	Aiuta a regolare le dimensioni e la messa a fuoco dell'immagine e verifica la presenza di distorsioni nell'immagine proiettata.
Timer inattività	Consente al proiettore di proiettare di nuovo in automatico l'immagine dopo un periodo di tempo in cui non viene eseguita alcuna azione sullo schermo vuoto. Per visualizzare lo schermo vuoto, premere il tasto **Vuoto** sul proiettore o sul telecomando. **NOTA:** Non bloccare l'obiettivo di proiezione con oggetti, in quanto essi potrebbero surriscaldarsi e deformarsi o perfino provocare un incendio.
Messaggio	Consente di impostare i messaggi di promemoria, ovvero i messaggi "Vuoto", acceso o spento.
Schermata d'avvio	Consente di selezionare la schermata con il logo visualizzata all'accensione del proiettore.

Menu AVANZATE

1. Premere il tasto **Menu** per visualizzare il menu OSD.
2. Premere ◀/▶ per selezionare il menu **AVANZATE**, quindi premere **Enter (Invio)** oppure usare ▲/▼ per accedere al menu **AVANZATE** .

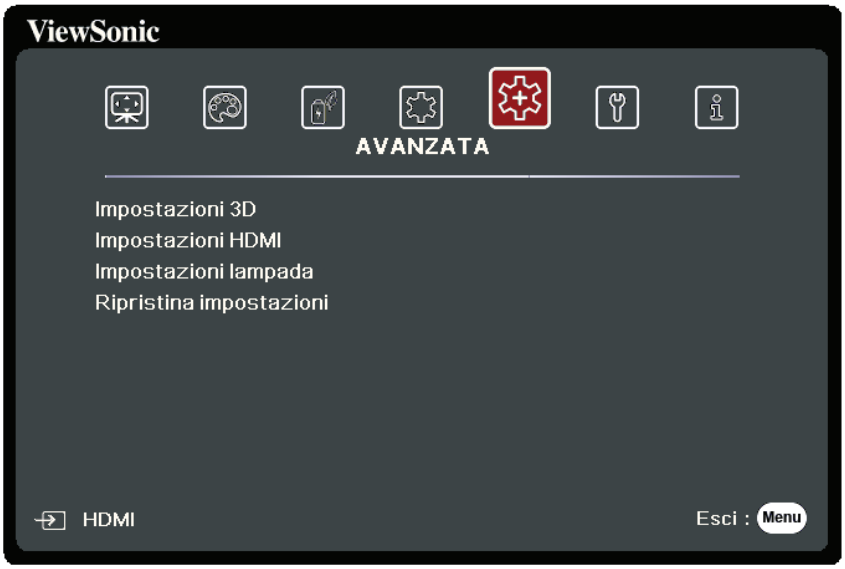

3. Premere ▲/▼ per selezionare l'opzione di menu. In seguito premere **Enter (Invio)** per visualizzare il relativo sottomenu oppure premere ◀/▶ per regolare/selezionare l'impostazione.

   NOTA: Alcune opzioni del sottomenu possono avere a loro volta un sottomenu. Per accedere al rispettivo sottomenu, premere **Enter (Invio)**. Usare ▲/▼ o ◀/▶ per regolare/selezionare l'impostazione.

Opzione di menu	Descrizione
Impostazioni 3D	Questo proiettore è dotato della funzione 3D, che consente di visualizzare film, video ed eventi sportivi in 3D in un modo più realistico, ricreando la profondità delle immagini. Per vedere le immagini in 3D occorre indossare gli occhiali per il 3D. Sincronizzazione 3D L'impostazione predefinita è Auto e, quando rileva dei contenuti 3D, il proiettore sceglie automaticamente un formato 3D appropriato . Se il proiettore non è in grado di riconoscere il formato 3D, scegliere una modalità 3D. Inverti sincronizzazione 3D Se si nota l'inversione della profondità delle immagini, abilitare questa funzione per risolvere il problema. Salva impostazioni 3D Consente di salvare le impostazioni 3D correnti. Le impostazioni 3D vengono applicate in automatico se sono selezionate la stessa risoluzione e la stessa sorgente di ingresso. **NOTA:** Quando la funzione Sincronizzazione 3D è attiva: • il livello di luminosità dell'immagine proiettata aumenta; • i valori Color Mode, Modalità lampada, Zoom e Sovrascansiona non possono essere regolati.
Impostazioni HDMI	Formato HDMI Consente di selezionare uno spazio colore adatto in base all'impostazione dello spazio colore del dispositivo collegato. » Auto: consente di impostare il proiettore in modo che rilevi automaticamente l'impostazione dello spazio colore del segnale in ingresso. » RGB: consente di impostare lo spazio colore come RGB. » YUV: consente di impostare lo spazio colore come YUV. Range HDMI Consente di selezionare un range di colori HDMI adatto in base all'impostazione del range di colori del dispositivo collegato. » Auto: consente di impostare il proiettore in modo che rilevi automaticamente l'impostazione del range HDMI del segnale in ingresso. » Migliorato: consente di impostare il range di colori HDMI come 0 - 255. » Normale: consente di impostare il range di colori HDMI come 16 - 235.

<table>
<tr><th>Opzione di menu</th><th>Descrizione</th></tr>
<tr><td>Impostazioni controllo LAN (Solo PG706WU/PG706HD)</td><td>Impostazioni LAN
» DHCP ON: selezionare questa opzione se ci si trova in un ambiente DHCP e le impostazioni Indirizzo IP proiettore, Subnet mask, Gateway predefinito, Server DNS saranno recuperate in automatico.
» IP statico: selezionare questa opzione se ci si trova in un ambiente non DHCP e regolare le impostazioni seguenti.
<table><tr><td>Indirizzo IP proiettore</td><td rowspan="4">Disponibili solo se Impostazioni LAN è impostato su IP statico. Usare /per selezionare una colonna e usare / per regolare il valore.</td></tr><tr><td>Subnet mask</td></tr><tr><td>Gateway predefinito</td></tr><tr><td>Server DNS</td></tr></table>Controllo standby LAN
Viene fornita la funzione di controllo dalla rete al proiettore quando si trova in modalità standby.
Applica
Attiva le impostazioni.</td></tr>
</table>

Opzione di menu	Descrizione
Impostazioni lampada	<u>Modalità lampada</u> » Normale: Fornisce la piena luminosità della lampada. » Eco: Riduce il consumo energetico della lampada del 20% (PG701WU)/30% (PG706WU/PG706HD), diminuisce la luminosità prolungando la durata della lampada e abbassa il rumore operativo della ventola. » Dynamic Eco: Riduce il consumo energetico della lampada fino al 30% (PG701WU)/65% (PG706WU/PG706HD) in base al livello di luminosità dei contenuti proiettati. » SuperEco+: Riduce il consumo energetico del 60%, diminuisce la luminosità prolungando la durata della lampada e abbassa il rumore operativo della ventola. **NOTA:** Per controllare la temperatura della lampada la modalità Eco viene attivata per 10 minuti ogni 4 ore quando la Modalità lampada è impostata su SuperEco+. <u>Ripristina ore lampada</u> Consente di impostare il timer della lampada dopo l'installazione di una nuova lampada. Per sostituire la lampada, rivolgersi a personale di assistenza qualificato. <u>Informazioni ore lampada</u> » Vita utile lampada: consente di visualizzare il numero di ore di utilizzo della lampada. » Ore equivalenti lampada: consente di visualizzare la durata complessiva della lampada. Il metodo di calcolo delle ore equivalenti della sorgente luminosa è il seguente: **PG701WU**: Ore lampada (equivalenti) totali = 4 x (ore di utilizzo nella modalità Normale) + + 2 x (ore di utilizzo nella modalità Eco) + 1,67 (ore di utilizzo nella modalità Dynamic Eco) + 1 (ora di utilizzo nella modalità SuperEco+) **PG706WU/PG706HD**: Ore lampada (equivalenti) totali = 5 x (ore di utilizzo nella modalità Normale) + 2 x (ore di utilizzo nella modalità Eco) + 1,67 x (ore di utilizzo nella modalità Dynamic Eco) + 1 x (ore di utilizzo nella modalità SuperEco+)

Opzione di menu	Descrizione
Sottotitoli chiusi (Solo PG706WU/PG706HD)	<u>Attiva sottotitoli chiusi</u> Attiva la funzione selezionando quando il segnale di ingresso selezionato riporta sottotitoli chiusi. **NOTA:** • Sottotitoli: visualizzazione su schermo di dialoghi, commenti, ed effetti sonori di programmi televisivi e video che contengono sottotitoli chiusi (in genere indicati con la sigla "CC" (closed captions) negli elenchi dei programmi televisivi). • Questa funzione è disponibile solo se è selezionato un segnale in ingresso Video composito e il formato del sistema è NTSC. <u>Versione sottotitoli</u> Per visualizzare i sottotitoli, selezionare CC1, CC2, CC3, o CC4 (con CC1 vengono visualizzati i sottotitoli nella lingua principale della propria zona).
Ripristina impostazioni	Consente di riportare tutte le impostazioni ai valori predefiniti dalla fabbrica. Quando si utilizza l'opzione Ripristina impostazioni, le impostazioni seguenti rimangono invariate: Zoom, Trapezio, Lingua, Posizione proiettore, Impostazioni LAN, Modalità altitudine elevata, Impostaz. protezione, Codice telecomando e Baud rate.

Menu SISTEMA

1. Premere il tasto **Menu** per visualizzare il menu OSD.
2. Premere ◀/▶ per selezionare il menu **SISTEMA**, quindi premere **Enter (Invio)** oppure usare ▲/▼ per accedere al menu **SISTEMA** .

3. Premere ▲/▼ per selezionare l'opzione di menu. In seguito premere **Enter (Invio)** per visualizzare il relativo sottomenu oppure premere ◀/▶ per regolare/selezionare l'impostazione.

   NOTA: Alcune opzioni del sottomenu possono avere a loro volta un sottomenu. Per accedere al rispettivo sottomenu, premere **Enter (Invio)**. Usare ▲/▼ o ◀/▶ per regolare/selezionare l'impostazione.

Opzione di menu	Descrizione
Lingua	Consente di impostare la lingua per il menu On-Screen Display (OSD).
Posizione proiettore	Consente di selezionare una posizione corretta per il proiettore.
Impostazioni menu	Tempo visualizzazione menu Consente di impostare il tempo in cui il menu OSD rimane attivo da quando viene premuto l'ultimo tasto. Posizione menu Consente di impostare la posizione del menu OSD.

Opzione di menu	Descrizione
Modalità altitudine elevata	Si consiglia di utilizzare la Modalità altitudine elevata quando ci si trova a un'altitudine compresa tra 1.500 e 3.000 m s.l.m., con una temperatura di 5 °C-25 °C. **NOTA:** • Non utilizzare la Modalità altitudine elevata se ci si trova a un'altitudine compresa tra 0 e 1.499 m e la temperatura è compresa tra 5 °C e 35 °C. Utilizzando questa modalità il proiettore si raffredderà eccessivamente. • L'uso della "Modalità altitudine elevata" può causare un rumore di funzionamento maggiore, poiché la velocità della ventola aumenta per favorire il raffreddamento e migliorare le prestazioni del proiettore.
Ricerca automatica veloce	Consente al proiettore di ricercare automaticamente i segnali.
Impostaz. protezione	Vedere la sezione “Using the Password Function” on page <PŘ>.
Blocco tasti pannello.	Consente di bloccare i tasti di controllo sul proiettore.
Codice telecomando	Consente di impostare il codice telecomando per questo proiettore (tra 1 ~ 8). Quando sono in funzione contemporaneamente diversi proiettori adiacenti, la commutazione dei codici telecomando consente di prevenire l'interferenza degli altri telecomandi. Dopo aver impostato il codice telecomando, passare allo stesso ID del telecomando per controllare questo proiettore. Per commutare il codice sul telecomando, premere contemporaneamente **ID set (Serie ID)** e il pulsante del numero corrispondente al codice telecomando impostato nell'OSD del proiettore, per 5 o più secondi. Il codice iniziale è impostato su 1. Quando il codice viene commutato a 8 il telecomando può controllare tutti i proiettori. **NOTA:** Se sul proiettore e sul telecomando vengono impostati codici diversi, il telecomando non risponde. Quando ciò accade, verrà visualizzato un messaggio per ricordare di cambiare il codice per il telecomando.
Metodo di controllo	Consente di selezionare una porta di controllo preferita: tramite la presa RS-232 o la presa USB. Selezionando USB, Alimentazione USB A viene effettuata in automatico la commutazione a Spegnimento.
Baud rate	Consente di selezionare una baud rate identica a quella del computer, in modo da poter connettere il proiettore mediante un cavo RS-232 idoneo e controllarlo con i comandi RS-232

Menu INFORMAZIONI

1. Premere il tasto **Menu** per visualizzare il menu OSD.
2. Premere ◀/▶ per selezionare il menu **INFORMAZIONI** e visualizzarne il contenuto.

Opzione di menu	Descrizione
Sorgente	Consente di visualizzare la sorgente di Ingresso corrente.
Color Mode	Consente di visualizzare la modalità selezionata nel menu IMMAGINE.
Risoluzione	Consente di visualizzare la risoluzione nativa della sorgente di ingresso.
Sistema di colore	Consente di visualizzare il formato del sistema in ingresso.
Indirizzo IP (Solo PG706WU/PG706HD)	Consente di visualizzare l'indirizzo IP del proiettore.
Indirizzo MAC (Solo PG706WU/PG706HD)	Consente di visualizzare l'indirizzo MAC del proiettore.
Versione firmware	Consente di visualizzare la versione corrente del firmware.
Ingresso rapido 3X	Indica se la funzione è attivata o meno.
S/N	Indica il numero di serie per questo proiettore.

> Appendice

Specifiche

Articolo	Categoria	PG701WU	PG706WU	PG706HD
Proiettore	Tipo	Lampada DLP		
	Dimensioni di visualizzazione	60" ~ 200"(W: 1,94 ~ 6,64 T: 2,13 ~ 7,11 con pattern E)		60" ~ 200"(W: 2 ~ 6,65 T: 2,2 ~ 7,32 con pattern E)
	Rapporto di proiezione	1,50~1,65 (87"±3% a 2,81 m)		1,50~1,65 (95"±3% a 3,16m)
	Lente	Zoom ottico 1.1x ± 2%		
	Tipo di lampada	OSRAM P-VIP 203 / 0.8 E30.5	OSRAM P-VIP 245 / 0.8 E30.5	
	Sistema di visualizzazione	1-CHIP DMD		
Segnale di input	VGA	f_h: 15K~102 KHz, f_v:48~120 Hz, Frequenza pixel: 170 MHz		
	HDMI	f_h: 15K~102 KHz, f_v:23~120 Hz, Frequenza pixel: 170 MHz		
Risoluzione	Nativa	1920 x 1200		1920 x 1080
Adattatore di corrente[1]	Tensione in ingresso	100-240 V c.a., 50/60 Hz (commutatore automatico)		
Condizioni operative	Temperatura	Da 0 °C a 40 °C (da 32 °F a 104 °F)		
	Umidità	Da 0% al 90% (senza condensa)		
	Altitudine	Da 0 a 1.499 m a 5 °C-35 °C Da 1.500 a 3.000 m a 5 °C-25 °C		
Condizioni di conservazione	Temperatura	Da -20 °C a 60 °C (senza condensa)		
	Umidità	Da 0% al 90% (senza condensa)		
	Altitudine	Da 0 a 1.219 m a -20 °C-30 °C		
Dimensioni	fisiche (L × A × P)	312 x 108,37 x 221,8 mm (12,3" x 4,3" x 8,7")		
Peso	fisico	3,7 kg (8,16 lb)	3,95 kg (8,71 lb)	
Modalità di risparmio energetico	On[2]	300 W (tipica)	310 W (tipica)	
	Off (Spegnimento)	< 0,5W (in standby)		

[1]Utilizzare l'adattatore di alimentazione solo da ViewSonic® o da una fonte autorizzata.

[2] Le condizioni di collaudo seguono gli standard EEI.

I termini HDMI, Interfaccia multimediale ad alta definizione HDMI (HDMI High-Definition Multimedia Interface), immagine commerciale HDMI (HDMI Trade dress) e i loghi HDMI sono marchi commerciali o marchi commerciali registrati di HDMI Licensing Administrator, Inc.

Dimensioni del proiettore

312 mm (L) x 108,37 mm (A) x 221,8 mm (P)

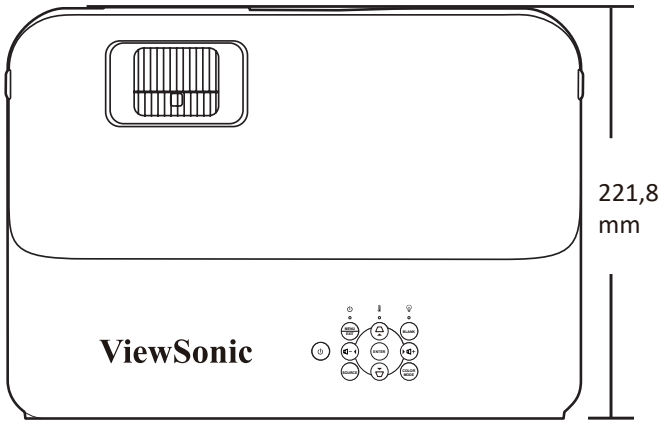

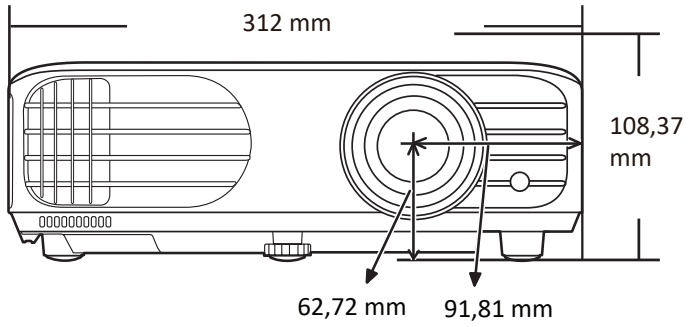

Tabella delle temporizzazioni

Segnale RGB analogico

Risoluzione	Modalità	Frequenza di aggiornamento (Hz)	Frequenza orizzontale (KHz)	Frequenza di clock (MHz)	Sincronizzazione 3D		
					Sequenza fotogr.	In alto-In basso	Affiancato
720 x 400	720 x 400_70	70,087	31,469	28,3221			
640 x 480	VGA_60	59,94	31,469	25,175	Supportata	Supportata	Supportata
	VGA_72	72,809	37,861	31,5			
	VGA_75	75	37,5	31,5			
	VGA_85	85,008	43,269	36			
800 x 600	SVGA_60	60,317	37,879	40	Supportata	Supportata	Supportata
	SVGA_72	72,188	48,077	50			
	SVGA_75	75	46,875	49,5			
	SVGA_85	85,061	53,674	56,25			
	SVGA_120 (Blanking ridotto)	119,854	77,425	83	Supportata		
1024 x 768	XGA_60	60,004	48,363	65	Supportata	Supportata	Supportata
	XGA_70	70,069	56,476	75			
	XGA_75	75,029	60,023	78,75			
	XGA_85	84,997	68,667	94,5			
	XGA_120 (Blanking ridotto)	119,989	97,551	115,5	Supportata		
1152 x 864	1152 x 864_75	75	67,5	108			
1024 x 576	Temporizzazione NB	60	35,82	46,966			
1024 x 600	Temporizzazione NB	64,995	41,467	51,419			
1280 x 720	1280 x 720_60	60	45	74,25	Supportata	Supportata	Supportata
1280 x 768	1280 x 768_60	59,87	47,776	79,5	Supportata	Supportata	Supportata

Risoluzione	Modalità	Frequenza di aggiornamento (Hz)	Frequenza orizzontale (KHz)	Frequenza di clock (MHz)	Sincronizzazione 3D		
					Sequenza fotogr.	In alto-In basso	Affiancato
1280 x 800	WXGA_60	59,81	49,702	83,5	Supportata	Supportata	Supportata
	WXGA_75	74,934	62,795	106,5			
	WXGA_85	84,88	71,554	122,5			
	WXGA_120 (Blanking ridotto)	119,909	101,563	146,25	Supportata		
1280 x 1024	SXGA_60	60,02	63,981	108		Supportata	Supportata
	SXGA_75	75,025	79,976	135			
	SXGA_85	85,024	91,146	157,5			
1280 x 960	1280 x 960_60	60	60	108		Supportata	Supportata
	1280 x 960_85	85,002	85,938	148,5			
1360 x 768	1360 x 768_60	60,015	47,712	85,5		Supportata	Supportata
1440 x 900	WXGA+_60	59,887	55,935	106,5		Supportata	Supportata
1400 x 1050	SXGA + _60	59,978	65,317	121,75		Supportata	Supportata
1600 x 1200	UXGA	60	75	162		Supportata	Supportata
1680 x 1050	1680x1050_60	59,954	65,29	146,25		Supportata	Supportata
640 x 480 a 67 Hz	MAC13	66,667	35	30,24			
832 x 624 a 75 Hz	MAC16	74,546	49,722	57,28			
1024 x 768 a 75 Hz	MAC19	74,93	60,241	80			
1152 x 870 a 75Hz	MAC21	75,06	68,68	100			
1920 x 1080 (VESA)	1920 x 1080_60	60	67,5	148,5			
1920 x 1200	1920 x 1200_60 (Blanking ridotto)	59,950	74,038	154,000		Supportata	Supportata

HDMI (PC)

Risoluzione	Modalità	Frequenza di aggiornamento (Hz)	Frequenza orizzontale (KHz)	Frequenza di clock (MHz)	Sincronizzazione 3D		
					Sequenza fotogr.	In alto-In basso	Affiancato
640 x 480	VGA_60	59,94	31,469	25,175	Supportata	Supportata	Supportata
	VGA_72	72,809	37,861	31,5			
	VGA_75	75	37,5	31,5			
	VGA_85	85,008	43,269	36			
720 x 400	720 x 400_70	70,087	31,469	28,3221			
800 x 600	SVGA_60	60,317	37,879	40	Supportata	Supportata	Supportata
	SVGA_72	72,188	48,077	50			
	SVGA_75	75	46,875	49,5			
	SVGA_85	85,061	53,674	56,25			
	SVGA_120 (Blanking ridotto)	119,854	77,425	83	Supportata		
1024 x 768	XGA_60	60,004	48,363	65	Supportata	Supportata	Supportata
	XGA_70	70,069	56,476	75			
	XGA_75	75,029	60,023	78,75			
	XGA_85	84,997	68,667	94,5			
	XGA_120 (Blanking ridotto)	119,989	97,551	115,5	Supportata		
1152 x 864	1152 x 864_75	75	67,5	108			
1024 x 576	Temporizzazione NB	60	35,82	46,966			
1024 x 600	Temporizzazione NB	64,995	41,467	51,419			
1280 x 720	1280 x 720_60	60	45	74,25	Supportata	Supportata	Supportata
1280 x 768	1280 x 768_60	59,87	47,776	79,5	Supportata	Supportata	Supportata
1280 x 800	WXGA_60	59,81	49,702	83,5	Supportata	Supportata	Supportata
	WXGA_75	74,934	62,795	106,5			
	WXGA_85	84,88	71,554	122,5			
	WXGA_120 (Blanking ridotto)	119,909	101,563	146,25	Supportata		
1280 x 1024	SXGA_60	60,02	63,981	108		Supportata	Supportata
	SXGA_75	75,025	79,976	135			
	SXGA_85	85,024	91,146	157,5			
1280 x 960	1280 x 960_60	60	60	108		Supportata	Supportata
	1280 x 960_85	85,002	85,938	148,5			
1360 x 768	1360 x 768_60	60,015	47,712	85,5		Supportata	Supportata
1440 x 900	WXGA+_60	59,887	55,935	106,5		Supportata	Supportata
1400 x 1050	SXGA + _60	59,978	65,317	121,75		Supportata	Supportata

Risoluzione	Modalità	Frequenza di aggiornamento (Hz)	Frequenza orizzontale (KHz)	Frequenza di clock (MHz)	Sincronizzazione 3D		
					Sequenza fotogr.	In alto-In basso	Affiancato
1600 x 1200	UXGA	60	75	162		Supportata	Supportata
1680 x 1050	1680x1050_60	59,954	65,29	146,25		Supportata	Supportata
640 x 480 a 67 Hz	MAC13	66,667	35	30,24			
832 x 624 a 75 Hz	MAC16	74,546	49,722	57,28			
1024 x 768 a 75 Hz	MAC19	74,93	60,241	80			
1152 x 870 a 75Hz	MAC21	75,06	68,68	100			
1920 x 1080 (VESA)	1920 x 1080_60	60	67,5	148,5			
1920 x 1200	1920 x 1200_60 (Blanking ridotto)	59,950	74,038	154,000		Supportata	Supportata

HDMI (video)

Modalità video	Risoluzione	Frequenza orizzontale (KHz)	Frequenza verticale (Hz)	Frequenza di dot-clock (MHz)	Sincronizzazione 3D			
					Sequenza fotogr.	Combinazione fotogrammi	In alto-In basso	Affiancato
480i	720 (1440) x 480	15,73	59,94	27	Supportata			
480p	720 x 480	31,47	59,94	27	Supportata		Supportata	Supportata
576i	720 (1440) x 576	15,63	50	27	Supportata			
576p	720 x 576	31,25	50	27	Supportata		Supportata	Supportata
720/50p	1280 x 720	37,5	50	74,25		Supportata	Supportata	
720/60p	1280 x 720	45	60	74,25		Supportata	Supportata	
1080/50i	1920 x 1080	28,13	50	74,25				Supportata
1080/60i	1920 x 1080	33,75	60	74,25				Supportata
1080/24P	1920 x 1080	27	24	74,25		Supportata	Supportata	
1080/50P	1920 x 1080	56,25	50	148,5			Supportata	Supportata
1080/60P	1920 x 1080	67,5	60	148,5			Supportata	Supportata

Video/S-Video

Modalità video	Frequenza orizzontale (KHz)	Frequenza verticale (Hz)	Frequenza sottoportante (MHz)	Sincronizzazione 3D
				Sequenza fotogr.
NTSC	15,73	60	3,58	Supportata
PAL	15,63	50	4,43	Supportata
SECAM	15,63	50	4,25 oppure 4,41	Supportata
PAL-M	15,73	60	3,58	Supportata
PAL-N	15,63	50	3,58	Supportata
PAL-60	15,73	60	4,43	Supportata
NTSC4.43	15,73	60	4,43	Supportata

Tabella del telecomando a infrarossi

Tasto	Formato	Byte 1	Byte 2	Byte 3	Byte 4
Accensione	NEC-F2	83	F4	4F	B0
Spegnimento	NEC-F2	83	F4	4E	B1
COMP (Computer)	NEC-F2	83	F4	41	BE
HDMI/HDMI 1	NEC-F2	83	F4	58	A7
HDMI 2	NEC-F2	83	F4	59	A6
Auto Sync (Sincronizzazione autom.)	NEC-F2	83	F4	8	F7
Source (Sorgente)	NEC-F2	83	F4	40	BF
▲ Freccia su/▱	NEC-F2	83	F4	0B	F4
◀ Freccia a sinistra	NEC-F2	83	F4	0E	F1
Enter (Invio)	NEC-F2	83	F4	15	EA
▶ Freccia a destra	NEC-F2	83	F4	0F	F0
▼ Freccia giù/▱	NEC-F2	83	F4	0C	F3
Menu	NEC-F2	83	F4	30	CF
(INFORMAZIONI)	NEC-F2	83	F4	97	68
Exit (Esci)	NEC-F2	83	F4	28	D7
Aspetto	NEC-F2	83	F4	13	EC
Freeze (Fermo immagine)	NEC-F2	83	F4	03	FC
Pattern (Modello)	NEC-F2	83	F4	55	AA
Blank (Vuoto)	NEC-F2	83	F4	7	F8
PgDn (PagSu)	NEC-F2	83	F4	06	F9
PgDn (PagGiù)	NEC-F2	83	F4	05	FA
(Mute)	NEC-F2	83	F4	14	EB
−(Volume giù)	NEC-F2	83	F4	83	7C
+(Volume su)	NEC-F2	83	F4	82	7D
(Zoom avanti)	NEC-F2	83	F4	67	98
(Zoom indietro)	NEC-F2	83	F4	68	97
Eco Mode (Modalità ECO)	NEC-F2	83	F4	2B	D4
Color Mode	NEC-F2	83	F4	10	EF

Tasto	Formato	Byte 1	Byte 2	Byte 3	Byte 4
Network (Rete)	NEC	X3	F4	69	96
(Timer presentazione)	NEC	X3	F4	27	D8
VIDEO	NEC	83	F4	52	AD

Codice indirizzo

Codice 1	83F4
Codice 2	93F4
Codice 3	A3F4
Codice 4	B3F4
Codice 5	C3F4
Codice 6	D3F4
Codice 7	E3F4
Codice 8	F3F4

Tabella comandi RS-232

Assegnazione dei pin

Pin	Descrizione	Pin	Descrizione	
1	NC	2	RX	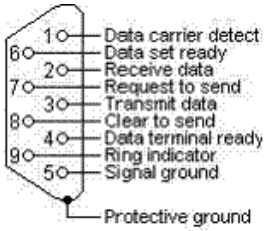
3	TX	4	NC	
5	GND	6	NC	
7	RTSZ	8	CTSZ	
9	NC			

Interfaccia

Protocollo RS-232	
Baud rate	115200 bps (valore predefinito)
Lunghezza dati	8 bit
Controllo di parità	Nessuno
Bit di stop	1 bit
Controllo del flusso	Nessuno

Tabella dei comandi

Funzione	Tipo	Azione	Comando
Alimentazione	Scrittura	ATTIVA	0x06 0x14 0x00 0x04 0x00 0x34 0x11 0x00 0x00 0x5D
Alimentazione	Scrittura	DISATTIVA	0x06 0x14 0x00 0x04 0x00 0x34 0x11 0x01 0x00 0x5E
Alimentazione	Scrittura	ATTIVA/ DISATTIVA	0x06 0x14 0x00 0x04 0x00 0x34 0x11 0x34 0x00 0x91
Alimentazione	Lettura	Stato	0x07 0x14 0x00 0x05 0x00 0x34 0x00 0x00 0x11 0x00 0x5E
Ripristina impostazioni	Scrittura	Ripristina impostazioni	0x06 0x14 0x00 0x04 0x00 0x34 0x11 0x02 0x00 0x5F
Ripristina impostazioni di colore	Scrittura	Ripristina impostazioni di colore	0x06 0x14 0x00 0x04 0x00 0x34 0x11 0x2A 0x00 0x87
Schermata d'avvio	Scrittura	Nero	0x06 0x14 0x00 0x04 0x00 0x34 0x11 0x0A 0x00 0x67
Schermata d'avvio	Scrittura	Blu	0x06 0x14 0x00 0x04 0x00 0x34 0x11 0x0A 0x01 0x68
Schermata d'avvio	Scrittura	ViewSonic	0x06 0x14 0x00 0x04 0x00 0x34 0x11 0x0A 0x02 0x69
Schermata d'avvio	Lettura	Stato	0x07 0x14 0x00 0x05 0x00 0x34 0x00 0x00 0x11 0x0A 0x68
Spegnimento rapido	Scrittura	DISATTIVA	0x06 0x14 0x00 0x04 0x00 0x34 0x11 0x0B 0x00 0x68
Spegnimento rapido	Scrittura	ATTIVA	0x06 0x14 0x00 0x04 0x00 0x34 0x11 0x0B 0x01 0x69
Spegnimento rapido	Lettura	Stato	0x07 0x14 0x00 0x05 0x00 0x34 0x00 0x00 0x11 0x0B 0x69
Modalità altitudine elevata	Scrittura	DISATTIVA	0x06 0x14 0x00 0x04 0x00 0x34 0x11 0x0C 0x00 0x69
Modalità altitudine elevata	Scrittura	ATTIVA	0x06 0x14 0x00 0x04 0x00 0x34 0x11 0x0C 0x01 0x6A

Funzione	Tipo	Azione	Comando
Modalità altitudine elevata	Lettura	Stato	0x07 0x14 0x00 0x05 0x00 0x34 0x00 0x00 0x11 0x0C 0x6A
Modalità sorgente luminosa	Scrittura	Normale	0x06 0x14 0x00 0x04 0x00 0x34 0x11 0x10 0x00 0x6D
Modalità sorgente luminosa	Scrittura	Eco	0x06 0x14 0x00 0x04 0x00 0x34 0x11 0x10 0x01 0x6E
Modalità sorgente luminosa	Scrittura	Dynamic Eco	0x06 0x14 0x00 0x04 0x00 0x34 0x11 0x10 0x02 0x6F
Modalità sorgente luminosa	Scrittura	SuperEco+	0x06 0x14 0x00 0x04 0x00 0x34 0x11 0x10 0x03 0x70
Modalità sorgente luminosa	Lettura	Stato	0x07 0x14 0x00 0x05 0x00 0x34 0x00 0x00 0x11 0x10 0x6E
Messaggio	Scrittura	DISATTIVA	0x06 0x14 0x00 0x04 0x00 0x34 0x11 0x27 0x00 0x84
Messaggio	Scrittura	ATTIVA	0x06 0x14 0x00 0x04 0x00 0x34 0x11 0x27 0x01 0x85
Messaggio	Lettura	Stato	0x07 0x14 0x00 0x05 0x00 0x34 0x00 0x00 0x11 0x27 0x85
Posizione proiettore	Scrittura	Frontale tavolo	0x06 0x14 0x00 0x04 0x00 0x34 0x12 0x00 0x00 0x5E
Posizione proiettore	Scrittura	Posteriore tavolo	0x06 0x14 0x00 0x04 0x00 0x34 0x12 0x00 0x01 0x5F
Posizione proiettore	Scrittura	Posteriore soffitto	0x06 0x14 0x00 0x04 0x00 0x34 0x12 0x00 0x02 0x60
Posizione proiettore	Scrittura	Frontale soffitto	0x06 0x14 0x00 0x04 0x00 0x34 0x12 0x00 0x03 0x61
Posizione proiettore	Lettura	Stato	0x07 0x14 0x00 0x05 0x00 0x34 0x00 0x00 0x12 0x00 0x5F
Sincronizzazione 3D	Scrittura	DISATTIVA	0x06 0x14 0x00 0x04 0x00 0x34 0x12 0x20 0x00 0x7E
Sincronizzazione 3D	Scrittura	Automatica	0x06 0x14 0x00 0x04 0x00 0x34 0x12 0x20 0x01 0x7F
Sincronizzazione 3D	Scrittura	Sequenza fotogr.	0x06 0x14 0x00 0x04 0x00 0x34 0x12 0x20 0x02 0x80
Sincronizzazione 3D	Scrittura	Combinazione fotogrammi	0x06 0x14 0x00 0x04 0x00 0x34 0x12 0x20 0x03 0x81
Sincronizzazione 3D	Scrittura	In alto-In basso	0x06 0x14 0x00 0x04 0x00 0x34 0x12 0x20 0x04 0x82
Sincronizzazione 3D	Scrittura	Affiancato	0x06 0x14 0x00 0x04 0x00 0x34 0x12 0x20 0x05 0x83
Sincronizzazione 3D	Lettura	Stato	0x07 0x14 0x00 0x05 0x00 0x34 0x00 0x00 0x12 0x20 0x7F
Inverti sincronizzazione 3D	Scrittura	DISATTIVA	0x06 0x14 0x00 0x04 0x00 0x34 0x12 0x21 0x00 0x7F
Inverti sincronizzazione 3D	Scrittura	ATTIVA	0x06 0x14 0x00 0x04 0x00 0x34 0x12 0x21 0x01 0x80
Inverti sincronizzazione 3D	Lettura	Stato	0x07 0x14 0x00 0x05 0x00 0x34 0x00 0x00 0x12 0x21 0x80
Contrasto	Scrittura	Riduci	0x06 0x14 0x00 0x04 0x00 0x34 0x12 0x02 0x00 0x60
Contrasto	Scrittura	Aumento	0x06 0x14 0x00 0x04 0x00 0x34 0x12 0x02 0x01 0x61

Funzione	Tipo	Azione	Comando
Contrasto	Lettura	Ottieni valore	0x07 0x14 0x00 0x05 0x00 0x34 0x00 0x00 0x12 0x02 0x61
Luminosità	Scrittura	Riduci	0x06 0x14 0x00 0x04 0x00 0x34 0x12 0x03 0x00 0x61
Luminosità	Scrittura	Aumento	0x06 0x14 0x00 0x04 0x00 0x34 0x12 0x03 0x01 0x62
Luminosità	Lettura	Ottieni valore	0x07 0x14 0x00 0x05 0x00 0x34 0x00 0x00 0x12 0x03 0x62
Rapporto	Scrittura	Automatica	0x06 0x14 0x00 0x04 0x00 0x34 0x12 0x04 0x00 0x62
Rapporto	Scrittura	4:3	0x06 0x14 0x00 0x04 0x00 0x34 0x12 0x04 0x02 0x64
Rapporto	Scrittura	16:9	0x06 0x14 0x00 0x04 0x00 0x34 0x12 0x04 0x03 0x65
Rapporto	Scrittura	16:10	0x06 0x14 0x00 0x04 0x00 0x34 0x12 0x04 0x04 0x66
Rapporto	Scrittura	Nativa	0x06 0x14 0x00 0x04 0x00 0x34 0x12 0x04 0x09 0x6B
Rapporto	Scrittura	Ciclo	0x06 0x14 0x00 0x04 0x00 0x34 0x13 0x31 0x00 0x90
Rapporto	Lettura	Ottieni valore	0x07 0x14 0x00 0x05 0x00 0x34 0x00 0x00 0x12 0x04 0x63
Regola autom.	Scrittura	Esegui	0x06 0x14 0x00 0x04 0x00 0x34 0x12 0x05 0x00 0x63
Posizione orizzontale	Scrittura	Sposta a destra	0x06 0x14 0x00 0x04 0x00 0x34 0x12 0x06 0x01 0x65
Posizione orizzontale	Scrittura	Sposta a sinistra	0x06 0x14 0x00 0x04 0x00 0x34 0x12 0x06 0x00 0x64
Posizione orizzontale	Lettura	Ottieni valore	0x07 0x14 0x00 0x05 0x00 0x34 0x00 0x00 0x12 0x06 0x65
Posizione verticale	Scrittura	Sposta su	0x06 0x14 0x00 0x04 0x00 0x34 0x12 0x07 0x00 0x65
Posizione verticale	Scrittura	Sposta giù	0x06 0x14 0x00 0x04 0x00 0x34 0x12 0x07 0x01 0x66
Posizione verticale	Lettura	Ottieni valore	0x07 0x14 0x00 0x05 0x00 0x34 0x00 0x00 0x12 0x07 0x66
Temperatura colore	Scrittura	5500K	0x06 0x14 0x00 0x04 0x00 0x34 0x12 0x08 0x00 0x66
Temperatura colore	Scrittura	6500K	0x06 0x14 0x00 0x04 0x00 0x34 0x12 0x08 0x01 0x67
Temperatura colore	Scrittura	8000K	0x06 0x14 0x00 0x04 0x00 0x34 0x12 0x08 0x03 0x69
Temperatura colore	Lettura	Ottieni valore	0x07 0x14 0x00 0x05 0x00 0x34 0x00 0x00 0x12 0x08 0x67
Temperatura colore - Guadagno rosso	Scrittura	Riduci	0x06 0x14 0x00 0x05 0x00 0x34 0x12 0x3A 0x00 0x00 0x99
Temperatura colore - Guadagno rosso	Scrittura	Aumento	0x06 0x14 0x00 0x05 0x00 0x34 0x12 0x3A 0x00 0x01 0x9A
Temperatura colore - Guadagno rosso	Lettura	Ottieni valore	0x07 0x14 0x00 0x05 0x00 0x34 0x00 0x00 0x12 0x3B 0x9A
Temperatura colore - Guadagno verde	Scrittura	Riduci	0x06 0x14 0x00 0x05 0x00 0x34 0x12 0x3A 0x01 0x00 0x9A
Temperatura colore - Guadagno verde	Scrittura	Aumento	0x06 0x14 0x00 0x05 0x00 0x34 0x12 0x3A 0x01 0x01 0x9B
Temperatura colore - Guadagno verde	Lettura	Ottieni valore	0x07 0x14 0x00 0x05 0x00 0x34 0x00 0x00 0x12 0x3C 0x9B
Temperatura colore - Guadagno blu	Scrittura	Riduci	0x06 0x14 0x00 0x05 0x00 0x34 0x12 0x3A 0x02 0x00 0x9B
Temperatura colore - Guadagno blu	Scrittura	Aumento	0x06 0x14 0x00 0x05 0x00 0x34 0x12 0x3A 0x02 0x01 0x9C
Temperatura colore - Guadagno blu	Lettura	Ottieni valore	0x07 0x14 0x00 0x05 0x00 0x34 0x00 0x00 0x12 0x3D 0x9C

Funzione	Tipo	Azione	Comando
Temperatura colore - Offset rosso	Scrittura	Riduci	0x06 0x14 0x00 0x05 0x00 0x34 0x12 0x3E 0x00 0x00 0x9D
Temperatura colore - Offset rosso	Scrittura	Aumento	0x06 0x14 0x00 0x05 0x00 0x34 0x12 0x3E 0x00 0x01 0x9E
Temperatura colore - Offset rosso	Lettura	Ottieni valore	0x07 0x14 0x00 0x05 0x00 0x34 0x00 0x00 0x12 0x3F 0x9E
Temperatura colore - Offset verde	Scrittura	Riduci	0x06 0x14 0x00 0x05 0x00 0x34 0x12 0x3E 0x01 0x00 0x9E
Temperatura colore - Guadagno verde	Scrittura	Aumento	0x06 0x14 0x00 0x05 0x00 0x34 0x12 0x3E 0x01 0x01 0x9F
Temperatura colore - Offset verde	Lettura	Ottieni valore	0x07 0x14 0x00 0x05 0x00 0x34 0x00 0x00 0x12 0x40 0x9F
Temperatura colore - Offset blu	Scrittura	Riduci	0x06 0x14 0x00 0x05 0x00 0x34 0x12 0x3E 0x02 0x00 0x9F
Temperatura colore - Offset blu	Scrittura	Aumento	0x06 0x14 0x00 0x05 0x00 0x34 0x12 0x3E 0x02 0x01 0xA0
Temperatura colore - Offset blu	Lettura	Ottieni valore	0x07 0x14 0x00 0x05 0x00 0x34 0x00 0x00 0x12 0x41 0xA0
Blank (Vuoto)	Scrittura	ATTIVA	0x06 0x14 0x00 0x04 0x00 0x34 0x12 0x09 0x01 0x68
Blank (Vuoto)	Scrittura	DISATTIVA	0x06 0x14 0x00 0x04 0x00 0x34 0x12 0x09 0x00 0x67
Blank (Vuoto)	Lettura	Stato	0x07 0x14 0x00 0x05 0x00 0x34 0x00 0x00 0x12 0x09 0x68
Trapezio-Verticale	Scrittura	Riduci	0x06 0x14 0x00 0x04 0x00 0x34 0x12 0x0A 0x00 0x68
Trapezio-Verticale	Scrittura	Aumento	0x06 0x14 0x00 0x04 0x00 0x34 0x12 0x0A 0x01 0x69
Trapezio-Verticale	Lettura	Ottieni valore	0x07 0x14 0x00 0x05 0x00 0x34 0x00 0x00 0x12 0x0A 0x69
Modalità colore	Scrittura	Luminosità max.	0x06 0x14 0x00 0x04 0x00 0x34 0x12 0x0B 0x00 0x69
Modalità colore	Scrittura	Film	0x06 0x14 0x00 0x04 0x00 0x34 0x12 0x0B 0x01 0x6A
Modalità colore	Scrittura	Standard	0x06 0x14 0x00 0x04 0x00 0x34 0x12 0x0B 0x04 0x6D
Modalità colore	Scrittura	Foto	0x06 0x14 0x00 0x04 0x00 0x34 0x12 0x0B 0x13 0x7C
Modalità colore	Scrittura	Presentazione	0x06 0x14 0x00 0x04 0x00 0x34 0x12 0x0B 0x14 0x7D
Modalità colore	Scrittura	Ciclo	0x06 0x14 0x00 0x04 0x00 0x34 0x13 0x33 0x00 0x92
Modalità colore	Scrittura	Uten1	0x06 0x14 0x00 0x04 0x00 0x34 0x12 0x0B 0x18 0x81
Modalità colore	Scrittura	Uten2	0x06 0x14 0x00 0x04 0x00 0x34 0x12 0x0B 0x19 0x82
Modalità colore	Lettura	Stato	0x07 0x14 0x00 0x05 0x00 0x34 0x00 0x00 0x12 0x0B 0x6A
Ripristina impostazioni di colore corrente	Scrittura	Ripristina	0x06 0x14 0x00 0x04 0x00 0x34 0x11 0x2A 0x00 0x87
Colori primari	Scrittura	R	0x06 0x14 0x00 0x04 0x00 0x34 0x12 0x10 0x00 0x6E
Colori primari	Scrittura	G	0x06 0x14 0x00 0x04 0x00 0x34 0x12 0x10 0x01 0x6F
Colori primari	Scrittura	B	0x06 0x14 0x00 0x04 0x00 0x34 0x12 0x10 0x02 0x70
Colori primari	Scrittura	C	0x06 0x14 0x00 0x04 0x00 0x34 0x12 0x10 0x03 0x71
Colori primari	Scrittura	M	0x06 0x14 0x00 0x04 0x00 0x34 0x12 0x10 0x04 0x72
Colori primari	Scrittura	Y	0x06 0x14 0x00 0x04 0x00 0x34 0x12 0x10 0x05 0x73
Colori primari	Lettura	Stato	0x07 0x14 0x00 0x05 0x00 0x34 0x00 0x00 0x12 0x10 0x6F
Tonalità/Tinta	Scrittura	Riduci	0x06 0x14 0x00 0x04 0x00 0x34 0x12 0x11 0x00 0x6F

Funzione	Tipo	Azione	Comando
Tonalità/Tinta	Scrittura	Aumento	0x06 0x14 0x00 0x04 0x00 0x34 0x12 0x11 0x01 0x70
Tonalità/Tinta	Lettura	Ottieni valore	0x07 0x14 0x00 0x05 0x00 0x34 0x00 0x00 0x12 0x11 0x70
Saturazione	Scrittura	Riduci	0x06 0x14 0x00 0x04 0x00 0x34 0x12 0x12 0x00 0x70
Saturazione	Scrittura	Aumento	0x06 0x14 0x00 0x04 0x00 0x34 0x12 0x12 0x01 0x71
Saturazione	Lettura	Ottieni valore	0x07 0x14 0x00 0x05 0x00 0x34 0x00 0x00 0x12 0x12 0x71
Guadagno	Scrittura	Riduci	0x06 0x14 0x00 0x04 0x00 0x34 0x12 0x13 0x00 0x71
Guadagno	Scrittura	Aumento	0x06 0x14 0x00 0x04 0x00 0x34 0x12 0x13 0x01 0x72
Guadagno	Lettura	Ottieni valore	0x07 0x14 0x00 0x05 0x00 0x34 0x00 0x00 0x12 0x13 0x72
Nitidezza	Scrittura	Riduci	0x06 0x14 0x00 0x04 0x00 0x34 0x12 0x0E 0x00 0x6C
Nitidezza	Scrittura	Aumento	0x06 0x14 0x00 0x04 0x00 0x34 0x12 0x0E 0x01 0x6D
Nitidezza	Lettura	Ottieni valore	0x07 0x14 0x00 0x05 0x00 0x34 0x00 0x00 0x12 0x0E 0x6D
Fermo immagine	Scrittura	ATTIVA	0x06 0x14 0x00 0x04 0x00 0x34 0x13 0x00 0x01 0x60
Fermo immagine	Scrittura	DISATTIVA	0x06 0x14 0x00 0x04 0x00 0x34 0x13 0x00 0x00 0x5F
Fermo immagine	Lettura	Stato	0x07 0x14 0x00 0x05 0x00 0x34 0x00 0x00 0x13 0x00 0x60
Ingresso sorgente	Scrittura	D-Sub/Comp. 1	0x06 0x14 0x00 0x04 0x00 0x34 0x13 0x01 0x00 0x60
Ingresso sorgente	Scrittura	D-Sub/Comp. 2	0x06 0x14 0x00 0x04 0x00 0x34 0x13 0x01 0x08 0x68
Ingresso sorgente	Scrittura	HDMI 1	0x06 0x14 0x00 0x04 0x00 0x34 0x13 0x01 0x03 0x63
Ingresso sorgente	Scrittura	HDMI 2	0x06 0x14 0x00 0x04 0x00 0x34 0x13 0x01 0x07 0x67
Ingresso sorgente	Scrittura	Video composito	0x06 0x14 0x00 0x04 0x00 0x34 0x13 0x01 0x05 0x65
Ingresso sorgente	Lettura	Stato	0x07 0x14 0x00 0x05 0x00 0x34 0x00 0x00 0x13 0x01 0x61
Ricerca automatica veloce	Scrittura	ATTIVA	0x06 0x14 0x00 0x04 0x00 0x34 0x13 0x02 0x01 0x62
Ricerca automatica veloce	Scrittura	DISATTIVA	0x06 0x14 0x00 0x04 0x00 0x34 0x13 0x02 0x00 0x61
Ricerca automatica veloce	Lettura	Stato	0x07 0x14 0x00 0x05 0x00 0x34 0x00 0x00 0x13 0x02 0x62
Mute	Scrittura	ATTIVA	0x06 0x14 0x00 0x04 0x00 0x34 0x14 0x00 0x01 0x61
Mute	Scrittura	DISATTIVA	0x06 0x14 0x00 0x04 0x00 0x34 0x14 0x00 0x00 0x60
Mute	Lettura	Stato	0x07 0x14 0x00 0x05 0x00 0x34 0x00 0x00 0x14 0x00 0x61
Volume	Scrittura	Aumento	0x06 0x14 0x00 0x04 0x00 0x34 0x14 0x01 0x00 0x61
Volume	Scrittura	Riduci	0x06 0x14 0x00 0x04 0x00 0x34 0x14 0x02 0x00 0x62
Volume	Scrittura	Scrivi valore	0x06 0x14 0x00 0x04 0x00 0x34 0x13 0x2A 0x11 0x9A
Volume	Lettura	Ottieni valore	0x07 0x14 0x00 0x05 0x00 0x34 0x00 0x00 0x14 0x03 0x64
Lingua	Scrittura	Inglese	0x06 0x14 0x00 0x04 0x00 0x34 0x15 0x00 0x00 0x61
Lingua	Scrittura	Français	0x06 0x14 0x00 0x04 0x00 0x34 0x15 0x00 0x01 0x62
Lingua	Scrittura	Deutsch	0x06 0x14 0x00 0x04 0x00 0x34 0x15 0x00 0x02 0x63
Lingua	Scrittura	Italiano	0x06 0x14 0x00 0x04 0x00 0x34 0x15 0x00 0x03 0x64
Lingua	Scrittura	Español	0x06 0x14 0x00 0x04 0x00 0x34 0x15 0x00 0x04 0x65
Lingua	Scrittura	РУССКИЙ	0x06 0x14 0x00 0x04 0x00 0x34 0x15 0x00 0x05 0x66
Lingua	Scrittura	繁體中文	0x06 0x14 0x00 0x04 0x00 0x34 0x15 0x00 0x06 0x67

Funzione	Tipo	Azione	Comando
Lingua	Scrittura	简体中文	0x06 0x14 0x00 0x04 0x00 0x34 0x15 0x00 0x07 0x68
Lingua	Scrittura	日本語	0x06 0x14 0x00 0x04 0x00 0x34 0x15 0x00 0x08 0x69
Lingua	Scrittura	한국어	0x06 0x14 0x00 0x04 0x00 0x34 0x15 0x00 0x09 0x6A
Lingua	Scrittura	Svenska	0x06 0x14 0x00 0x04 0x00 0x34 0x15 0x00 0x0a 0x6B
Lingua	Scrittura	Nederlands	0x06 0x14 0x00 0x04 0x00 0x34 0x15 0x00 0x0b 0x6C
Lingua	Scrittura	Türkçe	0x06 0x14 0x00 0x04 0x00 0x34 0x15 0x00 0x0c 0x6D
Lingua	Scrittura	Čeština	0x06 0x14 0x00 0x04 0x00 0x34 0x15 0x00 0x0d 0x6E
Lingua	Scrittura	Português	0x06 0x14 0x00 0x04 0x00 0x34 0x15 0x00 0x0e 0x6F
Lingua	Scrittura	Thai	0x06 0x14 0x00 0x04 0x00 0x34 0x15 0x00 0x0f 0x70
Lingua	Scrittura	Polski	0x06 0x14 0x00 0x04 0x00 0x34 0x15 0x00 0x10 0x71
Lingua	Scrittura	Suomi	0x06 0x14 0x00 0x04 0x00 0x34 0x15 0x00 0x11 0x72
Lingua	Scrittura	Arabo	0x06 0x14 0x00 0x04 0x00 0x34 0x15 0x00 0x12 0x73
Lingua	Scrittura	Indonesia	0x06 0x14 0x00 0x04 0x00 0x34 0x15 0x00 0x13 0x74
Lingua	Scrittura	Hindi	0x06 0x14 0x00 0x04 0x00 0x34 0x15 0x00 0x14 0x75
Lingua	Scrittura	Vie	0x06 0x14 0x00 0x04 0x00 0x34 0x15 0x00 0x15 0x76
Lingua	Scrittura	ελληνικά	0x06 0x14 0x00 0x04 0x00 0x34 0x15 0x00 0x16 0x77
Lingua	Lettura	Stato	0x07 0x14 0x00 0x05 0x00 0x34 0x00 0x00 0x15 0x00 0x62
Tempo utilizzo sorgente luminosa	Scrittura	Ripristina a ZERO	0x06 0x14 0x00 0x04 0x00 0x34 0x15 0x01 0x00 0x62
Tempo utilizzo sorgente luminosa	Lettura	Ottieni vita utile	0x07 0x14 0x00 0x05 0x00 0x34 0x00 0x00 0x15 0x01 0x63
Formato HDMI	Scrittura	RGB	0x06 0x14 0x00 0x04 0x00 0x34 0x11 0x28 0x00 0x85
Formato HDMI	Scrittura	YUV	0x06 0x14 0x00 0x04 0x00 0x34 0x11 0x28 0x01 0x86
Formato HDMI	Scrittura	Automatica	0x06 0x14 0x00 0x04 0x00 0x34 0x11 0x28 0x02 0x87
Formato HDMI	Lettura	Stato	0x07 0x14 0x00 0x05 0x00 0x34 0x00 0x00 0x11 0x28 0x86
Range HDMI	Scrittura	Migliorato	0x06 0x14 0x00 0x04 0x00 0x34 0x11 0x29 0x00 0x86
Range HDMI	Scrittura	Normale	0x06 0x14 0x00 0x04 0x00 0x34 0x11 0x29 0x01 0x87
Range HDMI	Scrittura	Automatica	0x06 0x14 0x00 0x04 0x00 0x34 0x11 0x29 0x02 0x88
Range HDMI	Lettura	Stato	0x07 0x14 0x00 0x05 0x00 0x34 0x00 0x00 0x11 0x29 0x87
CEC	Scrittura	DISATTIVA	0x06 0x14 0x00 0x04 0x00 0x34 0x11 0x2B 0x00 0x88
CEC	Scrittura	ATTIVA	0x06 0x14 0x00 0x04 0x00 0x34 0x11 0x2B 0x01 0x89
CEC	Lettura	Stato	0x07 0x14 0x00 0x05 0x00 0x34 0x00 0x00 0x11 0x2B 0x89
Stato Errore	Lettura	Stato	0x07 0x14 0x00 0x05 0x00 0x34 0x00 0x00 0x0C 0x0D 0x66
Brilliant Color	Scrittura	DISATTIVA	0x06 0x14 0x00 0x04 0x00 0x34 0x12 0x0F 0x00 0x6D
Brilliant Color	Scrittura	Colore 1	0x06 0x14 0x00 0x04 0x00 0x34 0x12 0x0F 0x01 0x6E
Brilliant Color	Scrittura	Colore 2	0x06 0x14 0x00 0x04 0x00 0x34 0x12 0x0F 0x02 0x6F
Brilliant Color	Scrittura	Colore 3	0x06 0x14 0x00 0x04 0x00 0x34 0x12 0x0F 0x03 0x70
Brilliant Color	Scrittura	Colore 4	0x06 0x14 0x00 0x04 0x00 0x34 0x12 0x0F 0x04 0x71
Brilliant Color	Scrittura	Colore 5	0x06 0x14 0x00 0x04 0x00 0x34 0x12 0x0F 0x05 0x72
Brilliant Color	Scrittura	Colore 6	0x06 0x14 0x00 0x04 0x00 0x34 0x12 0x0F 0x06 0x73
Brilliant Color	Scrittura	Colore 7	0x06 0x14 0x00 0x04 0x00 0x34 0x12 0x0F 0x07 0x74

Funzione	Tipo	Azione	Comando
Brilliant Color	Scrittura	Colore 8	0x06 0x14 0x00 0x04 0x00 0x34 0x12 0x0F 0x08 0x75
Brilliant Color	Scrittura	Colore 9	0x06 0x14 0x00 0x04 0x00 0x34 0x12 0x0F 0x09 0x76
Brilliant Color	Scrittura	Colore 10	0x06 0x14 0x00 0x04 0x00 0x34 0x12 0x0F 0x0A 0x77
Brilliant Color	Lettura	Stato	0x07 0x14 0x00 0x05 0x00 0x34 0x00 0x00 0x12 0x0F 0x6E
Codice telecomando	Scrittura	Codice 1	0x06 0x14 0x00 0x04 0x00 0x34 0x0C 0x48 0x00 0xA0
Codice telecomando	Scrittura	Codice 2	0x06 0x14 0x00 0x04 0x00 0x34 0x0C 0x48 0x01 0xA1
Codice telecomando	Scrittura	Codice 3	0x06 0x14 0x00 0x04 0x00 0x34 0x0C 0x48 0x02 0xA2
Codice telecomando	Scrittura	Codice 4	0x06 0x14 0x00 0x04 0x00 0x34 0x0C 0x48 0x03 0xA3
Codice telecomando	Scrittura	Codice 5	0x06 0x14 0x00 0x04 0x00 0x34 0x0C 0x48 0x04 0xA4
Codice telecomando	Scrittura	Codice 6	0x06 0x14 0x00 0x04 0x00 0x34 0x0C 0x48 0x05 0xA5
Codice telecomando	Scrittura	Codice 7	0x06 0x14 0x00 0x04 0x00 0x34 0x0C 0x48 0x06 0xA6
Codice telecomando	Scrittura	Codice 8	0x06 0x14 0x00 0x04 0x00 0x34 0x0C 0x48 0x07 0xA7
Codice telecomando	Lettura	Stato	0x07 0x14 0x00 0x05 0x00 0x34 0x00 0x00 0x0C 0x48 0xA1
Sovrascansione	Scrittura	DISATTIVA	0x06 0x14 0x00 0x04 0x00 0x34 0x11 0x33 0x00 0x90
Sovrascansione	Scrittura	Valore 1	0x06 0x14 0x00 0x04 0x00 0x34 0x11 0x33 0x01 0x91
Sovrascansione	Scrittura	Valore 2	0x06 0x14 0x00 0x04 0x00 0x34 0x11 0x33 0x02 0x92
Sovrascansione	Scrittura	Valore 3	0x06 0x14 0x00 0x04 0x00 0x34 0x11 0x33 0x03 0x93
Sovrascansione	Scrittura	Valore 4	0x06 0x14 0x00 0x04 0x00 0x34 0x11 0x33 0x04 0x94
Sovrascansione	Scrittura	Valore 5	0x06 0x14 0x00 0x04 0x00 0x34 0x11 0x33 0x05 0x95
Sovrascansione	Lettura	Ottieni valore	0x07 0x14 0x00 0x05 0x00 0x34 0x00 0x00 0x11 0x33 0x91
Tasto telecomando	Scrittura	Menu	0x02 0x14 0x00 0x04 0x00 0x34 0x02 0x04 0x0F 0x61
Tasto remoto	Scrittura	Exit	0x02 0x14 0x00 0x04 0x00 0x34 0x02 0x04 0x13 0x65
Tasto telecomando	Scrittura	Freccia su	0x02 0x14 0x00 0x04 0x00 0x34 0x02 0x04 0x0B 0x5D
Tasto telecomando	Scrittura	Freccia giù	0x02 0x14 0x00 0x04 0x00 0x34 0x02 0x04 0x0C 0x5E
Tasto telecomando	Scrittura	Freccia a sinistra	0x02 0x14 0x00 0x04 0x00 0x34 0x02 0x04 0x0D 0x5F
Tasto telecomando	Scrittura	Freccia a destra	0x02 0x14 0x00 0x04 0x00 0x34 0x02 0x04 0x0E 0x60
Tasto telecomando	Scrittura	Source (Sorgente)	0x02 0x14 0x00 0x04 0x00 0x34 0x02 0x04 0x04 0x56
Tasto remoto	Scrittura	Enter (Invio)	0x02 0x14 0x00 0x04 0x00 0x34 0x02 0x04 0x15 0x67
Tasto remoto	Scrittura	Automatica	0x02 0x14 0x00 0x04 0x00 0x34 0x02 0x04 0x08 0x5A
AMX	Scrittura	Risposta AMX	AMX
Temperatura di esercizio	Lettura	Ottieni valore	0x07 0x14 0x00 0x05 0x00 0x34 0x00 0x00 0x15 0x03 0x65
Ciclo Modalità lampada	Scrittura	Ciclo Modalità lampada	0x06 0x14 0x00 0x04 0x00 0x34 0x13 0x36 0x00 0x95

Glossario

Questa sezione descrive il glossario standard dei termini utilizzati nei modelli di proiettore. Tutti i termini sono elencati in ordine alfabetico.

NOTA: Alcuni termini potrebbero non essere applicabili al proprio proiettore.

A

Rapporto
Si intende il rapporto tra larghezza e altezza dell'immagine.

Sincronizzazione automatica
Funzione integrata di regolazione automatica intelligente che regola nuovamente la frequenza e i valori di clock per fornire la migliore qualità dell'immagine.

B

Blank (Vuoto)
Nasconde temporaneamente l'immagine sullo schermo per mantenere il pubblico concentrato quando necessario.

Modalità Luminosità max.
Consente di aumentare al massimo la luminosità dell'immagine proiettata. Questa modalità è adatta per gli ambienti in cui è richiesta una luminosità molto elevata, come ad esempio quando si utilizza il proiettore in locali bene illuminati.

Luminosità
Consente di regolare i livelli di luminosità dell'immagine sullo schermo.

C

CEC(Controllo dell'elettronica di consumo)
Sincronizza l'operazione di accensione spegnimento tramite la connessione HDMI. Se un altro dispositivo che supporta anche la funzione CEC viene collegato all'ingresso HDMI del proiettore, quando si spegne il proiettore, si spegne automaticamente anche il dispositivo collegato. Quando il dispositivo collegato viene acceso, si accende automaticamente anche il proiettore.

Colori
Consente di regolare la saturazione del colore.

Color Mode
Il proiettore è preimpostato con diverse modalità di colore predefinite per soddisfare le esigenze operative, ambientali e della sorgente di ingresso.

C **Temp. colore**

Consente agli utenti di selezionare impostazioni specifiche della temperatura del colore per personalizzare ulteriormente la propria esperienza di visualizzazione.

Valori predefiniti del proiettore	Stato originale del proiettore
8000K	Le parti bianche dell'immagine hanno una tonalità tendente al blu.
6500K	Temperatura colore predefinita. Le parti bianche dell'immagine mantengono un aspetto normale. Consigliata per uso generale.
5500K	Le parti bianche dell'immagine hanno una tonalità tendente al rosso.

Contrasto

Consente di regolare la differenza tra lo sfondo dell'immagine (livello del nero) e il primo piano (livello del bianco).

F **Ghiera di messa a fuoco**

Consente di migliorare la nitidezza dell'immagine proiettata.

G **Gamma**

Consente all'utente di selezionare manualmente la curva della scala di grigi del proiettore.

H **Range HDMI**

Consente all'utente di selezionare il range della scala dei grigi HDMI tra 0 ~ 255 (Range migliorato), 16 ~ 235 (Range normale) o Auto in base al tipo di segnale rilevato.

Modalità altitudine elevata

Modalità opzionale per gli utenti che vivono in un luogo a un’altitudine compresa tra 1.500 m e 3.000 m sopra il livello del mare, con temperature dai 5 °C ai 25 °C. L'attivazione di questa modalità migliorerà il raffreddamento e le prestazioni del proiettore.

I **INFORMAZIONI**

Consente di visualizzare la modalità di temporizzazione (ingresso del segnale video), il numero di modello e il numero di serie del proiettore e l'URL del sito web di ViewSonic®.

Seleziona ingresso

Consente di passare tra le varie opzioni di ingresso disponibili per il proiettore.

K

Trapezio

La distorsione di un'immagine causata dalla sua proiezione su una superficie angolata. Può essere regolata verticalmente tramite i **Tasti Trapezio [⏢/⏢]**.

L

Impostazioni lampada

Le informazioni relative alla lampada del proiettore e le rispettive impostazioni possono essere visualizzate e regolate visualizzando "Informazioni ore lampada" o regolando la "Modalità lampada".

Lens Shift

L'obiettivo del proiettore può essere spostato verticalmente regolando il menu "Lens Shift".

M

Modalità Movie (Film)

Una Modalità colore appropriata per riprodurre film a colori, video clip realizzati con videocamere digitali o video digitali tramite l'ingresso PC. Ideale per un ambiente con scarsa illuminazione.

O

Sovrascansiona

Si riferisce a un'immagine ritagliata sullo schermo del monitor. Un'impostazione sul monitor ingrandisce il contenuto di un film, in modo che non sia possibile vedere i bordi più esterni.

P

Pattern

Proietta una griglia da utilizzare per la regolazione dell'immagine e la regolazione fine.

Posizione proiettore

L'immagine proiettata può essere regolata in base alla posizione di installazione del proiettore, ovvero l'installazione a soffitto o per la proiezione posteriore.

R

RS-232

Codice dello standard per la trasmissione seriale di dati di comunicazione, utilizzato per la connessione ad altri dispositivi o alla porta seriale controller o LAN.

S

Nitidezza

Consente di regolare la qualità dell'immagine.

Modalità standard

Una Modalità colore concepita per le normali condizioni di visione in un ambiente con illuminazione naturale diurna.

Z **Ghiera dello zoom**
Consente di regolare le dimensioni dell'immagine proiettata.

Risoluzione dei problemi

Problemi comuni

Questa sezione descrive alcuni problemi comuni che si possono verificare durante l'uso del proiettore.

Problema	Possibili soluzioni
Il proiettore non si accende	• Assicurarsi che il cavo di alimentazione sia collegato correttamente al proiettore e alla presa di corrente. • Se il processo di raffreddamento non è stato completato, attendere finché non è terminato, quindi provare ad accendere nuovamente il proiettore. • Se il problema persiste, provare a collegare il proiettore a una presa di corrente diversa oppure collegare un altro dispositivo elettrico alla stessa presa di corrente.
Non viene proiettata nessuna immagine	• Assicurarsi che il cavo della sorgente video sia collegato correttamente e che la sorgente video sia accesa. • Se la sorgente di ingresso non è selezionata automaticamente, selezionare la sorgente corretta con il tasto **Source** sul proiettore o sul telecomando.
L'immagine proiettata è sfocata	• La regolazione della **ghiera della messa a fuoco** aiuterà a mettere a fuoco correttamente l'obiettivo del proiettore. • Assicurarsi che il proiettore e lo schermo siano allineati correttamente. Se necessario, regolare l'altezza del proiettore e l'angolo e la direzione di proiezione.
Il telecomando non funziona	• Assicurarsi che non vi siano ostacoli interposti tra il telecomando e il proiettore e che essi si trovino entro 8 m (26 ft) di distanza l'uno dall'altro. • Le batterie del telecomando potrebbero essere scariche. Verificare e sostituirle se necessario.

Spie a LED

Spia			Stato e descrizione
Alimentazione			
Verde lampeggiante	Spegnimento	Spegnimento	Modalità standby
Verde	Spegnimento	Spegnimento	Accensione in corso
Verde	Spegnimento	Spegnimento	Funzionamento normale
Verde lampeggiante	Spegnimento	Spegnimento	Raffreddamento normale dopo lo spegnimento
Rossa	Spegnimento	Spegnimento	Download in corso
Verde	Verde	Verde	Burn-in disattivato
Lampada			
Verde lampeggiante	Spegnimento	Rossa	Errore prima sorgente luminosa accesa durante raffreddamento
Spegnimento	Spegnimento	Rossa	Errore della sorgente luminosa durante l'uso in modalità normale
Verde	Spegnimento	Rossa	Avvio della ruota colori non riuscito
Riscaldamento/Raffreddamento			
Spegnimento	Rossa	Spegnimento	Fan 1 error [Errore ventola 1] (la velocità di rotazione effettiva della ventola non rientra nei valori auspicati).
Spegnimento	Rossa	Rossa	Fan 2 error [Errore ventola 2] (la velocità di rotazione effettiva della ventola non rientra nei valori auspicati).
Spegnimento	Rossa	Verde	Fan 3 error [Errore ventola 3] (la velocità di rotazione effettiva della ventola non rientra nei valori auspicati).
Spegnimento	Rossa	Arancione	Fan 4 error [Errore ventola 4] (la velocità di rotazione effettiva della ventola non rientra nei valori auspicati).
Rossa lampeggiante	Rossa	Spegnimento	Fan 5 error [Errore ventola 5] (la velocità di rotazione effettiva della ventola non rientra nei valori auspicati).
Rossa lampeggiante	Rossa lampeggiante	Spegnimento	Fan 6 error [Errore ventola 6] (la velocità di rotazione effettiva della ventola non rientra nei valori auspicati).
Rossa	Rossa	Rossa	Thermal Sensor 1 Open Error [Errore di sensore termico 1 aperto] (Il diodo remoto è in una condizione di circuito aperto).
Rossa	Rossa	Verde	Thermal Sensor 2 Open Error [Errore di sensore termico 2 aperto] (Il diodo remoto è in una condizione di circuito aperto).
Verde	Rossa	Rossa	Thermal Sensor 1 short error [Errore di sensore termico 1 corto] (Il diodo remoto è in una condizione di circuito aperto).
Spegnimento	Rossa	Verde	Thermal Sensor 2 short error [Errore di sensore termico 2 corto] (Il diodo remoto è in una condizione di circuito aperto).
Arancione	Rossa	Rossa	Temperature 1 error [Errore temperatura 1] (temperatura oltre il limite).
Arancione	Rossa	Verde	Temperature 2 error [Errore temperatura 1] (temperatura oltre il limite).
Spegnimento	Verde	Rossa	Fan IC #1 I2C connection error [Errore di connessione ventola IC n.1 I2C].

Manutenzione

Precauzioni generali

- Assicurarsi che il proiettore sia spento e che il cavo di alimentazione sia scollegato dalla presa di corrente.
- Non rimuovere i componenti del proiettore. Se un qualsiasi componente del proiettore necessita di essere sostituito, contattare il proprio rivenditore.
- Non spruzzare né versare mai alcun liquido direttamente sull'alloggiamento del proiettore.
- Maneggiare il proiettore con cura, poiché un proiettore di colore più scuro, se consumato, può mostrare segni più nitidi rispetto a un proiettore di colore più chiaro.

Pulizia dell'obiettivo

- Per rimuovere la polvere utilizzare una bomboletta di aria compressa.
- Per rimuovere lo sporco o eventuali macchie dall'obiettivo, utilizzare un panno specifico per la pulizia delle lenti o inumidire un panno morbido con un detergente per lenti e pulire delicatamente la superficie.

ATTENZIONE: Non pulire mai l'obiettivo strofinandolo con materiali abrasivi.

Pulizia dell'alloggiamento

- Utilizzare un panno morbido e privo di pelucchi per rimuovere sporco o polvere.
- Se l'alloggiamento non è ancora pulito, applicare una piccola quantità di detersivo non abrasivo delicato, che non sia a base di alcool o di ammoniaca, su un panno pulito, morbido e privo di pelucchi e pulire la superficie.

ATTENZIONE: Non utilizzare mai cera, alcool, benzene, diluenti o altri detergenti chimici.

Conservazione del proiettore

Se si intende riporre il proiettore per un lungo periodo di tempo:

- assicurarsi che la temperatura e l'umidità del luogo di conservazione rientrino nel range di valori consigliati per il proiettore;
- ritrarre il piedino di regolazione;
- rimuovere la batteria dal telecomando;
- riporre il proiettore nella confezione originale o in una confezione analoga.

Limitazione di responsabilità

- ViewSonic® sconsiglia l'applicazione di detergenti a base di ammoniaca o alcool sull'obiettivo o sull'alloggiamento. Alcuni detergenti chimici sono stati segnalati per danneggiare l'obiettivo e/o l'alloggiamento del proiettore.
- ViewSonic® non sarà responsabile per danni derivanti dall'uso di detergenti a base di ammoniaca o alcool.

Informazioni riguardanti la lampada

Questa sezione consentirà di comprendere meglio le caratteristiche della lampada del proiettore.

Ore lampada

Quando il proiettore è in funzione, la durata (in ore) di utilizzo della lampada è calcolata automaticamente dal timer integrato.

Per visualizzare le informazioni riguardanti le ore lampada, procedere come descritto di seguito:

1. Premere **Menu** per aprire il menu OSD e andare su: **Avanzate > Impostazioni lampada > Informazioni ore lampada.**
2. Premere **Invio** e sarà visualizzata la pagina **Informazioni ore lampada**:
3. Premere **Exit (Esci)** per uscire dal menu.

Prolungamento della durata di servizio della lampada

Per prolungare il più possibile la durata di servizio della lampada è possibile regolare le seguenti impostazioni nel menu OSD.

Impostazione della Modalità lampada

Impostando la modalità **Eco, Dynamic Eco** o **SuperEco+** sul proiettore si riducono il rumore e il consumo energetico del sistema, prolungando la durata di servizio della lampada.

Modalità lampada	Descrizione
Normale	Fornisce la piena luminosità della lampada.
Eco	Riduce il consumo energetico della lampada del 20% (PG701WU)/30% (PG706WU/PG706HD), diminuisce la luminosità prolungando la durata della lampada e abbassa il rumore di funzionamento della ventola.
Dynamic Eco	Riduce il consumo energetico della lampada fino al 30% (PG701WU)/65% (PG706WU/PG706HD) in base al livello di luminosità dei contenuti proiettati.
SuperEco+	Riduce il consumo energetico del 60%, diminuisce la luminosità prolungando la durata della lampada e abbassa il rumore operativo della ventola.

Per impostare la Modalità lampada, aprire il Menu OSD e andare su: **Avanzate > Impostazioni lampada > Modalità lampada**, quindi premere ◀/▶ per selezionare, seguito dal tasto **Enter**.

Impostazione auto spegnimento

Questa impostazione consente lo spegnimento automatico del proiettore dopo un intervallo di tempo prestabilito quando non viene rilevata alcuna sorgente di ingresso per evitare il consumo inutile della lampada.

Aprire il menu OSD e andare su: **GESTIONE ALIMENTAZIONE > Consumo int > Auto spegnimento** quindi premere ◀/▶ per disabilitare o regolare l'ora.

Tempi di sostituzione della lampada

Quando la **spia della lampada** si accende, accende, installare una nuova lampada o consultare il rivenditore.

ATTENZIONE: Una lampada usurata può causare malfunzionamenti del proiettore e, in alcuni casi, potrebbe esplodere.

Sostituzione della lampada

Per sostituire la lampada si raccomanda di spegnere il proiettore, scollegarlo dalla presa di corrente e contattare personale di assistenza qualificato.

> Informazioni regolamentari e di servizio

Informazioni sulla conformità

Questa sezione tratta tutti i requisiti e le dichiarazioni relativi alle normative. Le applicazioni corrispondenti confermate dovranno fare riferimento alle etichette sulle targhette e ai pertinenti contrassegni sull'unità.

Dichiarazione di conformità FCC

Questo dispositivo è conforme alla parte 15 delle Norme FCC. Il funzionamento è soggetto alle seguenti due condizioni: (1) questo dispositivo non può causare interferenze dannose e (2) questo dispositivo deve accettare qualsiasi interferenza ricevuta, ivi comprese le interferenze che potrebbero causare un funzionamento indesiderato. Questa apparecchiatura è stata testata e trovata conforme ai limiti per un dispositivo digitale di Classe B, in conformità alla parte 15 delle Norme FCC.

Questi limiti sono progettati per fornire una protezione ragionevole contro interferenze dannose in un'installazione residenziale. Questa apparecchiatura genera, utilizza e può irradiare energia in radiofrequenza e, qualora non sia installata e utilizzata secondo le istruzioni, può causare interferenze dannose alle comunicazioni radio. Tuttavia, non vi è alcuna garanzia che non si verificheranno interferenze in una determinata installazione. Se questa apparecchiatura causa interferenze dannose alla ricezione radio o televisiva, che possono essere determinate spegnendo e riaccendendo l'apparecchio, si invita l'utente a provare a correggere l'interferenza adottando una o più delle seguenti misure:

- Riorientare o riposizionare l'antenna ricevente.
- Aumentare la separazione tra l'apparecchiatura e il ricevitore.
- Collegare l'apparecchiatura a una presa su un circuito diverso da quello a cui è collegato il ricevitore.
- Consultare il rivenditore o un tecnico radio/TV esperto per ricevere assistenza.

AVVERTENZA: Si avvisa che alterazioni o modifiche non espressamente approvate dalla parte responsabile della conformità potrebbero invalidare l'autorizzazione dell'utente a utilizzare l'apparecchiatura.

Dichiarazione Industry Canada

CAN ICES-3 (B)/NMB-3(B)

Conformità CE per i paesi europei

CE Il dispositivo è conforme alla Direttiva EMC 2014/30/UE e alla Direttiva sulla bassa tensione 2014/35/UE.

Le seguenti informazioni si applicano esclusivamente agli stati membri dell'UE:

Il marchio mostrato a destra è conforme alla Direttiva sui rifiuti di apparecchiature elettriche ed elettroniche 2012/19/UE (RAEE). Il marchio indica il requisito di NON smaltire le apparecchiature come rifiuti urbani non differenziati, ma di utilizzare i sistemi di restituzione e raccolta secondo la legge locale.

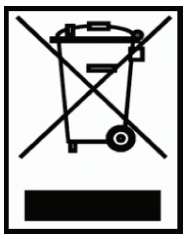

Dichiarazione di conformità RoHS2

Questo prodotto è stato progettato e fabbricato in conformità con la Direttiva 2011/65/UE del Parlamento europeo e del Consiglio sulla restrizione dell'uso di determinate sostanze pericolose nelle apparecchiature elettriche ed elettroniche (Direttiva RoHS2) ed è ritenuto conforme ai valori di concentrazione massima emessi dal Comitato tecnico europeo di adeguamento (TAC) come illustrato di seguito:

Sostanza	Concentrazione massima proposta	Concentrazione effettiva
Cadmio (Cd)	0,01%	< 0,01%
Piombo (Pb)	0,1%	< 0,1%
Mercurio (Hg)	0,1%	< 0,1%
Cromo esavalente (Cr6+)	0,1%	< 0,1%
Bifenili polibromurati (PBB)	0,1%	< 0,1%
Esteri di difenile polibromurato (PBDE)	0,1%	< 0,1%
Di-2-etilesilftalato (DEHP)	0,1%	< 0,1%
Benzil butilftalato (BBP)	0,1%	< 0,1%
Dibutil ftalato (DBP)	0,1%	< 0,1%
Diisobutilftalato (DIBP)	0,1%	< 0,1%

Alcuni componenti dei prodotti sopra indicati sono esenti ai sensi dell'Allegato III delle Direttive RoHS2 come indicato di seguito:

- Mercurio in lampade fluorescenti a catodo freddo e lampade fluorescenti a elettrodo esterno (CCFL ed EEFL) per scopi speciali non superiori a (per lampada):
  - » Lunghezza corta (500 mm): massimo 3,5 mg per lampada.
  - » Lunghezza media (> 500 mm e 1.500 mm): massimo 5 mg per lampada.
  - » Lunghezza lunga (> 1.500 mm): massimo 13 mg per lampada.
- Piombo in vetro di tubi catodici.
- Piombo in vetro di tubi fluorescenti non superiore a 0,2% di peso.
- Piombo come elemento di lega in alluminio contenente fino allo 0,4% di piombo in peso.
- Lega in rame contenente fino al 4% di piombo in peso.
- Piombo in saldature ad alta temperatura di fusione (ossia leghe a base di piombo contenenti l'85% di piombo o più in peso).
- Componenti elettrici ed elettronici contenenti piombo in un vetro o ceramica diversi dalla ceramica dielettrica in condensatori, ad esempio dispositivi piezoelettronici, o in un composto di matrice di vetro o ceramica.

Restrizione indiana delle sostanze pericolose
Dichiarazione di restrizione sulle sostanze pericolose (India). Questo prodotto è conforme alla "Norma sui rifiuti elettronici dell'India 2011" e proibisce l'utilizzo di piombo, mercurio, cromo esavalente, bifenili polibromurati o eteri di difenile polibromurato in concentrazioni superiori allo 0,1% in peso e allo 0,01% in peso per il cadmio, ad eccezione delle esenzioni stabilite all'Allegato 2 della Norma.

Smaltimento del prodotto alla fine del ciclo vita del prodotto
ViewSonic® rispetta l'ambiente e si impegna a lavorare e vivere in maniera ecologica. Grazie per aver scelto un Computing più smart e più green. Si prega di visitare il sito Web ViewSonic® per ulteriori informazioni.

USA e Canada:
http://www.viewsonic.com/company/green/recycle-program/

Europa:
http://www.viewsoniceurope.com/uk/support/recycling-information/

Informazioni sul copyright

Copyright© ViewSonic® Corporation, 2019. Tutti i diritti riservati.

Microsoft, Windows e il logo Windows sono marchi registrati di Microsoft Corporation negli Stati Uniti e in altri paesi.

ViewSonic® e il logo con i tre uccelli sono marchi registrati di ViewSonic® Corporation.

VESA è un marchio registrato della Video Electronics Standards Association. DPMS e DDC sono marchi commerciali di VESA.

Limitazione di responsabilità: ViewSonic® Corporation non è responsabile per errori tecnici o editoriali od omissioni ivi contenuti; né per danni accidentali o consequenziali derivanti dalla fornitura di questo materiale, o dalle prestazioni o dall'utilizzo di questo prodotto.

Nell'interesse del continuo miglioramento del prodotto, ViewSonic® Corporation si riserva il diritto di modificare le specifiche del prodotto senza preavviso. Le informazioni contenute nel presente documento potrebbero variare senza preavviso.

Nessuna parte di questo documento può essere copiata, riprodotta o trasmessa con qualsiasi mezzo o per qualsiasi scopo senza previa autorizzazione scritta di ViewSonic® Corporation.

PG701WU_PG706WU_PG706HD_UG_ITL_1a_20190510

Assistenza clienti

Per il supporto tecnico o l'assistenza prodotto, consultare la tabella sottostante o contattare il rivenditore.

NOTA: Sarà necessario il numero di serie del prodotto.

Paese/Regione	Sito web	Paese/Regione	Sito web
Asia Pacifico e Africa			
Australia	www.viewsonic.com/au/	Bangladesh	www.viewsonic.com/bd/
中国 (China)	www.viewsonic.com.cn	香港 (繁體中文)	www.viewsonic.com/hk/
Hong Kong (inglese)	www.viewsonic.com/hk-en/	India	www.viewsonic.com/in/
Indonesia	www.viewsonic.com/id/	Israele	www.viewsonic.com/il/
日本 (Giappone)	www.viewsonic.com/jp/	Corea	www.viewsonic.com/kr/
Malaysia	www.viewsonic.com/my/	Medio Oriente	www.viewsonic.com/me/
Myanmar	www.viewsonic.com/mm/	Nepal	www.viewsonic.com/np/
Nuova Zelanda	www.viewsonic.com/nz/	Pakistan	www.viewsonic.com/pk/
Filippine	www.viewsonic.com/ph/	Singapore	www.viewsonic.com/sg/
臺灣 (Taiwan)	www.viewsonic.com/tw/	ประเทศไทย	www.viewsonic.com/th/
Việt Nam	www.viewsonic.com/vn/	Sud Africa e Mauritius	www.viewsonic.com/za/
Americhe			
Stati Uniti	www.viewsonic.com/us	Canada	www.viewsonic.com/us
America Latina	www.viewsonic.com/la		
Europa			
Europa	www.viewsonic.com/eu/	Francia	www.viewsonic.com/fr/
Deutschland	www.viewsonic.com/de/	Қазақстан	www.viewsonic.com/kz/
Россия	www.viewsonic.com/ru/	España	www.viewsonic.com/es/
Türkiye	www.viewsonic.com/tr/	Україна	www.viewsonic.com/ua/
Regno Unito	www.viewsonic.com/uk/		

Garanzia limitata

Proiettore ViewSonic®

Cosa copre la garanzia:
ViewSonic garantisce che i suoi prodotti sono esenti da difetti nei materiali e nella lavorazione, nel corso del normale utilizzo, durante il periodo di garanzia. Se un prodotto si rivela difettoso nei materiali o nella lavorazione durante il periodo di garanzia, ViewSonic, a sua esclusiva discrezione, riparerà o sostituirà il prodotto con un prodotto simile. Il prodotto o le parti sostitutive possono includere parti o componenti rigenerati o ricondizionati.

Garanzia generale limitata di tre (3) anni
Soggetto alla garanzia più limitata di un (1) anno riportata di seguito, Nord e Sud America: Tre (3) anni di garanzia per tutte le parti esclusa la lampada, tre (3) anni per la manodopera e un (1) anno per la lampada originale a partire dalla data del primo acquisto da parte del consumatore.
Altre regioni o paesi: Per informazioni sulla garanzia, consultare il rivenditore locale o l'ufficio ViewSonic locale.

Garanzia di utilizzo intensivo limitata di un (1) anno:
In condizioni di utilizzo intensivo, in cui l'uso di un proiettore include più di quattordici (14) ore di utilizzo giornaliero medio, Nord e Sud America: Un (1) anno di garanzia per tutte le parti esclusa la lampada, un (1) anno per la manodopera e novanta (90) giorni per la lampada originale a partire dalla data del primo acquisto del consumatore; Europa: Un (1) anno di garanzia per tutte le parti esclusa la lampada, un (1) anno per la manodopera e novanta (90) giorni per la lampada originale a partire dalla data del primo acquisto del consumatore.
Altre regioni o paesi: Per informazioni sulla garanzia, consultare il rivenditore locale o l'ufficio ViewSonic locale.
Garanzia della lampada soggetta a termini e condizioni, verifica e approvazione.
Si applica solo alla lampada installata del produttore. Tutte le lampade accessorie acquistate separatamente sono garantite per 90 giorni.

Chi protegge la garanzia:
Questa garanzia è valida solo per il primo acquirente consumatore.

Cosa non copre la garanzia:

1. Qualsiasi prodotto su cui il numero di serie è stato deturpato, modificato o rimosso.
2. Danno, deterioramento, guasto o malfunzionamento derivanti da:
   a. Incidente, abuso, uso improprio, negligenza, incendio, acqua, fulmini o altri atti di natura, manutenzione impropria, modifica non autorizzata del prodotto o mancata osservanza delle istruzioni fornite con il prodotto.
   b. Funzionamento al di fuori delle specifiche del prodotto.
   c. Funzionamento del prodotto diverso dal normale uso previsto o non in condizioni normali.
   d. Riparazioni o tentativi di riparazione da parte di persone non autorizzate da ViewSonic.
   e. Eventuali danni al prodotto dovuti alla spedizione.
   f. Rimozione o installazione del prodotto.
   g. Cause esterne al prodotto, come fluttuazioni di energia elettrica o guasti.
   h. Uso di materiali di consumo o parti che non soddisfano le specifiche di ViewSonic.
   i. Normale usura.
   j. Qualsiasi altra causa che non riguarda un difetto del prodotto.
3. Costi per i servizi di rimozione, installazione e configurazione.

Come ottenere il servizio:

1. Per informazioni sulla ricezione del servizio in garanzia, contattare l'assistenza clienti di ViewSonic (fare riferimento alla pagina "Assistenza clienti"). Sarà necessario fornire il numero di serie del prodotto.
2. Per ottenere un servizio garantito, sarà necessario fornire (a) la ricevuta di acquisto originale datata, (b) il nome, (c) l'indirizzo, (d) una descrizione del problema, e (e) il numero di serie del Prodotto.
3. Prelevare o spedire il prodotto con trasporto prepagato nel contenitore originale ad un centro di assistenza ViewSonic autorizzato o a ViewSonic.
4. Per ulteriori informazioni o il nome del centro di assistenza ViewSonic più vicino, contattare ViewSonic.

Limitazione delle garanzie implicite:

Non ci sono garanzie, esplicite o implicite, che si estendono oltre la descrizione ivi contenuta inclusa la garanzia implicita di commerciabilità e idoneità per uno scopo particolare.

Esclusione di danni:
La responsabilità di ViewSonic è limitata al costo di riparazione o sostituzione del prodotto. ViewSonic non sarà responsabile per:

1. Danni ad altre proprietà causati da eventuali difetti del prodotto, danni derivanti da disagi, perdita di utilizzo del prodotto, perdita di tempo, perdita di profitti, perdita di opportunità commerciali, perdita di avviamento, interferenza con i rapporti commerciali o altre perdite commerciali , anche qualora l'utente sia avvisato della possibilità di tali danni.
2. Eventuali altri danni, incidentali, consequenziali o di altro tipo.
3. Qualsiasi reclamo contro il cliente da parte di terzi.

Effetto della legge locale:
La presente garanzia conferisce diritti legali specifici e l'utente potrebbe anche avere altri diritti che variano a seconda delle autorità locali. Alcune amministrazioni locali non consentono limitazioni sulle garanzie implicite e/o non consentono l'esclusione di danni incidentali o consequenziali, pertanto le limitazioni e le esclusioni di cui sopra potrebbero non essere applicabili all'utente.

Vendite al di fuori degli Stati Uniti e del Canada:
Per informazioni sulla garanzia e assistenza sui prodotti ViewSonic venduti al di fuori degli Stati Uniti e del Canada, contattare ViewSonic o il rivenditore ViewSonic locale.

Il periodo di garanzia per questo prodotto nella Cina continentale (esclusi Hong Kong, Macao e Taiwan) è soggetto ai termini e alle condizioni della Scheda di garanzia di manutenzione.

Per gli utenti in Europa e in Russia, i dettagli completi sulla garanzia sono disponibili su www.viewsoniceurope.com nella sezione Supporto/Informazioni sulla garanzia.

Modello di durata della garanzia del proiettore in UG
VSC_TEMP_2005

ViewSonic®