ViewSonic®

PA501S/PA502S/PA502X/ PX702HD/TS512A DLP Projector

使用手册（简中）

型号：VS16969/VS16970/VS16971/VS16972

符合性信息

FCC声明

本设备符合美国联邦通信委员会(FCC)规定第15部分的规定。其操作遵循下面两个条件：(1)本设备不会导致有害干扰；(2)本设备必须承受任何接收到的干扰，包括可能导致异常操作的干扰。

本设备已通过测试，并符合FCC规则第15部分B级数字式装置的限制。这些限制旨在提供合理的保护，以防止在一般住宅环境中造成有害干扰。本设备会产生、使用和发射无线电频率能量，因此若没有依照指示安装及使用，可能会对无线电通讯产生有害的干扰。然而，这并不能保证在特定安装方式下不会产生干扰。如果本设备对无线电或电视机接收造成有害的干扰(可通过开、关设备判定)，建议用户尝试以下方法消除干扰：

- 重新调整或放置接收天线。
- 增加设备与无线接收设备之间的间距。
- 将该设备连接到与无线设备不同的另一插座上。
- 洽询销售商或具有无线电/电视机经验的技术人员请求帮助。

警告：请注意，若未经符合性负责方的明确许可而对本设备进行任何未经授权的更改或修改，可能导致用户丧失操作本设备的权限。

加拿大地区

- 本B级数字式设备符合加拿大ICES-003规定的要求。
- Cet appareil numérique de la classe B est conforme à la norme NMB-003 du Canada.

针对欧盟国家的CE符合性

CE 本设备符合电磁兼容性指令 2014/30/EU以及低压指令 2014/35/EU的要求。

以下信息仅适用于欧盟成员国家：

标志符合报废电子电气设备指令2012/19/EU (WEEE)的规范。

标志要求，不要将包括废旧电池、损坏电池或蓄电池在内的设备当做一般城市废物来处理，而是要使用可用的回收和采集系统。

如果本设备中包含的电池、蓄电池和纽扣电池显示了化学符号Hg、Cd或Pb，表示电池含有高于0.0005%汞、高于0.002%镉或高于0.004%铅的重金属成分。

重要的安全指示及回收处理提示

1. 阅读指示。
2. 保管指示。
3. 注意警告事项。
4. 遵照指示。
5. 请勿在靠近水的地方使用本设备。
6. 仅用柔软的干布擦拭本设备。
7. 切勿堵住任何的通风孔。按照厂商的指示安装。
8. 请勿在靠近诸如散热器、热记录器、火炉或其它任何能够产生热量的仪器(如扩音器)的地方安装本设备。
9. 请勿忽视极性或接地型插头的安全作用。极性插头有两片，其中一片比另一片宽。接地型插头有两片，还有一个接地叉子。宽的一片或第三个接地叉子为您提供安全。如果插头不能插入电源插座，请找电工来替换旧的插座。
10. 保护电源线的插头、插座及其它与设备连接的部位，免受行人践踏或物品挤压。务必将电源插座靠近设备，这样方便使用。
11. 仅使用制造商所指定的装置/附件。
12. 仅使用由制造商指定或与本设备一起出售的推车、座架、三脚架、托架或桌子。在移动设备与推车的整体组合时，务必十分小心，避免在翻倒时受伤。

13. 长期不使用时，请将电源插头拔出。
14. 请专业人员来检修。当设备受损时，如电源线或插头损坏、被液体溅到或是物体掉落在设备上、设备被雨淋或受潮、不能正常工作或掉在地上，必须接受维修。
15. 当用户不再需要此产品或产品寿命终止时，请遵守国家废弃电器电子产品回收处理 相关法律法规，将其交给当地具有国家认可的回收处理资质的厂商进行回收处理。

电子电器产品有害物质限制使用标识要求

本产品有害物质的名称及含量标识如下表：

部件名称	有害物质					
	铅（Pb）	汞（Hg）	镉（Cd）	六价铬(Cr(VI))	多溴联苯（PBB）	多溴二苯醚（PBDE）
上盖与下盖	○	○	○	○	○	○
光机引擎(铝或铝镁合金)	○	○	○	○	○	○
镜头	○	○	○	○	○	○
灯泡	○	×	○	○	○	○
卓灯器	×	○	○	○	○	○
塑料组件	○	○	○	○	○	○
金属件 (SECC/SPTE/SPCC)	○	○	○	○	○	○
弹簧(SUS/SUP)	○	○	○	○	○	○
弹片(快削磷铜)	○	○	○	○	○	○
橡胶类组件	○	○	○	○	○	○
风扇组件	×	○	○	○	○	○
灯泡盖保护开关	○	○	○	○	○	○
温度开关	○	○	○	○	○	○
基板组件	×	○	○	○	○	○
缆线,线材	○	○	○	○	○	○
电源线	○	○	○	○	○	○
电源插座组件	○	○	○	○	○	○
金属、塑料支架 框架	×	○	○	○	○	○
标签/铭板(Label/Name Plate)	○	○	○	○	○	○
光盘/说明书(CD/Manual)	○	○	○	○	○	○
遥控器	×	○	○	○	○	○
Mylar	○	○	○	○	○	○

本表格依据 SJ/T 11364 的规定编制。

○：表示该有害物质在该部件所有均质材料中的含量均在GB/T26572 规定的限量要求以下。

×：表示该有害物质至少在该部件的某一均质材料中的含量超出 GB/T26572 规定的限量要求。

环保使用期限说明

此电子电器产品在说明书所述的使用条件下使用本产品，含有的有害物质或元素不致发生外泄，不致对环境造成污染或对人身、财产造成严重损害的期限为10年。

版权信息

版权所有© ViewSonic® Corporation 2017。保留所有权利。

Macintosh和Power Macintosh是苹果公司的注册商标。

Microsoft、Windows、Windows NT和Windows标识是微软公司在美国和其它国家的注册商标。

优派、三只鸟徽标、OnView、ViewMatch和ViewMeter是优派公司的注册商标。

VESA是视频电子标准协会的注册商标。DPMS和DDC是VESA的商标。

PS/2、VGA和XGA是国际商业机器公司(IBM)的注册商标。

免责声明：优派公司将不对此文件中出现的技术、编辑错误或遗漏负责；也不对因提供本材料、或因操作本产品之性能或使用所造成的意外或衍生的损坏负责。

为了持续产品改良的利益，优派公司保留在没有通知的情况下更改此产品规格的权利。本文件中的信息如有修改，恕不另行通知。

未经优派公司事前书面授权，本文件均不得为任何目的，以任何方式进行拷贝、复制、翻版或传播此手册。

产品登记

为了满足未来可能出现的产品需求、获得更多有用的产品信息，请在您所在地区的 ViewSonic 网站在线注册您的产品。

也可以 ViewSonic 光盘打印注册表格，然后将它邮寄或传真到 ViewSonic 办事处。若要查找注册表格，请使用目录 “:\CD\Registration”。

注册您的产品，为满足未来客户服务需求作好充分准备。

欲了解更多信息，请参见本指南的”客户支持”部分。

用户记录

产品名：	PA501S/PA502S/PA502X/PX702HD/TS512A ViewSonic DLP Projector
型号：	VS16969/VS16970/VS16971/VS16972
文档号：	PA501S/PA502S/PA502X/PX702HD/TS512A_UG_SCH Rev.1A 07-27-17
序列号：	_____
购买日期：	_____

产品达到使用寿命后废弃产品

本产品的灯泡中含有汞，可能对您和环境造成损害。请谨慎使用，并依据当地、州或联邦法律进行废弃处理。

ViewSonic 注重环境保护，致力于绿色工作和生活。感谢您参与 Smarter, Greener Computing。如需更多信息，请访问 ViewSonic 网站。

美国和加拿大：http://www.viewsonic.com/company/green/recycle-program/

欧洲：http://www.viewsoniceurope.com/eu/support/call-desk/

台湾：http://recycle.epa.gov.tw/recycle/index2.aspx

目录

重要安全说明 1

简介 3

投影机特点 3
包装内容 4
投影机的外观 5
设备控制和功能 6

安装投影机 12

选择一个位置 12
投影尺寸 13

连接 14

连接到计算机或显示器 15
连接视频源设备 16
连接到 HDMI 设备 17
将投影机连接到分量视频信号源设备： 17
连接到复合视频源设备 18

操作 19

启动投影机 19
使用菜单 19
禁用密码功能 21
设置密码 21
如果忘记密码 21
进入密码恢复过程 22
更改密码 22
禁用密码功能 22
切换输入信号 23
更改 HDMI 输入设置 24
调整投影图像 25
执行梯形校正 26
缩小以查看细节 27
选择高宽比 27
关于宽高比 28
优化图像 29
使用屏幕颜色 29
在用户模式中微调图像质量 30
设置演示计时器 33
隐藏图像 34
锁定控制键 34
灯泡设置 34
延长灯泡使用寿命 35
更换灯泡的时间 36
更换灯泡 36
高海拔操作 36
3D 功能 37
在待机模式下使用投影机 37
关闭投影机 37
菜单操作 38
菜单说明 41

维护 45

维护投影机 45
LED指示灯 46

故障排除 47

规格 48

投影机规格 48
熔断器规格 48

外形尺寸 49
吊顶安装 49
时序表 50

版权信息 54

版权 54
免责声明 54

附录 55

IR控制表 55
Address Code 56
RS232 command table 56

重要安全说明

投影机的设计和测试均按照信息技术 (IT) 设备的最新安全标准执行。但是，在使用时按照本手册和产品标签上提供的说明进行操作对于保证用户安全极其重要。

安全说明

- **在使用投影机之前请详细阅读本手册。**妥善保存本使用手册以备日后参考。
- **切勿在使用过程中直视投影机镜头。**强光束可能会损害眼睛。
- **只应让专业维修人员进行维修。**
- **投影机光源亮起时，请切记要打开镜头快门或取下镜头盖。**
- 在某些地区可能存在线路电压不稳定的情况。根据设计，此投影机在100到240伏特的交流电源电压范围内可以安全运行，但停电或电压波动超过±10伏特时无法工作。**在电源电压可能波动或断电的区域，建议您通过电源稳压器、电涌保护器或不间断电源(UPS)来连接投影机。**
- 使用投影机时，切勿用任何物体挡住投影镜头，否则会造成物体受热、变形甚至起火。
- 切勿将投影机放在不稳定的推车、支架或电缆上方。产品可能会掉落并造成严重损坏。
- 切勿自行拆卸此投影机。投影机包含高压部件，接触到人体时可能会造成触电或死亡。在任何情况下，您都不可以打开或卸下其它护盖。应让专业维修人员进行维修。

- 请勿将投影机置于以下任何环境中。
  - 通风不佳或狭窄的空间。请至少离墙50厘米，并确保投影机周围空气畅通。
  - 温度过高的地方，如窗户紧闭的汽车内。
  - 潮湿、多尘或有烟雾的地方，否则可能会污染光学元件，缩短投影机使用寿命，使图像变暗。
  - 火警附近的地方
  - 温度超过 35° C/95 ° F 的地方。
  - 海拔高于 3000 m (10000 英尺)的地方。

- 请勿堵塞通风孔。如果通风口严重受阻，投影机内部过高的热度可能会引起火灾。
  - 请勿将投影机放置在毯子、衬垫或其它柔软物体的表面上。
  - 请勿用布或其它物体覆盖投影机。
  - 请勿在投影机附近放置任何易燃品。
- 切勿踩踏投影机或在投影机上面放置任何物体。这些行为可能会损坏投影机本身以及造成事故或人身伤害。
- 请勿在投影机附近或投影机上面放置液体。液体如果溅入投影机内会造成损坏。如果投影机进水，请从电源插座拔下电源线插头，联系当地维修中心进行修复。
- 可以将本产品安装在天花板吊装架上进行背投。

⚠ **只使用符合相关要求的天花板吊装架并确保安装是安全的。**

- 当投影机在运行时，您可能会感觉有热气和气味从通风栅中排出。这是正常现象，而不是产品缺陷。
- 运输和安装时请勿使用安全杆。安全杆只应配合市场上销售的防盗绳使用。

投影机天花板吊装的安全说明

我们希望您使用投影机时有愉快的体验， 因此我们需要提醒您注意这些安全事项，以防人身和财产受到损害。

如果您要吊挂安装投影机，我们强烈建议您使用合适的投影机天花板吊装套件，并确保投影机安装得安全且牢固。

如果没有使用合适的投影机天花板吊装套件则会存在安全风险。使用规格或长度错误的不合适连接器或螺丝可能会导致投影机从天花板掉落。

您可以从投影机经销商购买投影机天花板吊装套件除安装套件以外我们还建议您购买安全带。安全带应牢固连接到投影机上的防盗锁凹槽以及吊装支撑架的底座。在安装支撑架的连接器松动时这可以提供额外的保护。

简介

投影机特点

此投影机集成了高性能的光学引擎投影技术和用户友好的设计，可靠性高，使用简便。此投影机具有下列特点：

- 色彩模式提供专为不同投影机目的设计的不同选项。
- 与 NTSC、 PAL、 SECAM 和 HDTV 兼容
- D-Sub 15 针端子可连接模拟视频
- 配备 HDMI 连接，支持 HDCP (PA501S无此特点)
- 多语言屏幕显示菜单
- 数字梯形失真校正可校正失真变形的图像
- RS-232 接口支持串行控制
- 在设定的时间长度内未检测到输入信号时，省电模式可使灯泡功耗降低最多 30%。
- 演示计时器能更好地控制演示时间
- 支持 3D 功能
- 可选快速关机功能
- 色彩管理可根据您的喜好对色彩进行调整
- 屏幕类型校正功能可在多种预设颜色表面进行投影

☞ ***注释***

- ***本手册中的信息如有变更，恕不另行通知。***
- ***未经明确书面同意，禁止复制、转让或复印本文档的任何部分或全部。***

包装内容

请小心打开产品包装，并检查是否包含下列所有物品。如果缺失任何物品，请与您购买此投影机时的经销商联系。

标准附件

随此投影机提供的附件适用于您所在的地区，可能与手册中的图示不同。

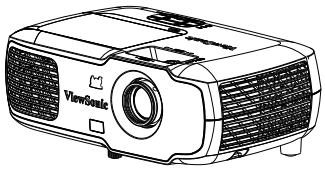

投影机

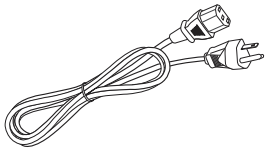

电源线

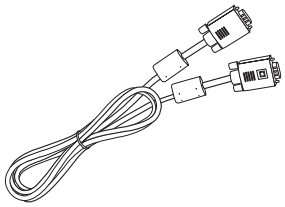

VGA线

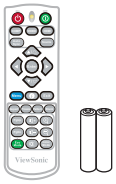

遥控器电池

快速使用手册

投影机的外观

前面/后面

PA501S

PA502S/PA502X/PX702HD/TS512A

侧面

上面/下面

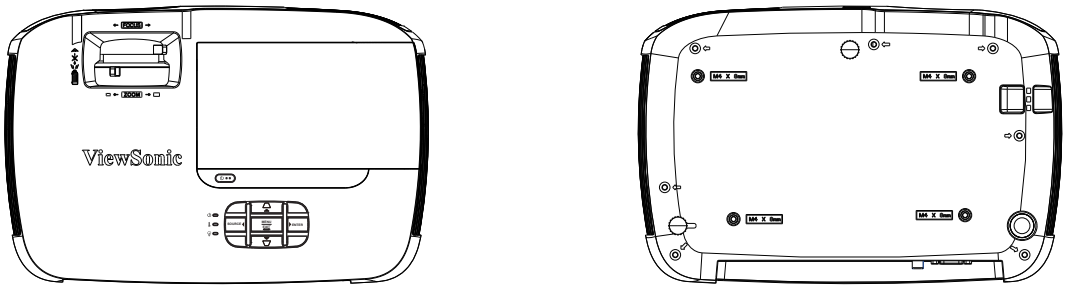

⚠ 警告

- **本设备必须进行接地连接。**
- **您可以在固定布线中添加断电装置或将电源线插接到附近的电源插座以方便使用。如果在设备操作过程中发生故障或错误，请使用断电装置切断电源或从电源插座拔下插头。**

设备控制和功能

投影机

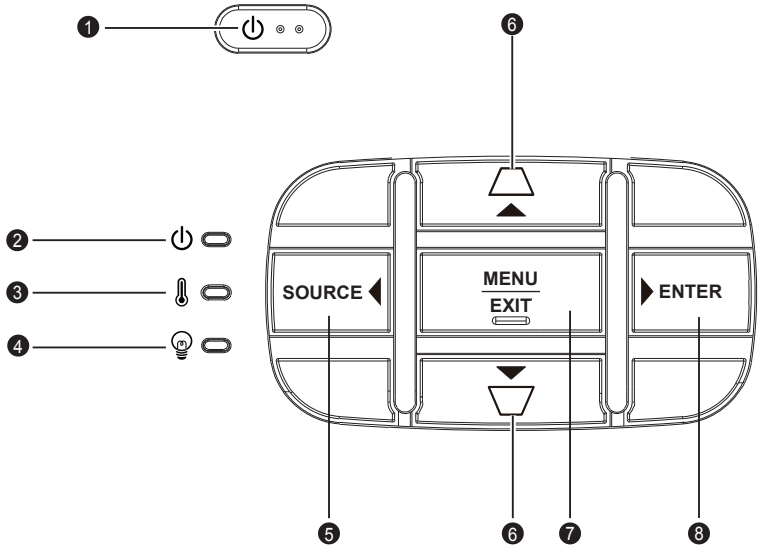

1. ⏻
   打开或关闭投影机电源。
2. ⏻（**电源 LED 指示灯**）
   参见 “**LED** 指示灯消息”。
3. 🌡（**温度 LED 指示灯**）
   参见 “**LED** 指示灯消息”。
4. （**灯泡 LED 指示灯**）
   参见 “**LED** 指示灯消息”。
5. **SOURCE**
   显示信号源选择条。
6. **△/▽ (梯形校正按钮)**
   手动校正因投影角度而产生的扭曲图像。
   ◀向左/▶向右/▲向上/▼向下 (方向按钮)
   选择所需菜单项进行调整。
7. **MENU/EXIT**
   Menu: 显示或退出屏幕显示菜单。
   Exit: 返回上一级 **OSD** 菜单、退出和保存菜单设置。
8. **ENTER**
   进入所选的屏幕显示(OSD)菜单项。
   ENTER和▶右键功能合并，有些选项只有◀左键可以选择。

遥控器

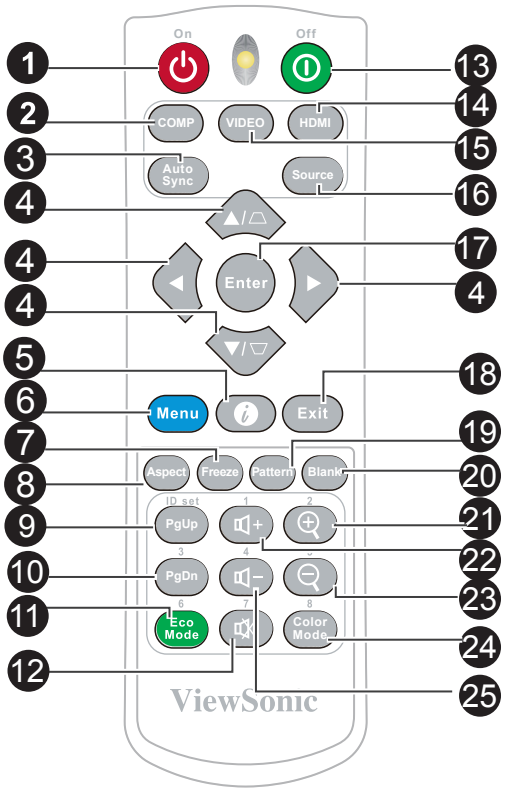

1. **⏻ On**
   开启投影机。
2. **COMP**
   选择 D-Sub/分量显示。
3. **Auto Sync**
   自动验证所显示图像的最佳画面质量。
4. **梯形校正按钮和方向按钮**
   ⧹/⧸
   手动校正因投影角度而产生的扭曲图像。
   ◀向左/▶向右/▲向上/▼向下
   选择所需菜单项进行调整。
5. **🛈**
   显示投影机内部信息
6. **Menu**
   打开OSD菜单。
7. **Freeze**
   冻结投影图像。
8. **Aspect**
   选择显示比例。

9.10. **PgUp（向上翻页）/ PgDn（向下翻页）**
   把投影机用Mini USB线连接到计算机上，可用于操作所连计算机上运行的显示软件 (Microsoft PowerPoint)。光标模式激活时，这些按钮将引用上一页和下一页功能。
11. **Eco Mode**
   将灯泡模式从正常、省电、动态切换到超级环保。
12. **🔇（静音）**
   开启和关闭投影机音频。
13. **⏻ Off**
   关闭投影机。
14. **HDMI**
   选择所显示 HDMI 的来源。
15. **VIDEO**
   选择所显示视频的来源。

16. **Source**
显示信号源选择条。
17. **Enter**
进入所选的屏幕显示（OSD）菜单项。
18. **Exit**
返回上一个OSD菜单、退出和保存菜单设置。
19. **Pattern**
显示内置的测试画面。
20. **Blank**
隐藏屏幕画面。
21. （放大）
显示变焦杆，可用来放大投影图
22. （音量 +）
增大音量。
23. （缩小）
显示变焦杆，可用来缩小投影图
24. **Color Mode**
选择色彩模式。
25. （音量 -）
减小音量。

遥控器代码

本投影机能够有 8 个不同遥控器代码(1 到 8)。当同时使用多台邻近的投影机时，可以通过切换遥控器代码来防止源自其他遥控器的干扰。首先，设置投影机的遥控器代码，然后切换遥控器本身的代码。

如果想要切换投影机端的代码，请转到**系统设置: 遥控器代码**菜单并选择 1 到 8。

如果想要切换遥控器端的代码，请按住 [ID set] 和与遥控器代码对应的数字键至少 5 秒。默认情况下，1 是初始代码。将代码设为 8 则允许遥控器控制每台投影机。

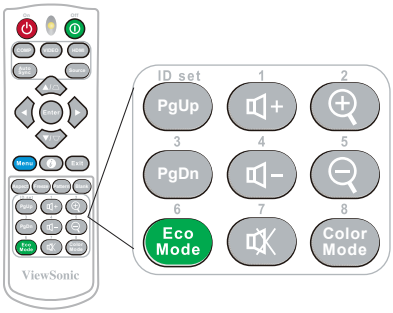

如果投影机和遥控器代码不相同，投影机不会响应遥控器命令发出的命令。出现此情况时，会显示信息提醒您切换遥控器代码。

使用遥控器光标

在演示时使用遥控器操作计算机以获得更大灵活性。

1. 在使用遥控器取代光标前，将 USB 线的一端连接到投影机 Mini USB 端口，将另一端连接到 PC 或笔记本电脑。有关详情，请参见 “连接到计算机” 。
2. 将输入信号更改为经由 PC 源的 D-Sub 或 HDMI。
3. 要使用所连计算机显示的软件（如Microsoft PowerPoint)，请按上页/下页转到上一页或下一页。

遥控有效范围

投影机前面有红外线 (IR) 遥控器传感器。拿住遥控器并与遥控器传感器保持 30 度范围内的直角，以获得正常遥控器功能。遥控器和传感器之间的距离不得超过8米（约26英尺）。

请勿在投影机的红外线传感器前面放置任何障碍物，以防挡住红外线光束。

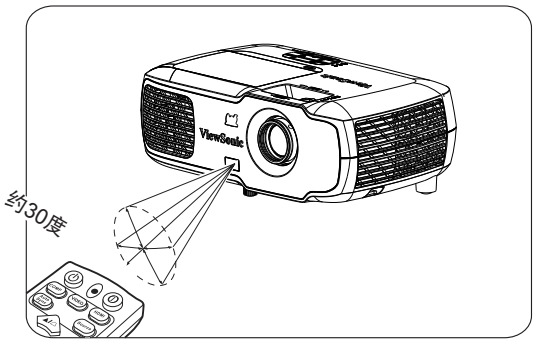

☞ ***注释***

- ***当阳光或荧光灯等其他强光源照射遥控感应器时，遥控器可能无法工作。***
- ***在能够看到遥控感应器的地方操作遥控器。***
- ***请勿摇晃遥控器或使其掉落。***
- ***将遥控器存放在阴凉干燥的地方。***
- ***请勿使水溅落到遥控器上或在其上面放置潮湿物品。***
- ***请勿拆解遥控器。***

更换遥控器电池

1. 要打开电池盖，请将遥控器翻过来使后面朝上。按下指示处，然后沿指示方向向上拉电池盖。
2. 取出旧电池（如果需要），然后根据指示方向放入 2 节AAA 电池。电池正极应指向 (+) 方向，负极应指向此方向 (-)。
3. 将电池盖与遥控器底部对齐，将盖回归原位以完成流程。

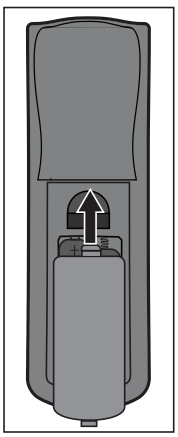

按图示方向打开电池盖。

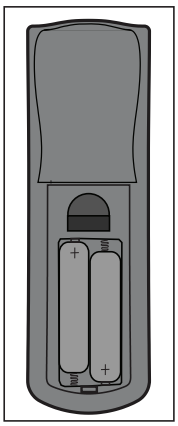

按仓内的图示装入电池。

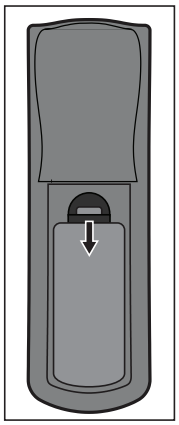

盖上电池盖。

警告

- **避免将遥控器和电池放在潮湿高温处，如厨房、浴室、桑拿房、 日光浴房或汽车内。**
- **只应使用电池制造商推荐的相同或同类电池进行更换。**
- **请参照制造商的说明和当地环境法规处理废旧电池。**
- **请勿将电池投入火中。这样可能有爆炸危险。**
- **如果电池用尽或您将长时间不用遥控器，请将电池取出以防发生电池漏液损坏遥控器。**

安装投影机

选择一个位置

您可以根据房间布局或个人喜好来确定安装位置。考虑因素包括屏幕的尺寸和位置、合适电源插座的位置，以及投影机和其它设备之间的位置和距离。

对于投影机有 4 个可能的安装位置:

1. 桌上正投

对于此位置，投影机放在屏幕的正前方。这是最常见的投影机安装方式。这可以快速安装设置和移动性较高。

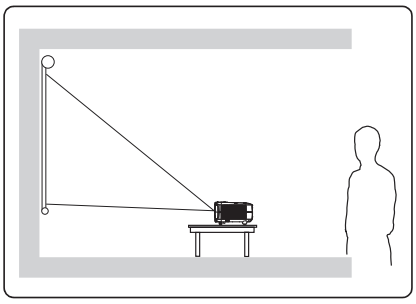

2. 吊装正投

对于此位置，投影机倒挂于屏幕前方的天花板上。

从经销商处购买投影机天花板悬挂安装套件，将投影机安装到天花板上。

启动投影机后，转到**系统设置: 投影机位置** 菜单并设置为**吊装正投**。

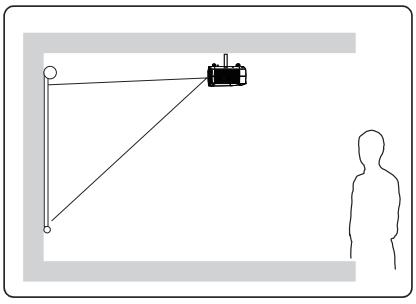

3. 吊装背投

对于此位置，投影机倒挂于屏幕后方的天花板上。

请注意，此安装位置需要一个专用的后部投影屏幕和投影机天花板悬挂安装套件。

启动投影机后，转到系统 **设置: 投影机位置** 菜单并选择**吊装背投**。

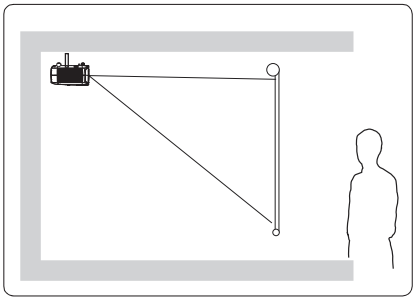

4. 桌上背投

对于此位置，投影机放在屏幕的正后方。

请注意，此安装位置需要一个专用的后部投影屏幕。

启动投影机后，转到**系统设置: 投影机位置** 菜单并选择**桌上背投**。

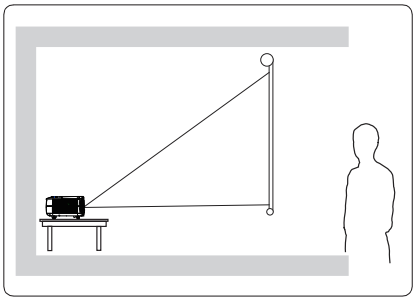

投影尺寸

参考下面的图表确定屏幕尺寸和投影距离。

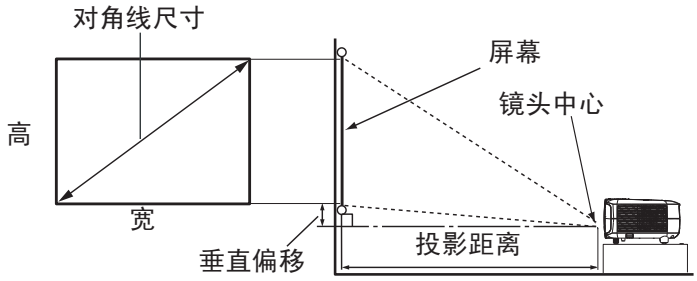

PA501S/PA502S/PA502X/TS512A

4 : 3 屏幕对角线				
屏幕尺寸			投影距离 [英寸 (mm)]	垂直偏移 [英寸 (mm)]
对角线 [英寸 (mm)]	宽 [英寸 (mm)]	高 [英寸 (mm)]		
50(1270)	40(1016)	30(762)	77(1956)	3.8(96)
60(1524)	48(1219)	36(914)	93(2362)	4.5(115)
70(1778)	56(1422)	42(1067)	109(2769)	5.3(134)
80(2032)	64(1626)	48(1219)	125(3175)	6.0(154)
90(2286)	72(1829)	54(1372)	141(3581)	6.8(173)
100(2540)	80(2032)	60(1524)	156(3962)	7.6(192)
120(3048)	96(2438)	72(1829)	188(4775)	9.1(230)
140(3556)	112(2845)	84(2134)	220(5588)	10.6(269)
150(3810)	120(3048)	90(2286)	236(5994)	11.3(288)

PX702HD

16 : 9 屏幕对角线				
屏幕尺寸			投影距离 [英寸 (mm)]	垂直偏移 [英寸 (mm)]
对角线 [英寸 (mm)]	宽 [英寸 (mm)]	高 [英寸 (mm)]		
50(1270)	43.6(1107)	24.5(622)	67(1702)	3.9(99)
60(1524)	52.3(1328)	29.4(747)	80(2032)	4.7(119)
70(1778)	61.0(1549)	34.3(871)	93(2362)	5.5(140)
80(2032)	69.7(1770)	39.2(996)	106(2692)	6.3(160)
90(2286)	78.4(1991)	44.1(1120)	119(3023)	7.1(180)
100(2540)	87.2(2215)	49.0(1245)	132(3353)	7.9(201)
120(3048)	104.6(2657)	58.8(1494)	158(4013)	9.4(239)
150(3810)	130.7(3320)	73.5(1867)	198(5029)	11.8(300)
200(5080)	174.3(4427)	98.1(2492)	263(6680)	15.7(399)

连接

当连接信号源至投影机时，务必：

1. 在进行任何连接前关闭所有设备。
2. 为每个信号源使用正确的信号线。
3. 确保线缆牢固插入。

在如下所示的连接中，部分线缆可能不包括在此投影机的包装内（请参见 “包装内容”）。您可能需要从电气商店购买需要的信号线。

以下链接和图标仅供参考。根据投影机型号，投影机后面的连接插孔可能不同。

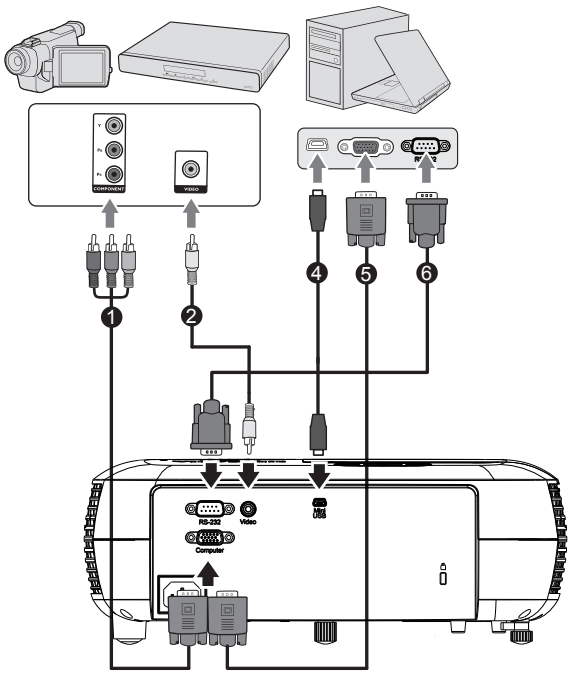

PA501S

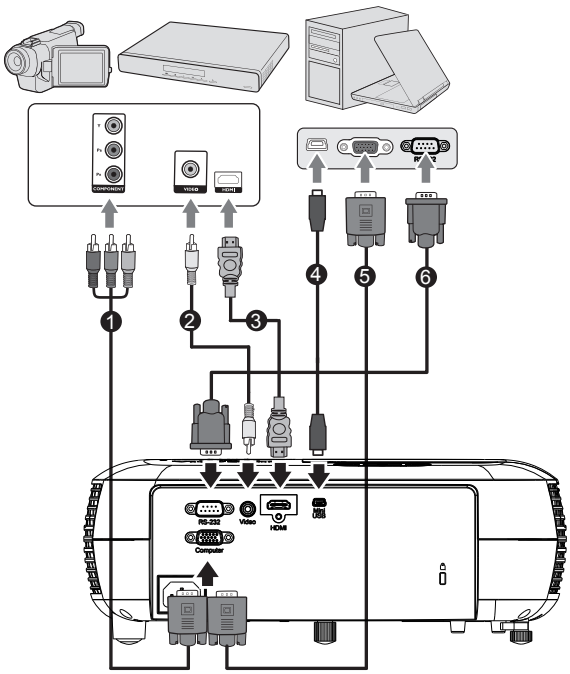

PA502S/PA502X/PX702HD/TS512A

1. VGA (D-Sub) 到 HDTV (RCA) 线 2. 复合视频线 3. HDMI 线	4. USB 线 (mini-B型到 A 型) 5. VGA线 (D-Sub 到 D-Sub) 6. RS-232 线

连接到计算机或显示器

连接到计算机

1. 使用提供的 VGA 线。将一端插接到计算机端的 D-Sub 输出插孔。
2. 将VGA线的另一端连接到投影机上的 COMPUTER 信号输入插孔。

许多笔记本电脑在连接到显示器后还没有激活其显示器插孔。用户可以经常按 FN + F3 或 CRT/LCD 按钮来打开/关闭外部连接的显示器。在笔记本上找到标有 CRT/LCD 或显示器图标的功能键。按 FN 键和标示的功能键。请参阅笔记本电脑附带的说明书了解组合键及其功能。

连接视频源设备

您可以将投影机连接到以下任何一个带输出插孔的视频源设备:

- HDMI（PA501S 无此接口）
- 分量视频
- 视频（复合视频）

只需要前面提到的其中一个连接方法即可将投影机连接到视频源设备。但是，不同的连接方法会提供不同的视频质量。所选的连接方法将由投影机和视频源设备上配备的匹配插孔而定:

最佳视频质量

HDMI 是其中最佳的视频连接方法。如果信号源设备配备有 HDMI 插孔，您将能够取得无压缩的数字视频质量。

请参阅 “连接到 HDMI 设备” 详细了解如何将投影机连接到 HDMI 设备。

如果没有可使用的 HDMI 信号源，则下一个最佳视频信号是分量视频（不要与复合视频混淆）。数字电视调谐器和 DVD 播放机提供有分量视频输出插口。如果您的设备包括分量视频，则这会是（复合）视频的首要连接选择。

请参阅 “将投影机连接到分量视频信号源设备：” 详细了解如何将投影机连接到分量视频设备。

最低视频质量

复合视频是模拟视频，虽然这在您的投影机上不是最佳质量，但也在可接受的范围内，是在此描述的所有可用方法中视频质量最低的。

请参阅 “连接到复合视频源设备” 详细了解如何将投影机连接到复合视频设备。

连接到 HDMI 设备

使用 HDMI 线连接投影机和 HDMI 设备。

1. 将 HDMI 线的一端连接到视频设备的 HDMI 输出插孔。
2. 将线缆的另一端连接到投影机上的HDMI信号输入插孔。

如果您通过投影机的HDMI输入将投影机连接到DVD播放机，且投影图像显示的色彩错误（这种情况极少），请将色彩空间改为YUV。有关详情，请参见 “更改 HDMI 输入设置” 。

注：PA501S 无HDMI接口

将投影机连接到分量视频信号源设备：

检查视频信号源设备，以确定它是否有一套未使用的分量视频输出插口可用：

- 如果有，您可继续此过程。
- 如果没有，您需要重新评估可用于连接到设备的方法。

1. 选择一条 VGA (D-Sub) 分量适配器线，将带有 3 个 RCA 型插头的一端连接到视频信号源设备的分量视频输出插口。将插头的颜色与插口的颜色相匹配；绿对绿，蓝对蓝，红对红。
2. 将 VGA (D-Sub) 分量适配器线端（带 D-Sub 类型接口）连接到投影机的 COMPUTER 插孔。

在投影机开机并选择正确的视频信号源后，如果所选的视频图像未显示，请检查视频信号源设备是否已开机且正确运行。您还必须检查信号线是否已正确连接。

连接到复合视频源设备

检查视频源设备，以确定它是否有一个未使用的复合输出插孔可用：

- 如果有，您可继续此过程。
- 如果没有，您需要重新评估可用于连接到设备的方法。

1. 选择一条视频线，将其一端连接到视频信号源设备的复合视频输出接口。
2. 将视频线的另一端连接到投影机上的视频插口。

在投影机开机并选择正确的视频信号源后，如果所选的视频图像未显示，请检查视频信号源设备是否已开机且正确运行。您还必须检查信号线是否已正确连接。

当分量视频无法使用时，使用复合视频连接方法连接到此设备。有关详情，请参见“连接视频源设备”。

操作

启动投影机

将电源线插入投影机和壁上插座。打开壁上插座开关 (若有的话) 。

按 ⏻ 电源打开投影机。

如果这是您首次打开投影机，请参阅屏幕上的说明并选择 OSD 语言。

打开所有连接的设备的电源。

投影机之后将开始搜索输入信号。屏幕右下角显示将当前被扫描的输入信号。如果投影机无法检测到有效的信号，屏幕将显示 **[无信号]** 信息，直至找到输入信号。

您也可以按“信号源”选择需要的输入信号。有关详情，请参阅“切换输入信号”。

如果输入信号频率/分辨率超出投影机的工作范围，空白屏幕将显示 [超出范围] 信息。请更改至与投影机分辨率兼容的输入信号或将输入信号改为较低的设置。有关详情，请参阅 [分辨率表]。

使用菜单

本投影机备有屏幕显示 (OSD) 菜单功能，可让您更改不同的设置。

以下 OSD 屏幕截图仅供参考。实际 OSD 设计可能不同。

下面是 OSD 菜单的概览。

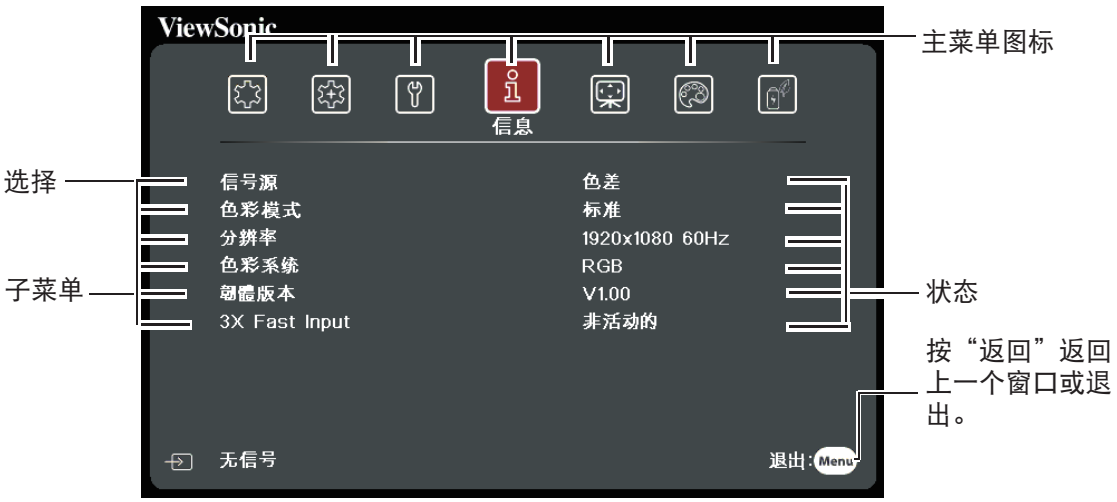

1. 按 Menu 然后按遥控器 ◀/▶ 选择**显示**，按 ▼ 选择屏幕颜色。

2. 按 Menu 然后按遥控器 ◀/▶ 选择**图像**，按 ▼ 选择色彩模式。

3. 按 Menu 然后按遥控器 ◀/▶ 选择**电源管理**，按 ▼ 选择自动关机。

4. 按 Menu 然后按遥控器 ◀/▶ 选择**基本**，按 ▼ 选择演示计时器。

5. 按 Menu 然后按遥控器 ◀/▶ 选择**高级**，按 ▼ 选择3D 设置。

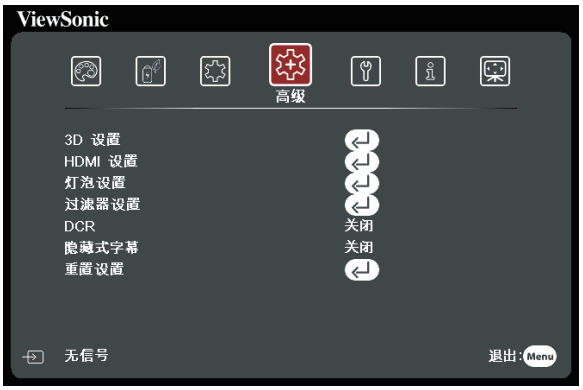

6. 按 Menu 然后按遥控器 ◀/▶ 选择**系统**，按 ▼ 选择语言。

禁用密码功能

出于安全目的和防止非授权使用，此投影机提供了一个设置密码安全选项。可以使用屏幕显示 (OSD) 菜单设置密码。请参阅 [菜单使用] 部分详细了解 OSD 菜单操作。

如果设置密码保护后忘记了密码，则比较麻烦。我们建议将密码记下来保存到安全的地方，以便忘记时找回。

设置密码

设置密码后，启动投影机后用户必须提供正确的密码。否则，不能使用投影机。

1. 打开 OSD 菜单并进入 **系统 > 安全设置** 菜单。
2. 按 [Enter]。**安全设置**页将显示。
3. 选择**电源锁定**，然后按 ◀/▶ 并选择**打开**。
4. 右图显示 4 个箭头键 (◀, ▲, ▼, ▶)，各代表 4 个数字(1, 2, 3, 4)。根据您希望设置的密码，按箭头键输入六位数密码。
5. 输入并确认密码。
   完成密码设置后，OSD 菜单将返回**安全设置**页。
6. 按 [退出] 离开 OSD 菜单。

如果忘记密码

如果密码功能被激活，则每次开启投影机时都需要输入六位数密码。如果密码输入错误，会显示密码错误，错误信息将显示 5 秒钟，之后信息 [输入密码] 显示。您可以输入另外 6 位数密码。如果忘记了密码并且没有将其记录在本手册中，您可以使用密码恢复步骤。有关详情，请参阅“进入密码恢复过程”。

如果您连续输入5次错误密码，投影机会立即自动关闭。

进入密码恢复过程

1. 按住遥控器上的 [Auto Sync] 按钮 3 秒。
2. 写下该数字然后关闭投影机。
3. 向当地的服务中心获取帮助以对该数字进行解码。可能要求您提供购买文件凭证以证明您是投影机的授权用户。

☞ **上述截图中显示的“XXX”数字取决于不同的投影机型号。**

更改密码

1. 打开 OSD 并进入**系统设置 > 安全设置 > 更改密码** 菜单。
2. 按 [输入]。信息 **[输入当前密码]** 将显示。
3. 输入旧密码。
   - 如果输入的密码正确，另一个信息 **[输入新密码]** 将显示。
   - 如果输入的密码不正确，则密码错误信息将显示 5 秒，之后屏幕显示 **[输入当前密码]**。您将重新输入密码。您可以按 [退出] 取消过程或尝试其它密码。
4. 输入新密码。
5. 您已经为投影机成功指定了新密码。切记在下次开启投影机时输入新密码。
6. 按 [退出] 离开 OSD 菜单。

☞ **输入的数字将在屏幕上显示 。我们建议将密码记下来保存到安全的地方，以便忘记时找回。**

禁用密码功能

1. 打开 OSD 并进入**系统设置 > 安全设置 > 电源锁定**菜单。
2. 按 ◀/▶ 并选择**关闭**。

☞ **尽管密码功能被禁用，但您仍应保存好旧密码，以备需要重新激活密码功能时输入旧密码。**

切换输入信号

此投影机可同时连接到多个设备。但是，它一次只能显示一个全屏幕。

如果想要投影机自动搜索不同的信号，请确认 **快速自动搜索** 功能在**系统**菜单中已设为**打开**。

您也可以按遥控器上的信号源选择按钮搜索可用的输入信号，以手动选择所需信号。

1. 按 [信号源] 显示信号源选择栏。
2. 按住 ▲/▼ ，直至到达所需信号，然后按 [输入]。

检测到信号源后，所选信号源信息将在屏幕上显示数秒钟。如果投影机上连接了多个设备，请重复步骤 1 到 2 搜索另一个信号。

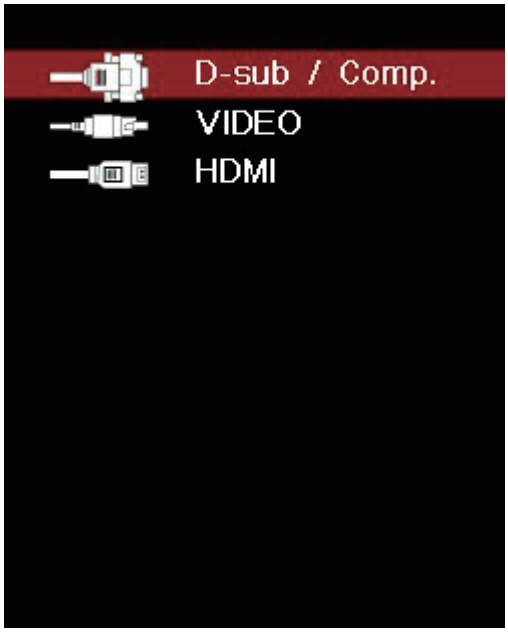

有关本投影机的显示分辨率，请参阅 “投影机规格”。
要取得最佳图像显示效果，您应选择和使用以此分辨率输出的输入信号。如果使用任何其他分辨率，投影机将会根据宽高比设置进行比例调整，这可能会导致图像失真或清晰度降低。有关详情，请参见 “选择高宽比”。

更改 HDMI 输入设置

在极少情况下，您通过投影机的 HDMI 输入插孔将投影机连接到DVD或Blu-ray播放机等设备，而且投影图像显示的色彩错误，请将色彩空间设置更改为一个符合输出设备色彩空间设置的设置。

要执行此操作:

1. 打开 OSD 菜单并进入**高级** > **HDMI设置**菜单。
2. 按 [输入]。
3. 选择 **HDMI 格式**，然后根据输出设备的色彩空间设置按 ◀/▶ 选择合适的色彩空间。
   - **RGB**: 将色彩空间更改为 RGB。
   - **YUV**: 将色彩空间更改为 YUV。
   - **自动**: 设置投影机自动检测色彩空间设置。
4. 选择 **HDMI 范围**，然后根据输出设备的色彩范围设置按 ◀/▶选择合适的色彩范围。
   - **增强**: 将 HDMI 色彩范围更改为 0-255
   - **正常**: 将 HDMI 色彩范围更改为 16-235。
   - **自动**: 设置投影机自动检测输入信号的 HDMI 范围。

仅当使用 HDMI 输入插孔时此功能可用。

请参阅设备设备文档详细了解色彩空间和 HDMI 范围设置。

调整投影图像

调整投影角度

投影机配备有调整支撑脚。调整支撑脚可用于沿竖轴调整投影高度和投影角度。用户可以转动调整支撑脚以精确调整投影角度和投影图像的位置，直至到达所需位置。

如果投影机放在不平的表面上或屏幕与投影机相互不垂直，则投影图像可能需要进行梯形失真校正。有关投影校准的详情，请参阅 “执行梯形校正”。

自动调整图像

聚焦环可用于调整图像清晰度。

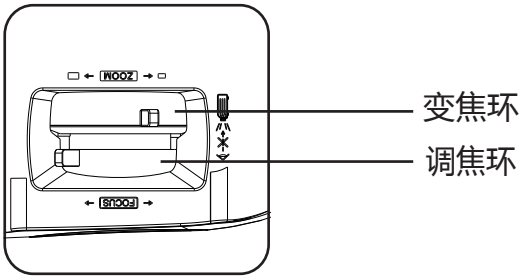

1. 旋转调焦环以使图像聚焦。建议使用静态图像进行聚焦。
2. 转动变焦环以调整图像大小。

执行梯形校正

梯形失真是由于投影角度不好而造成的投影图像成为梯形的问题。

要校正此问题，您应调整投影机高度并使用以下步骤手动校正问题。

- 使用遥控器

1. 按 ⏢/⏥ 显示梯形校正页。
2. 按 ⏢ 开始图像顶部的梯形校正。按 ⏥ 开始图像底部的梯形校正。

- 使用OSD菜单

1. 打开 OSD 菜单并打开**显示 > 梯形失真校正** 菜单。
2. 按 [Enter]。**梯形失真校正** 页会显示。
3. 选择**垂直**并按 ⏢ 开始图像顶部的梯形校正或按 ⏥ 开始图像底部的梯形校正。

缩小以查看细节

您可能需要放大图像以检查投影图像的细节。使用箭头键移动图像。

- 使用遥控器

1. 按遥控上的 ⊕ 以显示缩放栏。
2. 重复按 ▲ 将图像放大到所需尺寸。
3. 要浏览图像，请按 [输入] 切换到移位模式并使用箭头键 (◀, ▲, ▼, ▶) 移动图像进行浏览。
4. 要缩小图像，请直接按缩小键来缩小图像尺寸。您也可以按遥控器上的 [自动同步] 按钮将图像恢复为原来尺寸。

- 此功能适用于遥控器来操作。

仅在缩小后可以检查图像。您可以进一步缩小来检查细节。
可调整范围需视不同的宽高比而定。

选择高宽比

“宽高比”是图像宽度对图像高度的比例。多数模拟电视和计算机的宽高比为4:3，数字电视和DVD的宽高比则为16:9。

随着数码信号处理的出现，诸如此投影机等数字显示设备可动态拉伸图像，并以不同于图像输入信号的比例缩放输出的图像。

更改投影图像比例（针对任何信号源）：

1. 打开 OSD 菜单并进入 **显示** > **宽高比**菜单。
2. 按▲/▼选择一个与视频信号格式相匹配且符合您的显示需求的宽高比。

关于宽高比

选择如何使画面适合屏幕:

1. **自动**: 图像的比例缩放以适合投影机的水平宽度的自然分辨率。当输入图像不是4:3或16:9比例，而您又想在不调整图像宽高比的情况下最大限度地使用屏幕时，适合选择此选项。

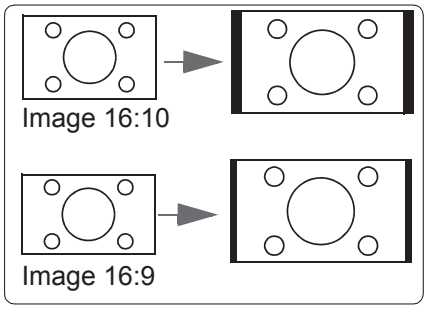

2. **4:3**: 按比例调整图像，使其以4:3宽高比显示在屏幕中央。这最适合 4:3 的图像，例如计算机显示器、标清电视及 4:3 比例的DVD电影等，因为显示时不用改变 宽高比。

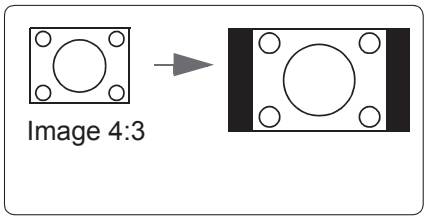

3. **16:9**: 按比例调整图像，使其以16:9宽高比显示在屏幕中央。这最适合原来就是16:9 的图像，例如高清电视，因为显示时不用改变宽高比。

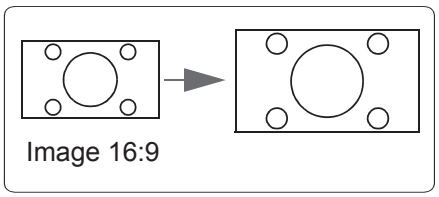

4. **2.35:1**: 按比例调整图像，使其以2.35:1比例显示在屏幕中央，高宽比没有任何更改。

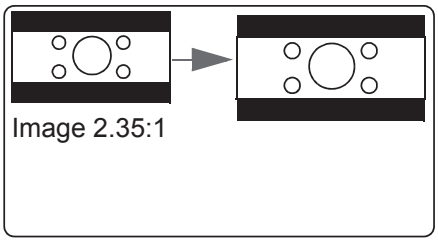

5. **变形**：调整 2.35:1 宽高比图像，以使其符合屏幕。（仅适用PX702HD）

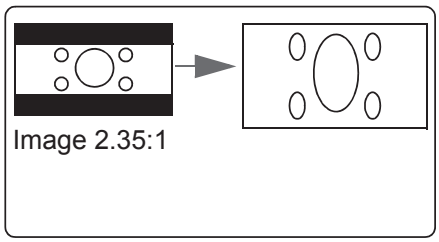

6. **全景**：以非线式的方式垂直或水平调整图像，使其符合屏幕。(仅适用PX702HD)

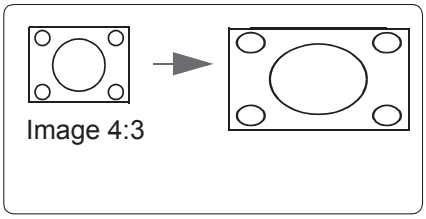

优化图像

选择图像模式

此投影机有多个预定义的图像模式， 您可选择最适合您操作环境和输入信号图像类型的一个模式。

选择适合您需要的操作模式，请按照以下步骤执行。

- 重复按 [色彩模式] 直至到达所需模式。
- 进入**图像 > 色彩模式**菜单并按 ◀/▶ 选择所需模式。

不同型号类型对应的图像模式

下面列出了可用于不同的信号类型的图像模式。

1. **标准模式**: 适用于白天环境下的正常情况。
2. **照片模式**: 适用于浏览照片模式。
3. **电影模式**: 适用于在较暗(微光)的环境中播放彩色电影、数码相机拍摄的视频片段或通过计算机播放的DV，以获取最佳的观赏效果。
4. **最亮模式**: 最大化投影图像的亮度。在需要极高亮度的明亮房间等环境中使用投影机时适合此模式。
5. **演示模式**:在白天演示中使用以匹配 PC 和笔记本电脑色调。
6. **游戏模式**:适用游戏环境的色调。
7. **运动模式**:适用观看运动赛事色调。

☞ **不同机种支持不同图像模式**。

PA501S/PA502S/PA502X/TS512A 支持**标准/照片/电影/最亮/演示模式**。

PX702HD 支持**标准/游戏/电影/最亮/运动模式**。

使用屏幕颜色

当投影表面带有颜色时（如漆成白色以外颜色的墙壁），**屏幕类型**功能可用于校准投影图像的颜色以防止投影图像来源和颜色之间的颜色偏移。

要使用此功能，请转到**显示 > 屏幕类型** 菜单，并按 ◀/▶ 选择最接近投影表面颜色的颜色。几种预设的颜色选项可用，它们是: **白板**、**绿板**和**黑板**。根据型号类型这些设置功能可能不同。

☞ **仅在选择了电脑 输入信号时可以使用此功能**。

在用户模式中微调图像质量

如果投影机检测到某些信号类型，您可以使用几个用户定义的功能。您可根据需要调整这些功能。

调整亮度

进入**图像** > **亮度菜单**并按 ◀/▶。

设置值越高，图像越亮。设置值越低，图像越暗。

调整此控制可以使图像的黑色区域看起来就是黑色以展示其中的细节。

调整对比度

进入**图像** > **对比度**菜单并按 ◀/▶。

设置值越高，对比度越大。调整**对比度**后，此功能可用于设置匹配输入信号和所选择观察环境的最高白度水平。

调整颜色

进入**图像** > **高级** > **色彩** 菜单并按◀/▶。

设置值越低，颜色饱和度越小。如果设置过高，图像上的色彩将太强，会使图像不真实。

☞ **仅当输入信号是 视频、YPbPr (数字) 或 YCbCr (数字)时可以使用此功能。**

调整色调

进入**图像** > **高级** > **色调**菜单并按 ◀/▶。

值越高，图像越偏红。值越低，图像越偏绿。

☞ **仅当输入信号是 视频 时可以使用此功能。**

调整清晰度

进入**图像** > **高级** > **锐度**菜单并按 ◀/▶。

设置值越高，图像越清晰。设置值越低，图像越柔和。

☞ **仅当输入信号是 视频、YPbPr (数字) 或 YCbCr (数字)时可以使用此功能。**

调整 Brilliant Color

进入**图像** > **高级** > **Brilliant Color** 菜单并按 ◀/▶。

此功能利用色彩处理新算法和系统级增强，在提高亮度的同时，使投影图像更加逼真，颜色更加鲜明。通常在视频和自然风景看到的中等色调区域的亮度增加超过 50%，可以让投影机产生颜色逼真的图像。要取得此质量的图像，请选择所需亮度。如果不需要，请将此选项设为**关**。

减少图像噪音

进入**图像** > **高级** > **降噪** 菜单并按 ◀/▶。

此功能可以减少图像不同媒体播放器产生的电子噪音。设置值越高，图像噪音越低。

仅在选择了 PC、视频 输入信号时可以使用此功能。

选择色温

进入**图像** > **色温**菜单并按 [Enter]。

可用于色温设置的选项取决于选择的信号类型。

1. **冷色**: 提供最高色温。**冷色**可以让图像在显示白色时与其它温度相比具有更多的淡蓝色。
2. **正常**: 保持正常的白色色调。
3. **暖色**: 图像中的白色将带有淡红色。

设置首选色温

只有在选择了电脑输入信号时才能使用此功能。

1. 进入 **图像** > **色温**菜单并按 [Enter] 。
2. 按 ◀/▶ 选择 **冷色**, **正常**或**暖色**，并按 [Enter]。
3. 按 ▲/▼ 选择想要更改的项目，然后按 ◀/▶ 调整其值。
   - **红色增益/绿色增益/蓝色增益**: 调整红色、绿色和蓝色的对比度。
   - **红色偏移/绿色偏移/蓝色偏移**: 调整红色、绿色和蓝色的亮度。

色彩管理

只有在需要调节照明度的永久安装情况下，才需考虑使用色彩管理，例如长台会议室、阶梯教室或家庭影院。色彩管理提供色彩微调功能，按您的需求更精确地再现色彩。

如果您购买了包含各种色彩测试图案并可用于测试显示器、电视和投影机色彩再现效果的测试盘，可将盘中的任何图像投影到屏幕上，然后使用**色彩管理**菜单进行调整。

调整设置：

1. 打开 OSD 菜单，转到**显示** > **高级** > **色彩管理**菜单。
2. 按 [输入] 显示 **色彩管理** 页。
3. 选择**原色**，然后按 ◀/▶ 并从红色、黄色、绿色、青色、蓝色或洋红中选择一种颜色。

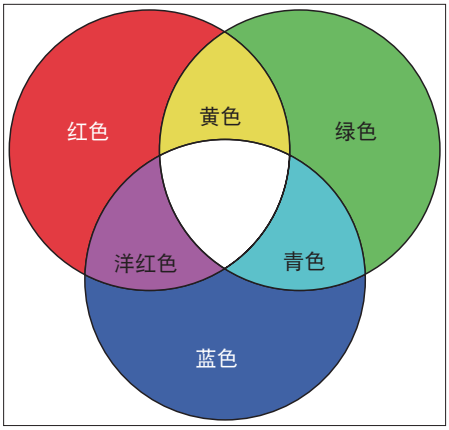

4. 按 ▼ 选择**色调**，然后按 ◀/▶ 选择范围。扩大范围将包括由较高比例 2 种相似颜色组成的颜色。
   有关色彩之间的关系，请参看右边的图示。
   例如，如果选择红色并将范围设置为 0，您将只选择投影图像的纯红色区域。增加范围将包括与黄色和洋红更接近的阴影。
5. 按 ▼ 并选择**饱和度**，然后根据自己的喜好按 ◀/▶ 调整其值。每项调整的效果将立即反映在图像上。
   例如，如果选择红色并将其值设置为0，则只会影响纯红的饱和度。

饱和度是视频图像中相应颜色的量。设置越低，色彩饱和度越低。若设置为0，则将该颜色从图像中完全去除。如果饱和度过高，该色彩就会太强，显得不真实。

6. 按 ▼ 并选择**增益**，然后根据自己的喜好按 ◀/▶ 调整其值。这会影响到您所选原色的对比度。每项调整的效果将立即反映在图像上。
7. 重复步骤3到6调整其他色彩。
8. 确认您已经完成所有需要的调整。
9. 按 [退出] 保存设置并退出。

设置演示计时器

演示计时器可在屏幕上显示演示时间，有助于在演示时更好地控制时间。请按以下步骤使用此功能：

1. 进入**基本 > 演示计时器**菜单。
2. 按 [输入] 显示**演示计时器**页。
3. 选择**计时器间隔** 并按 ◀/▶ 确认持续时间。持续时间可设置为1至5分钟，以1分钟为增幅，还可设置为5至240分钟，以5分钟为增幅。

计时器激活后，复位计时器间隔时间将重新激活计时器。

4. 按 ▼ 并选择**计时器显示**。然后按 ◀/▶ 选择是显示还是隐藏屏幕计时器。

选择	说明
永远显示	演示时间在屏幕上显示计时器。
1 分钟/2 分钟/3 分钟	最后1 / 2 / 3分钟在屏幕上显示计时器。
永远不显示	演示时间隐藏计时器。

5. 按 ▼ 并选择**计时器位置**，然后按 ◀/▶ 设置计时器位置。

左上角→左下角→右上角→右下角

6. 按 ▼ 选择**计时器计数方法**，然后按 ◀/▶ 选择所需的计时器方法。

选择	说明
正数	从0增加到预设时间。
倒数	从预设时间减小到0。

7. 要激活演示计时器，按 ▼，然后按 ◀/▶ 并选择**开始计时**，然后按 [输入]。
8. 确认信息随后将显示。选择**是**并按 [输入] 确认选择。屏幕将显示信息 **[计时器已打开!]**。激活后，计时器将开始其倒数。

如要取消计时器，请执行下列步骤：

1. 进入**基本 > 演示计时器** 菜单。
2. 选择**关闭**。按 [输入]。确认信息随后将显示。
3. 选择**是**并按 [输入] 确认选择。屏幕将显示信息 **[计时器已关闭!]**。

隐藏图像

在演示中为将观众的注意力吸引到演示者身上，您可以按空屏来隐藏屏幕图像。按投影机或遥控上的任意键即可恢复图像显示。隐藏图像后，屏幕的右下角将显示文字 **[Blank]**。

您可以转到**基本 > 画面关闭计时器**菜单设置空屏持续时间。一旦空屏倒数完成，图像将自动重新显示。

按 [Blank]后，投影机将自动进入省电模式。

小心

请勿挡住投影机镜头。挡住物品的温度可能会升高到变形点，甚至导致起火。

锁定控制键

投影机上的控制键锁定后，可防止投影机的设置被意外（如小孩）修改。**面板按键锁定**激活后，除电源⏻按钮外，不能使用投影机上的任何按钮。

1. 进入 **系统设置 > 面板按键锁定**菜单。
2. 按▲/▼并选择**打开。**
3. 确认信息随后将显示。选择**是**确认选择。

要关闭面板按键锁定，请按住投影机上的 ▶ 按钮3秒。

您也可以遥控输入**系统设置 > 面板按键锁定** 菜单，按 ◀/▶ 并选择**关闭。**

即使面板按键锁定功能已开启，仍可使用遥控器上的按钮。

如果按 ⏻ 电源按钮关闭投影机而不关闭面板按键锁定功能，下次开启时投影机按钮仍保持锁定。

灯泡设置

灯泡模式

设置灯泡模式。

- 正常：100% 灯泡功率
- 省电：80% 灯泡功率
- 动态：30~100% 灯泡功率，具体视信号而定
- 超级环保：30% 灯泡功率

复位灯泡使用时间

将灯泡时数清零。

灯泡使用时间

显示灯泡已运行的时间 （小时）。

延长灯泡使用寿命

投影机灯泡为易耗品，要延长灯泡的使用寿命，你可在OSD菜单中进行下列设置。

设置灯泡模式

使用**省电**模式可将系统噪音和功率降低20%。如果选择**省电**模式，灯光强度会降低，投影图案则会更暗。

将投影机设置为**省电**模式也可延长灯泡使用寿命，要设置**省电**模式，进入**高级**＞**灯泡设置**＞**灯泡模式**，按**Enter**进入灯泡模式，然后按▼/▲ 选择**省电**，或者按遥控器上的**Eco Mode**来选择。

设置自动关机

此功能让投影机在设定时间后，如未检测到任何输入信号源时自动关机，避免对灯泡使用寿命造成不必要的浪费。

1. 打开OSD菜单并进入**电源管理**＞**智能能源**菜单。
2. 按**Enter**，将显示**智能能源**页面。
3. 选择**自动关机**，按◀/▶选择时间 。
4. 如果预设时间长度不适用你的需要，请选择**无效**。投影机在一定时间过后不会自动关闭。

设置休眠计时器

此功能让投影机在设定时间后自动关机，避免对灯泡使用寿命造成不必要的浪费。

1. 打开OSD菜单并进入**电源管理**＞**智能能源**菜单。
2. 按Enter，将显示**智能能源**页面。
3. 选择**休眠计时器**，按◀/▶ 选择时间。
4. 如果预设时间长度不适用你的演示，选择**无效**。投影机在一定时间过后不会自动关闭。

设置省电

如果在5分钟后未检测到输入信号源。投影机将降低功耗以避免对灯泡使用寿命造成不必要的浪费。你可进一步决定是否让投影机在设置的时间后关闭。

1. 打开OSD菜单并进入**电源管理**＞**智能能源**菜单。
2. 按Enter，将显示**智能能源**页面。
3. 选择**省电** 。按 ◀/▶ 选择 **启用** 。
4. 选择**启用**后，投影机灯泡将在未检测信号5分钟后更改为**Eco**模式。投影机在未检测信号20分钟后，其灯泡功率将改为**超级环保**模式。

更换灯泡的时间

当灯泡指示灯亮起时，请安装新灯泡或询问经销商。就灯泡可能会造成投影机故障。在某些情况下，灯泡可能会爆裂。

注意

如果灯泡温度过高，灯泡指示灯和温度指示灯将亮起。关闭电源并让投影机冷却45分钟。如果重新打开电源后，灯泡指示灯或温度指示灯仍亮起。请咨询经销商，有关详情，请参见第46页“**LED指示灯**”。

更换灯泡

关闭电源，然后从墙面插座拔掉投影机电源线，需更换灯泡，请联系有资格的维修人员。

高海拔操作

我们建议在海拔 1500 到 3000 米，温度介于 5°C 到 25°C 之间时使用**高海拔模式**。

注意

如果海拔是 0 到 1500 米，温度介于 5°C 到 35°C 之间，请勿激活高海拔模式。

在此情况下激活高海拔模式将导致投影机过度散热。

激活**高海拔模式**:

1. 打开 OSD 菜单并进入**系统设置 > 高海拔模式**菜单。
2. 按 ▼ 并选择**开**。
3. 选择**是**，然后按 [输入]。

在**高海拔模式**使用投影机时，噪音可能会比较大。这是因为需要增加风扇速度来提升整体系统散热和性能。

在超出上述限制的极端环境下使用投影机可能会导致关机，以防止投影机过热。在此情况下，您应切换到**高海拔模式**解决这些问题。但是，这不表示投影机能够在任何和所有恶劣或极端的条件下操作。

3D 功能

本投影机还具有 3D 功能，可以在观看 3D 电影、视频、体育运动和游戏时提供更大的深度和浸入感。观看 3D 图像和视频时您需要一副 3D 眼镜。

如果 3D 信号来自 HDMI 1.4a 兼容设备，此投影机将查找 3D 同步数据信号。一旦检测到，投影机将自动切换到 3D 投影。在其它情况下，您需要可能手动选择 3D 同步格式以确保正确投影 3D 图像。

选择 3D 同步格式:

1. 使用遥控器上的 3D 按钮进入**3D 设置**菜单或进入**高级** > **3D 设置**菜单。
2. 按 [输入] 显示 **3D 设置**页。

☞ **一旦 3D 同步功能启用:**

- **投影图像的亮度将降低。**
- **色彩模式无法调整。**
- **缩放功能只能将图像扩大有限的程度。**

如果 3D 图像严重反转，您可能需要将 3D 同步反转功能设置为 [反转] 以解决此问题。

关闭投影机

1. 按 ⏻ 电源按钮。确认信息将显示在屏幕上。如果在几秒内不响应，信息将消失。
2. 再次按 ⏻ 电源按钮，投影机关闭。等风扇完全停止后再拔出电源线。
3. 如果长时间不使用投影机，请将电源线从墙上插座拔下。

菜单操作

菜单系统

请注意，屏幕显示 (OSD) 菜单会根据收到的信号类型而变化。

投影机必须检测到至少一个有效信号才能使用菜单项。如果没有任何设备连接到投影机或没有检测到任何信号，则只能访问几个菜单项。

主菜单	子菜单		选项	
1. 显示	屏幕颜色		关闭/黑板/绿板/白板	
	宽高比		自动/4:3/16:9/2.35:1/ 变形/全景 *1	
	梯形失真校正		-40~40	
	位置		上下： -5~5 左右： -5~5	
	相位		0~31	
	水平尺寸		-15~15	
	数码变焦		0.8X~2.0X	
	过扫描		0~5	
	3X Fast Input		打开/关闭	
2. 图像	色彩模式		标准/演示/电影/最亮/照片 *2 标准/游戏/电影/最亮/运动 *3	
	亮度		0~100	
	对比度		-50~50	
	色温	暖色 正常 冷色	红色增益/绿色增益/蓝色增益/红色偏移/绿色偏移/蓝色偏移	
	高级	色彩	-50~50	
		色调	-50~50	
		锐度	0~31	
		Gamma	C1/C2/C3/C4/C5/C6/C7/C8/G1/G2/G3/G4/G5/DICOM SIM/sRGB	
		Brilliant Color	关闭/1/2/3/4/5/6/7/8/9/10	
		降噪	0~31	
		色彩管理	原色	红色/绿色/蓝色/青色/洋红色/黄色
			色调	-99~99
			饱和度	0~199
			增益	5~195
	重置颜色设置		复位/取消	

注：*1 **变形/全景 仅适用于PX702HD**

*2 支持PA501S/PA502S/PA502X/TS512A

*3 支持PX702HD

主菜单	子菜单		选项
3. 电源管理	自动打开电源	直接开机	启用/无效
	智能能源	自动关机	无效/10 分钟/20 分钟/30 分钟
		休眠计时器	无效/30 分钟/1小时/2 小时/3 小时/4 小时/8 小时/12 小时
		省电	无效/启用
	智能重启		无效/启用
	快速关机		关闭/打开
4. 基本	演示计时器	计时器间隔	1/2/3/4/5/10/15/20/60/120/240
		计时器显示	永远显示/1 分/2 分/3 分/ 永远不显示
		计时器位置	左上角/左下角/右上角/右下角
		计时器计数方法	倒数/正数
		开始计时	打开/关闭
	画面		关闭/测试卡 / 平板电脑 / 世界地图 五线谱 / 网格图
	空白计时器		无效/5分钟 /10分钟 /15分钟/20分钟 /25分钟 /30分钟
	消息		打开/关闭
	开机画面		黑色/蓝色/ViewSonic/关闭

主菜单	子菜单		选项
5. 高级	3D 设置	3D Sync	关闭/帧顺序/帧封装/顶部－底部/并排
		3D Sync Invert	无效/启用
	HDMI设置	HDMI 格式	自动/RGB/YUV
		HDMI 范围	自动/增强/正常
		HDMI Cable	long/正常
	灯泡设置	灯泡模式	正常/省电/动态/超级环保
		复位灯泡使用时间	复位/取消
		灯泡使用时间	
	过滤器设置	过滤模式	打开/关闭
		复位过滤器使用时间	复位/取消
		过滤器使用时间	
	DCR		打开/关闭
	隐藏式字幕		关闭/ CC1/ CC2/ CC3/ CC4
	重置设置		复位/取消
6. 系统	语言		多语言 OSD 选择
	投影机位置		桌上正投/桌上背投/吊装背投/吊装正投
	菜单设置	菜单显示时间	5 秒/10 秒/15 秒/20 秒/25 秒/30 秒
		主选单位置	居中/左上角/右上角/左下角/右下角
	高海拔模式		打开/关闭
	快速自动搜索		打开/关闭
	安全设置	更改密码	输入当前密码/输入新密码
		电源锁定	打开/关闭
	面板按键锁定		打开/关闭
	遥控器代码		1/2/3/4/5/6/7/8
	RS232 波特率		2400/4800/9600/14400/19200/38400/57600/115200
7. 信息	• 信号源 • 色彩模式 • 分辨率 • 色彩系统 • 软体版本 • 3X Fast Input		

注：1. 因版本更新导致与上述内容不符，恕不另行通知。

2. PA501S 没有HDMI相关的功能菜单。

菜单说明

功能		说明
1. 显示菜单	屏幕颜色	有关详情，请参阅“使用屏幕颜色”。
	宽高比	有关详情，请参阅“选择高宽比”。
	梯形失真校正	有关详情，请参阅“执行梯形校正”。
	位置	显示位置调整页面。如要移动投影图像，使用方向箭头键。每次按下按键时，显示在页面下半区的值随之变化，直至达到其最大值或最小值。 **此功能仅在选择了PC输入信号时可用。** **不同时序下调整范围可能会变化。**
	相位	调整时钟相位以减轻图像变形。 **此功能仅在选择了PC输入信号时可用。**
	水平尺寸	调整图像水平宽度。 **此功能仅在选择了PC输入信号时可用。**
	数码变焦	放大或缩小图片。
	过扫描	为避免在屏幕边沿出现图像的畸形部分，采用过扫描技术，把图像扩大5%甚至10%，将畸变的图像延伸到屏幕范围之外，只显示中部线性较好的部分。
	3X Fast Input	选择**打开**启用该功能。此功能有利于降低帧速率。可实现本地时序中的快速响应。以下设置在启用后将返回到工厂预设值：宽高比、梯形失真校正、位置、缩放、过扫描。只有在选择了 最佳解析输入信号时才能使用此功能。
2. 图像菜单	色彩模式	有关详情，请参阅“选择色彩模式”。
	亮度	有关详情，请参阅“调整亮度”。
	对比度	有关详情，请参阅“调整对比度”。
	色温	有关详情，请参阅“选择色温” 和“设置首选色温”。

功能		说明
2. 图像菜单	高级	**色彩** 有关详情，请参阅“调整颜色”。 **色调** 有关详情，请参阅“调整色调”。 **锐度** 有关详情，请参阅“调整清晰度”。 **Gamma** 有关详情，请参阅“选择灰度系数设置”。 **Brilliant Color** 有关详情，请参阅“调整 Brilliant Color”。 **降噪** 有关详情，请参阅“减少图像噪音”。 **色彩管理** 有关详情，请参阅“色彩管理”。
	重置颜色设定	将所有颜色设置恢复为出厂预设值。
3. 电源管理菜单	**自 动开机**	**直接开机** 一旦通过电源线送电，选择**打开**可使投影机自动打开。
	智能能源	**自 动关机** 请参阅“设置自动关机”了解详情。 **休眠计时器** 请参阅“设置休眠计时器”了解详情。 **省电模式** 请参阅“设置省电”了解详情。
	智能重启	此功能需要一些启动时间。确保投影机已开机4分钟以上，选择 启用 可在投影机关闭后于 120 秒内立即重新启动投影机。120 秒后，如果投影机没有被重新打开，将直接进入待机模式。
	快速关机	打开：快速开机功能可以在关闭投影机时缩短冷却过程的时间。 关闭：关机并执行冷却过程。 如果选择了**无效**，则智能重启功能将自动关闭。

	功能	说明
4. 基本菜单	**演示计时器**	请参阅“设置演示计时器”了解详情。
	画面	此投影机可以显示多个测试图案。它能帮助您调整图像尺寸和焦距，确保投影图像不会变形失真。
	空白计时器	有关详情，请参阅“隐藏图像”。
	消息	当投影机检测或搜索信号时，选择**打开**可在屏幕上选择当前信息。
	开机画面	让您选择投影机启动时屏幕上显示的徽标画面。
5. 高级菜单	**3D 设置**	请参阅“使用 3D 功能”了解详情。
	HDMI设置	请参阅“更改 HDMI 输入设置”了解详情。
	灯泡设置	有关详情，请参阅“灯泡设置”。
	过滤器设置	投影机安装可选的滤网盖后，使用此功能激活过滤器模式
	DCR	启用或禁用 DCR (动态对比度) 功能。选择**打开**可启用此功能，投影机将根据检测到的输入图像自动在正常和经济模式之间切换光源模式。 **此功能仅在选择了PC输入信号时可用。** **启用 DCR 后，频繁切换光源模式会缩短光源寿命，操作期间的噪音水平 将会不同。**
	隐藏式字幕	当所选的输入信号载有隐藏式字幕时，选择首选的隐藏式字幕模式。 • 字幕：有隐藏式字幕（在电视列表中通常标为“隐藏式字幕”）的电视节目和视频的对话、解说和音效的屏幕显示。 **仅当选择的是复合视频 输入信号并且系统格式是 NTSC 时，可以使用此功能。** **字幕版本** 如要查看字幕，选择隐藏式字幕1、隐藏式字幕2、隐藏式字幕3或隐藏式字幕4（隐藏式字幕1以您所在地区的主要语言显示字幕）。
	重置设置	将所有设置恢复为出厂预设值。 **以下设置仍将保留：梯形失真校正 / 语言/ 投影机位置 / 高海拔模式/ 安全设置/ 遥控器代码**

功能		说明
6. 系统菜单	**语言**	设置屏显(OSD)菜单的语言。请参阅“使用菜单”了解详情。
	投影机位置	请参阅“选择位置”了解详情。
	菜单设置	**菜单显示时间** 设置最后一次按键后OSD保持活动的时间。时间范围从5至30秒，以5秒为增幅。 **主选单位置** 设置屏幕显示(OSD)菜单的位置。
	高海拔模式	适合高海拔区域的运行模式。请参阅“在高海拔环境运行”了解详情。
	快速自动搜索	请参阅“切换输入信号”了解详情。
	安全设置	请参阅“利用密码功能”了解详情。
	面板按键锁定	请参阅“锁定控制键”了解详情。
	遥控器代码	请参阅“遥控器代码”了解详情。
	RS232 波特率	请参阅“RS232 command table”了解详情。
7. 信息菜单	**当前系统状态**	**信号源** 显示当前信号源。 **色彩模式** 显示**图像**菜单中所选的模式。 **分辨率** 显示输入信号的原生分辨率。 **色彩系统** 显示输入系统格式。 **软体版本** 显示当前固件版本。 **3X Fast Input**

维护

维护投影机

请勿尝试拆卸投影机的任何零件。 如果需要更换零件，请联系经销商。

清洁镜头

如果发现无尘玻璃镜头表面上有污迹或灰尘，您可以清洁它。

- 使用压缩空气罐来清除灰尘。
- 用镜头清洁材料或湿软布沾些清洁剂后擦拭掉无尘玻璃上的污迹或灰尘。

注释
请勿用硬颗粒材料清洁无尘玻璃。

清洁投影机外壳

在清洁外壳之前，请参阅”关闭投影机” 中介绍的正确关机步骤来关闭投影机并拔下电源线插头。

- 要除去污垢或灰尘，请使用柔软、不起毛的布料擦拭外壳。
- 要去除顽固的污垢或斑点，可将软布在水和中性pH值的清洁剂中沾湿， 然后擦拭外壳。

注释
切勿使用蜡、酒精、苯、稀释剂或其它化学清洁剂。 这些物质会损坏外壳。

存放投影机

按照以下说明长时间存放投影机:

- 确保存放区域的温度和湿度在适合投影机的建议范围内。 请参阅“规格”或向经销商查询以详细了解建议的范围。
- 将投影机支撑脚缩回。
- 取出遥控器中的电池。
- 使用投影机原有的包装或同等材料包装投影机。

运输投影机

建议您使用投影机的原有包装或同等材料装运投影机。

LED指示灯

投影机状态	电源指示器	温度指示器	灯泡指示器
待机模式	蓝色	关闭	关闭
正常操作	开机前十秒闪灯 之后恒亮	关闭	关闭
温度1	蓝色	闪烁	关闭
温度2	蓝色	红色	关闭
风扇异常1	关闭	红色	闪烁
风扇异常2	关闭	闪烁	闪烁
风扇异常3	关闭	红色	红色
色轮异常	关闭	闪烁	红色
灯泡异常	关闭	关闭	红色
散热状态	蓝色	关闭	闪烁
温度异常	关闭	红色	关闭

故障排除

⑦ 投影机不关闭

原因	解决办法
电源线未通电。	将电源线的一端插入投影机的交流输入口，将另一端插入电源插座。 如果电源插座有开关，确保开关已开启。
试图在冷却过程中再次打开投影机。	请等待，直至冷却过程结束。

⑦ 无图像

原因	解决办法
视频信号源未开机或连接错误。	开启视频信号源并检查信号线是否连接正确。
投影机未正确连接到输入信号设备。	检查连接。
未正确选择输入信号。	用投影机或遥控器上 [信号源] 键选择正确的输入信号。

⑦ 图像模糊

原因	解决办法
投影镜头未准确聚焦。	使用聚焦功能调整镜头聚焦。
投影机未准确对准屏幕。	调整投影角度和方向，必要时调整投影机高度。

⑦ 遥控器不工作

原因	解决办法
电池没电了。	更换电池。
遥控器和投影机之间有障碍物。	移开障碍物。
您离投影机太远。	站在距离投影机不超过8米（26英尺）的范围内。
遥控器与投影机的遥控器代码不匹配。	调整遥控器代码。

规格

投影机规格

- 所有规格如有变更，恕不另行通知。
- 并非所有投影机型号都在您的地区销售。

		PA501S	PA502S	PA502X	PX702HD	TS512A
输入端子						
1	VGA 输入 (DB 15 针)	x1	x1	x1	x1	x1
2	HDMI (v1.4 带音频)	无	x1	x1	x1	x1
3	视频 (RCA)	x1	x1	x1	x1	x1
控制端子						
1	RS232 (9 针1型)	x1	x1	x1	x1	x1
2	USB (mini B型) 5V2A	x1	x1	x1	x1	x1

熔断器规格

电源PCB 板上使用的熔断器位号为：F1, 其使用的规格为：250V，T6.3AH

外形尺寸

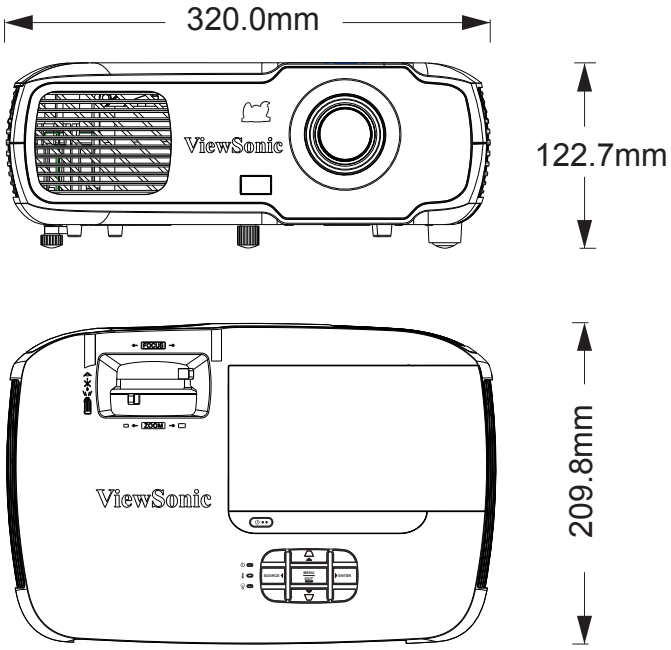

吊顶安装

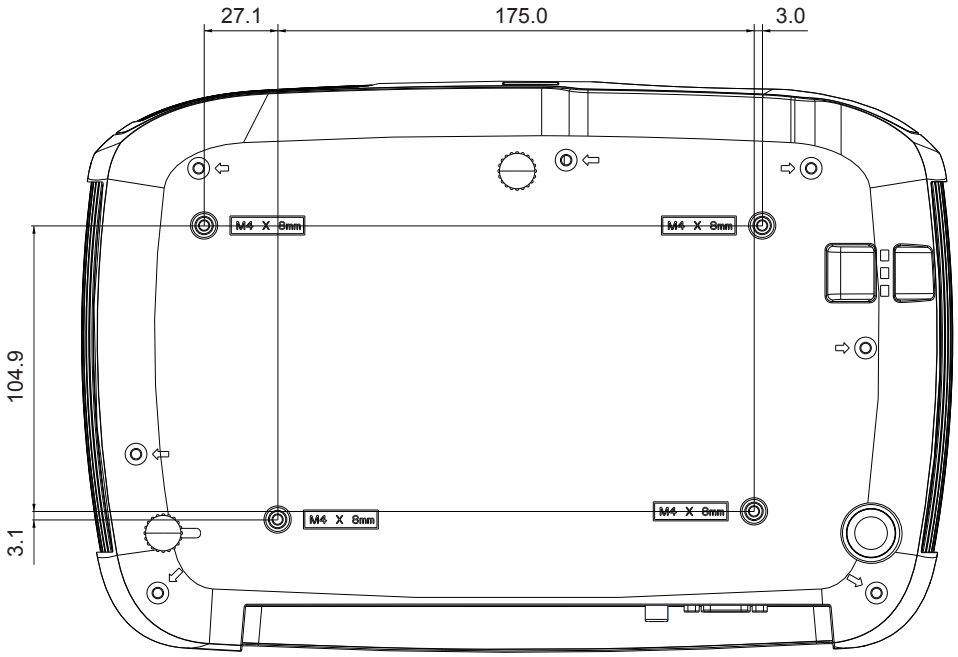

注: 建议使用 M4L8 螺丝用于固定使用吊装 M4 螺丝孔的投影机。 (M4/ L8 x 4)

时序表

模拟 RGB			
信号	分辨率（像素）	宽高比	刷新率 (Hz)
VGA	640x480	4:3	60/72/75/85
SVGA	800x600	4:3	60/72/75/85
XGA	1024x768	4:3	60/70/75/85
	1152x864	4:3	75
WXGA	1280x768	15:9	60
	1280x800	16:10	60/75/85
	1360x768	16:9	60
	1366x768	16:9	60
Quad-VGA	1280x960	4:3	60/85
SXGA	1280x1024	5:4	60
SXGA+	1400x1050	4:3	60
WXGA+	1440x900	16:10	60
UXGA	1600x1200	4:3	60
WSXGA+	1680x1050	16:10	60
HD	1280x720	16:9	60
MAC 13”	640x480	4:3	67
MAC 16”	832x624	4:3	75
MAC 19”	1024x768	4:3	75
MAC 21”	1152x870	4:3	75
HDTV (1080p)	1920x1080	16:9	60

HDMI			
信号	分辨率（像素）	宽高比	刷新率 (Hz)
VGA	640x480	4:3	60
SVGA	800x600	4:3	60
XGA	1024x768	4:3	60
WXGA	1280x768	15:9	60
	1280x800	16:10	60
	1360x768	16:9	60
	1366x768	16:9	60
Quad-VGA	1280x960	4:3	60
SXGA	1280x1024	5:4	60
SXGA+	1400x1050	4:3	60
WXGA+	1440x900	16:10	60
WSXGA+	1680x1050	16:10	60
HDTV (1080p)	1920x1080	16:9	50/60
HDTV (1080i)	1920x1080	16:9	50/60
HDTV (720p)	1280x720	16:9	50/60
SDTV (480p)	720x480	4:3/16:9	60
SDTV (576p)	720x576	4:3/16:9	50
SDTV (480i)	720x480	4:3/16:9	60
SDTV (576i)	720x576	4:3/16:9	50

3D (包括 HDMI 信号)			
信号	分辨率（像素）	宽高比	刷新率 (Hz)
SVGA	800x600	4:3	60*/120**
XGA	1024x768	4:3	60*/120**
HD	1280x720	16:9	50*60*/120**
WXGA	1280x800	16:9	60*/120**
视频信号			
信号	分辨率（像素）	宽高比	刷新率 (Hz)
SDTV (480i)***	720x480	4:3/16:9	60
* 对并排、顶部- 底部和帧序列格式支持 50 Hz 和 60 Hz 信号。 ** 120Hz 信号仅支持帧顺序格式。 *** 视频信号 (SDTV 480i) 仅支持帧顺序格式。			

HDMI 3D			
帧封装格式之中			
信号	分辨率（像素）	宽高比	刷新率 (Hz)
1080p	1920x1080	16:9	23.98/24
720p	1280x720	16:9	50/59.94/60
平行格式之中			
信号	分辨率（像素）	宽高比	刷新率 (Hz)
1080i	1920x1080	16:9	50/59.94/60
720p	1280x720	16:9	50/60
上下格式之中			
信号	分辨率（像素）	宽高比	刷新率 (Hz)
1080p	1920x1080	16:9	23.98/24
720p	1280x720	16:9	50/59.94/60

分量视频			
信号	分辨率（像素）	宽高比	刷新率 (Hz)
HDTV (1080p)	1920x1080	16:9	50/60
HDTV (1080i)	1920x1080	16:9	50/60
HDTV (720p)	1280x720	16:9	50/60
SDTV (480p)	720x480	4:3/16:9	60
SDTV (576p)	720x576	4:3/16:9	50
SDTV (480i)	720x480	4:3/16:9	60
SDTV (576i)	720x576	4:3/16:9	50

复合视频		
信号	宽高比	刷新率 (Hz)
NTSC	4:3	60
PAL	4:3	50
PAL60	4:3	60
SECAM	4:3	50

版权信息

版权

版权所有 2017，保留所有权利。未经ViewSonic事先书面同意，不得以任何形式或通过电子、机械、磁学、光学、化学、人工或其他任何方式复制、传播、转录本出版物的任何部分，也不得存储到检索系统中或翻译成任何语言或计算机语言。

免责声明

对于本手册的任何内容，ViewSonic不会针对适销性或特定用途的适用性做出任何明示或暗示的声明或保证。此外，ViewSonic保留未经通知修订和更新本手册内容的权利。

*DLP和Digital Micromirror Device (DMD)是Texas Instruments的商标。 其它名称应是各自公司或组织的版权。

附录

IR控制表

按钮	格式	字节1	字节2	字节3	字节4
向下翻页	NEC	83	F4	05	FA
向上翻页	NEC	83	F4	06	F9
空白	NEC	83	F4	07	F8
自动同步	NEC	83	F4	08	F7
向上	NEC	83	F4	0B	F4
向下	NEC	83	F4	0C	F3
向左	NEC	83	F4	0E	F1
向右	NEC	83	F4	0F	F0
色彩模式	NEC	83	F4	10	EF
静音	NEC	83	F4	14	EB
输入	NEC	83	F4	15	EA
打开电源	NEC	83	F4	4F	A0
关闭电源	NEC	83	F4	4E	A1
退出	NEC	83	F4	28	D7
经济模式	NEC	83	F4	2B	D4
菜单	NEC	83	F4	30	CF
信号源	NEC	83	F4	40	BF
图案	NEC	83	F4	55	AA
视频	NEC	83	F4	52	ad
HDMI	NEC	83	F4	58	A7
音量+	NEC	83	F4	82	7D
音量-	NEC	83	F4	83	7C
放大	NEC	83	F4	67	98
缩小	NEC	83	F4	68	97
Freeze	NEC	83	F4	03	FC
aspect	NEC	83	F4	13	EC
COMP	NEC	83	F4	41	BC
信息	NEC	83	F4	97	68

Address Code

Code 1	83F4
Code 2	93F4
Code 3	A3F4
Code 4	B3F4
Code 5	C3F4
Code 6	D3F4
Code 7	E3F4
Code 8	F3F4

RS232 command table

<Pin assignment for this two end>

Pin	Description	Pin	Description	
1	NC	2	RX	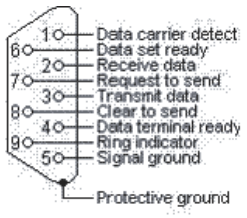
3	TX	4	NC	
5	GND	6	NC	
7	RTSZ	8	CTSZ	
9	NC			

<Interface>

RS-232 protocol	
Baud Rate	115200bps (default)
Data Length	8 bit
Parity check	None
Stop bit	1 bit
flow control	None

<RS232 Command List>

FUNCTION	Status	Operation	cmd
Power supply	Write	Activate	0x06 0x14 0x00 0x04 0x00 0x34 0x11 0x00 0x00 0x5D
		Off	0x06 0x14 0x00 0x04 0x00 0x34 0x11 0x01 0x00 0x5E
	Read	Power status (ON/OFF)	0x07 0x14 0x00 0x05 0x00 0x34 0x00 0x00 0x11 0x00 0x5E
Reset	Execute		0x06 0x14 0x00 0x04 0x00 0x34 0x11 0x02 0x00 0x5F
Splash Screen	Write	Splash Screen - Black	0x06 0x14 0x00 0x04 0x00 0x34 0x11 0x0A 0x00 0x67
		Splash Screen - Blue	0x06 0x14 0x00 0x04 0x00 0x34 0x11 0x0A 0x01 0x68
		Splash Screen - ViewSonic	0x06 0x14 0x00 0x04 0x00 0x34 0x11 0x0A 0x02 0x69
		Splash Screen - OFF	0x06 0x14 0x00 0x04 0x00 0x34 0x11 0x0A 0x04 0x6B
	Read	Splash Screen status	0x07 0x14 0x00 0x05 0x00 0x34 0x00 0x00 0x11 0x0A 0x68
High Altitude Mode	Write	High Altitude Mode OFF	0x06 0x14 0x00 0x04 0x00 0x34 0x11 0x0C 0x00 0x69
		High Altitude Mode ON	0x06 0x14 0x00 0x04 0x00 0x34 0x11 0x0C 0x01 0x6A
	Read	High Altitude Mode status	0x07 0x14 0x00 0x05 0x00 0x34 0x00 0x00 0x11 0x0C 0x6A
Lamp Mode	Write	Normal	0x06 0x14 0x00 0x04 0x00 0x34 0x11 0x10 0x00 0x6D
		Eco	0x06 0x14 0x00 0x04 0x00 0x34 0x11 0x10 0x01 0x6E
		dynamic	0x06 0x14 0x00 0x04 0x00 0x34 0x11 0x10 0x02 0x6F
		supereco	0x06 0x14 0x00 0x04 0x00 0x34 0x11 0x10 0x03 0x70
	Read	Lamp Mode status	0x07 0x14 0x00 0x05 0x00 0x34 0x00 0x00 0x11 0x10 0x6E
Message	Write	Message OFF	0x06 0x14 0x00 0x04 0x00 0x34 0x11 0x27 0x00 0x84
		Message ON	0x06 0x14 0x00 0x04 0x00 0x34 0x11 0x27 0x01 0x85
	Read	Message status	0x07 0x14 0x00 0x05 0x00 0x34 0x00 0x00 0x11 0x27 0x85

Projector Position	Write	Front Table	0x06 0x14 0x00 0x04 0x00 0x34 0x12 0x00 0x00 0x5E
		Rear Table	0x06 0x14 0x00 0x04 0x00 0x34 0x12 0x00 0x01 0x5F
		Real ceiling	0x06 0x14 0x00 0x04 0x00 0x34 0x12 0x00 0x02 0x60
		Front ceiling	0x06 0x14 0x00 0x04 0x00 0x34 0x12 0x00 0x03 0x61
	Read	Projector Position status	0x07 0x14 0x00 0x05 0x00 0x34 0x00 0x00 0x12 0x00 0x5F
3D Sync	Write	Off	0x06 0x14 0x00 0x04 0x00 0x34 0x12 0x20 0x00 0x7E
		Frame Sequential	0x06 0x14 0x00 0x04 0x00 0x34 0x12 0x20 0x02 0x80
		Frame Packing	0x06 0x14 0x00 0x04 0x00 0x34 0x12 0x20 0x03 0x81
		Top-Bottom	0x06 0x14 0x00 0x04 0x00 0x34 0x12 0x20 0x04 0x82
		Side-by-Side	0x06 0x14 0x00 0x04 0x00 0x34 0x12 0x20 0x05 0x83
	Read	3D Sync Status	0x07 0x14 0x00 0x05 0x00 0x34 0x00 0x00 0x12 0x20 0x7F
3D Sync Invert	Write	Off	0x06 0x14 0x00 0x04 0x00 0x34 0x12 0x21 0x00 0x7F
		On	0x06 0x14 0x00 0x04 0x00 0x34 0x12 0x21 0x01 0x80
	Read	3D Sync Invert Status	0x07 0x14 0x00 0x05 0x00 0x34 0x00 0x00 0x12 0x21 0x80
Contrast	Write	Contrast decrease	0x06 0x14 0x00 0x04 0x00 0x34 0x12 0x02 0x00 0x60
		Contrast increase	0x06 0x14 0x00 0x04 0x00 0x34 0x12 0x02 0x01 0x61
	Read	Contrast	0x07 0x14 0x00 0x05 0x00 0x34 0x00 0x00 0x12 0x02 0x61
Brightness	Write	Brightness decrease	0x06 0x14 0x00 0x04 0x00 0x34 0x12 0x03 0x00 0x61
		Brightness increase	0x06 0x14 0x00 0x04 0x00 0x34 0x12 0x03 0x01 0x62
	Read	Brightness	0x07 0x14 0x00 0x05 0x00 0x34 0x00 0x00 0x12 0x03 0x62

Aspect ratio	Write	Aspect ratio Auto	0x06 0x14 0x00 0x04 0x00 0x34 0x12 0x04 0x00 0x62
		Aspect ratio 4:3	0x06 0x14 0x00 0x04 0x00 0x34 0x12 0x04 0x02 0x64
		Aspect ratio 16:9	0x06 0x14 0x00 0x04 0x00 0x34 0x12 0x04 0x03 0x65
		Aspect ratio anamorphic	0x06 0x14 0x00 0x04 0x00 0x34 0x12 0x04 0x05 0x67
		Aspect ratio 2.35:1	0x06 0x14 0x00 0x04 0x00 0x34 0x12 0x04 0x07 0x69
		Aspect ratio Panorama	0x06 0x14 0x00 0x04 0x00 0x34 0x12 0x04 0x08 0x6A
	Read	Aspect Ratio	0x07 0x14 0x00 0x05 0x00 0x34 0x00 0x00 0x12 0x04 0x63
Auto Adjust	Execute		0x06 0x14 0x00 0x04 0x00 0x34 0x12 0x05 0x00 0x63
Horizontal position	Write	Horizontal position shift right	0x06 0x14 0x00 0x04 0x00 0x34 0x12 0x06 0x01 0x65
		Horizontal position shift left	0x06 0x14 0x00 0x04 0x00 0x34 0x12 0x06 0x00 0x64
	Read	Horizontal position	0x07 0x14 0x00 0x05 0x00 0x34 0x00 0x00 0x12 0x06 0x65
Vertical position	Write	Vertical Position shift up	0x06 0x14 0x00 0x04 0x00 0x34 0x12 0x07 0x00 0x65
		Vertical Position shift down	0x06 0x14 0x00 0x04 0x00 0x34 0x12 0x07 0x01 0x66
	Read	Read vertical position	0x07 0x14 0x00 0x05 0x00 0x34 0x00 0x00 0x12 0x07 0x66
Temperature Color	Write	Color Temperature Warm	0x06 0x14 0x00 0x04 0x00 0x34 0x12 0x08 0x00 0x66
		Color Temperature Normal	0x06 0x14 0x00 0x04 0x00 0x34 0x12 0x08 0x01 0x67
		Color Temperature Cool	0x06 0x14 0x00 0x04 0x00 0x34 0x12 0x08 0x03 0x69
	Read	Color Temperature status	0x07 0x14 0x00 0x05 0x00 0x34 0x00 0x00 0x12 0x08 0x67
Blank	Write	Blank ON	0x06 0x14 0x00 0x04 0x00 0x34 0x12 0x09 0x01 0x68
		Blank OFF	0x06 0x14 0x00 0x04 0x00 0x34 0x12 0x09 0x00 0x67
	Read	Blank status	0x07 0x14 0x00 0x05 0x00 0x34 0x00 0x00 0x12 0x09 0x68
Keystone Correction - Vertical	Write	Decrease	0x06 0x14 0x00 0x04 0x00 0x34 0x12 0x0A 0x00 0x68
		Increase	0x06 0x14 0x00 0x04 0x00 0x34 0x12 0x0A 0x01 0x69
	Read	Keystone Correction status	0x07 0x14 0x00 0x05 0x00 0x34 0x00 0x00 0x12 0x0A 0x69

Color mode	Write	Brightest	0x06 0x14 0x00 0x04 0x00 0x34 0x12 0x0B 0x00 0x69
		Movie	0x06 0x14 0x00 0x04 0x00 0x34 0x12 0x0B 0x01 0x6A
		Gaming	0x06 0x14 0x00 0x04 0x00 0x34 0x12 0x0B 0x05 0x6E
		Standard	0x06 0x14 0x00 0x04 0x00 0x34 0x12 0x0B 0x06 0x6F
		Sport	0x06 0x14 0x00 0x04 0x00 0x34 0x12 0x0B 0x11 0x7A
		Photo	0x06 0x14 0x00 0x04 0x00 0x34 0x12 0x0B 0x13 0x7C
		Presentation	0x06 0x14 0x00 0x04 0x00 0x34 0x12 0x0B 0x14 0x7D
	Read	Preset Mode status	0x07 0x14 0x00 0x05 0x00 0x34 0x00 0x00 0x12 0x0B 0x6A
Primary color	Write	Original Color R	0x06 0x14 0x00 0x04 0x00 0x34 0x12 0x10 0x00 0x6E
		Original Color G	0x06 0x14 0x00 0x04 0x00 0x34 0x12 0x10 0x01 0x6F
		Original Color B	0x06 0x14 0x00 0x04 0x00 0x34 0x12 0x10 0x02 0x70
		Original Color C	0x06 0x14 0x00 0x04 0x00 0x34 0x12 0x10 0x03 0x71
		Original Color M	0x06 0x14 0x00 0x04 0x00 0x34 0x12 0x10 0x04 0x72
		Original Color Y	0x06 0x14 0x00 0x04 0x00 0x34 0x12 0x10 0x05 0x73
	Read	Original Color status	0x07 0x14 0x00 0x05 0x00 0x34 0x00 0x00 0x12 0x10 0x6F
Hue	Write	Hue decrease	0x06 0x14 0x00 0x04 0x00 0x34 0x12 0x11 0x00 0x6F
		Hue increase	0x06 0x14 0x00 0x04 0x00 0x34 0x12 0x11 0x01 0x70
	Read	Hue	0x07 0x14 0x00 0x05 0x00 0x34 0x00 0x00 0x12 0x11 0x70
Saturation	Write	Saturation decrease	0x06 0x14 0x00 0x04 0x00 0x34 0x12 0x12 0x00 0x70
		Saturation increase	0x06 0x14 0x00 0x04 0x00 0x34 0x12 0x12 0x01 0x71
	Read	Saturation	0x07 0x14 0x00 0x05 0x00 0x34 0x00 0x00 0x12 0x12 0x71
Gain	Write	Gain decrease	0x06 0x14 0x00 0x04 0x00 0x34 0x12 0x13 0x00 0x71
		Gain increase	0x06 0x14 0x00 0x04 0x00 0x34 0x12 0x13 0x01 0x72
	Read	Gain	0x07 0x14 0x00 0x05 0x00 0x34 0x00 0x00 0x12 0x13 0x72
Freeze	Write	Freeze ON	0x06 0x14 0x00 0x04 0x00 0x34 0x13 0x00 0x01 0x60
		Freeze OFF	0x06 0x14 0x00 0x04 0x00 0x34 0x13 0x00 0x00 0x5F
	Read	Freeze status	0x07 0x14 0x00 0x05 0x00 0x34 0x00 0x00 0x13 0x00 0x60

Source input	Write	Input source VGA	0x06 0x14 0x00 0x04 0x00 0x34 0x13 0x01 0x00 0x60
		Input source HDMI	0x06 0x14 0x00 0x04 0x00 0x34 0x13 0x01 0x03 0x63
		Input source Composite video	0x06 0x14 0x00 0x04 0x00 0x34 0x13 0x01 0x05 0x65
	Read	Source	0x07 0x14 0x00 0x05 0x00 0x34 0x00 0x00 0x13 0x01 0x61
Quick Auto Search	Write	Quick Search ON	0x06 0x14 0x00 0x04 0x00 0x34 0x13 0x02 0x01 0x62
		Quick Search OFF	0x06 0x14 0x00 0x04 0x00 0x34 0x13 0x02 0x00 0x61
	Read	Quick Search status	0x07 0x14 0x00 0x05 0x00 0x34 0x00 0x00 0x13 0x02 0x62

Language	Write	ENGLISH	0x06 0x14 0x00 0x04 0x00 0x34 0x15 0x00 0x00 0x61
		FRANÇAIS	0x06 0x14 0x00 0x04 0x00 0x34 0x15 0x00 0x01 0x62
		DEUTSCH	0x06 0x14 0x00 0x04 0x00 0x34 0x15 0x00 0x02 0x63
		ITALIANO	0x06 0x14 0x00 0x04 0x00 0x34 0x15 0x00 0x03 0x64
		ESPAÑOL	0x06 0x14 0x00 0x04 0x00 0x34 0x15 0x00 0x04 0x65
		РУССКИЙ	0x06 0x14 0x00 0x04 0x00 0x34 0x15 0x00 0x05 0x66
		繁體中文	0x06 0x14 0x00 0x04 0x00 0x34 0x15 0x00 0x06 0x67
		简体中文	0x06 0x14 0x00 0x04 0x00 0x34 0x15 0x00 0x07 0x68
		日本語	0x06 0x14 0x00 0x04 0x00 0x34 0x15 0x00 0x08 0x69
		한국어	0x06 0x14 0x00 0x04 0x00 0x34 0x15 0x00 0x09 0x6A
		Svenska	0x06 0x14 0x00 0x04 0x00 0x34 0x15 0x00 0x0a 0x6B
		Nederlands	0x06 0x14 0x00 0x04 0x00 0x34 0x15 0x00 0x0b 0x6C
		Türkçe	0x06 0x14 0x00 0x04 0x00 0x34 0x15 0x00 0x0c 0x6D
		Čeština	0x06 0x14 0x00 0x04 0x00 0x34 0x15 0x00 0x0d 0x6E
		Português	0x06 0x14 0x00 0x04 0x00 0x34 0x15 0x00 0x0e 0x6F
		ไทย	0x06 0x14 0x00 0x04 0x00 0x34 0x15 0x00 0x0f 0x70
		Polski	0x06 0x14 0x00 0x04 0x00 0x34 0x15 0x00 0x10 0x71
		Suomi	0x06 0x14 0x00 0x04 0x00 0x34 0x15 0x00 0x11 0x72
		العربية	0x06 0x14 0x00 0x04 0x00 0x34 0x15 0x00 0x12 0x73
		Indonesian	0x06 0x14 0x00 0x04 0x00 0x34 0x15 0x00 0x13 0x74
		हिन्दी	0x06 0x14 0x00 0x04 0x00 0x34 0x15 0x00 0x14 0x75
		Tiếng Việt	0x06 0x14 0x00 0x04 0x00 0x34 0x15 0x00 0x15 0x76
	Read	Language	0x07 0x14 0x00 0x05 0x00 0x34 0x00 0x00 0x15 0x00 0x62

HDMI Format	Write	RGB	0x06 0x14 0x00 0x04 0x00 0x34 0x11 0x28 0x00 0x85
		YUV	0x06 0x14 0x00 0x04 0x00 0x34 0x11 0x28 0x01 0x86
		Auto	0x06 0x14 0x00 0x04 0x00 0x34 0x11 0x28 0x02 0x87
	Read	HDMI Format status	0x07 0x14 0x00 0x05 0x00 0x34 0x00 0x00 0x11 0x28 0x86
HDMI range	Write	Enhanced	0x06 0x14 0x00 0x04 0x00 0x34 0x11 0x29 0x00 0x86
		Normal	0x06 0x14 0x00 0x04 0x00 0x34 0x11 0x29 0x01 0x87
		Auto	0x06 0x14 0x00 0x04 0x00 0x34 0x11 0x29 0x02 0x88
	Read	HDMI Range status	0x07 0x14 0x00 0x05 0x00 0x34 0x00 0x00 0x11 0x29 0x87
Error status	Read	Read Error status	0x07 0x14 0x00 0x05 0x00 0x34 0x00 0x00 0x0C 0x0D 0x66
Brilliant Color	Write	Brilliant Color 0	0x06 0x14 0x00 0x04 0x00 0x34 0x12 0x0F 0x00 0x6D
		Brilliant Color 1	0x06 0x14 0x00 0x04 0x00 0x34 0x12 0x0F 0x01 0x6E
		Brilliant Color 2	0x06 0x14 0x00 0x04 0x00 0x34 0x12 0x0F 0x02 0x6F
		Brilliant Color 3	0x06 0x14 0x00 0x04 0x00 0x34 0x12 0x0F 0x03 0x70
		Brilliant Color 4	0x06 0x14 0x00 0x04 0x00 0x34 0x12 0x0F 0x04 0x71
		Brilliant Color 5	0x06 0x14 0x00 0x04 0x00 0x34 0x12 0x0F 0x05 0x72
		Brilliant Color 6	0x06 0x14 0x00 0x04 0x00 0x34 0x12 0x0F 0x06 0x73
		Brilliant Color 7	0x06 0x14 0x00 0x04 0x00 0x34 0x12 0x0F 0x07 0x74
		Brilliant Color 8	0x06 0x14 0x00 0x04 0x00 0x34 0x12 0x0F 0x08 0x75
		Brilliant Color 9	0x06 0x14 0x00 0x04 0x00 0x34 0x12 0x0F 0x09 0x76
		Brilliant Color 10	0x06 0x14 0x00 0x04 0x00 0x34 0x12 0x0F 0x0A 0x77
	Read	Brilliant Color status	0x07 0x14 0x00 0x05 0x00 0x34 0x00 0x00 0x12 0x0F 0x6E

Remote control code	Write	Code 1	0x06 0x14 0x00 0x04 0x00 0x34 0x0C 0x48 0x00 0xA0
		Code 2	0x06 0x14 0x00 0x04 0x00 0x34 0x0C 0x48 0x01 0xA1
		Code 3	0x06 0x14 0x00 0x04 0x00 0x34 0x0C 0x48 0x02 0xA2
		Code 4	0x06 0x14 0x00 0x04 0x00 0x34 0x0C 0x48 0x03 0xA3
		Code 5	0x06 0x14 0x00 0x04 0x00 0x34 0x0C 0x48 0x04 0xA4
		Code 6	0x06 0x14 0x00 0x04 0x00 0x34 0x0C 0x48 0x05 0xA5
		Code 7	0x06 0x14 0x00 0x04 0x00 0x34 0x0C 0x48 0x06 0xA6
		Code 8	0x06 0x14 0x00 0x04 0x00 0x34 0x0C 0x48 0x07 0xA7
	Read	Remote Control Code status	0x07 0x14 0x00 0x05 0x00 0x34 0x00 0x00 0x0C 0x48 0xA1
Screen Color	Write	Screen Color OFF	0x06 0x14 0x00 0x04 0x00 0x34 0x11 0x32 0x00 0x8F
		Backboard	0x06 0x14 0x00 0x04 0x00 0x34 0x11 0x32 0x01 0x90
		Green board	0x06 0x14 0x00 0x04 0x00 0x34 0x11 0x32 0x02 0x91
		Whiteboard	0x06 0x14 0x00 0x04 0x00 0x34 0x11 0x32 0x03 0x92
	Read	Screen Color status	0x07 0x14 0x00 0x05 0x00 0x34 0x00 0x00 0x11 0x32 0x90
Overscan	Write	Overscan OFF	0x06 0x14 0x00 0x04 0x00 0x34 0x11 0x33 0x00 0x90
		Overscan 1	0x06 0x14 0x00 0x04 0x00 0x34 0x11 0x33 0x01 0x91
		Overscan 2	0x06 0x14 0x00 0x04 0x00 0x34 0x11 0x33 0x02 0x92
		Overscan 3	0x06 0x14 0x00 0x04 0x00 0x34 0x11 0x33 0x03 0x93
		Overscan 4	0x06 0x14 0x00 0x04 0x00 0x34 0x11 0x33 0x04 0x94
		Overscan 5	0x06 0x14 0x00 0x04 0x00 0x34 0x11 0x33 0x05 0x95
	Read	Overscan status	0x07 0x14 0x00 0x05 0x00 0x34 0x00 0x00 0x11 0x33 0x91

Remote Key	Write	Menu	0x02 0x14 0x00 0x04 0x00 0x34 0x02 0x04 0x0F 0x61
		Exit	0x02 0x14 0x00 0x04 0x00 0x34 0x02 0x04 0x13 0x65
		Up	0x02 0x14 0x00 0x04 0x00 0x34 0x02 0x04 0x0B 0x5D
		Down	0x02 0x14 0x00 0x04 0x00 0x34 0x02 0x04 0x0C 0x5E
		Left	0x02 0x14 0x00 0x04 0x00 0x34 0x02 0x04 0x0D 0x5F
		Right	0x02 0x14 0x00 0x04 0x00 0x34 0x02 0x04 0x0E 0x60
		Source	0x02 0x14 0x00 0x04 0x00 0x34 0x02 0x04 0x04 0x56
		Input	0x02 0x14 0x00 0x04 0x00 0x34 0x02 0x04 0x15 0x67
		Auto	0x02 0x14 0x00 0x04 0x00 0x34 0x02 0x04 0x08 0x5A

客户支持

关于技术支持或产品服务信息，请参见下表或与经销商联系。
注意信息：您需要提供产品列号。

国家/地区	网站	电话	电子邮件
中国	www.viewsonic.com.cn	4008 988 188	service.cn@cn.viewsonic.com
香港	www.hk.viewsonic.com	852 3102 2900	service@hk.viewsonic.com
澳门	www.hk.viewsonic.com	853 2840 3687	service@hk.viewsonic.com

有限担保

ViewSonic® 投影机

担保涵盖的范围:
ViewSonic 保证其产品在保修期之内不存在任何和工艺上的瑕疵，如果保修期内证实产品有材料或工艺方面的瑕疵，则 ViewSonic 将完全负责维修或以相同产品来更换。更换的产品或零件可能包括重新制造或重修整修的零件或组件。

一(1)年一般有限保修
ViewSonic 针对任何国家/地区的任何产品型号的标准保修期为一(1)年，除非 ViewSonic 指定和提供更长的保修期。请参考所在国家/地区的ViewSonic 网站以查看当地条款和型号变化，并了解您的产品型号是否有资格获得更长的保修期。

大量使用情形一(1)年有限保修:
在大量使用设置情况下，即投影机平均每天使用十四(14)小时以上，北美洲和南美洲：所有部件（灯泡除外）一(1)年保修，一(1)年人工，原装灯泡自第一个消费者购买之日起九十(90)天；欧洲：所有部件（灯泡除外）一(1)年保修，一(1)年人工，原装灯泡自第一个消费者购买之日起九十(90)天。
其它区域或国家：请与当地经销商或 ViewSonic 联系。
灯泡的担保受到条款/条件、确认及许可的限制。本保固仅于出厂时所安装的灯泡。其它另外购买的所有灯泡，保固期为九十天。

担保所保护对象:
本担保仅用于一手消费者。

担保不予保护的情形:
1. 任何序列号已被涂改、污损、或消除的产品。
2. 由于下列事项造成的损害、损伤、或故障。
   a. 意外、不当使用、疏忽、火灾、浸水、电击或其它自然现象、未经授权之产品修改、或未遵照产品所附指示操作。
   b. 运行条件超出产品规格。
   c. 产品未用于正常用途或者未在正常条件下运行。
   d. 未获 ViewSonic 授权的任何人员进行修理或尝试修理。
   e. 因为运送对产品造成的损坏。
   f. 产品拆卸或安装。
   g. 产品外部原因，例如电源不稳定或电源故障。
   h. 使用的电源或零件不符合 ViewSonic 的规格。
   i. 正常损耗。
   j. 其它与产品缺点无关的原因。
3. 移动、安装与设定的服务收费。

如何得到服务:
1. 有關如何在擔保期內獲得服務的信息，請與 ViewSonic 客戶支持聯繫（請參閱客戶支持書頁）。到時您需要提供產品的序列號。
2. 若要獲得擔保之服務，您需要提供（a）標有日期的原始購買單據、（b）您的姓名、（c）您的地址、（d）對故障的描述、（e）此產品的序列號。
3. 請以預付運費的方式將產品裝在原包裝箱內送到或運至經 ViewSonic 授權的服務中心或 ViewSonic 公司。
4. 想了解更多信息或獲取离您最近的 ViewSonic 服務中心名稱，請與 ViewSonic 公司聯繫。

默示担保的限制:
除此外叙述的(包括适销性及适合特定用途)默示担保之外，不存在任何明示或暗示的担保。

除外损害:
ViewSonic 的责任仅限于修复或替换此产品的成本。 ViewSonic 对下列情形不承担任何负责：
1. 因此产品之瑕疵导致其它财产的损害、因不便利造成的损害、产品使用价值损失、时间损失、
   利润损失，商机损失，商誉损失，商务关系损失，或其它商业性的损失(即使已得知此等损失的
   可能性，也不承担任何责任)。
2. 任何意外的、衍生的或其它损害。
3. 任何其他方对客户之任何索赔。

当地法律效用:
本保修赋予您特定的法律权利，但您可能还拥有其它权利，这取决于当地政府。一些当地政府不允许限制隐含保修和/或不允许排除偶然或必然损失，因此上述限制和排除可能对您不适用。

美国、加拿大以外地区的销售:
对于在美国和加拿大以外地区销售之 ViewSonic 产品的担保信息与服务，请联络 ViewSonic 公司或您当地的 ViewSonic 经销商。
中国大陆（香港、澳门、台湾地区除外）产品保修期限按照产品保修卡相关保修条款执行。
对于欧洲和俄罗斯的用户，可以在 www.viewsoniceurope.com 的 Support/Warranty Information
（支持/保修信息）部分了解详细的保修信息。

Projector Warranty Term Template In UG
VSC_TEMP_2005

ViewSonic®