ViewSonic®

LS750WU/LS850WU/LS860WU

Máy chiếu
Hướng dẫn sử dụng

Số Model VS17804/VS17805/VS17889
Tên model: LS750WU/LS850WU/LS860WU

Cảm ơn bạn đã chọn ViewSonic®

Là một nhà cung cấp các giải pháp hình ảnh dẫn đầu toàn cầu, ViewSonic® nỗ lực vượt lên trên kỳ vọng của thế giới về sự phát triển, đổi mới và đơn giản của công nghệ. Tại ViewSonic®, chúng tôi tin rằng các sản phẩm của chúng tôi có thể tạo ra tác động tích cực đối với thế giới và chúng tôi tin chắc sản phẩm ViewSonic® mà bạn chọn sẽ phục vụ tốt cho bạn.

Một lần nữa, cảm ơn bạn đã chọn ViewSonic®!

> Phòng ngừa an toàn - Chung

Vui lòng đọc mục **Phòng ngừa an toàn** sau đây trước khi bạn bắt đầu sử dụng máy chiếu.

- Giữ hướng dẫn sử dụng này ở nơi an toàn để tham khảo sau.
- Hãy đọc tất cả cảnh báo và làm theo tất cả hướng dẫn.
- Giữ khoảng trống ít nhất 20" (50 cm) xung quanh máy chiếu để đảm bảo thông hơi đúng cách.
- Đặt máy chiếu ở nơi thông thoáng. Không đặt bất cứ thứ gì lên máy chiếu mà ngăn cản tản nhiệt.
- Không đặt máy chiếu trên bề mặt không bằng phẳng hoặc không ổn định. Máy chiếu có thể bị đổ, gây thương tích cho người hoặc trục trặc máy chiếu.
- Không sử dụng nếu máy chiếu nghiêng ở góc hơn 10 độ về trái hoặc phải, hoặc góc hơn 15 độ về phía trước hoặc phía sau.
- Không nhìn thẳng vào ống kính máy chiếu trong khi hoạt động. Chùm tia sáng mạnh có thể làm tổn thương mắt của bạn.
- Luôn luôn mở cửa trập ống kính hoặc tháo nắp ống kính khi nguồn sáng máy chiếu bật.
- Không chặn ống kính chiếu bằng bất kỳ vật thể nào khi máy chiếu đang hoạt động vì điều này có thể khiến vật thể đó nóng lên và biến dạng hoặc thậm chí gây ra hỏa hoạn.
- Nguồn sáng trở nên cực kỳ nóng trong quá trình hoạt động. Để máy chiếu nguội khoảng 45 phút trước khi tháo cụm nguồn sáng để thay thế.
- Không sử dụng các nguồn sáng vượt quá tuổi thọ nguồn sáng định mức. Việc sử dụng quá mức nguồn sáng khi vượt quá tuổi thọ định mức có thể khiến chúng bị bể trong một số trường hợp hiếm hoi.
- Không bao giờ được thay thế cụm nguồn sáng hoặc bất kỳ bộ phận điện tử nào trừ khi đã rút phích cắm máy chiếu.
- Không cố gắng tháo rời máy chiếu. Bên trong có điện áp cao nguy hiểm có thể gây tử vong nếu bạn tiếp xúc với các bộ phận có điện.
- Khi di chuyển máy chiếu, cẩn thận không làm rơi hoặc va đập máy chiếu vào bất cứ thứ gì.
- Không đặt bất kỳ vật nặng nào trên máy chiếu hoặc cáp kết nối.
- Không được dựng đứng máy chiếu theo chiều dọc. Làm như vậy có thể khiến máy chiếu bị đổ, gây thương tích cho người hoặc trục trặc máy chiếu.
- Tránh để máy chiếu tiếp xúc với ánh sáng mặt trời trực tiếp hoặc các nguồn nhiệt duy trì khác. Không lắp đặt gần bất kỳ nguồn nhiệt nào như bộ tản nhiệt, cửa gió, bếp hoặc các thiết bị khác (bao gồm bộ khuếch đại) có thể làm tăng nhiệt độ của máy chiếu đến mức nguy hiểm.

- Không đặt chất lỏng gần hoặc trên máy chiếu. Chất lỏng tràn vào máy chiếu có thể khiến nó bị hỏng. Nếu máy chiếu bị ướt, hãy ngắt kết nối nó khỏi nguồn điện và gọi cho trung tâm bảo hành địa phương của bạn để bảo hành máy chiếu.
- Khi máy chiếu đang hoạt động, bạn có thể cảm nhận được một chút hơi nóng và mùi từ khe thông gió của máy. Điều này là bình thường và không phải là một khiếm khuyết.
- Không tìm cách phá vỡ các quy định an toàn của phích cắm phân cực hoặc kiểu nối đất. Phích cắm phân cực có hai chấu dẹt, một chấu rộng hơn chấu kia. Phích cắm kiểu nối đất có hai chấu dẹt và một chấu thứ ba nối đất. Chấu dẹt thứ ba nhằm đảm bảo an toàn cho bạn. Nếu phích cắm không vừa với ổ cắm của bạn, hãy lấy một phích cắm chuyển và không cố ấn phích cắm vào ổ cắm.
- Khi kết nối với ổ cắm điện, KHÔNG được gỡ bỏ chấu nối đất. Vui lòng đảm bảo KHÔNG BAO GIỜ ĐƯỢC GỠ BỎ các chấu nối đất.
- Bảo vệ dây điện để không bị dẫm lên hoặc bị kẹp, đặc biệt tại phích cắm, và tại nơi dây điện đi ra từ máy chiếu.
- Tại một số quốc gia, điện áp KHÔNG ổn định. Máy chiếu này được thiết kế để hoạt động an toàn trong phạm vi điện áp từ 100 đến 240 vôn AC, nhưng có thể bị hỏng nếu xảy ra cắt điện hoặc tăng giảm đột ngột ±10 vôn. Ở những nơi điện áp có thể dao động hoặc bị cắt, bạn nên kết nối máy chiếu thông qua bộ ổn định nguồn, thiết bị chống sét hoặc bộ lưu điện (UPS).
- Nếu có khói, tiếng ồn bất thường hoặc mùi lạ, hãy tắt máy chiếu ngay lập tức và gọi cho đại lý của bạn hoặc ViewSonic®. Sẽ nguy hiểm nếu tiếp tục sử dụng máy chiếu.
- Chỉ sử dụng những đồ đi kèm/phụ kiện được quy định bởi nhà sản xuất.
- Rút dây nguồn khỏi ổ điện AC nếu máy chiếu không được sử dụng trong một thời gian dài.
- Tham khảo tất cả về bảo trì từ chuyên viên bảo trì được chứng nhận.

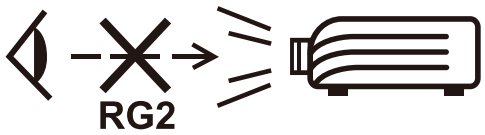

THẬN TRỌNG: Sản phẩm này phát ra bức xạ quang học có thể gây nguy hiểm. Như với bất kỳ nguồn ánh sáng chói nào, không được nhìn thẳng vào chùm sáng, RG2 IEC 62471-5:2015.

> Phòng ngừa an toàn - Gắn trần

Vui lòng đọc mục **Phòng ngừa an toàn** sau đây trước khi bạn bắt đầu sử dụng máy chiếu.

Nếu bạn có ý định gắn máy chiếu lên trần nhà, chúng tôi khuyên bạn nên sử dụng bộ giá treo trần máy chiếu phù hợp và bạn cần đảm bảo nó được lắp đặt chắc chắn và an toàn.

Nếu bạn sử dụng một bộ giá treo trần máy chiếu không phù hợp thì máy chiếu có rủi ro rơi xuống từ trần nhà do gắn không đúng cách khi sử dụng sai kích thước hoặc chiều dài vít.

Bạn có thể mua một bộ giá treo máy chiếu tại nơi bạn mua máy chiếu. Chúng tôi khuyên bạn cũng nên mua một dây cáp chống trộm riêng biệt và gắn chắc chắn vào cả khe khóa chống trộm trên máy chiếu và đế của giá treo trần. Nó sẽ có nhiệm vụ thứ hai là giữ máy chiếu nếu chỗ gắn máy chiếu với giá đỡ bị lỏng.

Chú ý về laser

Sản phẩm này thuộc về sản phẩm laser CLASS I và tuân thủ tiêu chuẩn IEC 60825-1:2014.

Các cảnh báo về laser ở trên được đặt ở phần đáy của thiết bị này.

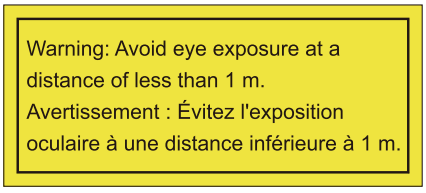

(dành cho tất cả các khu vực trừ Trung Quốc)

- Thông báo được đưa ra để giám sát trẻ em và không bao giờ cho phép chúng nhìn thẳng vào tia máy chiếu từ bất kỳ khoảng cách nào đến máy chiếu.
- Thông báo được đưa ra để thận trọng khi sử dụng điều khiển từ xa để khởi động máy chiếu trong khi ở phía trước ống kính chiếu.
- Thông báo được đưa ra cho người dùng để tránh việc sử dụng các thiết bị hỗ trợ quang học như ống nhòm hoặc kính thiên văn phía bên trong chùm tia.

> Nội dung

Phòng ngừa an toàn - Chung 3

Giới thiệu 10

Tính năng 10

Nội dung hộp sản phẩm 10

Tổng quan về sản phẩm 11

Máy chiếu 11

Điều khiển và chức năng 11

Các cổng kết nối 12

Điều Khiển Từ Xa 13

Điều khiển và chức năng 13

Phạm vi hiệu lực của điều khiển từ xa 14

Thay pin điều khiển từ xa 14

Thiết lập ban đầu 15

Chọn địa điểm 15

Kích thước chiếu 16

LS750WU 16

Ảnh 16:10 trên màn hình 16:10 16

Ảnh 16:10 trên màn hình 4:3 17

LS850WU/LS860WU 18

LS850WU 19

Ảnh 16:10 trên màn hình 16:10 19

Ảnh 16:10 trên màn hình 4:3 19

LS860WU 20

Ảnh 16:10 trên màn hình 16:10 20

Ảnh 16:10 trên màn hình 4:3 20

Gắn máy chiếu 21

Ngăn chặn sử dụng trái phép 22

Sử dụng khe chống trộm 22

Sử dụng chức năng mật khẩu 23

Đặt mật khẩu 23

Thay đổi mật khẩu 24

Vô hiệu hóa chức năng mật khẩu 24

Quên mật khẩu 25

Quy trình gọi lại mật khẩu 25

Khóa các phím điều khiển 26

Tạo kết nối 27
Kết nối nguồn điện 27
Kết nối với nguồn video 28
Kết nối HDMI 28
Kết nối S-Video 29
Kết nối video tổng hợp 30
Kết nối với nguồn máy tính 31
Kết nối VGA 31
Kết nối Ra VGA 31
Kết nối với âm thanh 32
Vận hành 33
Bật / tắt máy chiếu 33
Khởi động máy chiếu 33
Kích hoạt lần đầu 33
Tắt máy chiếu 34
Chọn một nguồn vào 35
Điều chỉnh ảnh chiếu 36
Điều chỉnh chiều cao và góc chiếu của máy chiếu 36
Tự động điều chỉnh ảnh 36
Tinh chỉnh kích cỡ và độ rõ ảnh 36
Sửa Vòm Hình 37
Khả năng điều khiển ảnh chiếu (LS850WU/LS860WU) 38
Ẩn ảnh 39
Điều khiển máy chiếu thông qua Môi trường LAN 40
Định cấu hình Cài đặt Điều khiển LAN 40
Điều khiển máy chiếu thông qua trình duyệt Web 42
Về Crestron e-Control® 46
Định dạng PJLink™, SNMP, AMX và Xpanel được hỗ trợ 49

Chức năng menu 50
Thao tác menu hiển thị trên màn hình (OSD) chung 50
Cây menu hiển thị trên màn hình (OSD).....51
Menu HIỂN THỊ 57
Menu ẢNH 60
Menu QUẢN LÝ NGUỒN 64
Menu CƠ BẢN.....67
Menu NÂNG CAO.....70
Menu HỆ THỐNG 74
Menu THÔNG TIN 76
Phụ lục 77
Thông số 77
Kích thước máy chiếu..... 78
Biểu đồ thời gian 78
Analog RGB..... 78
HDMI (PC)..... 80
HDMI (Video)..... 81
Video/S-Video 81
Component video..... 82
Bảng điều khiển hồng ngoại 83
Mã địa chỉ 84
Bảng lệnh RS-232.....85
Phân công chân 85
Giao diện 85
Bảng lệnh..... 85
Bảng Chú Giải.....92
Xử lý sự cố 95
Các vấn đề phổ biến 95
Đèn LED báo hiệu 96
Bảo trì 97
Phòng ngừa chung..... 97
Vệ sinh ống kính 97
Vệ sinh vỏ máy 97
Bảo quản máy chiếu..... 97
Miễn trách nhiệm..... 97
Thông tin nguồn sáng 98
Giờ nguồn sáng 98
Kéo dài tuổi thọ nguồn sáng..... 98

Thông Tin Dịch Vụ và Quy Định..... 99

Thông tin tuân thủ.....99
Tuyên bố Tuân thủ FCC 99
Tuyên bố của Bộ Công nghiệp Canada 99
Tuân thủ CE đối với các nước châu Âu..... 99
Tuyên bố tuân thủ RoHS2 100
Hạn chế của Ấn Độ về các chất độc hại..... 101
Thải bỏ sản phẩm khi hết tuổi thọ 101
Thông Tin Bản Quyền 102
Dịch vụ Khách hàng 103
Bảo hành hạn chế..... 104
Bảo hành có giới hạn ở Mexico 107

Giới thiệu

ViewSonic LS750WU/LS850WU/LS860WU tỏa sáng rực rỡ trong hầu hết mọi môi trường với khả năng chiếu sáng cao 5000 ANSI Lumens và độ phân giải WUXGA rõ nét. Máy chiếu được trang bị công nghệ phosphor laser mới nhất có khả năng đạt tới 20.000 giờ chiếu không cần bảo trì và hoạt động liên tục 24/7 để cung cấp một giải pháp đáng tin cậy cho việc sử dụng công cộng. Với khả năng hiệu chỉnh vòm hình ngang/dọc, chỉnh bốn góc, chuyển ống kính ngang/dọc* và ống kính quang học 1,6x tích hợp (chỉ LS850WU), rất linh hoạt trong việc xếp đặt.

Hoàn hảo cho việc lắp đặt sáng tạo, những máy chiếu này cũng có chức năng Định hướng & Chân dung 360 độ* cho phép lắp đặt ở bất kỳ vị trí và góc nào từ sàn đến trần. Cùng với các tính năng này, ViewSonic LS750WU/LS850WU/LS860WU cung cấp các tùy chọn kết nối linh hoạt bao gồm đầu vào HDBaseT một dây*, cho phép máy chiếu nhận được video và âm thanh HD không nén trong khoảng cách xa (tối đa 200 feet) thông qua một cáp mạng.

LƯU Ý: *Chỉ LS850WU & LS860WU hỗ trợ chuyển ống kính ngang/dọc & đầu vào HDBaseT & chức năng Chân dung.

Tính năng

- Công nghệ phosphor laser thế hệ 2
- Lên đến 5.000 ANSI Lumens
- 20.000 giờ chiếu không cần bảo trì
- Chuyển ống kính ngang/dọc*
- Bộ thu HDBaseT tích hợp*
- Hỗ trợ chức năng trình chiếu 360 độ & chức năng Chân dung*
- Hoạt động 24/7

LƯU Ý: *Chỉ LS850WU & LS860WU hỗ trợ chuyển ống kính ngang/dọc & đầu vào HDBaseT & chức năng Chân dung.

Nội dung hộp sản phẩm

- Máy chiếu
- Dây nguồn
- Cáp Video
- Điều khiển từ xa & Pin
- Hướng dẫn Sử dụng Nhanh

LƯU Ý: Dây nguồn và cáp video có trong hộp của bạn có thể thay đổi tùy theo quốc gia của bạn. Vui lòng liên hệ với các nhà bán lại địa phương của bạn để biết thêm thông tin.

Tổng quan về sản phẩm

Máy chiếu

Điều khiển và chức năng

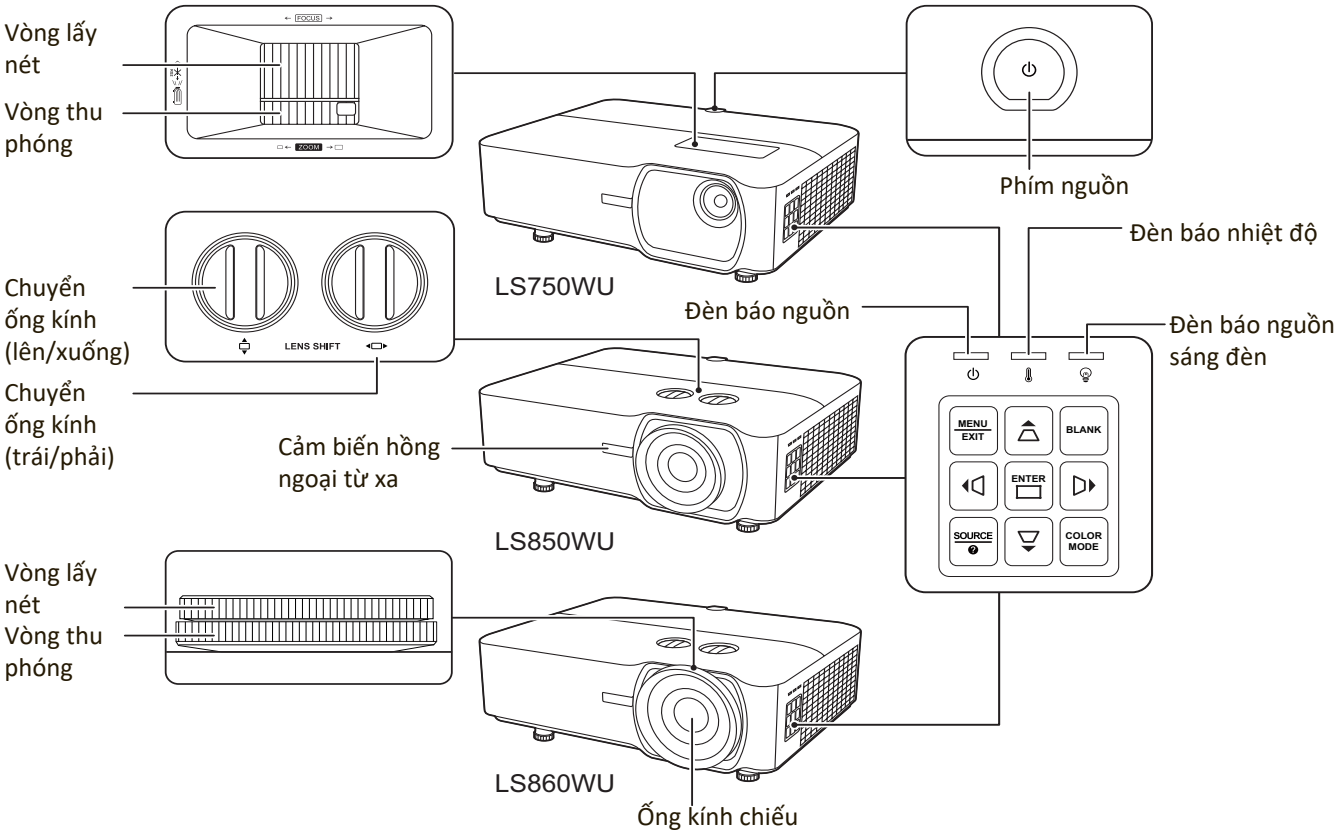

Chìa khóa	Mô tả
[⏻] Nguồn	Chuyển máy chiếu giữa chế độ chờ và Bật nguồn.
[▱/▽/◁/▷] Các phím vòm hình	Sửa thủ công ảnh bị biến dạng do chiếu theo góc.
[◀/▶/▲/▼] Trái/Phải/Lên/Xuống	Chọn các mục menu mong muốn và điều chỉnh khi menu Hiển thị trên màn hình (OSD) được kích hoạt.
Menu/Exit	Bật hoặc tắt menu Hiển thị trên màn hình (OSD).
Source	Hiển thị thanh chọn nguồn vào.
? (Trợ Giúp)	Hiển thị menu TRỢ GIÚP với một lần nhấn trong 3 giây.
Blank	Ẩn ảnh màn hình.
Enter	Thực hiện mục menu Hiển thị trên màn hình (OSD) đã chọn khi menu OSD được kích hoạt.
[▭] Điều chỉnh góc	Hiển thị menu Chỉnh góc khi menu OSD không được kích hoạt.
Color Mode	Hiển thị thanh chọn chế độ màu.

Các cổng kết nối

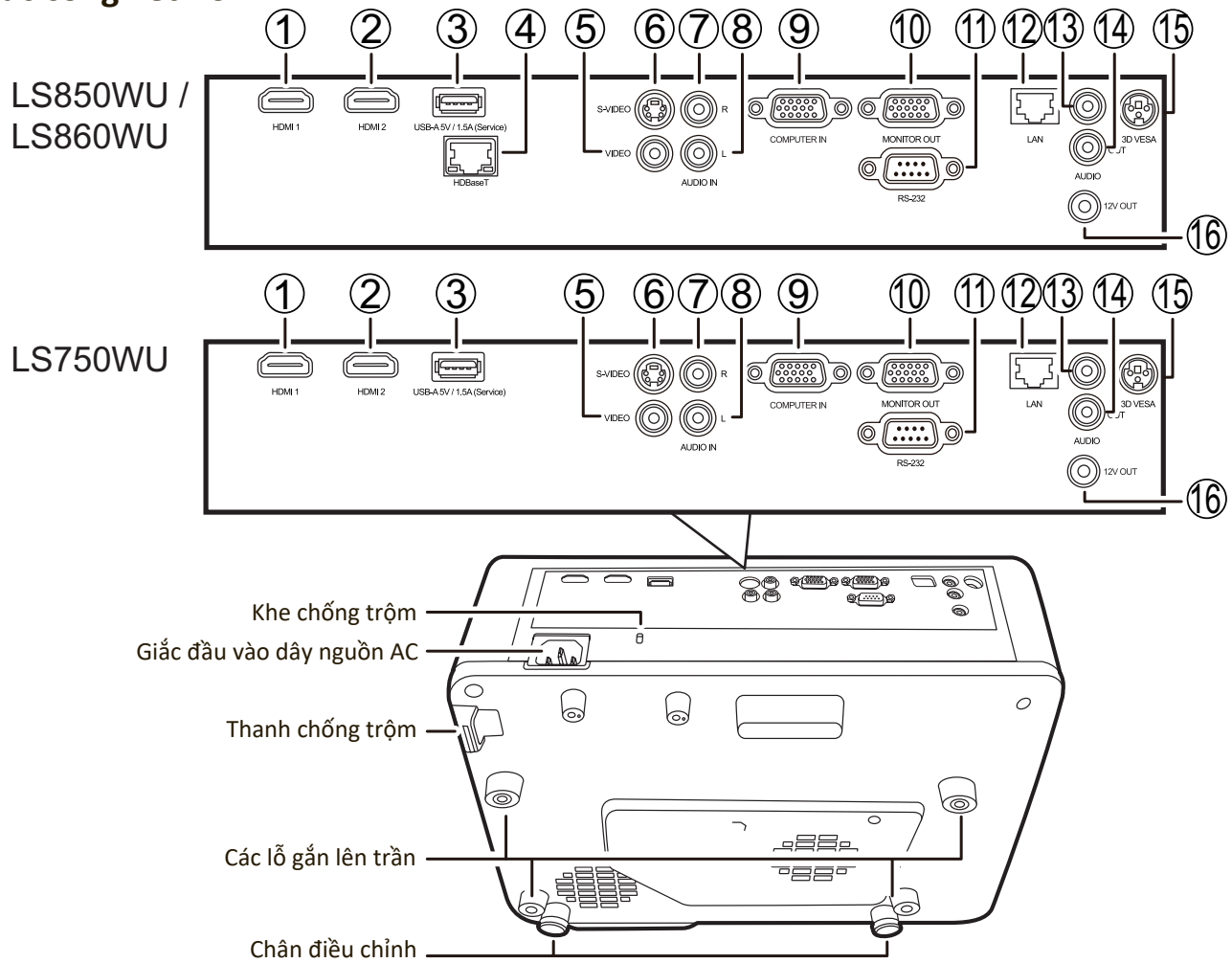

Cổng	Mô tả
[1] HDMI 1	Cổng HDMI.
[2] HDMI 2	Cổng HDMI.
[3] USB 5V/1.5A OUT (Service)	Cổng USB Loại A để cung cấp điện và dịch vụ.
[4] HDBase T	Cổng HDBaseT.
[5] VIDEO	Cổng video tổng hợp.
[6] S-VIDEO	Cổng S-video.
[7] AUDIO IN (L)	Ổ cắm đầu vào tín hiệu âm thanh (bên trái).
[8] AUDIO IN (R)	Ổ cắm đầu vào tín hiệu âm thanh (bên phải).
[9] COMPUTER IN	Ổ cắm đầu vào tín hiệu RGB (PC).
[10] MONITOR OUT	Ổ cắm đầu ra tín hiệu RGB (PC).
[11] RS-232	Cổng điều khiển RS-232.
[12] RJ-45	Cổng LAN.
[13] AUDIO IN	Ổ cắm đầu vào tín hiệu âm thanh.
[14] AUDIO OUT	Ổ cắm đầu ra tín hiệu âm thanh.
[15] 3D VESA	Cổng 3D VESA.
[16] 12V OUT	Đầu cắm ra 12V DC.

Điều Khiển Từ Xa

Điều khiển và chức năng

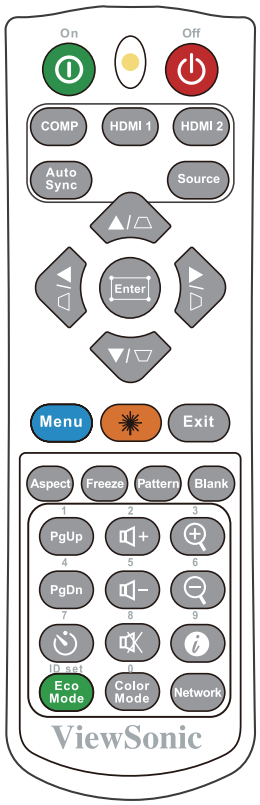

Nút	Mô tả
On/Off	Chuyển giữa chế độ chờ và Bật nguồn.
COMP	Chọn nguồn từ cổng **COMPUTER IN** để hiển thị.
HDMI 1	Chọn nguồn từ cổng **HDMI 1** để hiển thị.
HDMI 2	Chọn nguồn từ cổng **HDMI 2** để hiển thị.
Auto Sync	Tự động xác định thời gian hình ảnh tốt nhất cho hình ảnh được hiển thị.
Source	Hiển thị thanh chọn nguồn.
[/ / /] Các phím vòm hình	Sửa thủ công ảnh bị biến dạng do chiếu theo góc.
Enter	Thực hiện mục menu OSD đã chọn.
(Điều chỉnh góc)	Hiển thị menu Chỉnh góc khi menu OSD không được kích hoạt.

Nút	Mô tả
◀Trái/ ▶Phải ▲Lên/ ▼Xuống	Chọn các mục menu mong muốn và điều chỉnh.
Menu	Bật/tắt menu Hiển thị trên màn hình (OSD) hoặc quay lại menu OSD trước đó.
(Laser)	Phát ra ánh sáng con trỏ laser có thể nhìn thấy cho mục đích trình chiếu.
Exit	Thoát và lưu cài đặt menu.
Aspect	Hiển thị thanh lựa chọn tỷ lệ khung hình.
Freeze	Đóng băng ảnh chiếu.
Pattern	Hiển thị mẫu kiểm tra nhúng.
Blank	Ẩn ảnh màn hình.
PgUp (Lên trang)/PgDn (Xuống trang)	Vận hành chương trình phần mềm hiển thị của bạn (trên một PC được kết nối) mà phản hồi với các lệnh lên trang/xuống trang (như Microsoft PowerPoint). **LƯU Ý:** Chỉ khả dụng khi tín hiệu đầu vào PC được chọn.
(Hẹn giờ trình chiếu)	Hiển thị menu **Hẹn Giờ Trình Chiếu**.
Eco Mode	Chọn chế độ **Eco**.
+ (Tăng âm lượng)	Tăng mức âm lượng.
− (Giảm âm lượng)	Giảm mức âm lượng.
(Tắt tiếng)	Chuyển âm thanh giữa bật và tắt.
Color Mode	Hiển thị thanh chọn chế độ màu.
	Phóng to kích cỡ ảnh chiếu.
	Thu nhỏ kích cỡ ảnh chiếu.
(THÔNG TIN)	Hiển thị menu **THÔNG TIN**.
Network	Hiển thị menu **Thiết Lập Điều Khiển Mạng LAN**.

Phạm vi hiệu lực của điều khiển từ xa

Để đảm bảo điều khiển từ xa hoạt động đúng cách, hãy làm theo các bước dưới đây:

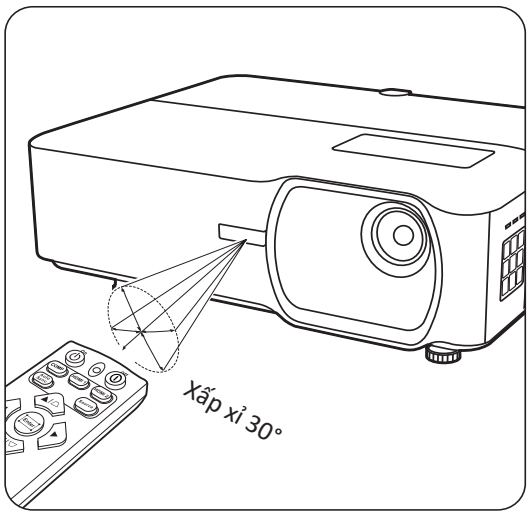

1. Điều khiển từ xa phải được giữ ở một góc dưới 30° vuông góc với (các) cảm biến điều khiển từ xa hồng ngoại của máy chiếu.

2. Khoảng cách giữa điều khiển từ xa và (các) cảm biến không được vượt quá 8 m (26 ft.)

LƯU Ý: Tham khảo hình minh họa để biết vị trí của (các) cảm biến điều khiển từ xa hồng ngoại (IR).

Thay pin điều khiển từ xa

1. Tháo nắp pin ra khỏi mặt sau của điều khiển từ xa bằng cách nhấn vào chỗ đặt ngón tay và trượt xuống.
2. Tháo tất cả pin hiện có (nếu cần) và lắp hai pin AAA.

   LƯU Ý: Lắp pin đúng cực như được chỉ định.
3. Lắp lại nắp pin bằng cách căn chỉnh nó với đế và đẩy nó trở lại vị trí.

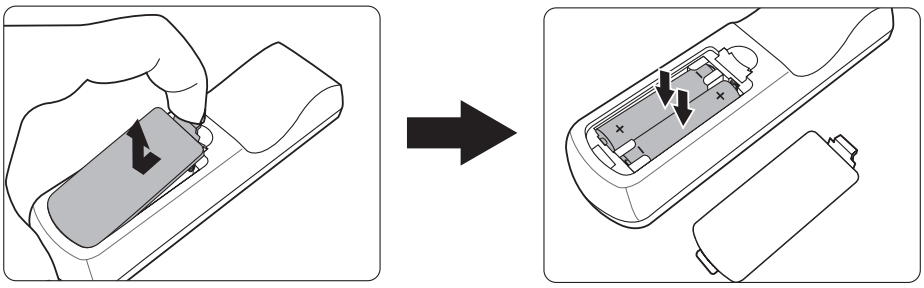

LƯU Ý:

- Tránh để điều khiển từ xa và pin trong môi trường quá nóng hoặc môi trường ẩm ướt.
- Chỉ thay thế bằng loại giống hoặc tương đương được đề xuất bởi nhà sản xuất pin.
- Vứt bỏ pin đã sử dụng theo hướng dẫn của nhà sản xuất và các quy định môi trường địa phương cho khu vực của bạn.
- Nếu pin bị cạn hoặc nếu bạn sẽ không sử dụng điều khiển từ xa trong thời gian dài, hãy tháo pin để tránh làm hỏng điều khiển từ xa.

> Thiết lập ban đầu

Phần này cung cấp hướng dẫn chi tiết để thiết lập máy chiếu của bạn.

Chọn địa điểm

Sở thích cá nhân và bố cục phòng sẽ quyết định vị trí lắp đặt. Hãy xem xét những điều sau đây:

- Kích cỡ và vị trí của màn hình của bạn.
- Vị trí của một ổ cắm điện phù hợp.
- Vị trí và khoảng cách giữa máy chiếu và các thiết bị khác.

Máy chiếu được thiết kế để lắp đặt ở một trong những vị trí sau:

1. Bàn Phía Trước

Máy chiếu được đặt gần sàn nhà trước màn hình.

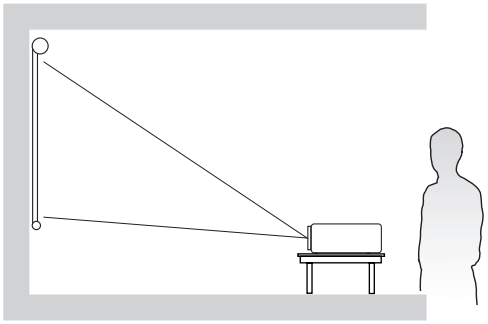

2. Trần Phía Trước

Máy chiếu được treo lộn ngược trên trần nhà trước màn hình.

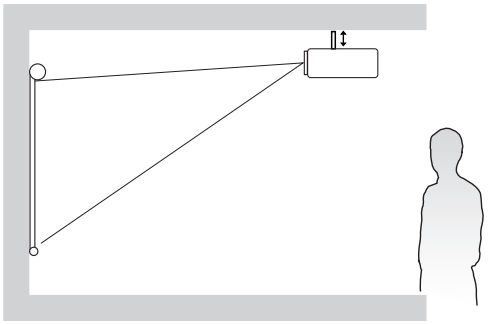

3. Trần Phía Sau

Máy chiếu được treo lộn ngược trên trần nhà sau màn hình.

LƯU Ý: Yêu cầu một màn hình chiếu phía sau đặc biệt.

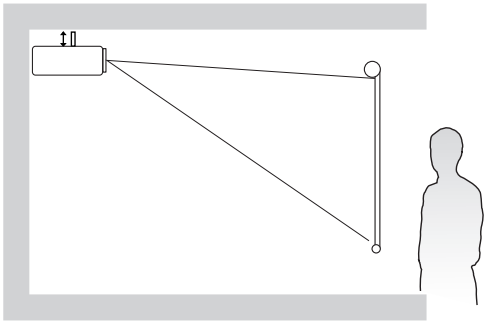

4. Bàn Phía Sau

Máy chiếu được đặt gần sàn nhà sau màn hình.

LƯU Ý: Yêu cầu một màn hình chiếu phía sau đặc biệt.

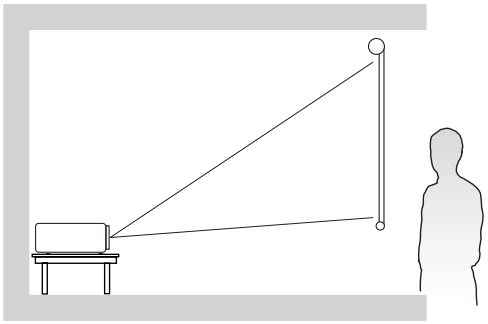

Kích thước chiếu

LƯU Ý: Xem “Phụ lục” trên trang 77 để biết độ phân giải hiển thị nguyên bản của máy chiếu này.

LS750WU

- **Ảnh 16:10 trên màn hình 16:10**

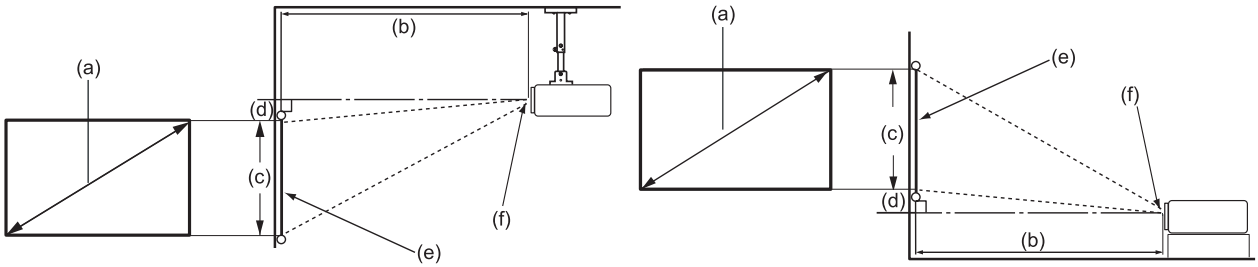

- **Ảnh 16:10 trên màn hình 4:3**

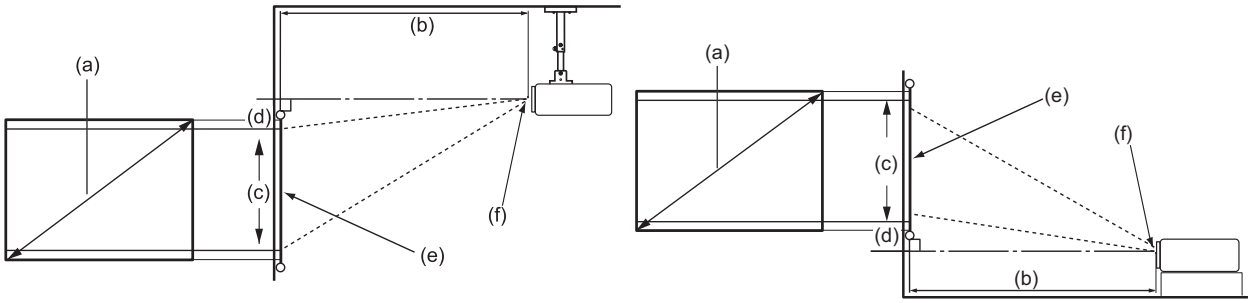

LƯU Ý: (e) = Màn hình / (f) = Tâm ống kính

Ảnh 16:10 trên màn hình 16:10

(a) Kích thước màn hình		(b) Khoảng cách chiếu				(c) Chiều cao ảnh		(d) Bù dọc			
		tối thiểu		tối đa				tối thiểu		tối đa	
in.	mm	in.	mm	in.	mm	in.	mm	in.	mm	in.	mm
30	762	29	724	37	941	16	404	0	0	0	0
40	1016	38	966	49	1255	21	538	0	0	0	0
50	1270	48	1207	62	1569	26	673	0	0	0	0
60	1524	57	1448	74	1883	32	808	0	0	0	0
70	1778	67	1690	86	2197	37	942	0	0	0	0
80	2032	76	1931	99	2510	42	1077	0	0	0	0
90	2286	86	2172	111	2824	48	1212	0	0	0	0
100	2540	95	2414	124	3138	53	1346	0	0	0	0
120	3048	114	2897	148	3766	64	1615	0	0	0	0
150	3810	143	3621	185	4707	79	2019	0	0	0	0
200	5080	190	4828	247	6276	106	2692	0	0	0	0
250	6350	238	6034	309	7845	132	3365	0	0	0	0
300	7620	285	7241	371	9414	159	4039	0	0	0	0

Ảnh 16:10 trên màn hình 4:3

(a) Kích thước màn hình		(b) Khoảng cách chiếu				(c) Chiều cao ảnh		(d) Bù dọc			
		tối thiểu		tối đa				tối thiểu		tối đa	
in.	mm	in.	mm	in.	mm	in.	mm	in.	mm	in.	mm
30	762	54	1366	70	1776	30	762	0	0	0	0
40	1016	63	1594	82	2072	35	889	0	0	0	0
50	1270	72	1822	93	2368	40	1016	0	0	0	0
60	1524	81	2049	105	2664	45	1143	0	0	0	0
70	1778	90	2277	117	2960	50	1270	0	0	0	0
80	2032	99	2505	128	3256	55	1397	0	0	0	0
90	2286	108	2733	140	3552	60	1524	0	0	0	0
100	2540	117	2960	152	3848	65	1651	0	0	0	0
120	3048	126	3188	163	4144	70	1778	0	0	0	0
150	3810	134	3416	175	4440	75	1905	0	0	0	0
200	5080	143	3643	186	4737	80	2032	0	0	0	0
250	6350	152	3871	198	5033	85	2159	0	0	0	0
300	7620	161	4099	210	5329	90	2286	0	0	0	0

LƯU Ý: Những con số này có dung sai 3% do những sự khác nhau về bộ phận quang học. Nên kiểm tra vật lý kích thước và khoảng cách chiếu trước khi lắp đặt máy chiếu vĩnh viễn.

LS850WU/LS860WU

- **Ảnh 16:10 trên màn hình 16:10**

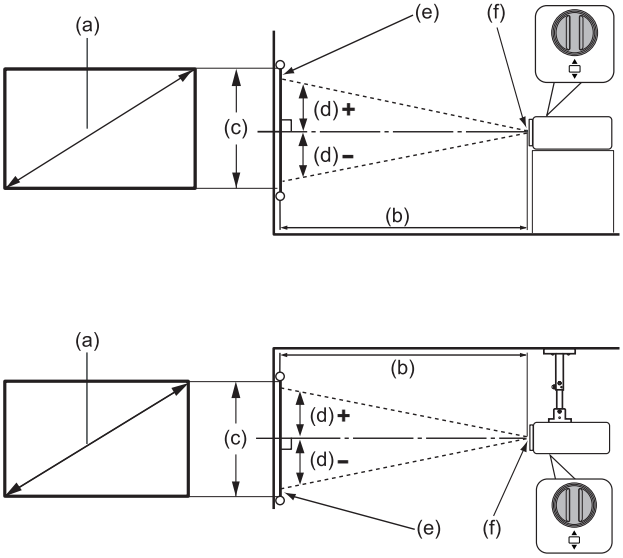

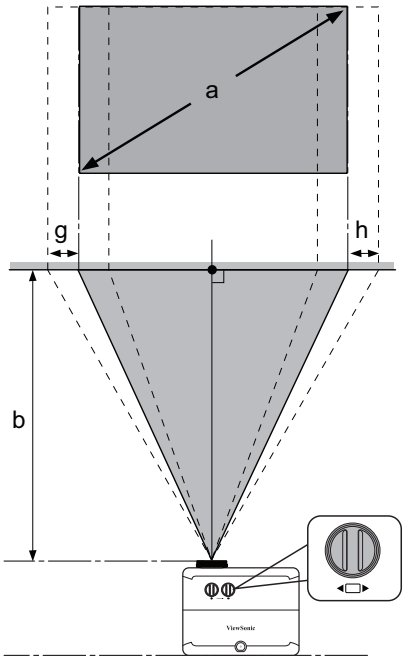

- **Ảnh 16:10 trên màn hình 4:3**

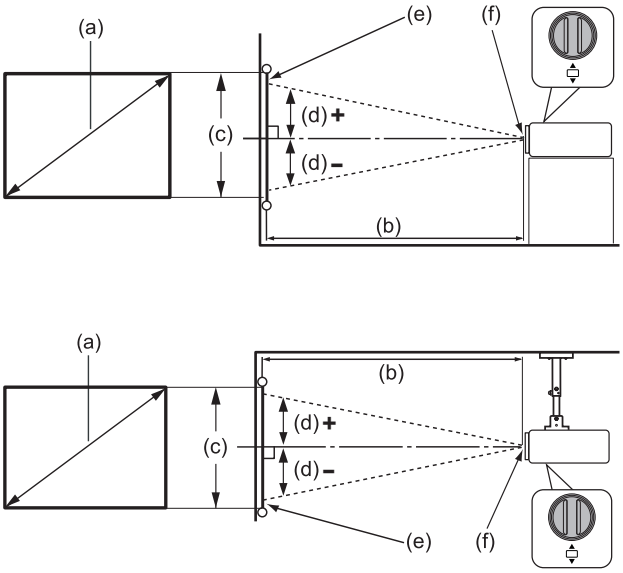

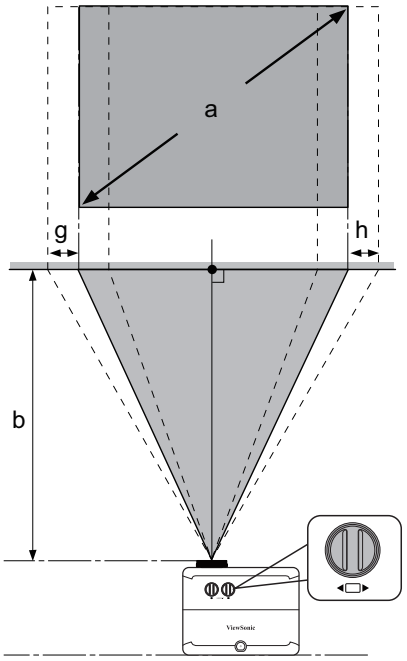

LƯU Ý: (e) = Màn hình / (f) = Tâm ống kính

LS850WU

Ảnh 16:10 trên màn hình 16:10

(a) Kích thước màn hình		(b) Khoảng cách chiếu				(c) Chiều cao ảnh		(d) Bù dọc			
		tối thiểu		tối đa				tối thiểu		tối đa	
in.	mm	in.	mm	in.	mm	in.	mm	in.	mm	in.	mm
30	762	34	876	55	1401	16	404	-8	-202	8	202
40	1016	46	1168	74	1869	21	538	-11	-269	11	269
50	1270	57	1460	92	2336	26	673	-13	-337	13	337
60	1524	69	1752	110	2803	32	808	-16	-404	16	404
70	1778	80	2044	129	3270	37	942	-19	-471	19	471
80	2032	92	2336	147	3737	42	1077	-21	-538	21	538
90	2286	103	2628	166	4204	48	1212	-24	-606	24	606
100	2540	115	2920	184	4671	53	1346	-26	-673	26	673
120	3048	138	3503	221	5606	64	1615	-32	-808	32	808
150	3810	172	4379	276	7007	79	2019	-40	-1010	40	1010
200	5080	230	5839	368	9343	106	2692	-53	-1346	53	1346
250	6350	287	7299	460	11678	132	3365	-66	-1683	66	1683
300	7620	345	8759	552	14014	159	4039	-79	-2019	79	2019

Ảnh 16:10 trên màn hình 4:3

(a) Kích thước màn hình		(b) Khoảng cách chiếu				(c) Chiều cao ảnh		(d) Bù dọc			
		tối thiểu		tối đa				tối thiểu		tối đa	
in.	mm	in.	mm	in.	mm	in.	mm	in.	mm	in.	mm
30	762	65	1653	104	2644	30	762	-15	-381	15	381
40	1016	76	1928	121	3085	35	889	-18	-445	18	445
50	1270	87	2203	139	3525	40	1016	-20	-508	20	508
60	1524	98	2479	156	3966	45	1143	-23	-572	23	572
70	1778	108	2754	173	4407	50	1270	-25	-635	25	635
80	2032	119	3030	191	4848	55	1397	-28	-699	28	699
90	2286	130	3305	208	5288	60	1524	-30	-762	30	762
100	2540	141	3581	226	5729	65	1651	-33	-826	33	826
120	3048	152	3856	243	6170	70	1778	-35	-889	35	889
150	3810	163	4131	260	6610	75	1905	-38	-953	38	953
200	5080	173	4407	278	7051	80	2032	-40	-1016	40	1016
250	6350	184	4682	295	7492	85	2159	-43	-1080	43	1080
300	7620	195	4958	312	7932	90	2286	-45	-1143	45	1143

LƯU Ý: Những con số này có dung sai 3% do những sự khác nhau về bộ phận quang học. Nên kiểm tra vật lý kích thước và khoảng cách chiếu trước khi lắp đặt máy chiếu vĩnh viễn.

LS860WU

Ảnh 16:10 trên màn hình 16:10

(a) Kích thước màn hình		(b) Khoảng cách chiếu				(c) Chiều cao ảnh		(d) Bù dọc			
		tối thiểu		tối đa				tối thiểu		tối đa	
in.	mm	in.	mm	in.	mm	in.	mm	in.	mm	in.	mm
30	762	20	521	23	573	16	404	-8	-202	8	202
40	1016	27	694	30	764	21	538	-11	-269	11	269
50	1270	34	868	38	955	26	673	-13	-337	13	337
60	1524	41	1041	45	1146	32	808	-16	-404	16	404
70	1778	48	1215	53	1336	37	942	-19	-471	19	471
80	2032	55	1389	60	1527	42	1077	-21	-538	21	538
90	2286	61	1562	68	1718	48	1212	-24	-606	24	606
100	2540	68	1736	75	1909	53	1346	-26	-673	26	673
120	3048	82	2083	90	2291	64	1615	-32	-808	32	808
150	3810	102	2603	113	2864	79	2019	-40	-1010	40	1010
200	5080	137	3471	150	3818	106	2692	-53	-1346	53	1346
250	6350	171	4339	188	4773	132	3365	-66	-1683	66	1683
300	7620	205	5207	225	5728	159	4039	-79	-2019	79	2019

Ảnh 16:10 trên màn hình 4:3

(a) Kích thước màn hình		(b) Khoảng cách chiếu				(c) Chiều cao ảnh		(d) Bù dọc			
		tối thiểu		tối đa				tối thiểu		tối đa	
in.	mm	in.	mm	in.	mm	in.	mm	in.	mm	in.	mm
30	762	39	982	43	1081	30	762	-15	-381	15,0	381
40	1016	45	1146	50	1261	35	889	-18	-445	17,5	445
50	1270	52	1310	57	1441	40	1016	-20	-508	20,0	508
60	1524	58	1474	64	1621	45	1143	-23	-572	22,5	572
70	1778	64	1637	71	1801	50	1270	-25	-635	25,0	635
80	2032	71	1801	78	1981	55	1397	-28	-699	27,5	699
90	2286	77	1965	85	2161	60	1524	-30	-762	30,0	762
100	2540	84	2129	92	2341	65	1651	-33	-826	32,5	826
120	3048	90	2292	99	2522	70	1778	-35	-889	35,0	889
150	3810	97	2456	106	2702	75	1905	-38	-953	37,5	953
200	5080	103	2620	113	2882	80	2032	-40	-1016	40,0	1016
250	6350	110	2784	121	3062	85	2159	-43	-1080	42,5	1080
300	7620	116	2947	128	3242	90	2286	-45	-1143	45,0	1143

LƯU Ý: Những con số này có dung sai 3% do những sự khác nhau về bộ phận quang học. Nên kiểm tra vật lý kích thước và khoảng cách chiếu trước khi lắp đặt máy chiếu vĩnh viễn.

Gắn máy chiếu

LƯU Ý: Nếu bạn mua giá đỡ của bên thứ ba, vui lòng sử dụng đúng kích cỡ vít. Kích cỡ vít có thể thay đổi tùy thuộc vào độ dày của tấm giá đỡ.

1. Để đảm bảo lắp đặt chắc chắn nhất, vui lòng sử dụng giá treo tường hoặc trần ViewSonic®.
2. Đảm bảo các vít được sử dụng để gắn giá treo vào máy chiếu đáp ứng các thông số kỹ thuật sau:
   - Loại vít: M4
   - Độ dài vít: 12,8 mm ~ 15,8 mm

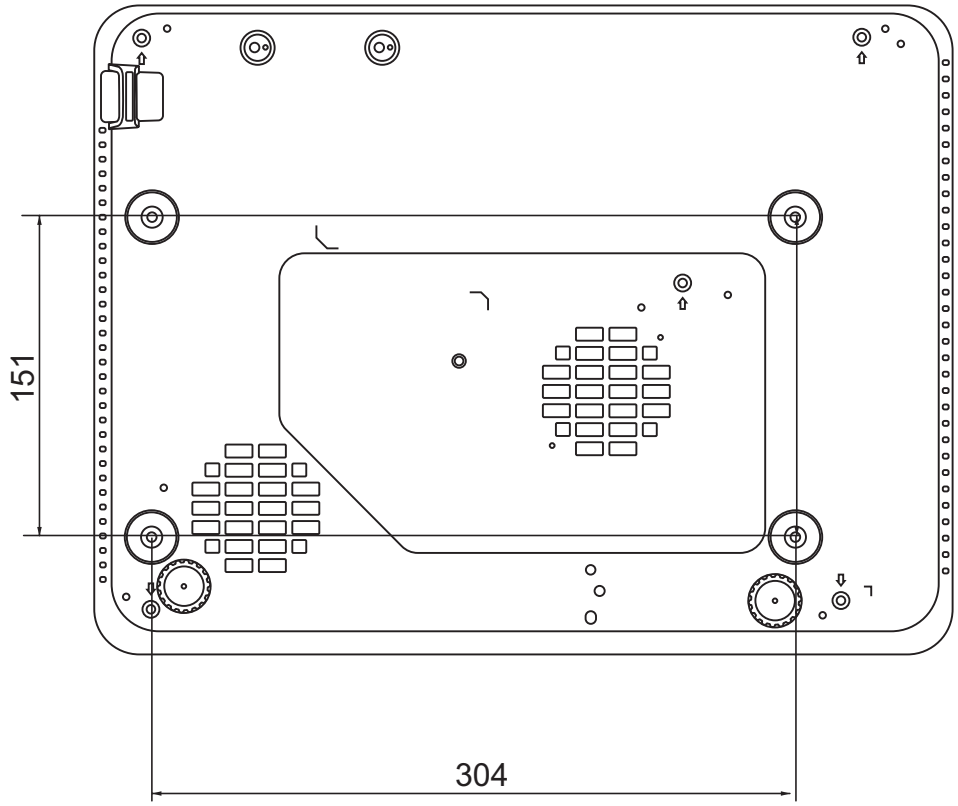

LƯU Ý:

- Tránh lắp đặt máy chiếu gần nguồn nhiệt.
- Giữ khoảng cách tối thiểu 10 cm giữa trần và mặt dưới máy chiếu.

Ngăn chặn sử dụng trái phép

Máy chiếu có một số tính năng bảo mật tích hợp để ngăn chặn hành vi trộm cắp, truy cập hoặc vô tình thay đổi cài đặt.

Sử dụng khe chống trộm

Để giúp máy chiếu không bị lấy cắp, hãy sử dụng một thiết bị khóa bằng khe chống trộm để cố định máy chiếu vào một vật cố định.

Dưới đây là ví dụ về việc lắp đặt thiết bị khóa bằng khe chống trộm:

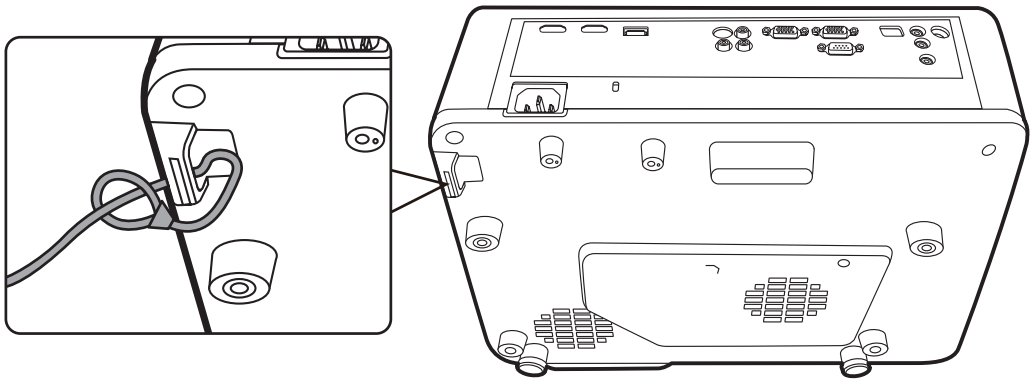

LƯU Ý: Khe chống trộm cũng có thể được sử dụng làm neo an toàn nếu máy chiếu được gắn lên trần nhà.

Sử dụng chức năng mật khẩu

Để giúp ngăn chặn truy cập hoặc sử dụng trái phép, máy chiếu cung cấp tùy chọn bảo mật bằng mật khẩu. Mật khẩu có thể được đặt thông qua Menu Hiển thị trên màn hình (OSD).

LƯU Ý: Ghi lại mật khẩu của bạn và giữ nó ở nơi an toàn.

Đặt mật khẩu

1. Nhấn **Menu** để mở Menu OSD và đi đến: **HỆ THỐNG** > **Thiết Lập Bảo Mật** và nhấn **Enter**.
2. Tô sáng **Khóa Bật Nguồn** và chọn **Bật** bằng cách nhấn ◀/▶.
3. Như hình bên phải, bốn phím mũi tên (▲, ▶, ▼, ◀) đại diện 4 chữ số (1, 2, 3, 4). Nhấn các phím mũi tên để nhập mật khẩu sáu chữ số.

4. Xác nhận mật khẩu mới bằng cách nhập lại mật khẩu mới. Khi đặt xong mật khẩu, Menu OSD sẽ trở về trang Thiết Lập Bảo Mật.
5. Nhấn **Exit** để rời khỏi Menu OSD.

LƯU Ý: Khi đặt xong, phải nhập đúng mật khẩu mỗi lần khởi động máy chiếu.

Thay đổi mật khẩu

1. Nhấn **Menu** để mở Menu OSD và đi đến: **HỆ THỐNG** > **Thiết Lập Bảo Mật** > **Đổi mật khẩu**.
2. Nhấn **Enter**, thông báo "NHẬP MẬT KHẨU HIỆN TẠI" sẽ xuất hiện.
3. Nhập mật khẩu cũ.
   - Nếu mật khẩu là chính xác, thông báo "NHẬP MẬT KHẨU MỚI" sẽ xuất hiện.
   - Nếu mật khẩu không chính xác, một thông báo lỗi mật khẩu sẽ xuất hiện trong 5 giây sau đó là thông báo "NHẬP MẬT KHẨU HIỆN TẠI". Bạn có thể thử lại hoặc nhấn **Exit** để hủy bỏ.
4. Nhập mật khẩu mới.
5. Xác nhận mật khẩu mới bằng cách nhập lại mật khẩu mới.
6. Để thoát khỏi Menu OSD, nhấn **Exit**.

LƯU Ý: Các chữ số được nhập sẽ hiển thị dưới dạng dấu hoa thị (*).

Vô hiệu hóa chức năng mật khẩu

1. Nhấn **Menu** để mở Menu OSD và đi đến: **HỆ THỐNG** > **Thiết Lập Bảo Mật** > **Khóa Bật Nguồn**.
2. Nhấn ◀/▶ để chọn **Tắt**.
3. Thông báo "Nhập mật khẩu" sẽ xuất hiện. Nhập mật khẩu hiện tại.
   - Nếu mật khẩu đúng, Menu OSD sẽ trở về trang Mật khẩu với chữ "**Tắt**" hiển thị ở dòng **Khóa Bật Nguồn**.
   - Nếu mật khẩu không chính xác, một thông báo lỗi mật khẩu sẽ xuất hiện trong 5 giây sau đó là thông báo "NHẬP MẬT KHẨU HIỆN TẠI". Bạn có thể thử lại hoặc nhấn **Exit** để hủy bỏ.

LƯU Ý: Hãy giữ mật khẩu cũ, vì bạn sẽ cần nó để kích hoạt lại chức năng mật khẩu.

Quên mật khẩu

Nếu chức năng mật khẩu được kích hoạt, bạn sẽ được yêu cầu nhập mật khẩu sáu chữ số mỗi khi bạn bật máy chiếu. Nếu bạn nhập sai mật khẩu, thông báo lỗi mật khẩu, như hình bên phải, sẽ xuất hiện trong 5 giây và theo sau là thông báo "NHẬP MẬT KHẨU".

Bạn có thể thử lại hoặc nếu bạn không nhớ, bạn có thể sử dụng "Quy trình gọi lại mật khẩu".

LƯU Ý: Nếu bạn nhập mật khẩu không chính xác 5 lần liên tiếp, máy chiếu sẽ tự động tắt trong một thời gian ngắn.

Quy trình gọi lại mật khẩu

1. Khi thông báo "NHẬP MẬT KHẨU HIỆN TẠI" xuất hiện, nhấn và giữ **Auto Sync** trong 3 giây. Máy chiếu sẽ hiển thị một số được mã hóa trên màn hình.
2. Ghi lại số này và tắt máy chiếu của bạn.
3. Tìm kiếm sự hỗ trợ từ trung tâm bảo hành địa phương để giải mã con số. Bạn có thể được yêu cầu cung cấp bằng chứng về giấy tờ mua hàng để xác minh rằng bạn là người được phép sử dụng máy chiếu.

Khóa các phím điều khiển

Bằng cách khóa các phím điều khiển trên máy chiếu, bạn có thể ngăn chặn các cài đặt của mình vô tình bị thay đổi (chẳng hạn như trẻ em).

LƯU Ý: Khi **Khóa Phím Bảng Điều Khiển** là Bật, không có phím điều khiển nào trên máy chiếu hoạt động được ngoại trừ **Nguồn**.

1. Nhấn **Menu** để mở Menu OSD và đi đến: **HỆ THỐNG** > **Khóa Phím Bảng Điều Khiển**.
2. Nhấn ▲/▼ để chọn **Bật**.
3. Chọn **Có** và nhấn **Enter** để xác nhận.
4. Để mở khóa phím bảng điều khiển, nhấn và giữ ▶ trên máy chiếu trong 3 giây.

LƯU Ý: Bạn cũng có thể sử dụng điều khiển từ xa để vào menu **HỆ THỐNG** > **Khóa Phím Bảng Điều Khiển** và chọn **Tắt**.

> Tạo kết nối

Phần này hướng dẫn bạn cách kết nối máy chiếu với các thiết bị khác.

Kết nối nguồn điện

1. Kết nối dây nguồn vào giắc AC IN ở phía sau máy chiếu.
2. Cắm dây nguồn vào ổ điện.

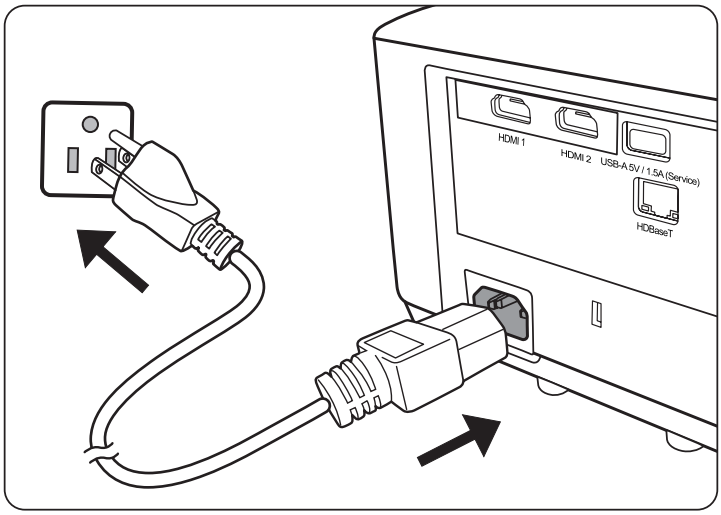

LƯU Ý: Khi lắp đặt máy chiếu, hãy kết hợp một thiết bị ngắt kết nối dễ tiếp cận vào hệ thống dây điện cố định hoặc kết nối phích cắm với một ổ cắm dễ tiếp cận gần thiết bị. Nếu xảy ra lỗi trong quá trình vận hành máy chiếu, hãy sử dụng thiết bị ngắt kết nối để tắt nguồn điện hoặc rút phích cắm điện.

Kết nối với nguồn video

Kết nối HDMI

Kết nối một đầu dây cáp HDMI với cổng HDMI trên thiết bị video của bạn. Sau đó kết nối đầu kia của dây cáp với cổng **HDMI 1** hoặc **HDMI 2** trên máy chiếu của bạn.

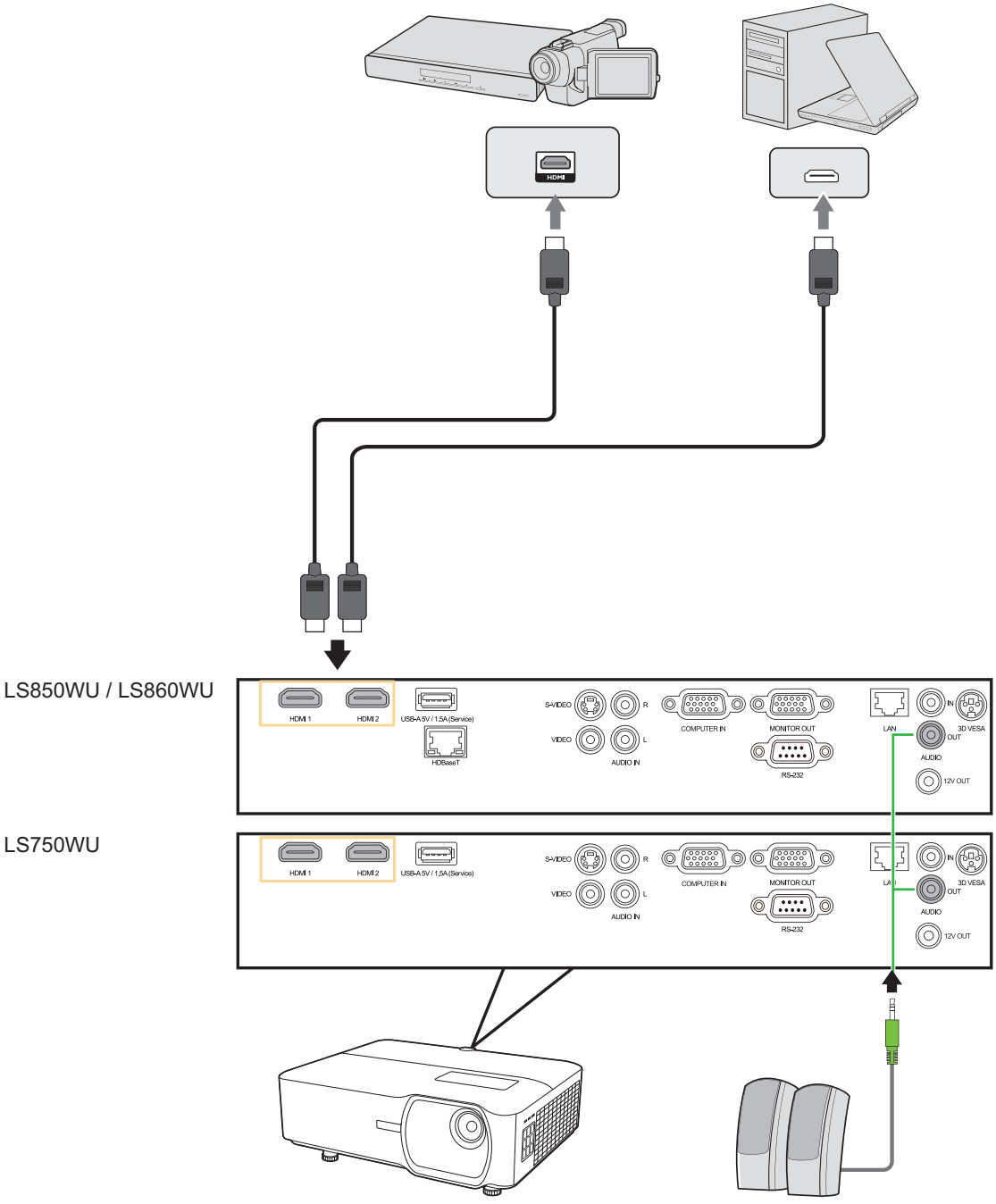

Kết nối S-Video

Kết nối một đầu dây cáp S-Video với cổng S-Video trên thiết bị video của bạn. Sau đó kết nối đầu kia của dây cáp với cổng **S-VIDEO** trên máy chiếu của bạn.

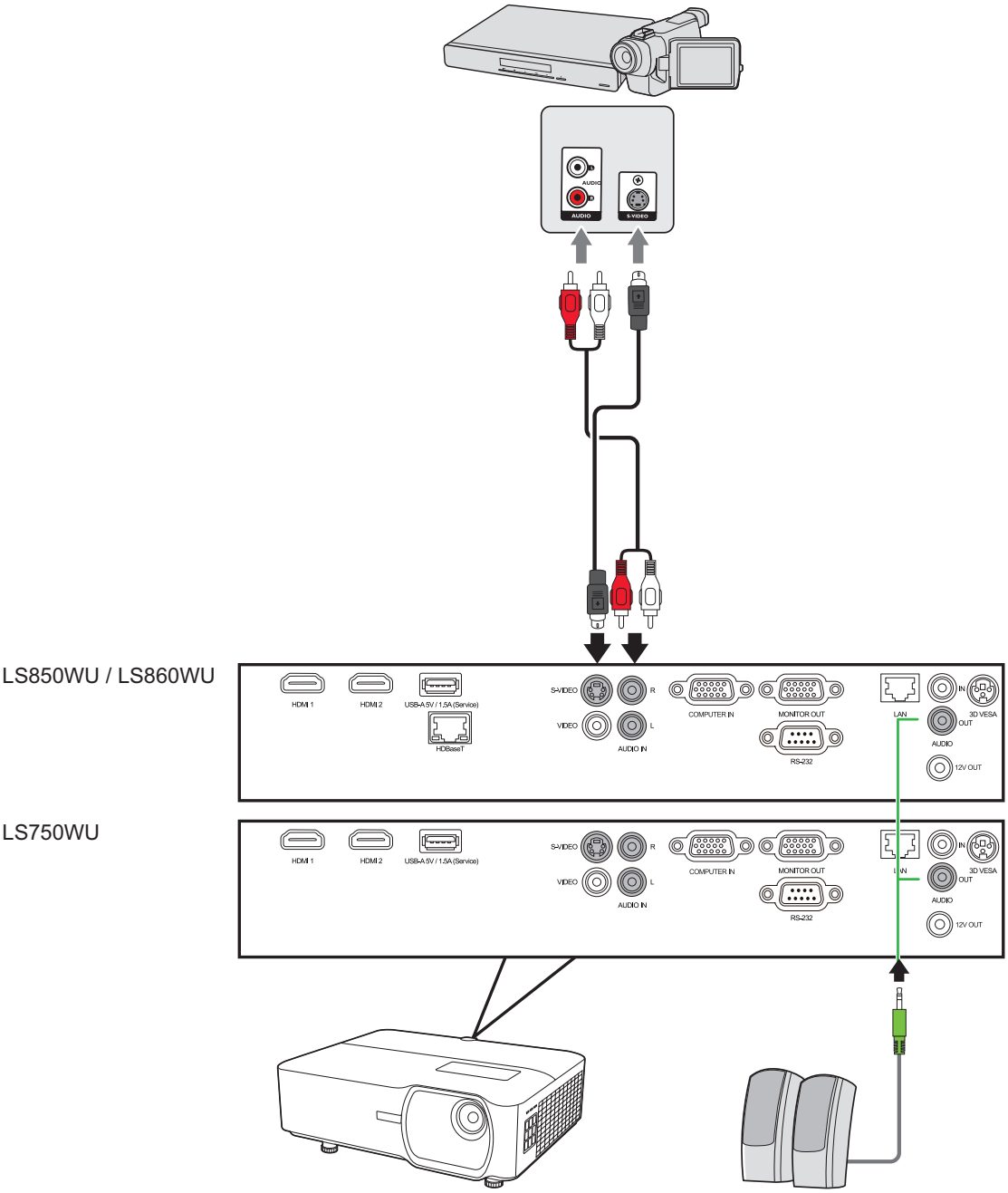

Kết nối video tổng hợp

Kết nối một đầu dây cáp Video với cổng Video trên thiết bị video của bạn. Sau đó kết nối đầu kia của dây cáp với cổng **VIDEO** trên máy chiếu của bạn.

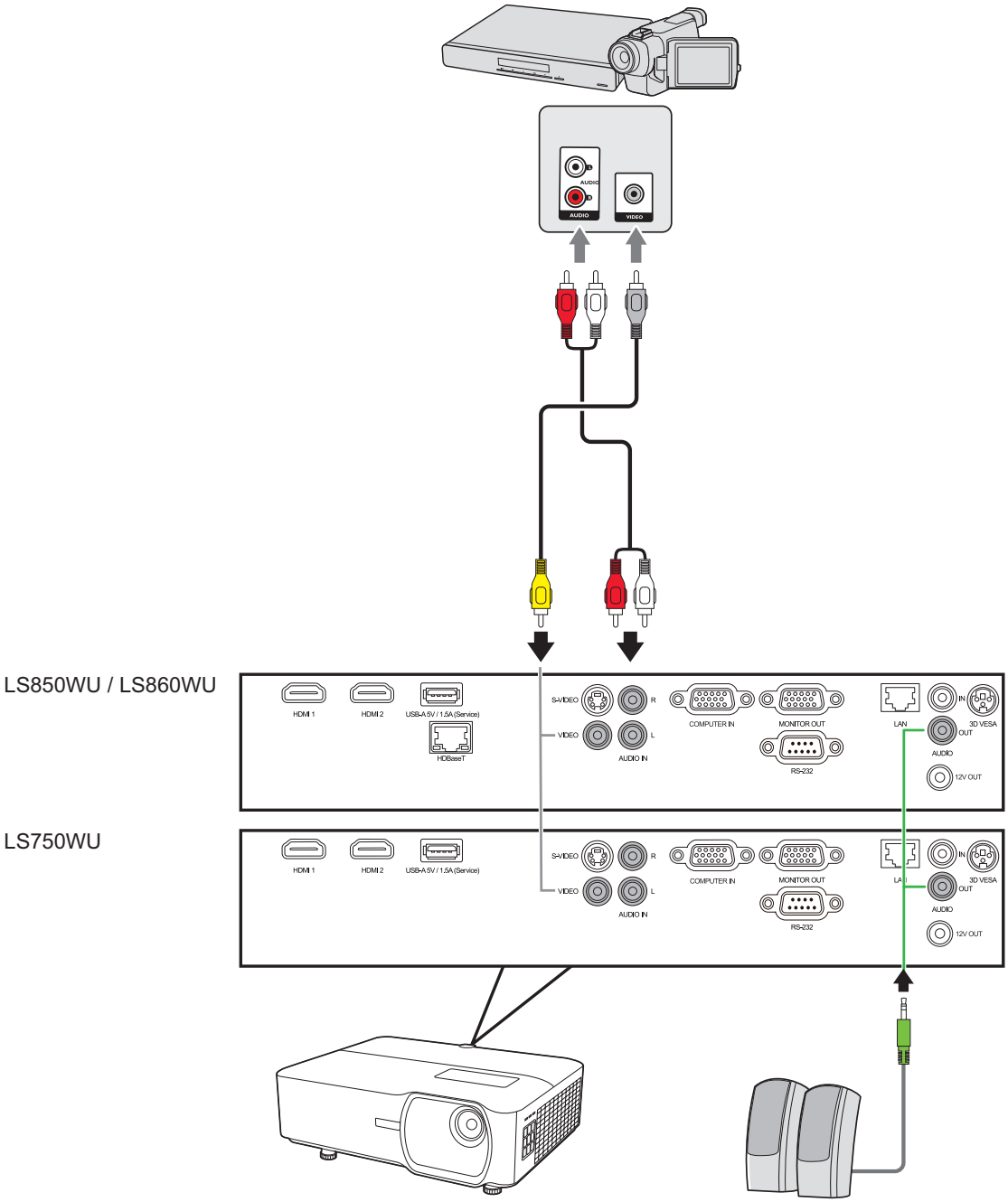

Kết nối với nguồn máy tính

Kết nối VGA

Kết nối một đầu dây cáp VGA với cổng VGA trên máy tính của bạn. Sau đó kết nối đầu kia của dây cáp với cổng **COMPUTER IN** trên máy chiếu của bạn.

LƯU Ý: Một số máy tính xách tay không tự động bật màn hình ngoài khi được kết nối với máy chiếu. Bạn có thể phải điều chỉnh cài đặt trình chiếu của máy tính xách tay.

Kết nối Ra VGA

Sau khi thiết lập kết nối VGA, kết nối một đầu dây của cáp VGA với cổng VGA trên màn hình của bạn. Sau đó kết nối đầu kia của dây cáp với cổng **MONITOR OUT** trên máy chiếu của bạn.

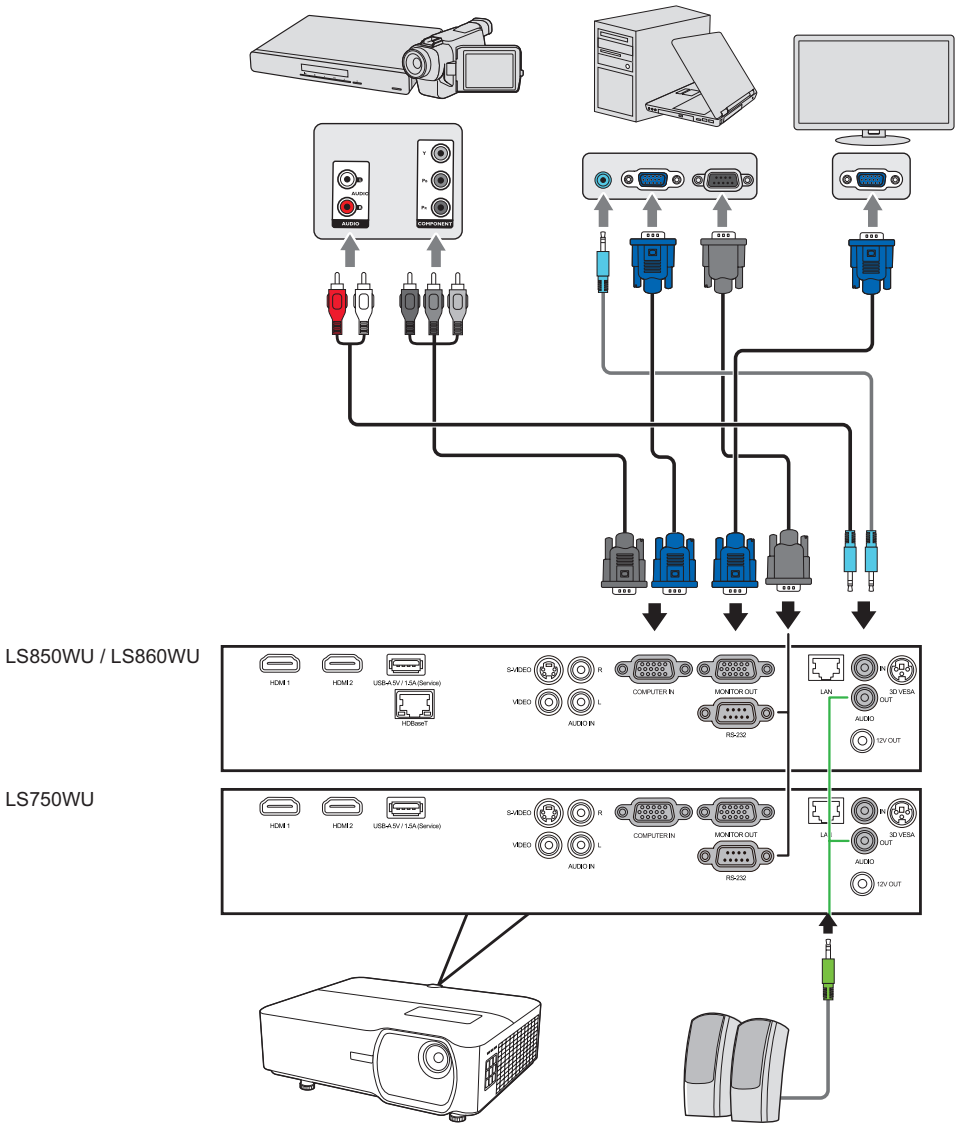

Kết nối với âm thanh

Máy chiếu được trang bị loa, tuy nhiên, bạn cũng có thể kết nối loa ngoài với cổng **AUDIO OUT** của máy chiếu.

LƯU Ý: Đầu ra âm thanh được điều khiển bởi các cài đặt **Âm lượng** và **Tắt tiếng** của máy chiếu.

> Vận hành

Bật / tắt máy chiếu

Khởi động máy chiếu

1. Nhấn nút **Nguồn** để bật máy chiếu.

2. Nguồn sáng sẽ sáng lên và **"Bật/Tắt Nhạc Chuông"** sẽ phát.

3. Đèn báo nguồn vẫn sáng màu xanh lá khi máy chiếu đang bật.

LƯU Ý: Để duy trì tuổi thọ nguồn sáng, một khi bạn bật máy chiếu, hãy đợi ít nhất năm (5) phút trước khi tắt.

4. Bật tất cả các thiết bị được kết nối, ví dụ máy tính xách tay, và máy chiếu sẽ bắt đầu tìm kiếm nguồn vào.

LƯU Ý: Nếu máy chiếu phát hiện nguồn vào, thông tin về nguồn sẽ xuất hiện. Nếu nguồn vào không được phát hiện, thông báo "Không Có Tín Hiệu" sẽ xuất hiện.

Kích hoạt lần đầu

Nếu máy chiếu được kích hoạt lần đầu tiên, hãy chọn ngôn ngữ OSD của bạn theo các hướng dẫn trên màn hình.

Tắt máy chiếu

1. Nhấn nút **Nguồn** hoặc nút **Off** và thông báo xác nhận sẽ xuất hiện để nhắc bạn nhấn nút **Nguồn** hoặc nút **Off** lần thứ hai. Ngoài ra, bạn có thể nhấn bất kỳ nút nào khác để hủy.

   LƯU Ý: Nếu bạn không hồi đáp trong vài giây sau lần nhấn đầu tiên, thông báo sẽ biến mất.

2. Khi quá trình làm mát kết thúc, một **"Bật/Tắt Nhạc Chuông"** sẽ phát.

3. Rút dây nguồn khỏi ổ cắm điện nếu máy chiếu sẽ không được sử dụng trong một thời gian dài.

LƯU Ý:

- Để bảo vệ nguồn sáng, máy chiếu sẽ không phản hồi các lệnh trong quá trình làm mát.
- Không rút dây nguồn trước khi máy chiếu tắt hoàn toàn.

Chọn một nguồn vào

Máy chiếu có thể được kết nối với nhiều thiết bị cùng một lúc. Tuy nhiên, nó chỉ có thể hiển thị một màn hình toàn bộ một lúc.

Nếu bạn muốn máy chiếu tự động tìm kiếm nguồn vào, hãy đảm bảo chức năng **Tìm kiếm tự động nhanh** trong menu **HỆ THỐNG** là **Bật**.

Nguồn vào cũng có thể được chọn thủ công bằng cách nhấn một trong các nút chọn nguồn trên điều khiển từ xa hoặc bằng cách luân chuyển qua các nguồn vào khả dụng.

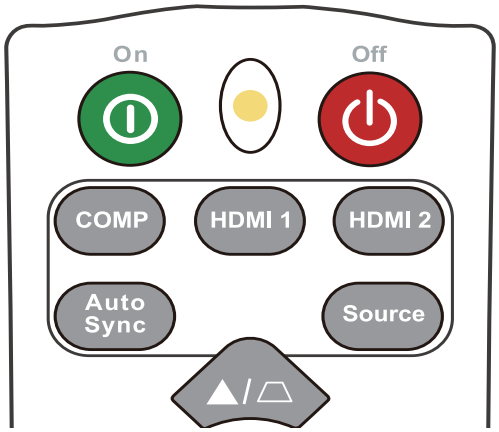

Để chọn thủ công nguồn vào, hãy làm như sau:

1. Nhấn **Source** và một menu chọn nguồn sẽ xuất hiện.
2. Nhấn ▲/▼ cho đến khi tín hiệu mong muốn của bạn được chọn và nhấn **Enter**.
3. Sau khi được phát hiện, thông tin nguồn được chọn sẽ được hiển thị trên màn hình trong vài giây.

   LƯU Ý: Nếu có nhiều thiết bị được kết nối với máy chiếu, lặp lại các bước 1-2 để tìm kiếm một nguồn khác.

Điều chỉnh ảnh chiếu

Điều chỉnh chiều cao và góc chiếu của máy chiếu

Máy chiếu được trang bị một (1) chân điều chỉnh. Điều chỉnh chân sẽ thay đổi chiều cao của máy chiếu và góc chiếu dọc. Điều chỉnh cẩn thận các chân để tinh chỉnh vị trí của ảnh chiếu.

Tự động điều chỉnh ảnh

Đôi khi, bạn có thể cần phải cải thiện chất lượng hình ảnh. Để làm điều này, nhấn **Auto Sync** trên điều khiển từ xa. Trong vòng năm (5) giây, chức năng Điều chỉnh tự động thông minh tích hợp sẽ điều chỉnh lại các giá trị Tần số và Đồng hồ để cung cấp chất lượng hình ảnh tốt nhất.

Sau khi hoàn thành, thông tin nguồn hiện tại sẽ xuất hiện ở góc trên bên trái trong ba (3) giây.

LƯU Ý: Chức năng này chỉ khả dụng khi nguồn vào PC D-Sub (analog RGB/COMPUTER IN) được chọn.

Tinh chỉnh kích cỡ và độ rõ ảnh

Để điều chỉnh ảnh chiếu tới kích cỡ bạn cần, hãy xoay Vòng thu phóng.

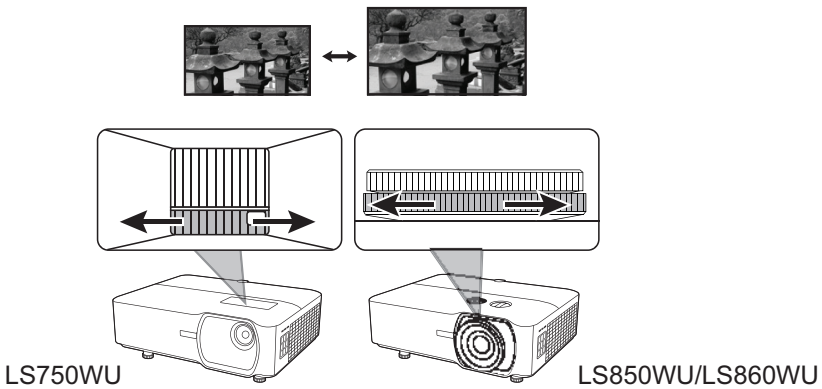

Để cải thiện độ rõ của ảnh, hãy xoay Vòng lấy nét.

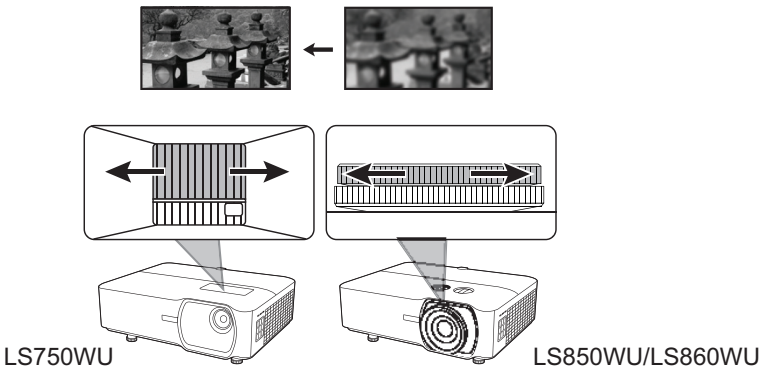

Sửa Vòm Hình

Vòm hình là tình trạng hình chiếu trở thành hình thang do chiếu theo góc.
Để sửa hiện tượng này, ngoài việc điều chỉnh chiều cao của máy chiếu, bạn cũng có thể:

1. Sử dụng các phím vòm hình trên máy chiếu hoặc điều khiển từ xa để hiển thị trang vòm hình.
2. Sau khi trang vòm hình được hiển thị, nhấn ▽ để sửa vòm hình ở phần trên của ảnh. Nhấn △ để sửa vòm hình ở phần dưới của ảnh. Nhấn ◁ để sửa vòm hình ở bên phải của ảnh. Nhấn ▷ để sửa vòm hình ở bên trái của ảnh.

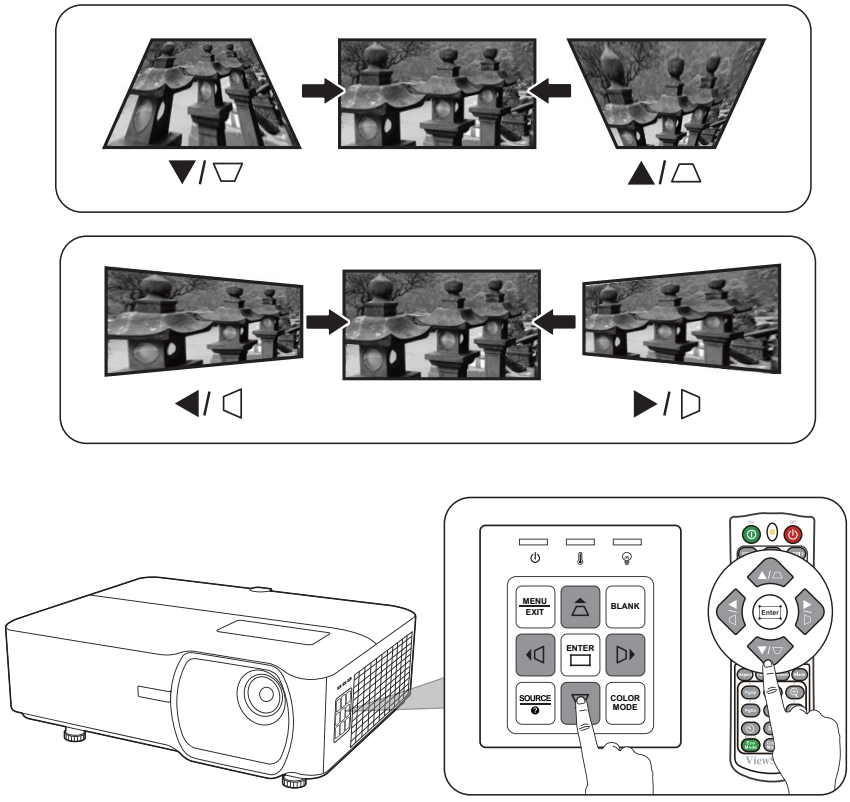

Khả năng điều khiển ảnh chiếu (LS850WU/LS860WU)

Bằng cách sử dụng các núm chuyển ống kính trên máy chiếu, bạn có thể điều chỉnh độ dịch chuyển của ống kính dọc tới +/- 50%, hoặc chuyển ống kính ngang tới +/-23%, bạn không cần phải đi tới hoặc tương tác trực tiếp với máy chiếu. Tính năng này đặc biệt quan trọng khi máy chiếu được gắn lên trần nhà.

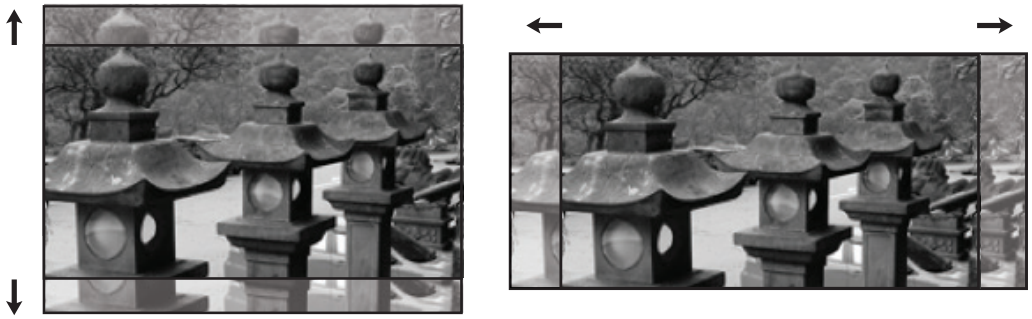

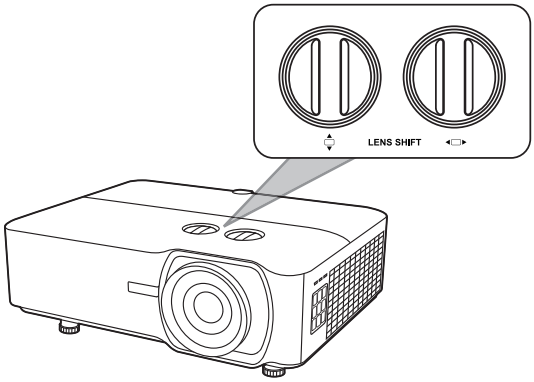

Ẩn ảnh

Để khán giả chú ý hoàn toàn đến người thuyết trình, bạn có thể nhấn **Blank** trên máy chiếu hoặc điều khiển từ xa để ẩn hình ảnh màn hình. Nhấn bất kỳ phím nào trên máy chiếu hoặc điều khiển từ xa để khôi phục lại ảnh.

THẬN TRỌNG: Không chặn ống kính chiếu vì điều này có thể khiến vật dùng để chặn nóng lên và biến dạng hoặc thậm chí gây ra hỏa hoạn.

Điều khiển máy chiếu thông qua Môi trường LAN

Máy chiếu hỗ trợ phần mềms Crestron®. Với các cài đặt chính xác cho menu Cài đặt Điều khiển LAN, bạn có thể quản lý máy chiếu từ máy tính bằng trình duyệt web khi máy tính và máy chiếu được kết nối đúng với cùng một mạng cục bộ.

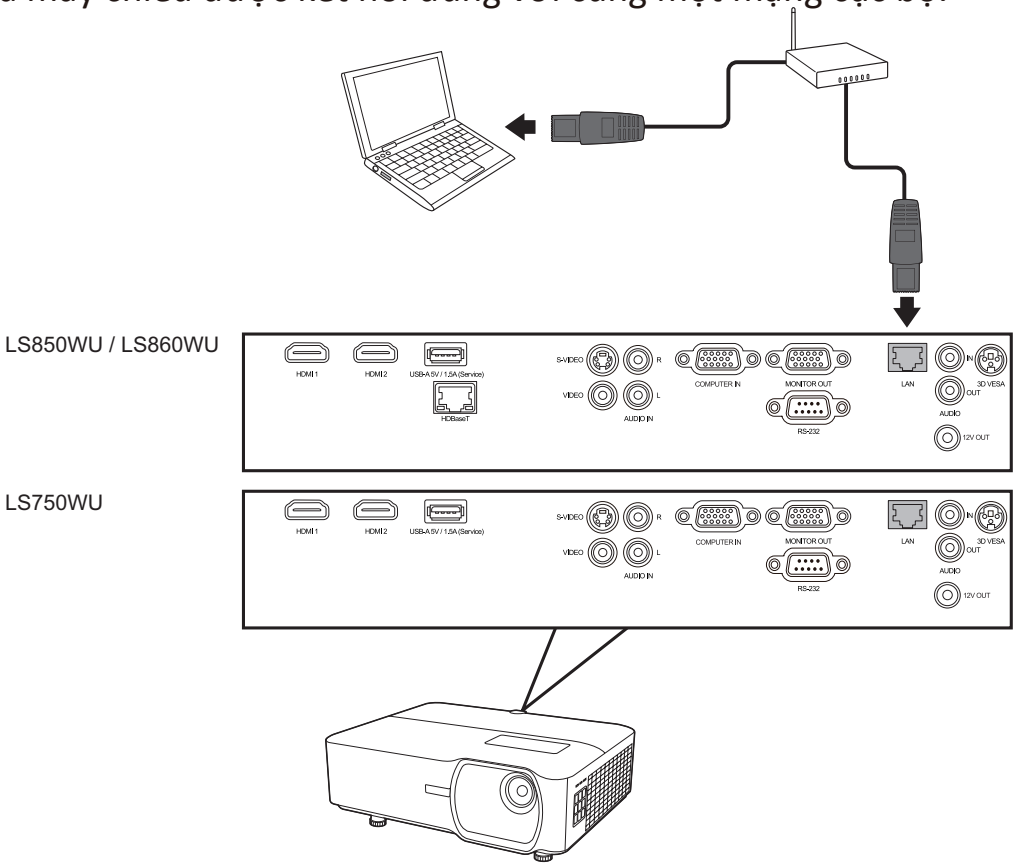

Định cấu hình Cài đặt Điều khiển LAN

- Nếu bạn đang ở trong môi trường DHCP:

1. Lấy cáp RJ45 và kết nối một đầu với giắc cắm đầu vào LAN RJ45 của máy chiếu và đầu còn lại với cổng RJ45.
2. Mở menu OSD và đi đến menu **NÂNG CAO** > **Thiết Lập Điều Khiển Mạng LAN**. Nhấn **Enter** để hiển thị trang **Thiết Lập Điều Khiển Mạng LAN**. Hoặc bạn có thể nhấn **Network** để mở menu **Thiết Lập Điều Khiển Mạng LAN** trực tiếp.
3. Làm nổi bật **Cài đặt LAN** và nhấn ◀ / ▶ để chọn **DHCP BẬT**.
4. Nhấn ▼ để làm nổi bật **Áp dụng** và nhấn **Enter**.
5. Vui lòng chờ trong khoảng 15 - 20 giây, và sau đó vào lại trang **Cài đặt LAN**. Cài đặt **Địa Chỉ IP Máy Chiếu**, **Mặt NạMạng Con**, **Cổng Mặc Định**, **Máy chủ DNS** sẽ được hiển thị. Ghi chú lại địa chỉ IP được hiển thị trong dòng **Địa Chỉ IP Máy Chiếu**.

LƯU Ý:

- Nếu **Địa Chỉ IP Máy Chiếu** vẫn không xuất hiện, liên hệ với quản trị viên mạng của bạn.
- Nếu cáp RJ45 không được kết nối đúng cách, **Địa Chỉ IP Máy Chiếu**, **Mặt NạMạng Con**, **Cổng Mặc Định** và cài đặt **Máy chủ DNS** sẽ hiển thị 0.0.0.0. Đảm bảo cáp được kết nối đúng cách và thực hiện lại các quy trình trên.
- Nếu bạn cần kết nối với máy chiếu ở chế độ chờ, cài đặt **Điều khiển mạng LAN chờ** sang **Bật** trong menu **NÂNG CAO** > **Thiết Lập Điều Khiển Mạng LAN**.

- Nếu bạn ở trong môi trường không phải DHCP:

1. Lặp lại các bước 1 -2 ở trên.

2. Làm nổi bật **Cài đặt LAN** và nhấn ◀/▶ để chọn **IP Tĩnh**.

3. Liên hệ với quản trị viên ITS của bạn để biết thông tin về cài đặt **Địa Chỉ IP Máy Chiếu**, **Mặt NạMạng Con**, **Cổng Mặc Định**, **Máy chủ DNS**.

4. Nhấn để chọn mục muốn sửa đổi và nhấn **Enter**.

5. Nhấn ◀/▶ để di chuyển con trỏ và nhấn ▲/▼ để nhập giá trị.

6. Để lưu cài đặt, nhấn **Enter**. Nếu bạn không lưu những thay đổi, nhấp vào **Exit**.

7. Nhấn ▼ để làm nổi bật **Áp dụng** và nhấn **Enter**.

LƯU Ý:

- Nếu cáp RJ45 không được kết nối đúng cách, **Địa Chỉ IP Máy Chiếu**, **Mặt NạMạng Con**, **Cổng Mặc Định**, cài đặt **Máy chủ DNS** sẽ hiển thị 0.0.0.0. Đảm bảo cáp được kết nối đúng cách và thực hiện lại các quy trình trên.
- Nếu bạn muốn kết nối với máy chiếu ở chế độ chờ, hãy chắc chắn là đã chọn **IP Tĩnh** và lấy thông tin **Địa Chỉ IP Máy Chiếu**, **Mặt NạMạng Con**, **Cổng Mặc Định** và **Máy chủ DNS** khi máy chiếu được bật.

Điều khiển máy chiếu thông qua trình duyệt Web

Khi đã có địa chỉ IP chính xác cho máy chiếu và máy chiếu đang bật hoặc ở chế độ chờ, bạn có thể sử dụng bất kỳ máy tính nào trên cùng mạng cục bộ để điều khiển máy chiếu.

LƯU Ý:

- Nếu đang sử dụng Microsoft Internet Explorer, hãy đảm bảo rằng đó là phiên bản 7.0 trở lên.
- Ảnh chụp màn hình trong hướng dẫn này chỉ để tham khảo, và có thể khác với thiết kế thực tế.
- Vui lòng chú ý đến giới hạn độ dài đầu vào (bao gồm dấu cách và các dấu chấm câu khác) trong danh sách bên dưới:

Mục hạng mục		Chiều Dài Đầu Vào	Số Ký Tự Tối Đa
Network Settings (Cài Đặt Mạng)	Network (Mạng)	DHCP/Manual (DHCP/Bằng Tay)	(Không có)
		IP Address (Địa chỉ IP)	15
		Subnet Mask (Mặt Nạ Mạng Con)	15
		Gateway (Cổng)	15
		DNS Server (Máy Chủ DNS)	15
		AMX device discovery (Khám phá thiết bị AMX)	(Không có)
	Password (Mật khẩu)	Administrator (Quản trị viên)	(Không có)
		New Password (Mật khẩu mới)	4
		Confirm Password (Xác nhận mật khẩu)	4
	SNMP	SysLocation	22
		SysName	22
		SysContact	22
Email Alert (Cảnh báo qua email)	Email Setting (Cài đặt Email)	To (Đến)	40
		Cc	40
		Subject (Chủ đề)	40
		From (Từ)	40
	SMTP Setting (Cài đặt SMTP)	Server (Máy chủ)	30
		User Name (Tên người dùng)	21
		Password (Mật khẩu)	14
	Alert Condition (Điều kiện cảnh báo)	Fan Error (Lỗi Quạt)	(Không có)
		Light Source Error (Điện Nguồn sáng)	(Không có)
		Over Temperature (Quá nhiệt)	(Không có)
		Submit (Gửi)	(Không có)
		Issue Test Mail (Phát Hành Thư Kiểm Tra)	(Không có)

LƯU Ý: / > < $ % + \ ‘ “ ” ’ là bị cấm.

1. Nhập địa chỉ của máy chiếu vào thanh địa chỉ của trình duyệt và nhấn Enter.

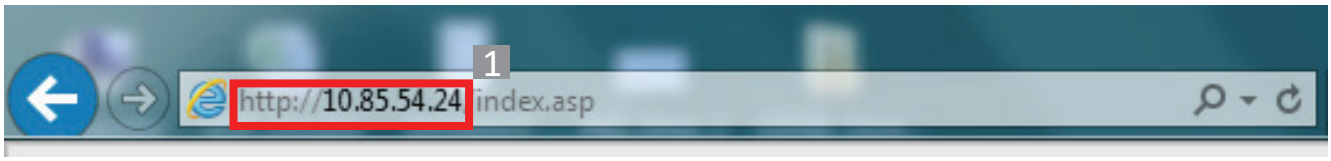

Trang chính của Điều khiển mạng sẽ xuất hiện.

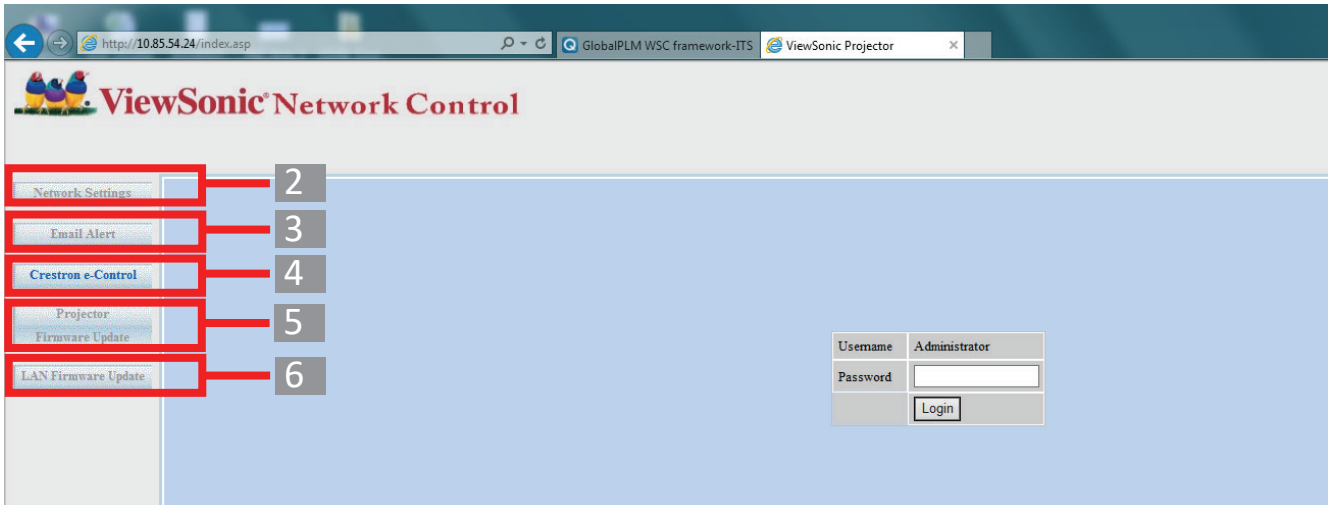

LƯU Ý: Truy cập Network Settings (Cài Đặt Mạng), trang Email Alert (Cảnh báo qua email) hoặc trang Projector/LAN Firmware Update (Cập nhật Vi phần mềm qua LAN/Máy chiếu) yêu cầu mật khẩu của Quản trị viên. Mật khẩu mặc định là "0000".

2. Trang này cho phép bạn điều chỉnh các cài đặt AMX và SNMP. Trong dòng **AMX device discover (Khám phá thiết bị AMX)**, khi **ON (BẬT)** được chọn, máy chiếu có thể được phát hiện bởi các bộ điều khiển của AMX được kết nối với cùng mạng. Để biết thêm chi tiết của **AMX Device Discovery (Khám phá thiết bị AMX)**, vào trang web AMX tại **http://www.amx.com/**.

3. Nếu máy chiếu của bạn được kết nối với mạng có hỗ trợ Giao thức chuyển thư đơn giản (Simple Mail Transfer Protocol, SMTP), bạn có thể định cấu hình nó để thông báo cho bạn qua email về các sự kiện quan trọng.

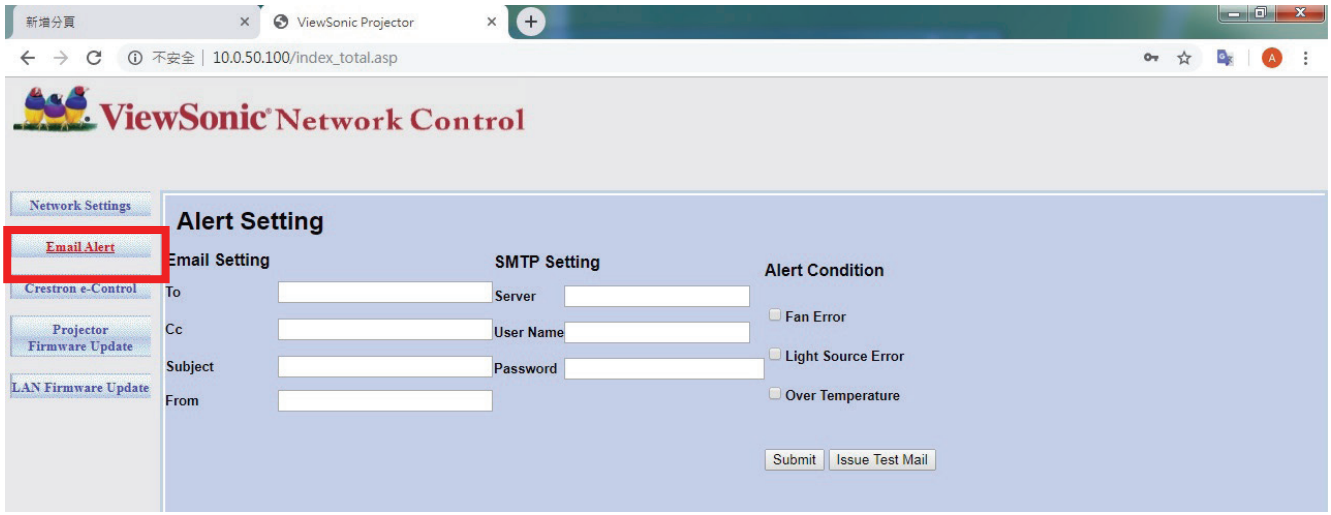

4. Trang **Crestron (e-Control)®** hiển thị giao diện người dùng Crestron e-Control.

5. Cập Nhật Vi Phần Mềm Máy Chiếu

i. Truy cập trang web của ViewSonic để tải về Vi chương trình cập nhật phần mềm của máy chiếu qua LAN: **https://www.viewsonic.com**.

ii. Tải tập tin Vi chương trình máy chiếu lên trang web Điều Khiển Mạng.

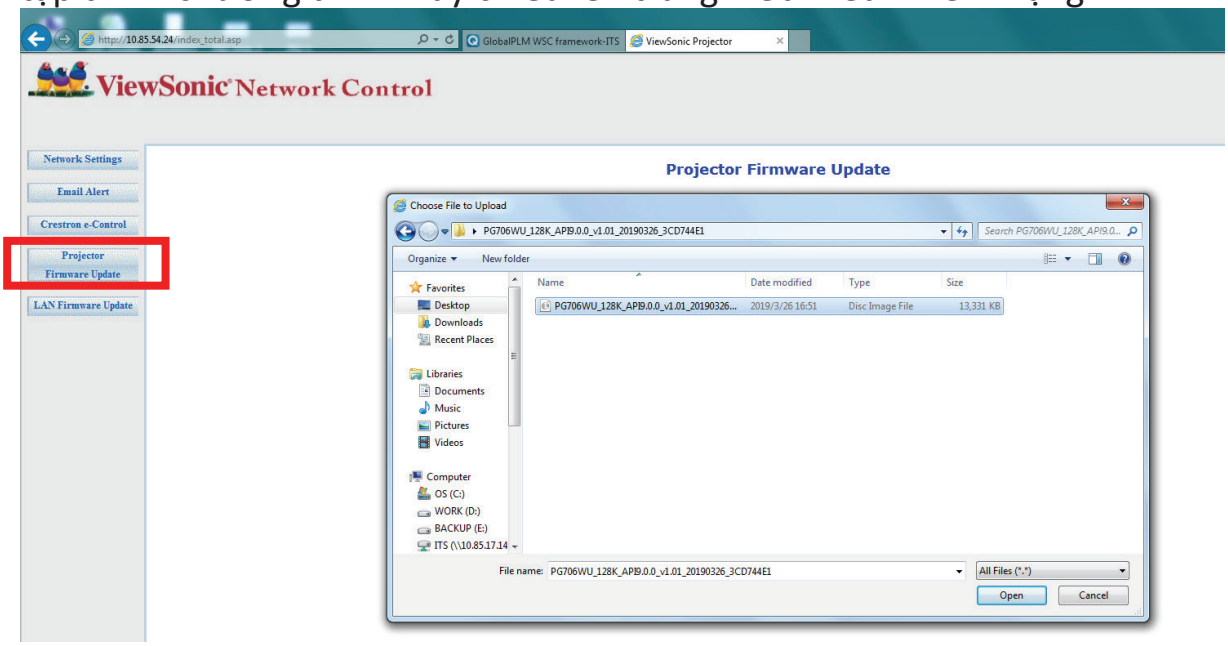

iii. Vui lòng đọc thông báo Cảnh báo và nhấn nút "OK" để xác nhận cập nhật.

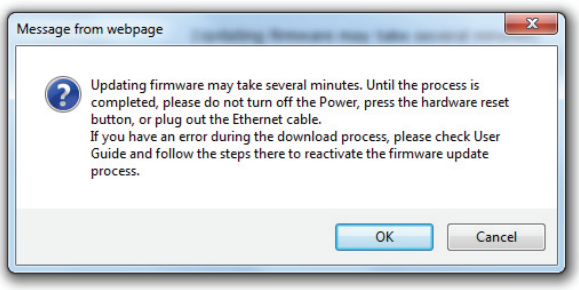

LƯU Ý: Nếu quá trình tải xuống không thành công, vui lòng tham khảo "Vi chương trình cập nhật phần mềm máy chiếu bằng USB" bên dưới.

A. Truy cập trang web của ViewSonic để tải về Vi chương trình cập nhật phần mềm của máy chiếu: **https://www.viewsonic.com**.

B. Kết nối cáp USB A vào máy chiếu và máy tính.

C. Liên tục nhấn Phím **Nguồn** của máy chiếu và Phím **Menu** trong khi kết nối với ổ cắm điện.

D. Đèn LED sẽ bắt đầu nhấp nháy, việc tải xuống sẽ khởi động lại.

v. Chương trình phần mềm sẽ tự động bắt đầu. Vui lòng đợi trong vài phút cho đến khi hoàn thành.

vi. Nhấp vào "Exit" (Thoát) khi cập nhật xong.

THẬN TRỌNG: Không tắt máy chiếu hoặc máy tính khi đang cập nhật.

6. Cập nhật Vi phần mềm qua LAN

i. Truy cập trang web của ViewSonic để tải về Vi chương trình qua LAN: **https://www.viewsonic.com**.

ii. Tải lên tập tin Vi chương trình qua LAN vào trang web Điều Khiển Mạng.

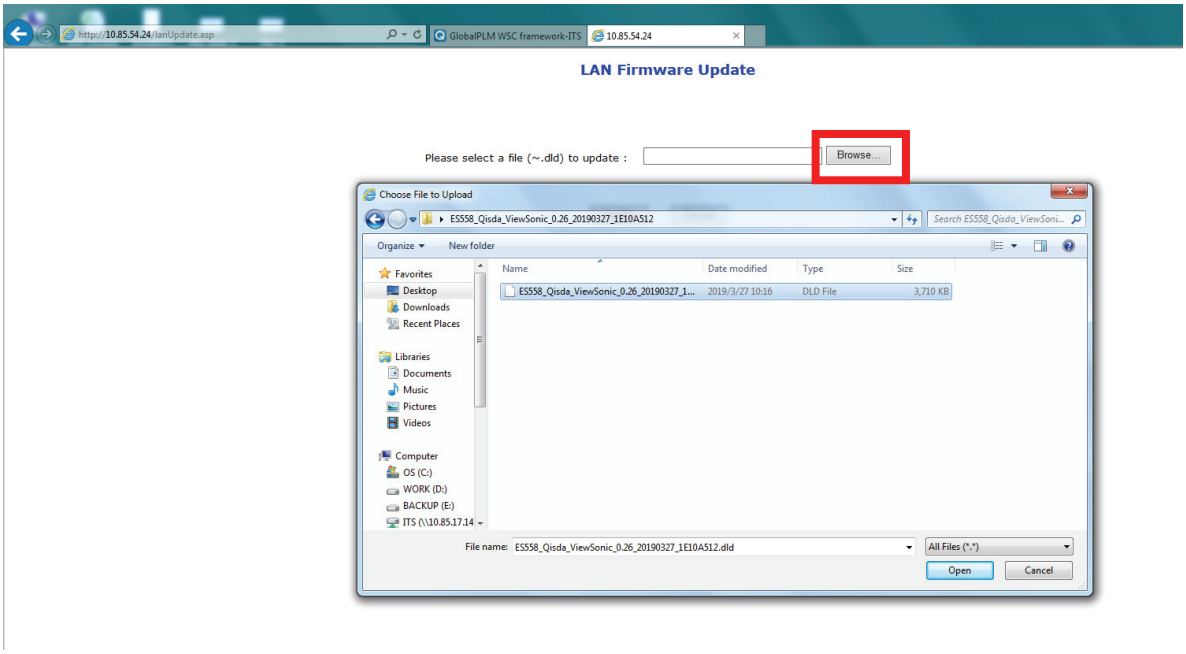

iii. Sau khi hoàn tất cập nhật Vi chương trình qua LAN, vui lòng truy cập trang **Crestron e-Control®** và nhấp vào nút "info" (thông tin) để kiểm tra phiên bản Vi chương trình qua LAN.

Về Crestron e-Control®

1. Trang Crestron e-Control® cung cấp nhiều phím ảo để điều khiển máy chiếu hoặc điều chỉnh các hình ảnh chiếu.

Bạn có thể nhấn ◀/▶ để hiển thị thêm các nút.

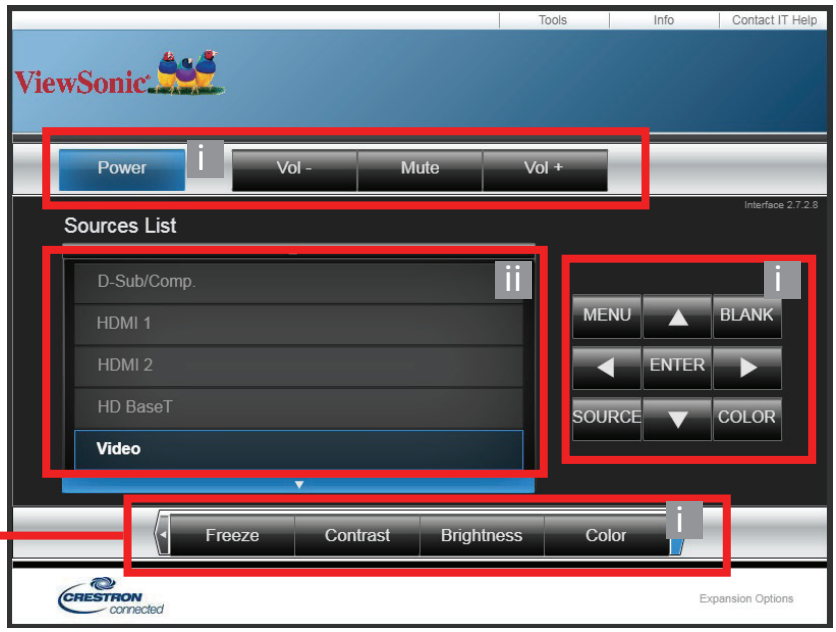

i. Các nút này hoạt động tương tự như những nút trên menu OSD, hoặc điều khiển từ xa.

ii. Chuyển đổi các tín hiệu đầu vào, nhấp vào tín hiệu muốn chuyển.

LƯU Ý:

- Danh sách nguồn thay đổi tùy theo các kết nối có sẵn trên máy chiếu.
- Khi bạn sử dụng bảng điều khiển máy chiếu hoặc điều khiển từ xa để thay đổi cài đặt menu OSD, có thể mất một lúc để trình duyệt web đồng bộ hóa các thay đổi này với máy chiếu.

2. Trang **Tools (Công cụ)** cho phép bạn quản lý máy chiếu, cấu hình cài đặt thiết lập đặt điều khiển mạng LAN và truy cập an toàn vào các điều khiển mạng từ xa trên máy chiếu này.

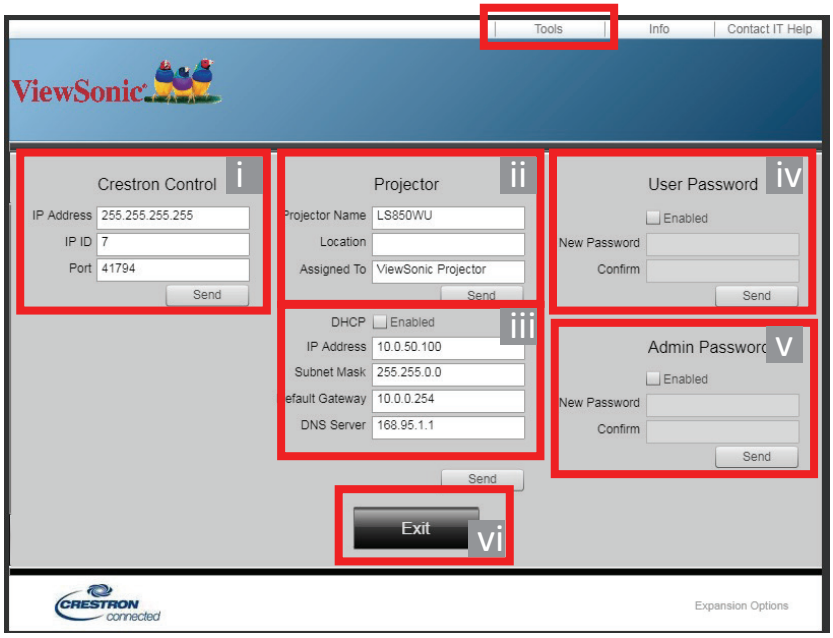

i. Phần này chỉ được sử dụng với Hệ thống Điều khiển Crestron. Vui lòng liên hệ với Creston hoặc tham khảo hướng dẫn sử dụng để biết thông tin thiết lập.

ii. Bạn có thể đặt tên máy chiếu, theo dõi vị trí và người phụ trách nó.

iii. Bạn có thể điều chỉnh **Thiết Lập Điều Khiển Mạng LAN**.

iv. Sau khi thiết lập, việc thực hiện các thao tác điều khiển từ xa qua mạng trên máy chiếu này sẽ được bảo vệ bằng mật khẩu.

v. Sau khi thiết lập, việc truy cập vào trang Tools (Công cụ) sẽ được bảo vệ bằng mật khẩu.

LƯU Ý:

- Để tránh lỗi, chỉ nhập bảng chữ cái tiếng Anh và chữ số trên trang **Tools (Công cụ)**.
- Sau khi thực hiện các điều chỉnh, bấm nút "Send" (Gửi) và dữ liệu sẽ được lưu trong máy chiếu.

vi. Nhấn "Exit" (Thoát) để trở lại trang Điều khiển Từ xa Qua mạng.

Vui lòng chú ý đến giới hạn độ dài đầu vào (bao gồm dấu cách và các dấu chấm câu khác) trong danh sách bên dưới:

Mục hạng mục	Chiều Dài Đầu Vào	Số Ký Tự Tối Đa
Crestron Control (Điều khiển Crestron)	IP Address (Địa chỉ IP)	15
	IP ID	4
	Port (Cổng)	5
Projector (Máy chiếu)	Projector Name (Tên Máy Chiếu)	22
	Location (Vị trí)	22
	Assigned To (Giao cho)	22

Mục hạng mục	Chiều Dài Đầu Vào	Số Ký Tự Tối Đa
Network Configuration (Cấu Hình Mạng)	DHCP (Enabled) (DHCP (Đã bật))	(Không có)
	IP Address (Địa chỉ IP)	15
	Subnet Mask (Mặt Nạ Mạng Con)	15
	Default Gateway (Cổng Mặc Định)	15
	DNS Server (Máy Chủ DNS)	15
User Password (Mật Khẩu Người Dùng)	Enabled (Đã bật)	(Không có)
	New Password (Mật khẩu mới)	15
	Confirm (Xác nhận)	15
Admin Password (Mật Khẩu Quản Trị)	Enabled (Đã bật)	(Không có)
	New Password (Mật khẩu mới)	15
	Confirm (Xác nhận)	15

3. Trang **Info (Thông tin)** hiển thị thông tin và tình trạng của máy chiếu này.

Nhấn "Exit" (Thoát) để quay lại trang Điều khiển Từ xa qua Mạng.

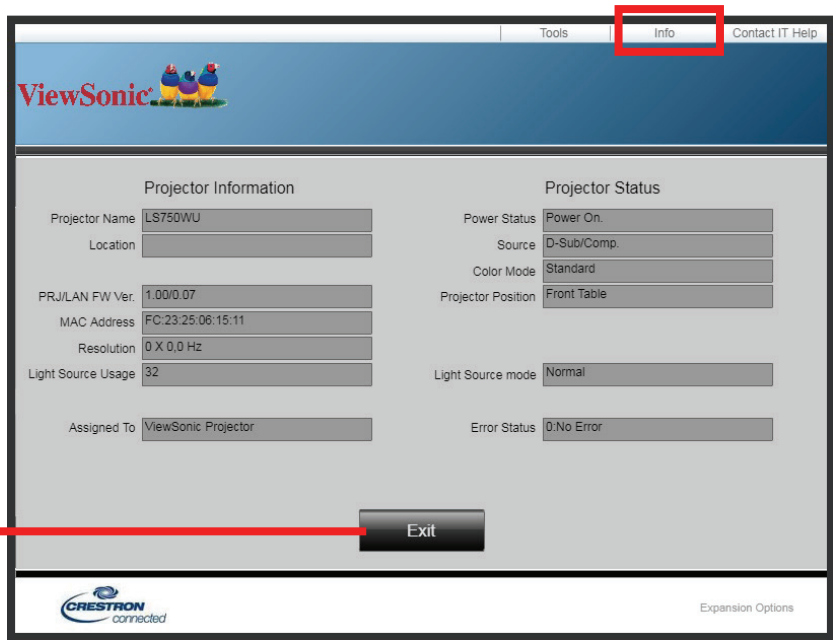

4. Sau khi chọn "**Contact IT Help**" (Liên hệ Trợ giúp IT), cửa sổ HELP DESK (BỘ PHẬN TRỢ GIÚP) sẽ xuất hiện ở góc trên bên phải màn hình. Bạn sẽ có thể gửi tin nhắn đến quản trị viên/người dùng phần mềm RoomView™ được kết nối với cùng mạng cục bộ.

Để biết thêm chi tiết, hãy truy cập **http://www.crestron.com** & **www.crestron.com/getroomview**.

Crestron RoomView

Trên trang "Edit Room" (Sửa Phòng), nhập IP Address (Địa chỉ IP) (hoặc tên máy chủ) như được hiển thị trên menu hiển thị trên màn hình (OSD) và "02" cho IPID, "41794" cho cổng điều khiển Crestron dành riêng.

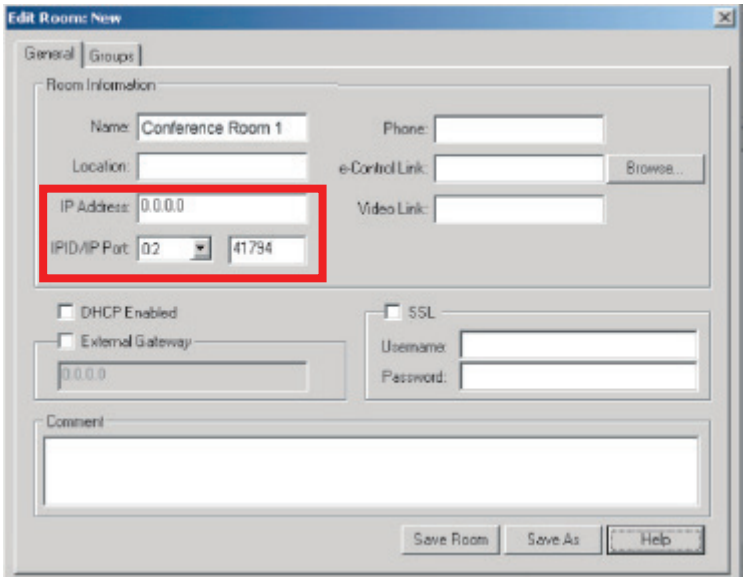

Vui lòng truy cập trang web bên dưới để có thêm thông tin và Hướng Dẫn Người Dùng RoomView™:

http://www.crestron.com/products/roomview_connected_embedded_projectors_devices/resources.asp

Định dạng PJLink™, SNMP, AMX và Xpanel được hỗ trợ

Máy chiếu này tuân thủ PJLink™, SNMP V.1, AMX hoặc Xpanel V1.10. Để biết chi tiết, vui lòng làm theo hướng dẫn sử dụng hoặc trang web tương ứng để điều khiển và quản lý máy chiếu.

Chức năng menu

Phần này sẽ giới thiệu Menu Hiển thị trên màn hình (OSD) và các tùy chọn của nó.

Thao tác menu hiển thị trên màn hình (OSD) chung

LƯU Ý: Ảnh chụp màn hình OSD trong hướng dẫn này chỉ để tham khảo, và có thể khác với thiết kế thực tế. Một số cài đặt OSD sau đây có thể không có sẵn. Hãy tham khảo OSD thực tế của máy chiếu.

Máy chiếu được trang bị một Menu Hiển thị trên màn hình (OSD) để thực hiện các điều chỉnh khác nhau. Nó có thể được truy cập bằng cách nhấn **Menu** trên máy chiếu hoặc điều khiển từ xa.

1. Nhấn ◀/▶ để chọn một menu chính. Sau đó nhấn **Enter** hoặc sử dụng ▲/▼ để vào danh sách menu phụ.
2. Nhấn ▲/▼ để chọn tùy chọn của menu. Sau đó nhấn **Enter** để hiển thị menu phụ của nó, hoặc nhấn ◀/▶ để điều chỉnh/chọn cài đặt.

   LƯU Ý: Một số tùy chọn của menu phụ có thể có một menu phụ khác. Để vào menu phụ tương ứng, nhấn **Enter**. Sử dụng ▲/▼ hoặc ◀/▶ để điều chỉnh/chọn cài đặt.

Cây menu hiển thị trên màn hình (OSD)

Menu chính	Menu phụ	Tùy chọn menu	
HIỂN THỊ	Tỷ Lệ Khung Hình	Tự Động	
		4:3	
		16:9	
		16:10	
		Nguyên bản	
	Vòm hình	Dọc	-40~40
		Ngang	-40~40
	Chỉnh góc	Trên cùng-Phải	45°/90°
		Trên cùng-Trái	45°/90°
		Dưới cùng-Phải	45°/90°
		Dưới cùng-Trái	45°/90°
	Định vị	X: -5 ~ 5, Y: - 5 ~ 5	
	Pha	0~31	
	Kích Thước Ngang	-15~15	
	Thu phóng	0,8X ~2,0X	
	Quét quá	Tắt/1/2/3/4/5	
	3X Fast Input	Không hoạt động	
		Hiện hoạt	
HÌNH ẢNH	ChếĐộ Màu	Sáng nhất	
		Trình chiếu	
		Tiêu chuẩn	
		Ảnh	
		Phim	
		Người Dùng 1	
		Người Dùng 2	
	Độ sáng	0~100	
	Độ tương phản	-50~50	

Menu chính	Menu phụ	Tùy chọn menu	
HÌNH ẢNH	Nhiệt Độ Màu	8000K/6500K/5500K	
		Tăng Đỏ	0~100
		Tăng Xanh Lá	0~100
		Tăng Xanh Trời	0~100
		Bù Đỏ	-50~+50
		Bù Xanh Lá	-50~+50
		Bù Xanh Trời	-50~+50
	Nâng cao	Màu	-50~50
		Sắc thái	-50~50
		Độ nét	0~31
		Gama	1,8/2,0/2,2/2,35/ 2,5/Cubic/sRGB
		Màu Rực Rỡ	Tắt/1/2/3/4/ 5/6/7/8/9/10
		Giảm Nhiễu	0~31
		Quản Lư Màu	Màu chính
			Màu sắc
			Độ bão hòa
			Tăng
	Đặt lại thiết lập màu	Đặt vềmặc định	
		Hủy	

Menu chính	Menu phụ	Tùy chọn menu	
POWER MANAGEMENT	Tự động Bật Nguồn	Tín hiệu	Tắt/VGA/HDMI/Tất cả
		CEC	Tắt/Bật
		Bật nguồn trực tiếp	Tắt/Bật
	Nlượng tminh	Tự Động Tắt Nguồn	Tắt/10 phút/20 phút/ 30 phút
		Hẹn Giờ Ngủ	Tắt/ 30 phút/1 giờ/ 2 giờ/3 giờ/4 giờ/ 8 giờ/12 giờ
		Tiết Kiệm Nguồn	Tắt/Bật
	Thiết Lập Chờ	Vòng Qua VGA	Tắt/Bật
		Truyền Qua Âm Thanh	Tắt/Bật
	Nguồn USB A	Bật	
		Tắt	

Menu chính	Menu phụ	Tùy chọn menu	
CĂN BẢN	Thiết Lập Âm Thanh	Tắt tiếng	Tắt/Bật
		Âm Lượng Âm Thanh	0~20
		Bật/Tắt Nhạc Chuông	Tắt/Bật
	Hẹn Giờ Trình Chiếu	Thời Gian Hẹn Giờ	1~240 m
		Hiển Thị Hẹn Giờ	Luôn luôn/1 phút/ 2 phút/3 phút/ Không bao giờ
		Vị Trí Hẹn Giờ	Trên cùng-Trái/Dưới cùng-Trái/Trên cùng-Phải/Dưới cùng-Phải
		Hướng đếm hẹn giờ	Đếm Ngược/Đếm Xuôi
		Nhắc nhở âm thanh	Tắt/Bật
		Bắt Đầu Đếm/Tắt	
	Mẫu	Tắt	
		Ktra thẻ	
	Hẹn Giờ Trống	Tắt/5 phút/10 phút/15 phút/20 phút/25 phút/ 30 phút	
	Tin nhắn	Tắt	
		Bật	
	Màn hình khởi động	Đen	
		Xanh da trời	
		ViewSonic	
NÂNG CAO	Thiết Lập 3D	Kính 3D	DLP/3D VESA
		Định Dạng 3D	Tự Động
			Tắt
			Tuần Tự Khung Hình
			Nén khung hình
			Trên-Dưới
			Song song
		Đảo ngược đồng bộ 3D	Tắt/Đảo Ngược
		Lưu Thiết lập 3D	Có/Không
	Thiết Lập HDMI	Định dạng HDMI	Tự Động/RGB/YUV
		Phạm vi HDMI	Tự Động/Được tăng cường/Bình thường

Menu chính	Menu phụ	Tùy chọn menu	
NÂNG CAO	Thiết Lập Điều Khiển Mạng LAN	Cài đặt LAN	DHCP BẬT/IP Tĩnh
		Địa Chỉ IP Máy Chiếu	
		Mặt NạMạng Con	
		Cổng Mặc Định	
		Máy chủ DNS	
		Điều khiển mạng LAN chờ	Tắt/Bật
		Áp dụng	
	Cài Đặt Nguồn sáng	ChếĐộ Nguồn sáng	Bình thường/Eco/ Dynamic Eco/Tùy chỉnh
		Điện Nguồn sáng	20%~100%
		Đặt Lại Giờ Nguồn Sáng	Đặt vềmặc định/Hủy
		Thông Tin Giờ Nguồn Sáng	Thời Gian Sử Dụng Đèn Chiếu
			Bình thường
			Eco
			Dynamic Eco
			Tùy chỉnh
	Chú Thích Kèm Theo	Bật Chú Thích Kèm Theo	Tắt/Bật
		Phiên Bản Chú Thích	CC1/CC2/CC3/CC4
	Đặt Lại Thiết Lập	Đặt vềmặc định	
		Hủy	
HỆ THỐNG	Ngôn ngữ	Chọn OSD đa ngôn ngữ	
	Vị trí máy chiếu	Bàn Phía Trước	
		Bàn Phía Sau	
		Trần Phía Sau	
		Trần Phía Trước	
	Thiết Lập Menu	Thời gian hiển thị menu	5 giây/10 giây/15 giây/ 20 giây/25 giây/30 giây
		Vị Trí Menu	Giữa/Trên cùng-Trái/ Trên cùng-Phải/ Dưới cùng-Trái/ Dưới cùng-Phải

Menu chính	Menu phụ	Tùy chọn menu	
HỆ THỐNG	Chếđộ cao độ cao	Tắt	
		Bật	
	Tìm kiếm tự động nhanh	Tắt	
		Bật	
	Thiết Lập Bảo Mật	Đổi mật khẩu	
		Khóa Bật Nguồn	Tắt/Bật
	Khóa Phím Bảng Điều Khiển	Tắt	
		Bật	
	Mã điều khiển từ xa	1/2/3/4/5/6/7/8	
	Phương Pháp Điều Khiển	RS-232	
		USB	
		HDBaseT	(chỉ dành cho LS850WU/LS860WU)
	Tốc độ truyền	2400/4800/9600/14400/19200/38400/57600/115200	
THÔNG TIN	Nguồn		
	ChếĐộ Màu		
	Độ phân giải		
	Hệ Thống Màu		
	Địa Chỉ IP		
	Địa chỉ MAC		
	Phiên Bản Vi Chương Trình		
	3X Fast Input		
	S/N		

Menu HIỂN THỊ

1. Nhấn nút **Menu** để hiển thị Menu Hiển thị trên màn hình (OSD).
2. Nhấn ◀/▶ để chọn menu **HIỂN THỊ**. Sau đó nhấn **Enter** hoặc sử dụng ▲/▼ để truy cập menu **HIỂN THỊ**.

3. Nhấn ▲/▼ để chọn tùy chọn của menu. Sau đó nhấn **Enter** để hiển thị menu phụ của nó, hoặc nhấn ◀/▶ để điều chỉnh/chọn cài đặt.

   LƯU Ý: Một số tùy chọn của menu phụ có thể có một menu phụ khác. Để vào menu phụ tương ứng, nhấn **Enter**. Sử dụng ▲/▼ hoặc ◀/▶ để điều chỉnh/chọn cài đặt.

Tùy chọn menu	Mô tả
Tỷ Lệ Khung Hình	Tự Động Cân chỉnh hình ảnh theo tỷ lệ để phù hợp với độ phân giải nguyên bản của máy chiếu theo chiều rộng ngang của nó. Điều này phù hợp với hình ảnh đến không theo tỷ lệ 4:3 hay 16:9 và bạn muốn tận dụng tối đa màn hình mà không làm thay đổi tỷ lệ khung hình của ảnh. 4:3 Cân chỉnh hình ảnh để nó được hiển thị ở chính giữa màn hình với tỷ lệ khung hình 4:3. Điều này phù hợp nhất cho hình ảnh 4:3 như màn hình máy tính, TV độ nét tiêu chuẩn và phim DVD tỷ lệ 4:3, vì nó hiển thị chúng mà không thay đổi tỷ lệ. 16:9 Cân chỉnh hình ảnh để nó được hiển thị ở chính giữa màn hình với tỷ lệ khung hình 16:9. Điều này phù hợp nhất cho những hình ảnh vốn có tỷ lệ 16:9, như TV độ nét cao, vì nó hiển thị chúng mà không thay đổi tỷ lệ. 16:10 Cân chỉnh hình ảnh để nó được hiển thị ở chính giữa màn hình với tỷ lệ khung hình 16:10. Điều này phù hợp nhất cho những hình ảnh vốn có tỷ lệ 16:10 vì nó hiển thị chúng mà không thay đổi tỷ lệ. Nguyên bản Chiếu một hình ảnh như độ phân giải gốc của nó và thay đổi kích thước để phù hợp với khu vực hiển thị. Đối với tín hiệu đầu vào có độ phân giải thấp hơn, ảnh chiếu sẽ được hiển thị với kích thước gốc.
Vòm hình	Điều chỉnh tình trạng vòm hình khi hình chiếu trở thành hình thang do chiếu theo góc.
Chỉnh góc	Điều chỉnh hình dạng và kích cỡ hình ảnh có hình chữ nhật không đều ở trên tất cả các bên.
Định vị	Điều chỉnh vị trí của ảnh chiếu. **LƯU Ý:** • Chức năng này chỉ khả dụng khi tín hiệu đầu vào PC được chọn. • Phạm vi điều chỉnh có thể thay đổi theo thời gian khác nhau.
Pha	Điều chỉnh pha đồng hồ để giảm méo hình ảnh. **LƯU Ý:** Chức năng này chỉ khả dụng khi tín hiệu đầu vào PC được chọn.

Tùy chọn menu	Mô tả
Kích Thước Ngang	Điều chỉnh chiều ngang của ảnh. **LƯU Ý:** Chức năng này chỉ khả dụng khi tín hiệu đầu vào PC được chọn.
Thu phóng	Phóng to ảnh chiếu và cho phép bạn dịch chuyển ảnh.
Quét quá	Điều chỉnh tỷ lệ quét quá từ 0% đến 5%. **LƯU Ý:** Chức năng này chỉ khả dụng khi tín hiệu đầu vào Composite Video hoặc HDMI được chọn.
3X Fast Input	Chức năng này có lợi cho việc giảm tốc độ khung hình. Thời gian đáp ứng nhanh trong thời gian nguyên bản có thể đạt được. Khi được bật, các cài đặt sau đây sẽ trở về giá trị đặt trước của nhà sản xuất: Tỷ lệ khung hình, Vị trí, Thu phóng, Quét quá. **LƯU Ý:** Chức năng này chỉ khả dụng khi một tín hiệu đầu vào thời gian nguyên bản được chọn.

Menu ẢNH

1. Nhấn nút **Menu** để hiển thị Menu Hiển thị trên màn hình (OSD).
2. Nhấn ◀/▶ để chọn menu **HÌNH ẢNH**. Sau đó nhấn **Enter** hoặc sử dụng ▲/▼ để truy cập menu **HÌNH ẢNH**.

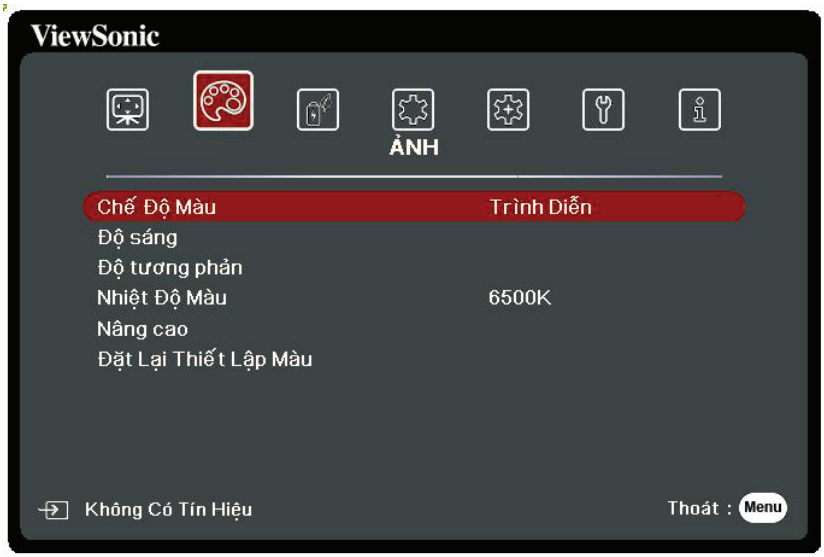

3. Nhấn ▲/▼ để chọn tùy chọn của menu. Sau đó nhấn **Enter** để hiển thị menu phụ của nó, hoặc nhấn ◀/▶ để điều chỉnh/chọn cài đặt.

   LƯU Ý: Một số tùy chọn của menu phụ có thể có một menu phụ khác. Để vào menu phụ tương ứng, nhấn **Enter**. Sử dụng ▲/▼ hoặc ◀/▶ để điều chỉnh/chọn cài đặt.

Tùy chọn menu	Mô tả
ChếĐộ Màu	<u>Sáng nhất</u> Tối đa hóa độ sáng của ảnh chiếu. Chế độ này phù hợp với những môi trường cần độ sáng cao hơn, chẳng hạn như sử dụng máy chiếu trong phòng có ánh sáng tốt. <u>Trình chiếu</u> Được thiết kế để trình chiếu trong môi trường ban ngày để khớp với màu sắc PC và notebook. <u>Tiêu chuẩn</u> Được thiết kế cho các hoàn cảnh bình thường trong môi trường ban ngày. <u>Ảnh</u> Được thiết kế để xem ảnh. <u>Phim</u> Để phát phim, video clip nhiều màu sắc từ máy ảnh kỹ thuật số hoặc DV thông qua đầu vào PC để xem tốt nhất trong môi trường tối (ít ánh sáng). <u>Người Dùng 1/Người Dùng 2</u> Gọi lại các cài đặt tùy chỉnh. Sau khi Người Dùng 1/Người Dùng 2 được chọn, một số menu phụ bên dưới menu **HÌNH ẢNH** có thể được điều chỉnh, theo nguồn vào đã chọn của bạn.
Độ sáng	Giá trị càng cao, ảnh càng sáng. Điều chỉnh tùy chọn này để các vùng màu đen của ảnh trông có vẻ đen và các chi tiết trong vùng tối trở nên rõ hơn. 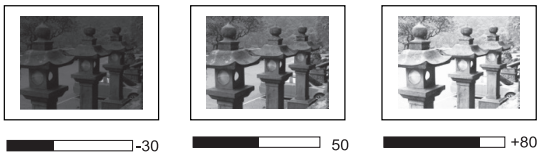
Độ tương phản	Sử dụng công cụ này để đặt mức màu trắng đỉnh khi bạn đã điều chỉnh trước đó cài đặt **Độ sáng**.

Tùy chọn menu	Mô tả
Nhiệt Độ Màu	8000K Ảnh trông có màu trắng xanh. 6500K Ảnh duy trì vẻ ngoài màu trắng bình thường. 5500K Ảnh trông có màu trắng đỏ. Để đặt nhiệt độ màu tùy chỉnh, bạn có thể điều chỉnh thêm các mục sau: Tăng Đỏ/Tăng Xanh Lá/Tăng Xanh Trời Điều chỉnh các mức độ tương phản của Đỏ, Xanh lục và Xanh da trời. Bù Đỏ/Bù Xanh Lá/Bù Xanh Trời Điều chỉnh các mức độ sáng của Đỏ, Xanh lục và Xanh da trời.
Nâng cao	Màu Cài đặt thấp hơn tạo ra màu sắc bão hòa ít hơn. Nếu cài đặt quá cao, màu sắc sẽ lấn át và có thể không giống thật. Sắc thái Giá trị cao hơn sẽ làm cho hình ảnh có màu xanh hơn trong khi giá trị thấp hơn sẽ làm cho hình ảnh có màu đỏ hơn. Độ nét Giá trị cao hơn sẽ làm sắc nét hình ảnh, trong khi giá trị thấp hơn sẽ làm mềm hình ảnh. Gama Gamma nghĩa là độ sáng của các mức thang độ xám của máy chiếu. Màu Rực Rỡ Tính năng này sử dụng một thuật toán xử lý màu mới và những cải tiến cấp độ hệ thống để tăng thêm độ sáng đồng thời tạo ra ảnh chiếu có màu sắc trung thực hơn, rực rỡ hơn. Nó cho phép tăng độ sáng hơn 50% ở những hình ảnh tông trung bình, phổ biến trong video và cảnh tự nhiên, do đó máy chiếu tái tạo hình ảnh với màu sắc trung thực và chân thực. Nếu bạn thích hình ảnh với chất lượng đó, hãy chọn một mức phù hợp với nhu cầu của bạn.

Tùy chọn menu	Mô tả
Nâng cao	Giảm Nhiễu Chức năng này giảm nhiễu ảnh điện do các đầu phát media khác nhau gây ra. Cài đặt càng cao, nhiễu càng ít. (Không khả dụng khi tín hiệu đầu vào là HDMI.) Quản Lư Màu Chỉ trong những trường hợp lắp đặt cố định với mức độ chiếu sáng được kiểm soát như phòng họp, giảng đường hoặc rạp hát tại nhà thì mới cần cân nhắc quản lý màu. Quản lý màu cung cấp sự tinh chỉnh kiểm soát màu để tái tạo màu chính xác hơn. Chọn Màu chính trước tiên và điều chỉnh phạm vi / giá trị của nó trong Màu sắc, Độ bão hòa và Tăng.
Đặt lại thiết lập màu	Đưa các cài đặt ảnh hiện tại trở về các giá trị cài đặt sẵn của nhà sản xuất.

Menu QUẢN LÝ NGUỒN

1. Nhấn nút **Menu** để hiển thị Menu Hiển thị trên màn hình (OSD).
2. Nhấn ◀/▶ để chọn menu **QUẢN LÝ NGUỒN**. Sau đó nhấn **Enter** hoặc sử dụng ▲/▼ để truy cập menu **QUẢN LÝ NGUỒN**.

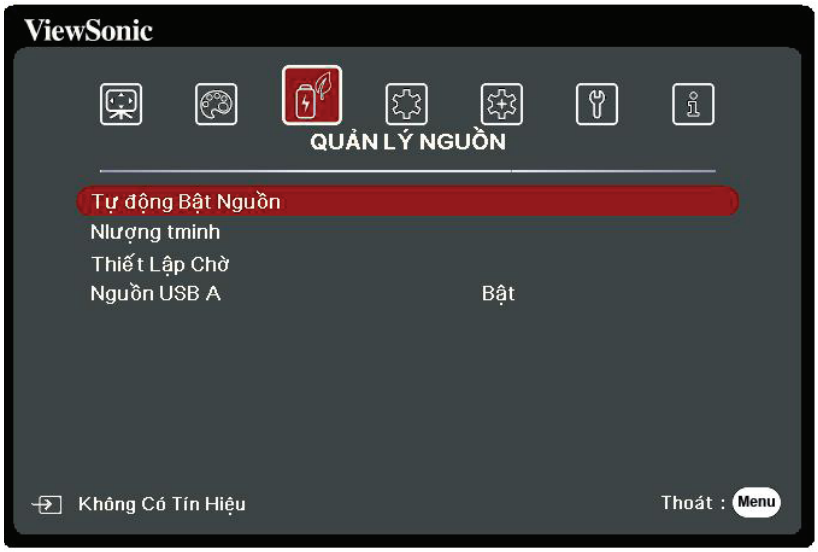

3. Nhấn ▲/▼ để chọn tùy chọn của menu. Sau đó nhấn **Enter** để hiển thị menu phụ của nó, hoặc nhấn ◀/▶ để điều chỉnh/chọn cài đặt.

   LƯU Ý: Một số tùy chọn của menu phụ có thể có một menu phụ khác. Để vào menu phụ tương ứng, nhấn **Enter**. Sử dụng ▲/▼ hoặc ◀/▶ để điều chỉnh/chọn cài đặt.

Tùy chọn menu	Mô tả
Tự động Bật Nguồn	Tín hiệu Việc chọn VGA/HDMI cho phép máy chiếu tự động bật sau khi tín hiệu VGA/HDMI được truyền qua cáp VGA/HDMI. Bạn cũng có thể chọn Tất cả và máy chiếu sẽ tự động bật khi nhận được tín hiệu VGA hoặc HDMI. CEC Máy chiếu này hỗ trợ chức năng CEC (Điều khiển điện tử tiêu dùng) cho hoạt động bật / tắt nguồn được đồng bộ hóa thông qua kết nối HDMI. Nghĩa là, nếu một thiết bị cũng hỗ trợ chức năng CEC được kết nối với đầu vào HDMI của máy chiếu, khi tắt nguồn máy chiếu, nguồn của thiết bị được kết nối cũng sẽ tự động tắt. Khi nguồn của thiết bị được kết nối bật, nguồn của máy chiếu sẽ tự động bật. **LƯU Ý:** • Để chức năng CEC hoạt động chính xác, hãy đảm bảo rằng thiết bị được kết nối chính xác với đầu vào HDMI của máy chiếu qua cáp HDMI và chức năng CEC của nó được bật. • Tùy thuộc vào thiết bị được kết nối, chức năng CEC có thể không hoạt động. Bật nguồn trực tiếp Cho phép máy chiếu tự động bật khi nguồn được cấp qua dây nguồn.
Nlượng tminh	Tự Động Tắt Nguồn Cho phép máy chiếu tự động tắt sau một khoảng thời gian đã đặt khi không phát hiện ra nguồn vào nhằm tránh lãng phí tuổi thọ nguồn sáng không cần thiết. Hẹn Giờ Ngủ Cho phép máy chiếu tự động tắt sau một khoảng thời gian đã đặt nhằm tránh lãng phí tuổi thọ nguồn sáng không cần thiết. Tiết Kiệm Nguồn Giảm mức tiêu thụ điện nếu không phát hiện ra nguồn vào. Khi Bật được chọn, máy chiếu sẽ thay đổi thành chế độ Tiết Kiệm Nguồn sau khi không phát hiện thấy tín hiệu nào trong năm (5) phút. Điều này cũng sẽ giúp tránh lãng phí tuổi thọ nguồn sáng không cần thiết.

Tùy chọn menu	Mô tả
Thiết Lập Chờ	Các chức năng dưới đây khả dụng ở chế độ chờ (cắm nhưng không bật). Vòng Qua VGA Khi chọn Bật, máy chiếu sẽ xuất ra tín hiệu chỉ được nhận được từ COMPUTER IN. Truyền Qua Âm Thanh Khi chọn Bật, máy chiếu sẽ xuất ra tín hiệu âm thanh khi các giắc cắm AUDIO IN và AUDIO OUT được kết nối đúng cách với một thiết bị thích hợp.
Nguồn USB A	Khi Bật, cổng USB Loại A có thể cấp điện và Phương Pháp Điều Khiển sẽ tự động chuyển sang RS-232.

Menu CƠ BẢN

1. Nhấn nút **Menu** để hiển thị Menu Hiển thị trên màn hình (OSD).
2. Nhấn ◀/▶ để chọn menu **CĂN BẢN**. Sau đó nhấn **Enter** hoặc sử dụng ▲/▼ để truy cập menu **CĂN BẢN**.

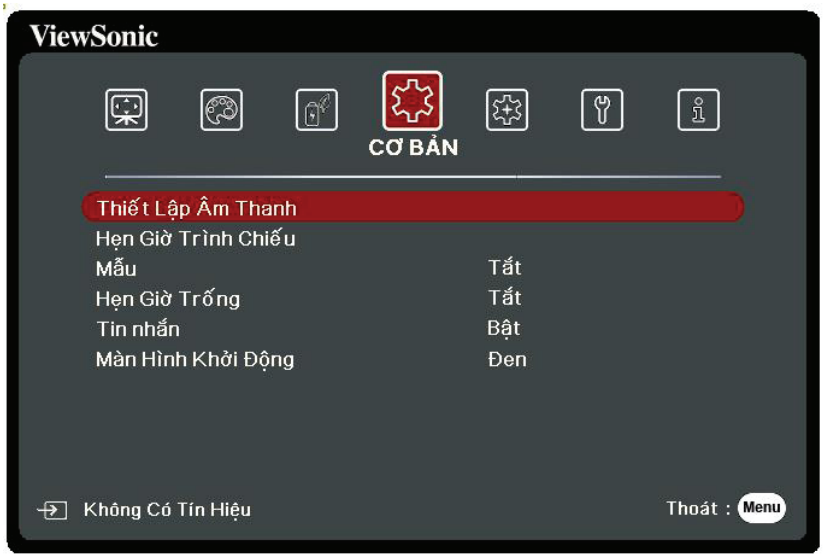

3. Nhấn ▲/▼ để chọn tùy chọn của menu. Sau đó nhấn **Enter** để hiển thị menu phụ của nó, hoặc nhấn ◀/▶ để điều chỉnh/chọn cài đặt.

   LƯU Ý: Một số tùy chọn của menu phụ có thể có một menu phụ khác. Để vào menu phụ tương ứng, nhấn **Enter**. Sử dụng ▲/▼ hoặc ◀/▶ để điều chỉnh/chọn cài đặt.

Tùy chọn menu	Mô tả
Thiết Lập Âm Thanh	Tắt tiếng Chọn Bật để tạm thời tắt loa trong của máy chiếu hoặc âm lượng xuất ra từ giắc đầu ra âm thanh. Âm Lượng Âm Thanh Điều chỉnh mức âm lượng của loa trong của máy chiếu hoặc âm lượng xuất ra từ giắc đầu ra âm thanh. Bật/Tắt Nhạc Chuông Bật / tắt nhạc chuông trong quá trình khởi động và tắt.
Hẹn Giờ Trình Chiếu	Hẹn giờ trình chiếu có thể cho biết thời gian trình chiếu trên màn hình để giúp bạn quản lý thời gian tốt hơn khi thuyết trình. Thời Gian Hẹn Giờ Đặt khoảng thời gian. Nếu hẹn giờ đã bật, hẹn giờ sẽ khởi động lại bất cứ khi nào Thời Gian Hẹn Giờ được đặt lại. Hiển Thị Hẹn Giờ Cho phép bạn quyết định xem bạn có muốn hẹn giờ được hiển thị trên màn hình trong một trong những khoảng thời gian sau hay không: m Luôn luôn: Hiển thị hẹn giờ trên màn hình trong suốt thời gian thuyết trình. m 1 phút/2 phút/3 phút: Hiển thị hẹn giờ trên màn hình trong 1/2/3 phút cuối. m Không bao giờ: Ẩn hẹn giờ trong suốt thời gian thuyết trình. Vị Trí Hẹn Giờ Đặt vị trí hẹn giờ. Hướng đếm hẹn giờ Đặt chiều đếm mong muốn của bạn giữa: m Đếm Ngược: Giảm từ thời gian đặt trước xuống 0. m Đếm Xuôi: Tăng từ 0 đến thời gian đặt trước. Nhắc nhở âm thanh Cho phép bạn quyết định xem bạn có muốn kích hoạt nhắc nhở âm thanh hay không. Khi được bật, một tiếng bíp hai lần sẽ kêu tại 30 giây cuối cùng của đếm ngược / thuận và một tiếng bíp ba lần sẽ kêu khi hết hẹn giờ. Bắt Đầu Đếm/Tắt Chọn Bắt Đầu Đếm để kích hoạt hẹn giờ. Chọn Tắt để hủy nó.

Tùy chọn menu	Mô tả
Mẫu	Giúp điều chỉnh kích thước và lấy nét hình ảnh, đồng thời kiểm tra độ méo trong ảnh chiếu.
Hẹn Giờ Trống	Cho phép máy chiếu tự động trả lại hình ảnh sau một khoảng thời gian khi không có hành động nào được thực hiện trên màn hình trống. Để hiển thị màn hình trống, bấm **Blank** trên máy chiếu hoặc điều khiển từ xa. **LƯU Ý:** Không chặn ống kính chiếu vì điều này có thể khiến vật dùng để chặn nóng lên và biến dạng hoặc thậm chí gây ra hỏa hoạn.
Tin nhắn	Đặt thông báo nhắc nhở, tức thông báo "Trống", Bật hoặc Tắt.
Màn hình khởi động	Chọn màn hình logo nào sẽ xuất hiện trong quá trình khởi động máy chiếu.

Menu NÂNG CAO

1. Nhấn nút **Menu** để hiển thị Menu Hiển thị trên màn hình (OSD).
2. Nhấn ◀/▶ để chọn menu **NÂNG CAO**. Sau đó nhấn **Enter** hoặc sử dụng ▲/▼ để truy cập menu **NÂNG CAO**.

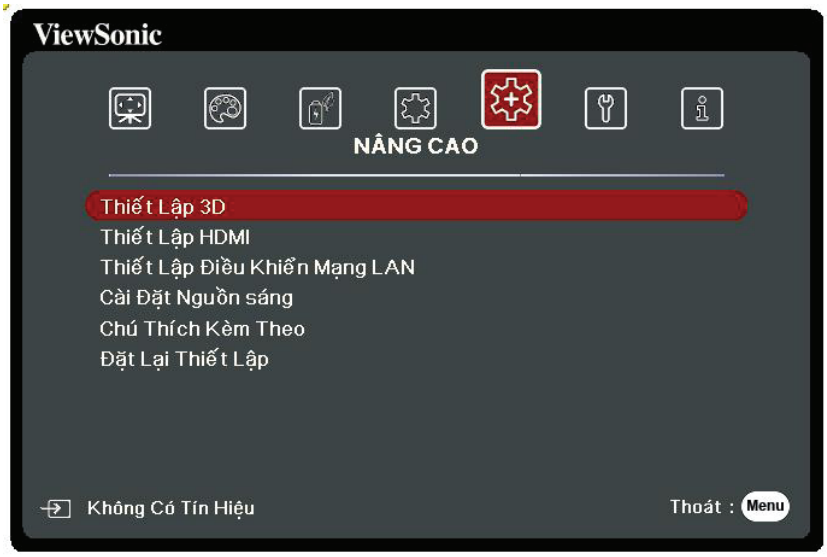

3. Nhấn ▲/▼ để chọn tùy chọn của menu. Sau đó nhấn **Enter** để hiển thị menu phụ của nó, hoặc nhấn ◀/▶ để điều chỉnh/chọn cài đặt.

   LƯU Ý: Một số tùy chọn của menu phụ có thể có một menu phụ khác. Để vào menu phụ tương ứng, nhấn **Enter**. Sử dụng ▲/▼ hoặc ◀/▶ để điều chỉnh/chọn cài đặt.

Tùy chọn menu	Mô tả
Thiết Lập 3D	Máy chiếu này có chức năng 3D cho phép bạn thưởng thức phim, video và các sự kiện thể thao 3D một cách chân thực hơn bằng cách thể hiện độ sâu của hình ảnh. Bạn cần đeo một cặp kính 3D để xem hình ảnh 3D. Kính 3D Chọn loại kính 3D thích hợp. Định Dạng 3D Cài đặt mặc định là Tự Động và máy chiếu tự động chọn một định dạng 3D thích hợp khi phát hiện nội dung 3D. Nếu máy chiếu không thể nhận diện định dạng 3D, hãy chọn một chế độ 3D. Đảo ngược đồng bộ 3D Khi bạn phát hiện ra độ sâu hình ảnh bị đảo ngược, hãy bật chức năng này để khắc phục sự cố. Lưu Thiết lập 3D Lưu thiết lập 3D hiện tại. Thiết lập 3D sẽ tự động được áp dụng nếu độ phân giải và nguồn vào tương tự được chọn. **LƯU Ý:** Khi chức năng Đồng bộ 3D được bật: • Mức độ sáng của ảnh chiếu sẽ giảm. • Không thể điều chỉnh ChếĐộ Màu, ChếĐộ Nguồn sáng, Thu phóng và Quét quá.
Thiết Lập HDMI	Định dạng HDMI Chọn một không gian màu phù hợp theo cài đặt không gian màu của thiết bị đầu ra được kết nối. m Tự Động: Đặt máy chiếu để tự động phát hiện cài đặt không gian màu của tín hiệu đầu vào. m RGB: Đặt không gian màu là RGB. m YUV: Đặt không gian màu là YUV. Phạm vi HDMI Chọn một phạm vi màu HDMI phù hợp theo cài đặt phạm vi màu của thiết bị đầu ra được kết nối. m Tự Động: Đặt máy chiếu để tự động phát hiện phạm vi HDMI của tín hiệu đầu vào. m Được tăng cường: Đặt phạm vi màu HDMI là 0 - 255. m Bình thường: Đặt phạm vi màu HDMI là 16 - 235.

<table>
<tr><th>Tùy chọn menu</th><th>Mô tả</th></tr>
<tr><td>Thiết Lập Điều Khiển Mạng LAN</td><td>Cài đặt LAN
m DHCP BẬT: Chọn lựa chọn này nếu bạn đang ở trong môi trường DHCP và cài đặt Địa Chỉ IP Máy Chiếu, Mặt NạMạng Con, Cổng Mặc Định, Máy chủ DNS sẽ được tự động truy xuất.
m IP Tĩnh: Chọn nếu bạn đang ở trong môi trường không phải DHCP và thực hiện các điều chỉnh cho các cài đặt bên dưới.
<table><tr><td>Địa Chỉ IP Máy Chiếu</td><td rowspan="4">Chỉ có khi Cài đặt LAN được đặt sang IP Tĩnh. Sử dụng ◀/▶ để chọn cột và sử dụng ▲/▼ để điều chỉnh giá trị.</td></tr><tr><td>Mặt NạMạng Con</td></tr><tr><td>Cổng Mặc Định</td></tr><tr><td>Máy chủ DNS</td></tr></table>
Điều khiển mạng LAN chờ
Cho phép máy chiếu cung cấp chức năng mạng ở chế độ chờ.
Áp dụng
Thực hiện các cài đặt này.</td></tr>
<tr><td>Cài Đặt Nguồn sáng</td><td>ChếĐộ Nguồn sáng
m Bình thường: Cung cấp độ sáng nguồn sáng đầy đủ.
m Eco: Giảm 30% mức tiêu thụ điện nguồn sáng và giảm độ sáng để giảm tiếng ồn của quạt.
m Dynamic Eco: Giảm mức tiêu thụ điện của nguồn sáng lên tới 30% tùy theo mức độ sáng của nội dung.
m Tùy chỉnh: Cho phép bạn điều chỉnh điền nguồn sáng.
Điện Nguồn sáng
Chỉ có sẵn khi ChếĐộ Nguồn sáng là Tùy chỉnh.
Đặt Lại Giờ Nguồn Sáng
Đặt lại hẹn giờ nguồn sáng sau khi nguồn sáng mới được cài đặt. Để thay đổi nguồn sáng, xin vui lòng liên hệ với nhân viên bảo hành được chứng nhận.
Thông Tin Giờ Nguồn Sáng
m Thời Gian Sử Dụng Đèn Chiếu: Hiển thị số giờ nguồn sáng đã được sử dụng.</td></tr>
</table>

Tùy chọn menu	Mô tả
Chú Thích Kèm Theo	<u>Bật Chú Thích Kèm Theo</u> Bật chức năng này khi tín hiệu đầu vào được chọn có chú thích kèm theo. **LƯU Ý:** • Chú thích: Hiển thị trên màn hình đoạn thoại, lời dẫn, và các hiệu ứng âm thanh của các chương trình truyền hình và video được chú thích kèm theo (thường được đánh dấu là "CC" trong danh sách TV). • Chức năng này chỉ có sẵn khi tín hiệu đầu vào video tổng hợp được chọn và hệ thống định dạng của nó là NTSC. <u>Phiên Bản Chú Thích</u> Để xem chú thích, chọn CC1, CC2, CC3, hoặc CC4 (CC1 hiển thị chú thích bằng ngôn ngữ chính trong khu vực của bạn).
Đặt Lại Thiết Lập	Trả tất cả các thiết lập về giá trị cài đặt trước của nhà máy. Khi sử dụng Đặt Lại Thiết Lập, các cài đặt sau đây sẽ vẫn giữ nguyên: Vòm hình, Chỉnh góc, Thu phóng, Nguồn USB A, ChếĐộ Nguồn sáng, Điện Nguồn sáng, Ngôn ngữ, Vị trí máy chiếu, Cài đặt LAN, Chếđộ cao độ cao, Thiết Lập Bảo Mật, Mã điều khiển từ xa, Phương Pháp Điều Khiển, Kính 3D, và Tốc độ truyền.

Menu HỆ THỐNG

1. Nhấn nút **Menu** để hiển thị Menu Hiển thị trên màn hình (OSD).
2. Nhấn ◀/▶ để chọn menu **HỆ THỐNG**. Sau đó nhấn **Enter** hoặc sử dụng ▲/▼ để truy cập menu **HỆ THỐNG**.

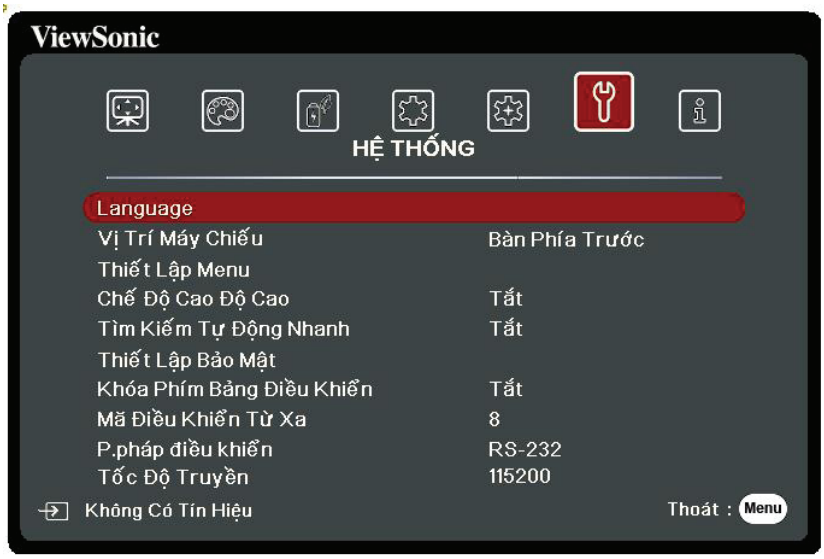

3. Nhấn ▲/▼ để chọn tùy chọn của menu. Sau đó nhấn **Enter** để hiển thị menu phụ của nó, hoặc nhấn ◀/▶ để điều chỉnh/chọn cài đặt.

   LƯU Ý: Một số tùy chọn của menu phụ có thể có một menu phụ khác. Để vào menu phụ tương ứng, nhấn **Enter**. Sử dụng ▲/▼ hoặc ◀/▶ để điều chỉnh/chọn cài đặt.

Tùy chọn menu	Mô tả
Ngôn ngữ	Đặt ngôn ngữ cho Menu Hiển thị trên màn hình (OSD).
Vị trí máy chiếu	Chọn một vị trí thích hợp cho máy chiếu.
Thiết Lập Menu	Thời gian hiển thị menu Đặt khoảng thời gian Menu OSD duy trì hoạt động kể từ sau tương tác cuối cùng của bạn. Vị Trí Menu Đặt vị trí của Menu OSD.
Chếđộ cao độ cao	Chúng tôi khuyên bạn nên sử dụng Chế Độ Cao Độ Cao khi môi trường của bạn ở độ cao từ 1.500 m đến 3.000 m so với mực nước biển và nhiệt độ môi trường xung quanh là từ 5°C–25°C. **LƯU Ý:** • Không sử dụng Chế Độ Cao Độ Cao nếu môi trường của bạn nằm trong khoảng từ 0 đến 1.499 m và nhiệt độ nằm trong khoảng từ 5°C đến 35°C. Nếu được sử dụng, máy chiếu sẽ trở nên quá lạnh. • Sử dụng "Chế Độ Cao Độ Cao" có thể gây ra nhiều tiếng ồn hoạt động hơn, vì tốc độ quạt sẽ tăng lên để cải thiện hiệu năng và làm mát.
Tìm kiếm tự động nhanh	Cho phép máy chiếu tự động tìm kiếm các tín hiệu.
Thiết Lập Bảo Mật	Xem “Sử dụng chức năng mật khẩu” trên trang 23.
Khóa Phím Bảng Điều Khiển	Khóa các phím điều khiển trên máy chiếu.
Mã điều khiển từ xa	Đặt mã điều khiển từ xa cho máy chiếu này (trong khoảng 1~8). Khi có nhiều máy chiếu liền kề hoạt động cùng một lúc, việc chuyển đổi các mã có thể ngăn chặn sự can thiệp từ các điều khiển từ xa khác. Sau khi mã điều khiển từ xa được đặt, chuyển sang cùng một ID cho điều khiển từ xa để điều khiển máy chiếu này. Để chuyển mã cho điều khiển từ xa, bấm cùng lúc **ID set** và nút số tương ứng với mã điều khiển từ xa từ 5 giây trở lên. Mã ban đầu được đặt là 1. Khi mã được chuyển sang 8, điều khiển từ xa có thể điều khiển mọi máy chiếu. **LƯU Ý:** Nếu mã trên máy chiếu và điều khiển từ xa được đặt khác nhau, sẽ không có phản hồi từ điều khiển từ xa. Trong trường hợp đó, sẽ có thông báo hiển thị nhắc chuyển mã cho điều khiển từ xa.
Phương Pháp Điều Khiển	Cho phép bạn chọn một cổng điều khiển ưa thích: thông qua cổng RS-232, cổng USB hoặc cổng HDBaseT. Khi chọn USB , Nguồn USB A sẽ được chuyển sang Tắt tự động.
Tốc độ truyền	Chọn tốc độ truyền giống hệt với máy tính của bạn để bạn có thể kết nối máy chiếu bằng cáp RS-232 phù hợp và điều khiển máy chiếu bằng các lệnh RS-232

Menu THÔNG TIN

1. Nhấn nút **Menu** để hiển thị Menu Hiển thị trên màn hình (OSD).

2. Nhấn ◀/▶ để chọn menu **THÔNG TIN** và hiện thị nội dung của nó.

Tùy chọn menu	Mô tả
Nguồn	Hiển thị nguồn vào hiện tại.
ChếĐộ Màu	Hiển thị chế độ đã chọn trong menu HÌNH ẢNH.
Độ phân giải	Hiển thị độ phân giải nguyên bản của nguồn vào.
Hệ Thống Màu	Hiển thị định dạng hệ thống đầu vào.
Địa Chỉ IP	Hiển thị địa chỉ IP của máy chiếu.
Địa chỉ MAC	Hiển thị Địa chỉ MAC của máy chiếu.
Phiên Bản Vi Chương Trình	Hiển thị phiên bản vi chương trình hiện tại.
3X Fast Input	Hiển thị xem chức năng có được kích hoạt hay không.
S/N	Hiển thị số sê-ri cho máy chiếu này.

Phụ lục

Thông số

Mục	Danh mục	LS750WU	LS850WU	LS860WU
Máy chiếu	Kiểu	Laser		
	Kích cỡ hiển thị	30" ~ 300"		
	Độ sáng (Lumen)	5.000 ANSI		
	Tỷ lệ ném	1,13~1,47 (100"±3% @2,4m)	1,36~2,18 (100"±3% @2,9m)	0,81-0,89 (100"±3% @1,7m)
	Ống kính	1,3x±3% Thu phóng quang học	1,6x±3% Thu phóng quang học	1,1x±3% Thu phóng quang học
	Loại Nguồn Sáng	Nichia 67W x2		
	Hệ thống hiển thị	1-CHIP DMD		
Tín hiệu đầu vào	VGA	f_h: 15K~102KHz, f_v:48~120Hz, Tỷ lệ điểm: 170MHz		
	HDMI	f_h: 15K~102KHz, f_v:23~120Hz, Tỷ lệ điểm: 170MHz		
Độ phân giải	Nguyên bản	1920 x 1200		
Bộ chuyển đổi điện[1]	Điện áp đầu vào	AC 100-240V, 50/60 Hz (công tắc tự động)		
Điều kiện vận hành	Nhiệt độ	0°C đến 40°C (32°F đến 104°F)		
	Độ ẩm	10% đến 90% (không ngưng tụ)		
	Cao độ	0 đến 1.499 m ở 5°C đến 35°C 1.500 đến 3.000 m ở 5°C đến 25°C		
Điều kiện bảo quản	Nhiệt độ	-20°C đến 60°C (không ngưng tụ)		
	Độ ẩm	10% đến 90% (không ngưng tụ)		
	Cao độ	0 đến 40.000 ft mực nước biển từ -20°C đến 30°C		
Kích thước	vật lý (Rộng x Sâu x Cao)	405 mm x 305 mm x 144 mm (15,9" x 12" x 5,7")		
Trọng lượng	Vật lý	5,9 kg (13 lbs)	6,4 kg (14,1 lbs)	6,6 kg (14,6 lbs)
Các chế độ tiết kiệm nguồn	Bật[2]	460W (Điển hình)		
	Tắt	< 0,5W (Chờ)		

[1] Vui lòng sử dụng bộ chuyển đổi điện từ ViewSonic® hoặc chỉ từ một nguồn được ủy quyền.
[2] Điều kiện thử nghiệm tuân theo các tiêu chuẩn EEI.

HDMI™ HIGH-DEFINITION MULTIMEDIA INTERFACE Các thuật ngữ HDMI, Giao diện Đa phương tiện Độ nét Cao HDMI, Nhận diện thương mại HDMI và Logo HDMI là các nhãn hiệu thương mại hoặc nhãn hiệu thương mại đã đăng ký của HDMI Licensing Administrator, Inc.

Kích thước máy chiếu

405 mm (Rộng) × 305 mm (Sâu) × 144 mm (Cao)

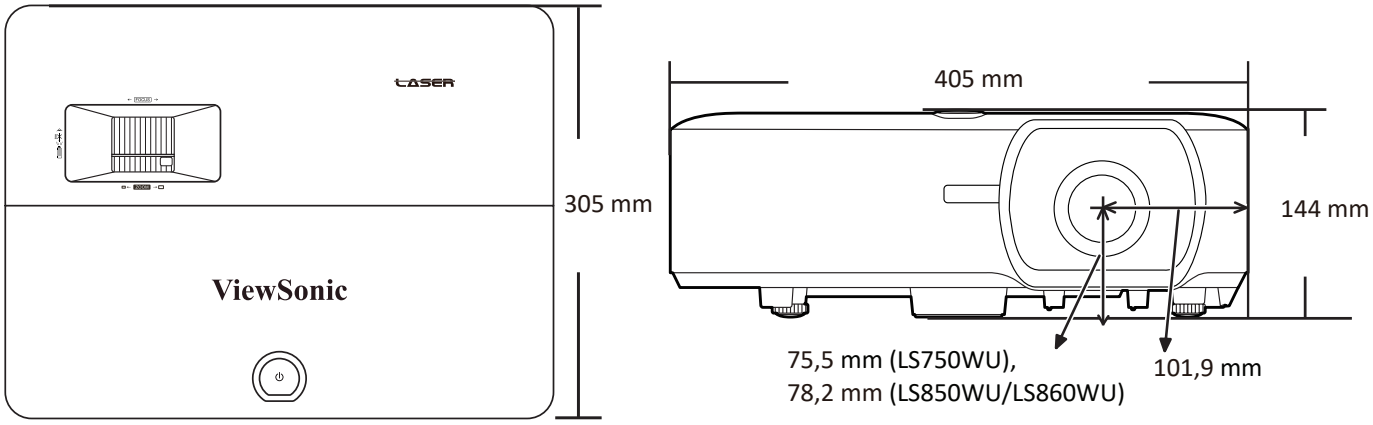

Biểu đồ thời gian

Analog RGB

Độ phân giải	Chế độ	Làm mới làm mới (Hz)	Tần số ngang (kHz)	Đồng hồ (MHz)	Đồng bộ 3D		
					Tuần Tự Khung Hình	Trên-Dưới	Song song
720 x 400	720 x 400_70	70,087	31,469	28,3221			
640 x 480	VGA_60	59,94	31,469	25,175	Hỗ trợ	Hỗ trợ	Hỗ trợ
	VGA_72	72,809	37,861	31,5			
	VGA_75	75	37,5	31,5			
	VGA_85	85,008	43,269	36			
800 x 600	SVGA_60	60,317	37,879	40	Hỗ trợ	Hỗ trợ	Hỗ trợ
	SVGA_72	72,188	48,077	50			
	SVGA_75	75	46,875	49,5			
	SVGA_85	85,061	53,674	56,25			
	SVGA_120 (Reduce Blanking)	119,854	77,425	83	Hỗ trợ		
1024 x 768	XGA_60	60,004	48,363	65	Hỗ trợ	Hỗ trợ	Hỗ trợ
	XGA_70	70,069	56,476	75			
	XGA_75	75,029	60,023	78,75			
	XGA_85	84,997	68,667	94,5			
	XGA_120 (Reduce Blanking)	119,989	97,551	115,5	Hỗ trợ		
1152 x 864	1152 x 864_75	75	67,5	108			
1024 x 576	Thời gian NB	60	35,82	46,966			
1024 x 600	Thời gian NB	64,995	41,467	51,419			
1280 x 720	1280 x 720_60	60	45	74,25	Hỗ trợ	Hỗ trợ	Hỗ trợ
1280 x 768	1280 x 768_60	59,87	47,776	79,5	Hỗ trợ	Hỗ trợ	Hỗ trợ

Độ phân giải	Chế độ	Làm mới làm mới (Hz)	Tần số ngang (kHz)	Đồng hồ (MHz)	Đồng bộ 3D		
					Tuần Tự Khung Hình	Trên-Dưới	Song song
1280 x 800	WXGA_60	59,81	49,702	83,5	Hỗ trợ	Hỗ trợ	Hỗ trợ
	WXGA_75	74,934	62,795	106,5			
	WXGA_85	84,88	71,554	122,5			
	WXGA_120 (Reduce Blanking)	119,909	101,563	146,25	Hỗ trợ		
1280 x 1024	SXGA_60	60,02	63,981	108		Hỗ trợ	Hỗ trợ
	SXGA_75	75,025	79,976	135			
	SXGA_85	85,024	91,146	157,5			
1280 x 960	1280 x 960_60	60	60	108		Hỗ trợ	Hỗ trợ
	1280 x 960_85	85,002	85,938	148,5			
1360 x 768	1360 x 768_60	60,015	47,712	85,5		Hỗ trợ	Hỗ trợ
1440 x 900	WXGA+_60	59,887	55,935	106,5		Hỗ trợ	Hỗ trợ
1400 x 1050	SXGA+_60	59,978	65,317	121,75		Hỗ trợ	Hỗ trợ
1600 x 1200	UXGA	60	75	162		Hỗ trợ	Hỗ trợ
1680 x 1050	1680x1050_60	59,954	65,29	146,25		Hỗ trợ	Hỗ trợ
640 x 480@67Hz	MAC13	66,667	35	30,24			
832 x 624@75Hz	MAC16	74,546	49,722	57,28			
1024 x 768@75Hz	MAC19	74,93	60,241	80			
1152 x 870@75Hz	MAC21	75,06	68,68	100			
1920 x 1080 (VESA)	1920 x 1080_60	60	67,5	148,5			
1920 x 1200	1920 x 1200_60 (Reduce Blanking)	59,950	74,038	154,000		Hỗ trợ	Hỗ trợ

HDMI (PC)

Độ phân giải	Chế độ	Làm mới làm mới (Hz)	Tần số ngang (kHz)	Đồng hồ (MHz)	Đồng bộ 3D		
					Tuần Tự Khung Hình	Trên-Dưới	Song song
640 x 480	VGA_60	59,94	31,469	25,175	Hỗ trợ	Hỗ trợ	Hỗ trợ
	VGA_72	72,809	37,861	31,5			
	VGA_75	75	37,5	31,5			
	VGA_85	85,008	43,269	36			
720 x 400	720 x 400_70	70,087	31,469	28,3221			
800 x 600	SVGA_60	60,317	37,879	40	Hỗ trợ	Hỗ trợ	Hỗ trợ
	SVGA_72	72,188	48,077	50			
	SVGA_75	75	46,875	49,5			
	SVGA_85	85,061	53,674	56,25			
	SVGA_120 (Reduce Blanking)	119,854	77,425	83	Hỗ trợ		
1024 x 768	XGA_60	60,004	48,363	65	Hỗ trợ	Hỗ trợ	Hỗ trợ
	XGA_70	70,069	56,476	75			
	XGA_75	75,029	60,023	78,75			
	XGA_85	84,997	68,667	94,5			
	XGA_120 (Reduce Blanking)	119,989	97,551	115,5	Hỗ trợ		
1152 x 864	1152 x 864_75	75	67,5	108			
1024 x 576	Thời gian NB	60	35,82	46,966			
1024 x 600	Thời gian NB	64,995	41,467	51,419			
1280 x 720	1280 x 720_60	60	45	74,25	Hỗ trợ	Hỗ trợ	Hỗ trợ
1280 x 768	1280 x 768_60	59,87	47,776	79,5	Hỗ trợ	Hỗ trợ	Hỗ trợ
1280 x 800	WXGA_60	59,81	49,702	83,5	Hỗ trợ	Hỗ trợ	Hỗ trợ
	WXGA_75	74,934	62,795	106,5			
	WXGA_85	84,88	71,554	122,5			
	WXGA_120 (Reduce Blanking)	119,909	101,563	146,25	Hỗ trợ		
1280 x 1024	SXGA_60	60,02	63,981	108		Hỗ trợ	Hỗ trợ
	SXGA_75	75,025	79,976	135			
	SXGA_85	85,024	91,146	157,5			
1280 x 960	1280 x 960_60	60	60	108		Hỗ trợ	Hỗ trợ
	1280 x 960_85	85,002	85,938	148,5			
1360 x 768	1360 x 768_60	60,015	47,712	85,5		Hỗ trợ	Hỗ trợ
1440 x 900	WXGA+_60	59,887	55,935	106,5		Hỗ trợ	Hỗ trợ
1400 x 1050	SXGA+_60	59,978	65,317	121,75		Hỗ trợ	Hỗ trợ
1600 x 1200	UXGA	60	75	162		Hỗ trợ	Hỗ trợ

Độ phân giải	Chế độ	Làm mới làm mới (Hz)	Tần số ngang (kHz)	Đồng hồ (MHz)	Đồng bộ 3D		
					Tuần Tự Khung Hình	Trên-Dưới	Song song
1680 x 1050	1680x1050_60	59,954	65,29	146,25		Hỗ trợ	Hỗ trợ
640 x 480@67Hz	MAC13	66,667	35	30,24			
832 x 624@75Hz	MAC16	74,546	49,722	57,28			
1024 x 768@75Hz	MAC19	74,93	60,241	80			
1152 x 870@75Hz	MAC21	75,06	68,68	100			
1920 x 1080 (VESA)	1920 x 1080_60	60	67,5	148,5			
1920 x 1200	1920 x 1200_60 (Reduce Blanking)	59,950	74,038	154,000		Hỗ trợ	Hỗ trợ

HDMI (Video)

Chế độ Video	Độ phân giải	Tần số ngang (KHz)	Tần số dọc (Hz)	Tần số điểm ảnh (MHz)	Đồng bộ 3D			
					Tuần Tự Khung Hình	Nén khung hình	Trên-Dưới	Song song
480i	720(1440) x 480	15,73	59,94	27	Hỗ trợ			
480p	720 x 480	31,47	59,94	27	Hỗ trợ		Hỗ trợ	Hỗ trợ
576i	720(1440) x 576	15,63	50	27	Hỗ trợ			
576p	720 x 576	31,25	50	27	Hỗ trợ		Hỗ trợ	Hỗ trợ
720/50p	1280 x 720	37,5	50	74,25			Hỗ trợ	
720/60p	1280 x 720	45	60	74,25			Hỗ trợ	
1080/50i	1920 x 1080	28,13	50	74,25				Hỗ trợ
1080/60i	1920 x 1080	33,75	60	74,25				Hỗ trợ
1080/24P	1920 x 1080	27	24	74,25				
1080/50P	1920 x 1080	56,25	50	148,5			Hỗ trợ	Hỗ trợ
1080/60P	1920 x 1080	67,5	60	148,5			Hỗ trợ	Hỗ trợ

Video/S-Video

Chế độ Video	Tần số ngang (kHz)	Tần số dọc (Hz)	Tần số sóng mang phụ (MHz)
NTSC	15,73	60	3,58
PAL	15,63	50	4,43
SECAM	15,63	50	4,25 hoặc 4,41
PAL-M	15,73	60	3,58
PAL-N	15,63	50	3,58
PAL-60	15,73	60	4,43
NTSC4,43	15,73	60	4,43

Component video

Chế độ Video	Độ phân giải	Tần số ngang (kHz)	Tần số dọc (Hz)	Đồng hồ (MHz)	Đồng bộ 3D
					Tuần Tự Khung Hình
480i	720 x 480	15,73	59,94	13,5	Hỗ trợ
480p	720 x 480	31,47	59,94	27	Hỗ trợ
576i	720 x 576	15,63	50	13,5	Hỗ trợ
576p	720 x 576	31,25	50	27	Hỗ trợ
720/50p	1280 x 720	37,5	50	74,25	
720/60p	1280 x 720	45	60	74,25	
1080/50i	1920 x 1080	28,13	50	74,25	
1080/60i	1920 x 1080	33,75	60	74,25	
1080/50P	1920 x 1080	56,25	50	148,5	
1080/60P	1920 x 1080	67,5	60	148,5	

Bảng điều khiển hồng ngoại

Chìa khóa	Định dạng	Byte 1	Byte 2	Byte 3	Byte 4
On	NEC-F2	83	F4	4F	B0
Off	NEC-F2	83	F4	4E	B1
COMP	NEC-F2	83	F4	41	BE
HDMI/HDMI 1	NEC-F2	83	F4	58	A7
HDMI 2	NEC-F2	83	F4	59	A6
Auto Sync	NEC-F2	83	F4	8	F7
Source	NEC-F2	83	F4	40	BF
▲ Lên/	NEC-F2	83	F4	0B	F4
◀ Bên trái/	NEC-F2	83	F4	0E	F1
Enter/	NEC-F2	83	F4	15	EA
▶ Bên phải/	NEC-F2	83	F4	0F	F0
▼ Xuống/	NEC-F2	83	F4	0C	F3
Menu	NEC-F2	83	F4	30	CF
(THÔNG TIN)	NEC-F2	83	F4	97	68
Exit	NEC-F2	83	F4	28	D7
Aspect	NEC-F2	83	F4	13	EC
Freeze	NEC-F2	83	F4	03	FC
Pattern	NEC-F2	83	F4	55	AA
Blank	NEC-F2	83	F4	7	F8
PgUp	NEC-F2	83	F4	06	F9
PgDn	NEC-F2	83	F4	05	FA
(Tắt tiếng)	NEC-F2	83	F4	14	EB
−(Giảm âm lượng)	NEC-F2	83	F4	83	7C
+(Tăng âm lượng)	NEC-F2	83	F4	82	7D
(Phóng to)	NEC-F2	83	F4	67	98
(Thu nhỏ)	NEC-F2	83	F4	68	97
Eco Mode	NEC-F2	83	F4	2B	D4
Color Mode	NEC-F2	83	F4	10	EF
Network	NEC	X3	F4	69	96

Chìa khóa	Định dạng	Byte 1	Byte 2	Byte 3	Byte 4
(Hẹn giờ trình chiếu)	NEC	X3	F4	27	D8
VIDEO	NEC	83	F4	52	AD

Mã địa chỉ

Mã 1	83F4
Mã 2	93F4
Mã 3	A3F4
Mã 4	B3F4
Mã 5	C3F4
Mã 6	D3F4
Mã 7	E3F4
Mã 8	F3F4

Bảng lệnh RS-232

Phân công chân

Chân	Mô tả	Chân	Mô tả	
1	NC	2	RX	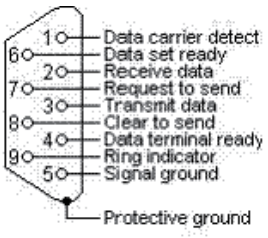
3	TX	4	NC	
5	GND	6	NC	
7	RTSZ	8	CTSZ	
9	NC			

Giao diện

Giao thức RS-232	
Tốc độ truyền	115200 bps (mặc định)
Độ dài dữ liệu	8 bit
Kiểm tra chẵn lẻ	Không có
Bit dừng	1 bit
Kiểm soát lưu lượng	Không có

Bảng lệnh

Chức năng	Kiểu	Hành động	Lệnh
Nguồn	Ghi	BẬT	0x06 0x14 0x00 0x04 0x00 0x34 0x11 0x00 0x00 0x5D
Nguồn	Ghi	TẮT	0x06 0x14 0x00 0x04 0x00 0x34 0x11 0x01 0x00 0x5E
Nguồn	Ghi	BẬT/TẮT	0x06 0x14 0x00 0x04 0x00 0x34 0x11 0x34 0x00 0x91
Nguồn	Đã đọc	Trạng thái	0x07 0x14 0x00 0x05 0x00 0x34 0x00 0x00 0x11 0x00 0x5E
Đặt Lại Thiết Lập	Ghi	Đặt Lại Thiết Lập	0x06 0x14 0x00 0x04 0x00 0x34 0x11 0x02 0x00 0x5F
Đặt lại thiết lập màu	Ghi	Đặt lại thiết lập màu	0x06 0x14 0x00 0x04 0x00 0x34 0x11 0x2A 0x00 0x87
Màn hình khởi động	Ghi	Đen	0x06 0x14 0x00 0x04 0x00 0x34 0x11 0x0A 0x00 0x67
Màn hình khởi động	Ghi	Xanh da trời	0x06 0x14 0x00 0x04 0x00 0x34 0x11 0x0A 0x01 0x68
Màn hình khởi động	Ghi	ViewSonic	0x06 0x14 0x00 0x04 0x00 0x34 0x11 0x0A 0x02 0x69
Màn hình khởi động	Đã đọc	Trạng thái	0x07 0x14 0x00 0x05 0x00 0x34 0x00 0x00 0x11 0x0A 0x68
Chế Độ Cao Độ Cao	Ghi	TẮT	0x06 0x14 0x00 0x04 0x00 0x34 0x11 0x0C 0x00 0x69
Chế Độ Cao Độ Cao	Ghi	BẬT	0x06 0x14 0x00 0x04 0x00 0x34 0x11 0x0C 0x01 0x6A
Chế Độ Cao Độ Cao	Đã đọc	Trạng thái	0x07 0x14 0x00 0x05 0x00 0x34 0x00 0x00 0x11 0x0C 0x6A
Chế Độ Nguồn sáng	Ghi	Bình thường	0x06 0x14 0x00 0x04 0x00 0x34 0x11 0x10 0x00 0x6D
Chế Độ Nguồn sáng	Ghi	Eco	0x06 0x14 0x00 0x04 0x00 0x34 0x11 0x10 0x01 0x6E
Chế Độ Nguồn sáng	Ghi	Dynamic Eco	0x06 0x14 0x00 0x04 0x00 0x34 0x11 0x10 0x02 0x6F
Chế Độ Nguồn sáng	Ghi	Tuỳ chỉnh 20	0x06 0x14 0x00 0x04 0x00 0x34 0x11 0x10 0x04 0x71
Chế Độ Nguồn sáng	Ghi	Tuỳ chỉnh 40	0x06 0x14 0x00 0x04 0x00 0x34 0x11 0x10 0x05 0x72

Chức năng	Kiểu	Hành động	Lệnh
Chế Độ Nguồn sáng	Ghi	Tuỳ chỉnh 60	0x06 0x14 0x00 0x04 0x00 0x34 0x11 0x10 0x06 0x73
Chế Độ Nguồn sáng	Ghi	Tuỳ chỉnh 80	0x06 0x14 0x00 0x04 0x00 0x34 0x11 0x10 0x07 0x74
Chế Độ Nguồn sáng	Ghi	Tuỳ chỉnh 100	0x06 0x14 0x00 0x04 0x00 0x34 0x11 0x10 0x08 0x75
Chế Độ Nguồn sáng	Đã đọc	Trạng thái	0x07 0x14 0x00 0x05 0x00 0x34 0x00 0x00 0x11 0x10 0x6E
Tin nhắn	Ghi	TẮT	0x06 0x14 0x00 0x04 0x00 0x34 0x11 0x27 0x00 0x84
Tin nhắn	Ghi	BẬT	0x06 0x14 0x00 0x04 0x00 0x34 0x11 0x27 0x01 0x85
Tin nhắn	Đã đọc	Trạng thái	0x07 0x14 0x00 0x05 0x00 0x34 0x00 0x00 0x11 0x27 0x85
Vị trí máy chiếu	Ghi	Bàn Phía Trước	0x06 0x14 0x00 0x04 0x00 0x34 0x12 0x00 0x00 0x5E
Vị trí máy chiếu	Ghi	Bàn Phía Sau	0x06 0x14 0x00 0x04 0x00 0x34 0x12 0x00 0x01 0x5F
Vị trí máy chiếu	Ghi	Trần Phía Sau	0x06 0x14 0x00 0x04 0x00 0x34 0x12 0x00 0x02 0x60
Vị trí máy chiếu	Ghi	Trần Phía Trước	0x06 0x14 0x00 0x04 0x00 0x34 0x12 0x00 0x03 0x61
Vị trí máy chiếu	Đã đọc	Trạng thái	0x07 0x14 0x00 0x05 0x00 0x34 0x00 0x00 0x12 0x00 0x5F
Đồng bộ 3D	Ghi	TẮT	0x06 0x14 0x00 0x04 0x00 0x34 0x12 0x20 0x00 0x7E
Đồng bộ 3D	Ghi	Tự Động	0x06 0x14 0x00 0x04 0x00 0x34 0x12 0x20 0x01 0x7F
Đồng bộ 3D	Ghi	Tuần Tự Khung Hình	0x06 0x14 0x00 0x04 0x00 0x34 0x12 0x20 0x02 0x80
Đồng bộ 3D	Ghi	Nén khung hình	0x06 0x14 0x00 0x04 0x00 0x34 0x12 0x20 0x03 0x81
Đồng bộ 3D	Ghi	Trên-Dưới	0x06 0x14 0x00 0x04 0x00 0x34 0x12 0x20 0x04 0x82
Đồng bộ 3D	Ghi	Song Song	0x06 0x14 0x00 0x04 0x00 0x34 0x12 0x20 0x05 0x83
Đồng bộ 3D	Đã đọc	Trạng thái	0x07 0x14 0x00 0x05 0x00 0x34 0x00 0x00 0x12 0x20 0x7F
Đảo ngược đồng bộ 3D	Ghi	TẮT	0x06 0x14 0x00 0x04 0x00 0x34 0x12 0x21 0x00 0x7F
Đảo ngược đồng bộ 3D	Ghi	BẬT	0x06 0x14 0x00 0x04 0x00 0x34 0x12 0x21 0x01 0x80
Đảo ngược đồng bộ 3D	Đã đọc	Trạng thái	0x07 0x14 0x00 0x05 0x00 0x34 0x00 0x00 0x12 0x21 0x80
Độ tương phản	Ghi	Giảm	0x06 0x14 0x00 0x04 0x00 0x34 0x12 0x02 0x00 0x60
Độ tương phản	Ghi	Tăng	0x06 0x14 0x00 0x04 0x00 0x34 0x12 0x02 0x01 0x61
Độ tương phản	Đã đọc	Lấy giá trị	0x07 0x14 0x00 0x05 0x00 0x34 0x00 0x00 0x12 0x02 0x61
Độ sáng	Ghi	Giảm	0x06 0x14 0x00 0x04 0x00 0x34 0x12 0x03 0x00 0x61
Độ sáng	Ghi	Tăng	0x06 0x14 0x00 0x04 0x00 0x34 0x12 0x03 0x01 0x62
Độ sáng	Đã đọc	Lấy giá trị	0x07 0x14 0x00 0x05 0x00 0x34 0x00 0x00 0x12 0x03 0x62
Tỷ Lệ Khung Hình	Ghi	Tự Động	0x06 0x14 0x00 0x04 0x00 0x34 0x12 0x04 0x00 0x62
Tỷ Lệ Khung Hình	Ghi	4:3	0x06 0x14 0x00 0x04 0x00 0x34 0x12 0x04 0x02 0x64
Tỷ Lệ Khung Hình	Ghi	16:9	0x06 0x14 0x00 0x04 0x00 0x34 0x12 0x04 0x03 0x65
Tỷ Lệ Khung Hình	Ghi	16:10	0x06 0x14 0x00 0x04 0x00 0x34 0x12 0x04 0x04 0x66
Tỷ Lệ Khung Hình	Ghi	Nguyên bản	0x06 0x14 0x00 0x04 0x00 0x34 0x12 0x04 0x09 0x6B
Tỷ Lệ Khung Hình	Ghi	Chu kỳ	0x06 0x14 0x00 0x04 0x00 0x34 0x13 0x31 0x00 0x90
Tỷ Lệ Khung Hình	Đã đọc	Lấy giá trị	0x07 0x14 0x00 0x05 0x00 0x34 0x00 0x00 0x12 0x04 0x63
Điều chỉnh tự động	Ghi	Thực thi	0x06 0x14 0x00 0x04 0x00 0x34 0x12 0x05 0x00 0x63

Chức năng	Kiểu	Hành động	Lệnh
Vị trí ngang	Ghi	Dịch sang phải	0x06 0x14 0x00 0x04 0x00 0x34 0x12 0x06 0x01 0x65
Vị trí ngang	Ghi	Dịch sang trái	0x06 0x14 0x00 0x04 0x00 0x34 0x12 0x06 0x00 0x64
Vị trí ngang	Đã đọc	Lấy giá trị	0x07 0x14 0x00 0x05 0x00 0x34 0x00 0x00 0x12 0x06 0x65
Vị trí dọc	Ghi	Dịch lên	0x06 0x14 0x00 0x04 0x00 0x34 0x12 0x07 0x00 0x65
Vị trí dọc	Ghi	Dịch xuống	0x06 0x14 0x00 0x04 0x00 0x34 0x12 0x07 0x01 0x66
Vị trí dọc	Đã đọc	Lấy giá trị	0x07 0x14 0x00 0x05 0x00 0x34 0x00 0x00 0x12 0x07 0x66
Nhiệt độ màu	Ghi	5500K	0x06 0x14 0x00 0x04 0x00 0x34 0x12 0x08 0x00 0x66
Nhiệt độ màu	Ghi	6500K	0x06 0x14 0x00 0x04 0x00 0x34 0x12 0x08 0x01 0x67
Nhiệt độ màu	Ghi	8000K	0x06 0x14 0x00 0x04 0x00 0x34 0x12 0x08 0x03 0x69
Nhiệt độ màu	Đã đọc	Lấy giá trị	0x07 0x14 0x00 0x05 0x00 0x34 0x00 0x00 0x12 0x08 0x67
Nhiệt độ màu - Tăng Đỏ	Ghi	Giảm	0x06 0x14 0x00 0x05 0x00 0x34 0x12 0x3A 0x00 0x00 0x99
Nhiệt độ màu - Tăng Đỏ	Ghi	Tăng	0x06 0x14 0x00 0x05 0x00 0x34 0x12 0x3A 0x00 0x01 0x9A
Nhiệt độ màu - Tăng Đỏ	Đã đọc	Lấy giá trị	0x07 0x14 0x00 0x05 0x00 0x34 0x00 0x00 0x12 0x3B 0x9A
Nhiệt độ màu - Tăng Xanh Lá	Ghi	Giảm	0x06 0x14 0x00 0x05 0x00 0x34 0x12 0x3A 0x01 0x00 0x9A
Nhiệt độ màu - Tăng Xanh Lá	Ghi	Tăng	0x06 0x14 0x00 0x05 0x00 0x34 0x12 0x3A 0x01 0x01 0x9B
Nhiệt độ màu - Tăng Xanh Lá	Đã đọc	Lấy giá trị	0x07 0x14 0x00 0x05 0x00 0x34 0x00 0x00 0x12 0x3C 0x9B
Nhiệt độ màu - Tăng Xanh Trời	Ghi	Giảm	0x06 0x14 0x00 0x05 0x00 0x34 0x12 0x3A 0x02 0x00 0x9B
Nhiệt độ màu - Tăng Xanh Trời	Ghi	Tăng	0x06 0x14 0x00 0x05 0x00 0x34 0x12 0x3A 0x02 0x01 0x9C
Nhiệt độ màu - Tăng Xanh Trời	Đã đọc	Lấy giá trị	0x07 0x14 0x00 0x05 0x00 0x34 0x00 0x00 0x12 0x3D 0x9C
Nhiệt độ màu - Bù màu đỏ	Ghi	Giảm	0x06 0x14 0x00 0x05 0x00 0x34 0x12 0x3E 0x00 0x00 0x9D
Nhiệt độ màu - Bù màu đỏ	Ghi	Tăng	0x06 0x14 0x00 0x05 0x00 0x34 0x12 0x3E 0x00 0x01 0x9E
Nhiệt độ màu - Bù màu đỏ	Đã đọc	Lấy giá trị	0x07 0x14 0x00 0x05 0x00 0x34 0x00 0x00 0x12 0x3F 0x9E
Nhiệt độ màu - Bù Xanh Lá	Ghi	Giảm	0x06 0x14 0x00 0x05 0x00 0x34 0x12 0x3E 0x01 0x00 0x9E
Nhiệt độ màu - Tăng Xanh Lá	Ghi	Tăng	0x06 0x14 0x00 0x05 0x00 0x34 0x12 0x3E 0x01 0x01 0x9F
Nhiệt độ màu - Bù Xanh Lá	Đã đọc	Lấy giá trị	0x07 0x14 0x00 0x05 0x00 0x34 0x00 0x00 0x12 0x40 0x9F
Nhiệt độ màu - Bù màu xanh	Ghi	Giảm	0x06 0x14 0x00 0x05 0x00 0x34 0x12 0x3E 0x02 0x00 0x9F

Chức năng	Kiểu	Hành động	Lệnh
Nhiệt độ màu - Bù màu xanh	Ghi	Tăng	0x06 0x14 0x00 0x05 0x00 0x34 0x12 0x3E 0x02 0x01 0xA0
Nhiệt độ màu - Bù màu xanh	Đã đọc	Lấy giá trị	0x07 0x14 0x00 0x05 0x00 0x34 0x00 0x00 0x12 0x41 0xA0
Trống rỗng	Ghi	BẬT	0x06 0x14 0x00 0x04 0x00 0x34 0x12 0x09 0x01 0x68
Trống rỗng	Ghi	TẮT	0x06 0x14 0x00 0x04 0x00 0x34 0x12 0x09 0x00 0x67
Trống rỗng	Đã đọc	Trạng thái	0x07 0x14 0x00 0x05 0x00 0x34 0x00 0x00 0x12 0x09 0x68
Vòm hình-dọc	Ghi	Giảm	0x06 0x14 0x00 0x04 0x00 0x34 0x12 0x0A 0x00 0x68
Vòm hình-dọc	Ghi	Tăng	0x06 0x14 0x00 0x04 0x00 0x34 0x12 0x0A 0x01 0x69
Vòm hình-dọc	Đã đọc	Lấy giá trị	0x07 0x14 0x00 0x05 0x00 0x34 0x00 0x00 0x12 0x0A 0x69
Vòm hình-Ngang	Ghi	Giảm	0x06 0x14 0x00 0x04 0x00 0x34 0x11 0x31 0x00 0x8E
Vòm hình-Ngang	Ghi	Tăng	0x06 0x14 0x00 0x04 0x00 0x34 0x11 0x31 0x01 0x8F
Vòm hình-Ngang	Đã đọc	Lấy giá trị	0x07 0x14 0x00 0x05 0x00 0x34 0x00 0x00 0x11 0x31 0x8F
Chế độ màu	Ghi	Sáng nhất	0x06 0x14 0x00 0x04 0x00 0x34 0x12 0x0B 0x00 0x69
Chế độ màu	Ghi	Phim	0x06 0x14 0x00 0x04 0x00 0x34 0x12 0x0B 0x01 0x6A
Chế độ màu	Ghi	Tiêu chuẩn	0x06 0x14 0x00 0x04 0x00 0x34 0x12 0x0B 0x04 0x6D
Chế độ màu	Ghi	Ảnh	0x06 0x14 0x00 0x04 0x00 0x34 0x12 0x0B 0x13 0x7C
Chế độ màu	Ghi	Trình chiếu	0x06 0x14 0x00 0x04 0x00 0x34 0x12 0x0B 0x14 0x7D
Chế độ màu	Ghi	Chu kỳ	0x06 0x14 0x00 0x04 0x00 0x34 0x13 0x33 0x00 0x92
Chế độ màu	Ghi	Người Dùng1	0x06 0x14 0x00 0x04 0x00 0x34 0x12 0x0B 0x18 0x81
Chế độ màu	Ghi	Người Dùng2	0x06 0x14 0x00 0x04 0x00 0x34 0x12 0x0B 0x19 0x82
Chế độ màu	Đã đọc	Trạng thái	0x07 0x14 0x00 0x05 0x00 0x34 0x00 0x00 0x12 0x0B 0x6A
Đặt Lại Thiết Lập Màu	Ghi	Đặt về mặc định	0x06 0x14 0x00 0x04 0x00 0x34 0x11 0x2A 0x00 0x87
Màu chính	Ghi	R	0x06 0x14 0x00 0x04 0x00 0x34 0x12 0x10 0x00 0x6E
Màu chính	Ghi	G	0x06 0x14 0x00 0x04 0x00 0x34 0x12 0x10 0x01 0x6F
Màu chính	Ghi	B	0x06 0x14 0x00 0x04 0x00 0x34 0x12 0x10 0x02 0x70
Màu chính	Ghi	C	0x06 0x14 0x00 0x04 0x00 0x34 0x12 0x10 0x03 0x71
Màu chính	Ghi	M	0x06 0x14 0x00 0x04 0x00 0x34 0x12 0x10 0x04 0x72
Màu chính	Ghi	Y	0x06 0x14 0x00 0x04 0x00 0x34 0x12 0x10 0x05 0x73
Màu chính	Đã đọc	Trạng thái	0x07 0x14 0x00 0x05 0x00 0x34 0x00 0x00 0x12 0x10 0x6F
Màu sắc / Sắc thái	Ghi	Giảm	0x06 0x14 0x00 0x04 0x00 0x34 0x12 0x11 0x00 0x6F
Màu sắc / Sắc thái	Ghi	Tăng	0x06 0x14 0x00 0x04 0x00 0x34 0x12 0x11 0x01 0x70
Màu sắc / Sắc thái	Đã đọc	Lấy giá trị	0x07 0x14 0x00 0x05 0x00 0x34 0x00 0x00 0x12 0x11 0x70
Độ bão hòa	Ghi	Giảm	0x06 0x14 0x00 0x04 0x00 0x34 0x12 0x12 0x00 0x70
Độ bão hòa	Ghi	Tăng	0x06 0x14 0x00 0x04 0x00 0x34 0x12 0x12 0x01 0x71
Độ bão hòa	Đã đọc	Lấy giá trị	0x07 0x14 0x00 0x05 0x00 0x34 0x00 0x00 0x12 0x12 0x71
Tăng	Ghi	Giảm	0x06 0x14 0x00 0x04 0x00 0x34 0x12 0x13 0x00 0x71
Tăng	Ghi	Tăng	0x06 0x14 0x00 0x04 0x00 0x34 0x12 0x13 0x01 0x72
Tăng	Đã đọc	Lấy giá trị	0x07 0x14 0x00 0x05 0x00 0x34 0x00 0x00 0x12 0x13 0x72

Chức năng	Kiểu	Hành động	Lệnh
Độ nét	Ghi	Giảm	0x06 0x14 0x00 0x04 0x00 0x34 0x12 0x0E 0x00 0x6C
Độ nét	Ghi	Tăng	0x06 0x14 0x00 0x04 0x00 0x34 0x12 0x0E 0x01 0x6D
Độ nét	Đã đọc	Lấy giá trị	0x07 0x14 0x00 0x05 0x00 0x34 0x00 0x00 0x12 0x0E 0x6D
Cố định	Ghi	BẬT	0x06 0x14 0x00 0x04 0x00 0x34 0x13 0x00 0x01 0x60
Cố định	Ghi	TẮT	0x06 0x14 0x00 0x04 0x00 0x34 0x13 0x00 0x00 0x5F
Cố định	Đã đọc	Trạng thái	0x07 0x14 0x00 0x05 0x00 0x34 0x00 0x00 0x13 0x00 0x60
Đầu vào nguồn	Ghi	D-Sub/Comp. 1	0x06 0x14 0x00 0x04 0x00 0x34 0x13 0x01 0x00 0x60
Đầu vào nguồn	Ghi	HDMI 1	0x06 0x14 0x00 0x04 0x00 0x34 0x13 0x01 0x03 0x63
Đầu vào nguồn	Ghi	Hình Tổng Hợp	0x06 0x14 0x00 0x04 0x00 0x34 0x13 0x01 0x05 0x65
Đầu vào nguồn	Đã đọc	Trạng thái	0x07 0x14 0x00 0x05 0x00 0x34 0x00 0x00 0x13 0x01 0x61
Tìm kiếm tự động nhanh	Ghi	BẬT	0x06 0x14 0x00 0x04 0x00 0x34 0x13 0x02 0x01 0x62
Tìm kiếm tự động nhanh	Ghi	TẮT	0x06 0x14 0x00 0x04 0x00 0x34 0x13 0x02 0x00 0x61
Tìm kiếm tự động nhanh	Đã đọc	Trạng thái	0x07 0x14 0x00 0x05 0x00 0x34 0x00 0x00 0x13 0x02 0x62
Tắt tiếng	Ghi	BẬT	0x06 0x14 0x00 0x04 0x00 0x34 0x14 0x00 0x01 0x61
Tắt tiếng	Ghi	TẮT	0x06 0x14 0x00 0x04 0x00 0x34 0x14 0x00 0x00 0x60
Tắt tiếng	Đã đọc	Trạng thái	0x07 0x14 0x00 0x05 0x00 0x34 0x00 0x00 0x14 0x00 0x61
Âm lượng	Ghi	Tăng	0x06 0x14 0x00 0x04 0x00 0x34 0x14 0x01 0x00 0x61
Âm lượng	Ghi	Giảm	0x06 0x14 0x00 0x04 0x00 0x34 0x14 0x02 0x00 0x62
Âm lượng	Ghi	Ghi giá trị	0x06 0x14 0x00 0x04 0x00 0x34 0x13 0x2A 0x11 0x9A
Âm lượng	Đã đọc	Lấy giá trị	0x07 0x14 0x00 0x05 0x00 0x34 0x00 0x00 0x14 0x03 0x64
Ngôn ngữ	Ghi	English	0x06 0x14 0x00 0x04 0x00 0x34 0x15 0x00 0x00 0x61
Ngôn ngữ	Ghi	Français	0x06 0x14 0x00 0x04 0x00 0x34 0x15 0x00 0x01 0x62
Ngôn ngữ	Ghi	Deutsch	0x06 0x14 0x00 0x04 0x00 0x34 0x15 0x00 0x02 0x63
Ngôn ngữ	Ghi	Italiano	0x06 0x14 0x00 0x04 0x00 0x34 0x15 0x00 0x03 0x64
Ngôn ngữ	Ghi	Español	0x06 0x14 0x00 0x04 0x00 0x34 0x15 0x00 0x04 0x65
Ngôn ngữ	Ghi	РУССКИЙ	0x06 0x14 0x00 0x04 0x00 0x34 0x15 0x00 0x05 0x66
Ngôn ngữ	Ghi	繁體中文	0x06 0x14 0x00 0x04 0x00 0x34 0x15 0x00 0x06 0x67
Ngôn ngữ	Ghi	简体中文	0x06 0x14 0x00 0x04 0x00 0x34 0x15 0x00 0x07 0x68
Ngôn ngữ	Ghi	日本語	0x06 0x14 0x00 0x04 0x00 0x34 0x15 0x00 0x08 0x69
Ngôn ngữ	Ghi	한국어	0x06 0x14 0x00 0x04 0x00 0x34 0x15 0x00 0x09 0x6A
Ngôn ngữ	Ghi	Svenska	0x06 0x14 0x00 0x04 0x00 0x34 0x15 0x00 0x0a 0x6B
Ngôn ngữ	Ghi	Nederlands	0x06 0x14 0x00 0x04 0x00 0x34 0x15 0x00 0x0b 0x6C
Ngôn ngữ	Ghi	Türkçe	0x06 0x14 0x00 0x04 0x00 0x34 0x15 0x00 0x0c 0x6D
Ngôn ngữ	Ghi	Čeština	0x06 0x14 0x00 0x04 0x00 0x34 0x15 0x00 0x0d 0x6E
Ngôn ngữ	Ghi	Português	0x06 0x14 0x00 0x04 0x00 0x34 0x15 0x00 0x0e 0x6F
Ngôn ngữ	Ghi	ไทย	0x06 0x14 0x00 0x04 0x00 0x34 0x15 0x00 0x0f 0x70

Chức năng	Kiểu	Hành động	Lệnh
Ngôn ngữ	Ghi	Polski	0x06 0x14 0x00 0x04 0x00 0x34 0x15 0x00 0x10 0x71
Ngôn ngữ	Ghi	Suomi	0x06 0x14 0x00 0x04 0x00 0x34 0x15 0x00 0x11 0x72
Ngôn ngữ	Ghi	العربية	0x06 0x14 0x00 0x04 0x00 0x34 0x15 0x00 0x12 0x73
Ngôn ngữ	Ghi	Indonesia	0x06 0x14 0x00 0x04 0x00 0x34 0x15 0x00 0x13 0x74
Ngôn ngữ	Ghi	हिंदी	0x06 0x14 0x00 0x04 0x00 0x34 0x15 0x00 0x14 0x75
Ngôn ngữ	Ghi	Tiếng Việt	0x06 0x14 0x00 0x04 0x00 0x34 0x15 0x00 0x15 0x76
Ngôn ngữ	Ghi	Ελληνικά	0x06 0x14 0x00 0x04 0x00 0x34 0x15 0x00 0x16 0x77
Ngôn ngữ	Đã đọc	Trạng thái	0x07 0x14 0x00 0x05 0x00 0x34 0x00 0x00 0x15 0x00 0x62
Thời Gian Sử Dụng Đèn Chiếu	Ghi	Đặt lại về KHÔNG	0x06 0x14 0x00 0x04 0x00 0x34 0x15 0x01 0x00 0x62
Thời Gian Sử Dụng Đèn Chiếu	Đã đọc	Lấy thời gian sử dụng	0x07 0x14 0x00 0x05 0x00 0x34 0x00 0x00 0x15 0x01 0x63
Định dạng HDMI	Ghi	RGB	0x06 0x14 0x00 0x04 0x00 0x34 0x11 0x28 0x00 0x85
Định dạng HDMI	Ghi	YUV	0x06 0x14 0x00 0x04 0x00 0x34 0x11 0x28 0x01 0x86
Định dạng HDMI	Ghi	Tự Động	0x06 0x14 0x00 0x04 0x00 0x34 0x11 0x28 0x02 0x87
Định dạng HDMI	Đã đọc	Trạng thái	0x07 0x14 0x00 0x05 0x00 0x34 0x00 0x00 0x11 0x28 0x86
Phạm vi HDMI	Ghi	Được tăng cường	0x06 0x14 0x00 0x04 0x00 0x34 0x11 0x29 0x00 0x86
Phạm vi HDMI	Ghi	Bình thường	0x06 0x14 0x00 0x04 0x00 0x34 0x11 0x29 0x01 0x87
Phạm vi HDMI	Ghi	Tự Động	0x06 0x14 0x00 0x04 0x00 0x34 0x11 0x29 0x02 0x88
Phạm vi HDMI	Đã đọc	Trạng thái	0x07 0x14 0x00 0x05 0x00 0x34 0x00 0x00 0x11 0x29 0x87
CEC	Ghi	TẮT	0x06 0x14 0x00 0x04 0x00 0x34 0x11 0x2B 0x00 0x88
CEC	Ghi	BẬT	0x06 0x14 0x00 0x04 0x00 0x34 0x11 0x2B 0x01 0x89
CEC	Đã đọc	Trạng thái	0x07 0x14 0x00 0x05 0x00 0x34 0x00 0x00 0x11 0x2B 0x89
Trạng thái lỗi	Đã đọc	Trạng thái	0x07 0x14 0x00 0x05 0x00 0x34 0x00 0x00 0x0C 0x0D 0x66
Màu rực rỡ	Ghi	TẮT	0x06 0x14 0x00 0x04 0x00 0x34 0x12 0x0F 0x00 0x6D
Màu rực rỡ	Ghi	Màu 1	0x06 0x14 0x00 0x04 0x00 0x34 0x12 0x0F 0x01 0x6E
Màu rực rỡ	Ghi	Màu 2	0x06 0x14 0x00 0x04 0x00 0x34 0x12 0x0F 0x02 0x6F
Màu rực rỡ	Ghi	Màu 3	0x06 0x14 0x00 0x04 0x00 0x34 0x12 0x0F 0x03 0x70
Màu rực rỡ	Ghi	Màu 4	0x06 0x14 0x00 0x04 0x00 0x34 0x12 0x0F 0x04 0x71
Màu rực rỡ	Ghi	Màu 5	0x06 0x14 0x00 0x04 0x00 0x34 0x12 0x0F 0x05 0x72
Màu rực rỡ	Ghi	Màu 6	0x06 0x14 0x00 0x04 0x00 0x34 0x12 0x0F 0x06 0x73
Màu rực rỡ	Ghi	Màu 7	0x06 0x14 0x00 0x04 0x00 0x34 0x12 0x0F 0x07 0x74
Màu rực rỡ	Ghi	Màu 8	0x06 0x14 0x00 0x04 0x00 0x34 0x12 0x0F 0x08 0x75
Màu rực rỡ	Ghi	Màu 9	0x06 0x14 0x00 0x04 0x00 0x34 0x12 0x0F 0x09 0x76
Màu rực rỡ	Ghi	Màu 10	0x06 0x14 0x00 0x04 0x00 0x34 0x12 0x0F 0x0A 0x77
Màu rực rỡ	Đã đọc	Trạng thái	0x07 0x14 0x00 0x05 0x00 0x34 0x00 0x00 0x12 0x0F 0x6E
Mã điều khiển từ xa	Ghi	mã 1	0x06 0x14 0x00 0x04 0x00 0x34 0x0C 0x48 0x00 0xA0
Mã điều khiển từ xa	Ghi	mã 2	0x06 0x14 0x00 0x04 0x00 0x34 0x0C 0x48 0x01 0xA1

Chức năng	Kiểu	Hành động	Lệnh
Mã điều khiển từ xa	Ghi	mã 3	0x06 0x14 0x00 0x04 0x00 0x34 0x0C 0x48 0x02 0xA2
Mã điều khiển từ xa	Ghi	mã 4	0x06 0x14 0x00 0x04 0x00 0x34 0x0C 0x48 0x03 0xA3
Mã điều khiển từ xa	Ghi	mã 5	0x06 0x14 0x00 0x04 0x00 0x34 0x0C 0x48 0x04 0xA4
Mã điều khiển từ xa	Ghi	mã 6	0x06 0x14 0x00 0x04 0x00 0x34 0x0C 0x48 0x05 0xA5
Mã điều khiển từ xa	Ghi	mã 7	0x06 0x14 0x00 0x04 0x00 0x34 0x0C 0x48 0x06 0xA6
Mã điều khiển từ xa	Ghi	mã 8	0x06 0x14 0x00 0x04 0x00 0x34 0x0C 0x48 0x07 0xA7
Mã điều khiển từ xa	Đã đọc	Trạng thái	0x07 0x14 0x00 0x05 0x00 0x34 0x00 0x00 0x0C 0x48 0xA1
Quét quá	Ghi	TẮT	0x06 0x14 0x00 0x04 0x00 0x34 0x11 0x33 0x00 0x90
Quét quá	Ghi	Giá trị 1	0x06 0x14 0x00 0x04 0x00 0x34 0x11 0x33 0x01 0x91
Quét quá	Ghi	Giá trị 2	0x06 0x14 0x00 0x04 0x00 0x34 0x11 0x33 0x02 0x92
Quét quá	Ghi	Giá trị 3	0x06 0x14 0x00 0x04 0x00 0x34 0x11 0x33 0x03 0x93
Quét quá	Ghi	Giá trị 4	0x06 0x14 0x00 0x04 0x00 0x34 0x11 0x33 0x04 0x94
Quét quá	Ghi	Giá trị 5	0x06 0x14 0x00 0x04 0x00 0x34 0x11 0x33 0x05 0x95
Quét quá	Đã đọc	Lấy giá trị	0x07 0x14 0x00 0x05 0x00 0x34 0x00 0x00 0x11 0x33 0x91
Phím từ xa	Ghi	Menu	0x02 0x14 0x00 0x04 0x00 0x34 0x02 0x04 0x0F 0x61
Phím từ xa	Ghi	Thoát	0x02 0x14 0x00 0x04 0x00 0x34 0x02 0x04 0x13 0x65
Phím từ xa	Ghi	Đầu	0x02 0x14 0x00 0x04 0x00 0x34 0x02 0x04 0x0B 0x5D
Phím từ xa	Ghi	Dưới	0x02 0x14 0x00 0x04 0x00 0x34 0x02 0x04 0x0C 0x5E
Phím từ xa	Ghi	Bên trái	0x02 0x14 0x00 0x04 0x00 0x34 0x02 0x04 0x0D 0x5F
Phím từ xa	Ghi	Bên phải	0x02 0x14 0x00 0x04 0x00 0x34 0x02 0x04 0x0E 0x60
Phím từ xa	Ghi	Nguồn	0x02 0x14 0x00 0x04 0x00 0x34 0x02 0x04 0x04 0x56
Phím từ xa	Ghi	Vào	0x02 0x14 0x00 0x04 0x00 0x34 0x02 0x04 0x15 0x67
Phím từ xa	Ghi	Tự Động	0x02 0x14 0x00 0x04 0x00 0x34 0x02 0x04 0x08 0x5A
AMX	Ghi	Phản ứng AMX	AMX
Nhiệt độ vận hành	Đã đọc	Lấy giá trị	0x07 0x14 0x00 0x05 0x00 0x34 0x00 0x00 0x15 0x03 0x65
Chu kỳ chế độ nguồn sáng	Ghi	Chu kỳ chế độ nguồn sáng	0x06 0x14 0x00 0x04 0x00 0x34 0x13 0x36 0x00 0x95

Bảng Chú Giải

Phần này mô tả bảng thuật ngữ tiêu chuẩn được sử dụng trong các model máy chiếu. Tất cả thuật ngữ được liệt kê theo thứ tự bảng chữ cái.

LƯU Ý: Một số thuật ngữ có thể không áp dụng cho máy chiếu của bạn.

A

Tỷ Lệ Khung Hình
Có nghĩa là tỷ lệ giữa chiều rộng ảnh với chiều cao ảnh.

Auto Sync
Chức năng điều chỉnh tự động thông minh tích hợp sẽ điều chỉnh lại các giá trị tần số và đồng hồ để cung cấp chất lượng hình ảnh tốt nhất.

B

Trống rỗng
Tạm thời ẩn ảnh màn hình để duy trì sự tập trung của khán giả khi cần thiết.

Sáng nhất Chế độ
Tối đa hóa độ sáng của ảnh chiếu. Chế độ này lý tưởng với những môi trường cần độ sáng cao hơn, chẳng hạn như sử dụng máy chiếu trong phòng có ánh sáng tốt.

Độ sáng
Điều chỉnh mức độ sáng của ảnh màn hình.

C

CEC (Điều khiển điện tử tiêu dùng)
Đồng bộ hóa hoạt động bật / tắt nguồn thông qua kết nối HDMI. Nghĩa là, nếu một thiết bị cũng hỗ trợ chức năng CEC được kết nối với đầu vào HDMI của máy chiếu, khi tắt nguồn máy chiếu, nguồn của thiết bị được kết nối cũng sẽ tự động tắt. Khi nguồn của thiết bị được kết nối bật, nguồn của máy chiếu sẽ tự động bật.

Màu
Điều chỉnh độ bão hòa màu.

ChếĐộ Màu
Máy chiếu được cài sẵn một số chế độ màu được xác định trước để phù hợp với các nhu cầu về vận hành, môi trường và nguồn vào.

C

Nhiệt Độ Màu

Cho phép người dùng chọn những cài đặt nhiệt độ màu cụ thể để tùy chỉnh thêm trải nghiệm xem của họ.

Mặc định máy chiếu	Trạng thái gốc của máy chiếu
8000K	Ảnh trông có màu trắng xanh.
6500K	Nhiệt độ màu mặc định. Ảnh duy trì vẻ ngoài màu trắng bình thường. Đề xuất cho việc sử dụng nói chung.
5500K	Ảnh trông có màu trắng đỏ.

Độ tương phản

Điều chỉnh sự chênh lệch giữa hậu cảnh (mức độ đen) và tiền cảnh (mức độ trắng).

F

Vòng lấy nét

Cải thiện độ nét của ảnh chiếu một cách thủ công.

G

Gama

Cho phép người dùng chọn thủ công đường cong thang độ xám của máy chiếu.

H

Phạm vi HDMI

Cho phép người dùng chọn phạm vi thang độ xám HDMI trong khoảng 0~255 (Phạm vi tăng cường), 16~235 (Phạm vi bình thường) hoặc Tự Động theo loại tín hiệu được phát hiện.

Chếđộ cao độ cao

Chế độ tùy chọn dành cho người dùng sống trong môi trường từ 1.500 m đến 3.000 m so với mực nước biển và nhiệt độ nằm trong khoảng từ 5°C đến 25°C. Kích hoạt nó sẽ cải thiện hiệu suất và việc làm mát của máy chiếu.

I

THÔNG TIN

Hiển thị chế độ thời gian (đầu vào tín hiệu video), số model máy chiếu, số sê-ri và URL website ViewSonic®.

Chọn đầu vào

Chuyển giữa các tùy chọn đầu vào khác nhau có sẵn cho máy chiếu.

K

Vòm hình

Sự biến dạng của hình ảnh gây ra bởi việc chiếu ảnh lên một bề mặt nghiêng góc. Nó có thể được điều chỉnh thông qua **[▱/▽/◁/▷] Các phím vòm hình**.

L

Cài Đặt Nguồn sáng
Có thể xem và điều chỉnh thông tin và cài đặt nguồn sáng của máy chiếu bằng cách xem phần "Thông Tin Giờ Nguồn Sáng" hoặc điều chỉnh "Chế Độ Nguồn Sáng".

Chuyển Ống Kính
Có thể dịch chuyển ống kính máy chiếu theo chiều dọc bằng cách điều chỉnh menu "Chuyển Ống Kính".

M

Chế độ phim
Một chế độ màu thích hợp để chiếu phim, video clip có nhiều màu sắc từ máy ảnh kỹ thuật số hoặc DV thông qua đầu vào PC. Phù hợp nhất cho môi trường ánh sáng yếu.

O

Quét quá
Có nghĩa là hình ảnh được cắt trên màn hình của bạn. Một cài đặt để phóng to nội dung phim trên màn hình do đó bạn không thể nhìn thấy các cạnh ngoài cùng của phim.

P

Mẫu
Chiếu một hình lưới dùng để điều chỉnh và tinh chỉnh ảnh.

Vị trí máy chiếu
Ảnh chiếu có thể được điều chỉnh dựa trên vị trí lắp đặt máy chiếu, tức lắp đặt chiếu trên trần hoặc phía sau.

R

RS-232
Một mã tiêu chuẩn để truyền dữ liệu giao tiếp nối tiếp, được dùng để kết nối với các thiết bị khác hoặc bộ điều khiển thông qua cổng nối tiếp hoặc cổng LAN.

S

Độ nét
Điều chỉnh chất lượng ảnh.

Chế độ tiêu chuẩn
Một chế độ màu được thiết kế cho các trường hợp xem bình thường trong môi trường ban ngày.

Z

Vòng thu phóng
Điều chỉnh kích cỡ của ảnh chiếu một cách thủ công.

Xử lý sự cố

Các vấn đề phổ biến

Phần này mô tả một số vấn đề phổ biến mà bạn có thể gặp phải khi sử dụng máy chiếu.

Vấn đề	Giải pháp khả thi
Máy chiếu không bật	• Đảm bảo dây nguồn được cắm đúng cách vào máy chiếu và ổ điện. • Nếu quá trình làm mát chưa hoàn thành, vui lòng đợi cho đến khi kết thúc, sau đó thử bật lại máy chiếu. • Nếu cách trên không hiệu quả, hãy thử một ổ điện khác hoặc một thiết bị điện khác trên cùng một ổ điện.
Không có hình	• Đảm bảo cáp nguồn video được kết nối đúng cách và nguồn video được bật. • Nếu nguồn đầu vào không được chọn tự động, hãy chọn đúng nguồn bằng phím **Source** trên máy chiếu hoặc điều khiển từ xa.
Ảnh bị mờ	• Điều chỉnh **Vòng lấy nét** sẽ giúp lấy nét chính xác ống kính chiếu. • Đảm bảo máy chiếu và màn hình được căn chỉnh đúng cách. Nếu cần thiết, hãy điều chỉnh chiều cao của máy chiếu cũng như góc và hướng chiếu.
Điều khiển từ xa không hoạt động	• Đảm bảo không có chướng ngại vật giữa điều khiển từ xa và máy chiếu; và chúng cách nhau trong khoảng 8 m (26 ft). • Có thể do hết pin, vui lòng kiểm tra và thay thế nếu cần thiết.

Đèn LED báo hiệu

Đèn			Trạng thái và mô tả
Nguồn			
Nháy xanh	Tắt	Tắt	Chế độ chờ
Xanh da trời	Tắt	Tắt	Đang bật
Xanh da trời	Tắt	Tắt	Hoạt động bình thường
Nháy xanh	Tắt	Tắt	Làm mát tắt bình thường
Đỏ	Tắt	Tắt	Đang tải về
Xanh da trời	Xanh da trời	Xanh da trời	Tắt lưu ảnh
Nguồn Sáng			
Nháy xanh	Tắt	Đỏ	Lỗi làm mát nguồn sáng đầu tiên
Tắt	Tắt	Đỏ	Lỗi nguồn sáng khi hoạt động bình thường
Xanh da trời	Tắt	Đỏ	Khởi động vòng tròn màu đã thất bại
Làm nóng / Làm mát			
Tắt	Đỏ	Tắt	Lỗi quạt 1 (tốc độ quạt thực tế nằm ngoài tốc độ mong muốn).
Tắt	Đỏ	Đỏ	Lỗi quạt 2 (tốc độ quạt thực tế nằm ngoài tốc độ mong muốn).
Tắt	Đỏ	Xanh da trời	Lỗi quạt 3 (tốc độ quạt thực tế nằm ngoài tốc độ mong muốn).
Tắt	Đỏ	Hồng	Lỗi quạt 4 (tốc độ quạt thực tế nằm ngoài tốc độ mong muốn).
Đỏ	Đỏ	Đỏ	Lỗi mở cảm biến nhiệt 1 (diode từ xa có trạng thái mạch hở).
Đỏ	Đỏ	Xanh da trời	Lỗi mở cảm biến nhiệt 2 (diode từ xa có trạng thái mạch hở).
Xanh da trời	Đỏ	Đỏ	Lỗi đoản mạch cảm biến nhiệt 1 (diode từ xa có trạng thái mạch hở).
Tắt	Đỏ	Xanh da trời	Lỗi đoản mạch cảm biến nhiệt 2 (diode từ xa có trạng thái mạch hở).
Hồng	Đỏ	Đỏ	Lỗi nhiệt độ 1 (quá nhiệt độ giới hạn).
Hồng	Đỏ	Xanh da trời	Lỗi nhiệt độ 2 (quá nhiệt độ giới hạn).
Tắt	Xanh da trời	Đỏ	Lỗi kết nối I2C IC quạt #1.

Bảo trì

Phòng ngừa chung

- Đảm bảo rằng máy chiếu đã tắt và rút cáp nguồn khỏi ổ cắm điện.
- Không bao giờ được gỡ bỏ bất kỳ bộ phận nào khỏi máy chiếu. Liên hệ với ViewSonic® hoặc một đại lý khi cần thay thế bất kỳ bộ phận nào của máy chiếu.
- Không bao giờ được phun hoặc đổ bất kỳ chất lỏng nào trực tiếp lên vỏ máy.
- Thao tác với máy chiếu cẩn thận, vì máy chiếu tối màu, nếu bị trầy xước, các vết xước có thể được trông thấy rõ hơn so với máy chiếu sáng màu.

Vệ sinh ống kính

- Sử dụng một bình khí nén để loại bỏ bụi.
- Nếu ống kính vẫn không sạch, hãy sử dụng giấy lau ống kính hoặc làm ẩm một miếng vải mềm bằng chất tẩy rửa ống kính và lau nhẹ bề mặt.

THẬN TRỌNG: Không bao giờ được chà xát ống kính bằng vật liệu mài mòn.

Vệ sinh vỏ máy

- Sử dụng một miếng vải mềm khô, không có xơ, để loại bỏ bụi bẩn.
- Nếu vỏ máy vẫn không sạch, hãy bôi một lượng nhỏ chất tẩy rửa không chứa amoniac, không chứa cồn, không mài mòn nhẹ lên một miếng vải sạch, mềm, không có xơ, sau đó lau sạch bề mặt.

THẬN TRỌNG: Không bao giờ được sử dụng sáp, cồn, benzen, chất pha loãng hoặc các chất tẩy rửa hóa học khác.

Bảo quản máy chiếu

Nếu bạn định bảo quản máy chiếu trong một khoảng thời gian dài:

- Đảm bảo nhiệt độ và độ ẩm của khu vực bảo quản nằm trong phạm vi khuyến nghị.
- Thu gọn chân điều chỉnh hoàn toàn.
- Tháo pin khỏi điều khiển từ xa.
- Đóng gói máy chiếu trong bao bì gốc hoặc tương đương.

Miễn trách nhiệm

- ViewSonic® không khuyến nghị sử dụng bất kỳ chất tẩy rửa nào có chứa amoniac hoặc cồn lên ống kính hoặc vỏ máy. Một số chất tẩy rửa hóa học đã được báo cáo vì làm hỏng ống kính và / hoặc vỏ máy chiếu.
- ViewSonic® sẽ không chịu trách nhiệm về những thiệt hại do sử dụng bất kỳ chất tẩy rửa nào có chứa amoniac hoặc cồn.

Thông tin nguồn sáng

Phần này sẽ giúp bạn hiểu rõ hơn về nguồn sáng của máy chiếu.

Giờ nguồn sáng

Khi máy chiếu được sử dụng, số thời gian (tính bằng giờ) sử dụng nguồn sáng sẽ tự động được tính bằng bộ hẹn giờ tích hợp.

Để lấy thông tin giờ nguồn sáng:

1. Nhấn **Menu** để mở Menu OSD và đi đến: **Nâng cao > Cài Đặt Nguồn sáng > Thông Tin Giờ Nguồn Sáng.**
2. Nhấn **Enter** và trang **Thông Tin Giờ Nguồn Sáng** sẽ xuất hiện.
3. Nhấn **Exit** để rời khỏi menu.

Kéo dài tuổi thọ nguồn sáng

Để kéo dài tuổi thọ của nguồn sáng, bạn có thể điều chỉnh các cài đặt sau đây trong Menu OSD.

Cài đặt Chế Độ Nguồn Sáng

Cài đặt máy chiếu ở chế độ **Eco, Dynamic Eco,** hoặc **Stiếtkiệm+** sẽ giảm tiếng ồn hệ thống, mức tiêu thụ điện năng và kéo dài tuổi thọ hoạt động của nguồn sáng.

Chế độ nguồn sáng	Mô tả
Bình thường	Cung cấp độ sáng nguồn sáng đầy đủ.
Eco	Giảm 20% mức tiêu thụ điện của nguồn sáng và giảm độ sáng và giảm tiếng ồn của quạt.
Dynamic Eco	Giảm mức tiêu thụ điện của nguồn sáng lên tới 30% tùy theo mức độ sáng của nội dung.
Tùy chỉnh	Cho phép bạn điều chỉnh điện nguồn sáng để kéo dài tuổi thọ nguồn sáng và giảm tiếng ồn của quạt.

Để đặt Chế Độ Nguồn sáng, mở Menu OSD và đi đến: **Nâng cao > Cài Đặt Nguồn sáng > ChếĐộ Nguồn sáng** và nhấn ◀/▶ để chọn và nhấn **Enter**.

Cài đặt Tự động tắt nguồn

Điều này cho phép máy chiếu tự động tắt sau một khoảng thời gian đã định khi không phát hiện ra nguồn vào.

Mở Menu OSD và đi đến: **QUẢN LÝ NGUỒN > Nlượng tminh > Tự Động Tắt Nguồn** và nhấn ◀/▶ để tắt hoặc điều chỉnh thời gian.

> Thông Tin Dịch Vụ và Quy Định

Thông tin tuân thủ

Phần này đề cập đến tất cả các yêu cầu và tuyên bố liên quan đến quy định. Các ứng dụng tương ứng đã được xác nhận sẽ đề cập đến nhãn tên và các dấu hiệu liên quan trên thiết bị.

Tuyên bố Tuân thủ FCC

Thiết bị này phù hợp với điều 15 của Quy định FCC. Hoạt động tùy thuộc vào hai điều kiện sau đây: (1) thiết bị này không được gây nhiễu có hại, và (2) thiết bị này phải chấp nhận bất kỳ nhiễu nào nhận được, bao gồm cả nhiễu có thể gây ra hoạt động không mong muốn. Thiết bị này đã được kiểm tra và tuân thủ các giới hạn cho thiết bị kỹ thuật số Hạng B, theo Phần 15 của quy định FCC.

Các giới hạn này được thiết kế để cung cấp bảo vệ hợp lý chống lại nhiễu có hại khi lắp đặt trong khu dân cư. Thiết bị này tạo ra, sử dụng, và có thể phát năng lượng tần số vô tuyến, nếu không được cài đặt và sử dụng phù hợp theo hướng dẫn, có thể gây nhiễu có hại cho thông tin vô tuyến. Tuy nhiên, không có đảm bảo rằng không xảy ra nhiễu ở một cài đặt cụ thể nào đó. Nếu thiết bị này gây nhiễu có hại cho việc thu sóng đài phát thanh hoặc truyền hình, có thể được xác định bằng cách bật và tắt thiết bị, khuyến khích người dùng thử sửa chữa nhiễu bằng một hoặc nhiều biện pháp sau đây:

- Đổi hướng hoặc đổi vị trí của ăng-ten thu sóng.
- Tăng khoảng cách giữa thiết bị và đầu thu.
- Kết nối thiết bị vào một ổ cắm trên mạch khác với mạch nối với đầu thu.
- Tham khảo ý kiến đại lý hoặc kỹ thuật viên đài phát thanh/truyền hình có kinh nghiệm để được trợ giúp.

CẢNH BÁO: Bạn được cảnh báo rằng các thay đổi hoặc sửa đổi nào không được chấp thuận rõ ràng bởi các bên chịu trách nhiệm về việc tuân thủ có thể làm mất hiệu lực quyền của người dùng để sử dụng thiết bị.

Tuyên bố của Bộ Công nghiệp Canada

CAN ICES-3 (B)/NMB-3(B)

Tuân thủ CE đối với các nước châu Âu

CE Thiết bị này tuân thủ theo các điều khoản trong Hướng Dẫn EMC 2014/30/EC và Hướng Dẫn Điệp Áp Thấp 2014/35/EC.

Thông tin sau chỉ dành cho các quốc gia thành viên EU:

Dấu ở bên phải là thể hiện sư tuân thủ với Chất Thải Điện và Chỉ thị về Thiết bị Điện tử 2012/19/EU (WEEE). Dấu này thể hiện yêu cầu KHÔNG vứt bỏ thiết bị ở dạng rác thải đô thị chưa được phân loại, nhưng phải sử dụng hệ thống thu hồi và thu gom theo luật địa phương.

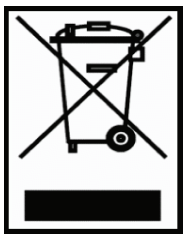

Tuyên bố tuân thủ RoHS2

Sản phẩm này đã được thiết kế và sản xuất theo Chỉ thị 2011/65/EU của Nghị viện Châu Âu và Hội đồng về việc hạn chế sử dụng một số chất độc hại trong thiết bị điện và điện tử (Chỉ thị RoHS2) và được coi là tuân thủ các giá trị nồng độ tối đa do Ủy Ban Thích Ứng Kỹ Thuật châu Âu (TAC) ban hành như dưới đây:

Chất	Nồng độ tối đa được đề xuất	Nồng độ thực tế
Cadmium (Cd)	0,01%	< 0,01%
Chì (Pb)	0,1%	< 0,1%
Thủy ngân (Hg)	0,1%	< 0,1%
Crom hóa trị sáu (Cr6+)	0,1%	< 0,1%
Polybrominated biphenyls (PBB)	0,1%	< 0,1%
Polybrominated diphenyl esthers (PBDE)	0,1%	< 0,1%
Bis(2-Ethylhexyl) phthalate (DEHP)	0,1%	< 0,1%
Benzyl butyl phthalate (BBP)	0,1%	< 0,1%
Dibutyl phthalate (DBP)	0,1%	< 0,1%
Diisobutyl phthalate (DIBP)	0,1%	< 0,1%

Một số thành phần của các sản phẩm như đã nêu ở trên được miễn theo Phụ lục III của Chỉ thị RoHS2 như ghi chú dưới đây:

- Thủy ngân trong đèn huỳnh quang catốt lạnh và đèn huỳnh quang điện cực bên ngoài (CCFL và EEFL) cho các mục đích đặc biệt không vượt quá (trên mỗi đèn):
  - » Chiều dài ngắn (500 mm): tối đa 3,5 mg mỗi đèn.
  - » Chiều dài trung bình (> 500 mm và 1.500 mm): tối đa 5 mg mỗi đèn.
  - » Chiều dài (> 1.500 mm): tối đa 13 mg mỗi đèn.
- Chì trong thủy tinh của ống tia catốt.
- Chì trong thủy tinh của ống huỳnh quang không vượt quá 0,2% trọng lượng.
- Chì là một nguyên tố hợp kim trong nhôm có chứa tới 0,4% chì theo trọng lượng.
- Hợp kim đồng chứa tới 4% chì tính theo trọng lượng.
- Chì trong các loại chất hàn có nhiệt độ nóng chảy cao (tức là hợp kim có chì chứa 85% trọng lượng hoặc nhiều chì hơn).
- Các thành phần điện và điện tử có chứa chì trong thủy tinh hoặc gốm khác với gốm điện môi trong các tụ điện, ví dụ như các thiết bị áp điện, hoặc trong hợp chất ma trận thủy tinh hoặc gốm.

Hạn chế của Ấn Độ về các chất độc hại

Thông báo về hạn chế các chất nguy hiểm độc hại (Ấn Độ). Sản phẩm này tuân thủ "Quy tắc xử lý chất thải điện tử của Ấn Độ 2011" cấm sử dụng chì, thủy ngân, crom hóa trị sáu, biphenyl đa bội hoặc ete diphenyl polybrominated ở nồng độ vượt quá 0,1% trọng lượng và 0,01% trọng lượng đối với cadmium, ngoại trừ các ngoại lệ trong Mục 2 của Quy tắc.

Thải bỏ sản phẩm khi hết tuổi thọ

ViewSonic® tôn trọng môi trường và cam kết làm việc và sống thân thiện với môi trường. Cảm ơn bạn đã tham gia vào chương trình Smarter, Greener Computing. Hãy truy cập trang web ViewSonic® để tìm hiểu thêm.

Mỹ & Canada:

http://www.viewsonic.com/company/green/recycle-program/

Châu Âu:

http://www.viewsoniceurope.com/uk/support/recycling-information/

Thông Tin Bản Quyền

Copyright© ViewSonic® Corporation, 2020. Bảo lưu mọi quyền.

Microsoft, Windows, Windows logo là các thương hiệu đã được đăng ký của Microsoft Corporation tại Hoa Kỳ và các nước khác.

ViewSonic® và logo ba chú chim là thương hiệu đã đăng ký của ViewSonic® Corporation.

VESA là nhãn hiệu đã đăng ký của Video Electronics Standards Association. DPMS và DDC là thương hiệu của VESA.

Khước từ: ViewSonic® Corporation sẽ không chịu trách nhiệm đối với các lỗi kỹ thuật hoặc biên tập hoặc thiếu sót trong tài liệu này; cũng như đối với các thiệt hại ngẫu nhiên hoặc do hậu quả do việc cung cấp vật liệu này, hoặc hiệu suất hoặc việc sử dụng sản phẩm này.

Vì lợi ích của việc tiếp tục cải tiến sản phẩm, ViewSonic® Corporation có quyền thay đổi thông số kỹ thuật của sản phẩm mà không cần thông báo trước. Thông tin trong tài liệu này có thể thay đổi mà không cần thông báo.

Không được sao chép, tái tạo hoặc truyền bất kỳ phần nào của tài liệu này vì bất kỳ mục đích nào mà không có sự cho phép trước bằng văn bản của ViewSonic® Corporation.

LS750WU_LS850WU_LS860WU_UG_VIE_1a_20191120

Dịch vụ Khách hàng

Để được hỗ trợ kỹ thuật hoặc dịch vụ sản phẩm, xem bảng bên dưới hoặc liên hệ với đại lý bán lẻ của bạn.

LƯU Ý: Bạn sẽ cần số sê-ri của sản phẩm.

Quốc gia/ Khu vực	Trang web	Quốc gia/ Khu vực	Trang web
Châu Á Thái Bình Dương & Châu Phi			
Úc	www.viewsonic.com/au/	Bangladesh	www.viewsonic.com/bd/
中国 (Trung Quốc)	www.viewsonic.com.cn	香港 (繁體中文)	www.viewsonic.com/hk/
Hong Kong (English)	www.viewsonic.com/hk-en/	Ấn Độ	www.viewsonic.com/in/
Indonesia	www.viewsonic.com/id/	Israel	www.viewsonic.com/il/
日本 (Japan)	www.viewsonic.com/jp/	Hàn Quốc	www.viewsonic.com/kr/
Malaysia	www.viewsonic.com/my/	Trung đông	www.viewsonic.com/me/
My-an-ma	www.viewsonic.com/mm/	Nê-pan	www.viewsonic.com/np/
Niu Di Lân	www.viewsonic.com/nz/	Oakistan	www.viewsonic.com/pk/
Phi lip pin	www.viewsonic.com/ph/	Xing ga po	www.viewsonic.com/sg/
臺灣 (Đài Loan)	www.viewsonic.com/tw/	ประเทศไทย	www.viewsonic.com/th/
Việt Nam	www.viewsonic.com/vn/	Nam Phi & Mauritius	www.viewsonic.com/za/
Châu Mỹ			
Hoa Kỳ	www.viewsonic.com/us	Canada	www.viewsonic.com/us
Mỹ La-tinh	www.viewsonic.com/la		
Châu Âu			
Châu Âu	www.viewsonic.com/eu/	Pháp	www.viewsonic.com/fr/
Deutschland	www.viewsonic.com/de/	Қазақстан	www.viewsonic.com/kz/
Россия	www.viewsonic.com/ru/	España	www.viewsonic.com/es/
Türkiye	www.viewsonic.com/tr/	Україна	www.viewsonic.com/ua/
Vương quốc Anh	www.viewsonic.com/uk/		

Bảo hành hạn chế

Máy chiếu ViewSonic®

Những gì được bảo hành:

ViewSonic đảm bảo các sản phẩm không có khiếm khuyết về vật liệu và kỹ thuật chế tạo trong trường hợp sử dụng bình thường trong thời gian bảo hành. Nếu có sản phẩm được chứng minh bị lỗi về vật liệu hoặc kỹ thuật chế tạo trong thời gian bảo hành, ViewSonic sẽ, tùy chọn duy nhất, sửa chữa hoặc thay thế bằng sản phẩm tương tự. Sản phẩm hoặc bộ phận thay thế có thể bao gồm các bộ phận hoặc linh kiện tái sản xuất hoặc tân trang.

Bảo hành chung trong giới hạn (3) năm

Theo chế độ bảo hành hạn chế hơn một (1) năm được nêu dưới đây, ở Bắc và Nam Mỹ: Bảo hành ba (3) năm cho tất cả các bộ phận không bao gồm đèn, ba (3) năm bảo hành toàn bộ và một (1) năm bảo hành đèn nguyên bản kể từ ngày mua hàng đầu tiên của người tiêu dùng.

Các khu vực hoặc quốc gia khác: Vui lòng kiểm tra với đại lý địa phương hoặc văn phòng ViewSonic địa phương để biết thông tin bảo hành.

Bảo hành sử dụng nặng giới hạn một (1) năm:

Trong trường hợp sử dụng nhiều, sử dụng máy chiếu hơn mười bốn (14) giờ sử dụng trung bình hàng ngày, Bắc và Nam Mỹ: Bảo hành một (1) năm cho tất cả các bộ phận không bao gồm đèn, một (1) năm bảo hành toàn bộ và chín mươi (90) ngày bảo hành đèn nguyên bản kể từ ngày mua hàng đầu tiên của người tiêu dùng; Châu Âu: Bảo hành một (1) năm cho tất cả các bộ phận không bao gồm đèn, một (1) năm bảo hành toàn bộ và chín mươi (90) ngày cho đèn nguyên bản kể từ ngày mua hàng đầu tiên của người tiêu dùng.

Các khu vực hoặc quốc gia khác: Vui lòng kiểm tra với đại lý địa phương hoặc văn phòng ViewSonic địa phương để biết thông tin bảo hành.

Bảo hành đèn theo các điều khoản và điều kiện, xác minh và phê duyệt. Chỉ áp dụng cho đèn được lắp đặt của nhà sản xuất. Tất cả các đèn phụ kiện mua riêng được bảo hành trong 90 ngày.

Bảo hành này áp dụng cho ai:

Bảo hành này chỉ có hiệu lực cho người mua hàng đầu tiên.

Những trường hợp không được bảo hành:

1. Sản phẩm có số sê-ri đã bị xóa, sửa đổi hoặc loại bỏ.
2. Hư hại, hư hỏng, hỏng hóc hoặc trục trặc do:
   a. Tai nạn, lạm dụng, sử dụng không đúng cách, bỏ bê, hỏa hoạn, nước, sét hoặc các hành vi tự nhiên khác, bảo trì không đúng cách, sửa đổi sản phẩm trái phép hoặc không tuân theo hướng dẫn được cung cấp kèm theo sản phẩm.
   b. Sử dụng không theo các thông số kỹ thuật sản phẩm.
   c. Sử dụng sản phẩm không theo mục đích sử dụng thông thường hoặc không theo điều kiện bình thường.
   d. Sửa chữa hoặc cố gắng sửa chữa bởi người không được ViewSonic ủy quyền.
   e. Hư hỏng do vận chuyển.
   f. Việc tháo lắp sản phẩm.
   g. Nguyên nhân bên ngoài sản phẩm, chẳng hạn như dao động điện áp hoặc mất điện.
   h. Sử dụng phụ kiện hoặc bộ phận không đáp ứng thông số kỹ thuật của ViewSonic.
   i. Hao mòn thông thường.
   j. Bất kỳ nguyên nhân nào khác không liên quan đến lỗi sản phẩm.
3. Áp dụng phí dịch vụ tháo, lắp và cài đặt.

Cách nhận được dịch vụ:

1. Để biết thông tin về việc bảo hành theo chế độ, hãy liên hệ với bộ phận Hỗ trợ khách hàng của ViewSonic (vui lòng tham khảo trang "Hỗ trợ khách hàng"). Bạn cần cung cấp số sê-ri sản phẩm.
2. Để được bảo hành, bạn cần cung cấp (a) phiếu bán hàng ban đầu, (b) tên, (c) địa chỉ của bạn, (d) mô tả sự cố và (e) số sê-ri của sản phẩm.
3. Mang hoặc vận chuyển hàng hóa trả cước trước trong hộp đựng ban đầu đến trung tâm dịch vụ ủy quyền của ViewSonic hoặc ViewSonic.
4. Để biết thêm thông tin hoặc tên của trung tâm dịch vụ ViewSonic gần nhất, liên hệ với ViewSonic.

Giới hạn bảo hành ngụ ý:

Không có bảo hành, rõ ràng hay ngụ ý, vượt ra ngoài mô tả trong tài liệu này bao gồm bảo hành ngụ ý về tính thương mại và sự phù hợp cho một mục đích cụ thể.

Loại trừ thiệt hại:
ViewSonic chỉ chịu trách nhiệm về chi phí sửa chữa hoặc thay thế sản phẩm.
ViewSonic sẽ không chịu trách nhiệm về:

1. Thiệt hại đối với tài sản khác do bất kỳ lỗi nào của sản phẩm, thiệt hại do sự bất tiện, mất khả năng sử dụng sản phẩm, mất thời gian, mất lợi nhuận, mất cơ hội kinh doanh, mất thiện chí, can thiệp vào các mối quan hệ kinh doanh hoặc tổn thất thương mại khác, ngay cả khi được thông báo về khả năng thiệt hại như vậy.
2. Bất kỳ thiệt hại nào khác, cho dù là ngẫu nhiên, hậu quả hoặc cách khác.
3. Khiếu nại chống lại khách hàng của bất kỳ bên nào khác.

Hiệu lực của luật địa phương:
Bảo hành này cho phép bạn có các quyền pháp lý cụ thể và bạn cũng có thể có các quyền khác tùy theo tiểu bang hoặc quốc gia. Một số chính quyền địa phương không cho phép các giới hạn đối với các bảo đảm ngụ ý và/hoặc không cho phép loại trừ các thiệt hại ngẫu nhiên hoặc do hậu quả, do đó các hạn chế và loại trừ trên có thể không áp dụng cho bạn.

Sản phẩm bán bên ngoài Hoa Kỳ và Canada:
Để biết thông tin bảo hành và dịch vụ trên các sản phẩm ViewSonic được bán bên ngoài Hoa Kỳ và Canada, hãy liên hệ với ViewSonic hoặc đại lý ViewSonic tại địa phương của bạn.

Thời hạn bảo hành cho sản phẩm này tại Trung Quốc đại lục (Không bao gồm Hồng Kông, Macao và Đài Loan) tuân theo các điều khoản và điều kiện của Thẻ bảo hành bảo trì.

Đối với người dùng ở Châu Âu và Nga, có thể xem chi tiết đầy đủ về bảo hành được cung cấp trong www.viewsoniceurope.com trong mục Thông tin Hỗ trợ/Bảo hành.

Mẫu thời hạn bảo hành máy chiếu trong UG
VSC_TEMP_2005

Bảo hành có giới hạn ở Mexico

Máy chiếu ViewSonic®

Những gì được bảo hành:

ViewSonic đảm bảo các sản phẩm không có khiếm khuyết về vật liệu và kỹ thuật chế tạo trong trường hợp sử dụng bình thường trong thời gian bảo hành. Nếu có sản phẩm được chứng minh bị lỗi về vật liệu hoặc kỹ thuật chế tạo trong thời gian bảo hành, ViewSonic sẽ, tùy chọn duy nhất, sửa chữa hoặc thay thế bằng sản phẩm tương tự. Sản phẩm hoặc bộ phận thay thế có thể bao gồm các bộ phận hoặc linh kiện & phụ kiện tái sản xuất hoặc tân trang.

Thời gian bảo hành có hiệu lực:

3 năm cho tất cả các bộ phận không bao gồm đèn, 3 năm bảo hành toàn bộ, 1 năm đối với đèn nguyên bản kể từ ngày mua hàng đầu tiên của người tiêu dùng.
Bảo hành đèn theo các điều khoản và điều kiện, xác minh và phê duyệt. Chỉ áp dụng cho đèn được lắp đặt của nhà sản xuất.
Tất cả các đèn phụ kiện mua riêng được bảo hành trong 90 ngày.

Bảo hành này áp dụng cho ai:

Bảo hành này chỉ có hiệu lực cho người mua hàng đầu tiên.

Những trường hợp không được bảo hành:

1. Sản phẩm có số sê-ri đã bị xóa, sửa đổi hoặc loại bỏ.
2. Hư hại, hư hỏng hoặc trục trặc do:
   a. Tai nạn, lạm dụng, bỏ bê, hỏa hoạn, nước, sét hoặc các hành vi tự nhiên khác, sửa đổi sản phẩm trái phép, sửa chữa trái phép, hoặc không tuân theo hướng dẫn được cung cấp kèm theo sản phẩm.
   b. Hư hỏng do vận chuyển.
   c. Nguyên nhân bên ngoài sản phẩm, chẳng hạn như dao động điện áp hoặc mất điện.
   d. Sử dụng phụ kiện hoặc bộ phận không đáp ứng thông số kỹ thuật của ViewSonic.
   e. Hao mòn thông thường.
   f. Bất kỳ nguyên nhân nào khác không liên quan đến lỗi sản phẩm.
3. Sản phẩm có biểu hiện thường được gọi là "lưu hình ảnh", xảy ra khi có hình ảnh tĩnh được hiển thị trên sản phẩm trong thời gian dài.
4. Áp dụng phí dịch vụ tháo, lắp, bảo hiểm, và cài đặt.

Cách nhận được dịch vụ:

Để biết thông tin về việc sử dụng dịch vụ theo bảo hành, hãy liên hệ với bộ phận Hỗ trợ khách hàng của ViewSonic (vui lòng tham khảo trang Hỗ trợ khách hàng được đính kèm). Bạn cần cung cấp số sê-ri sản phẩm, vì vậy vui lòng ghi lại thông tin sản phẩm vào chỗ trống được cung cấp bên dưới khi mua để sử dụng sau này. Vui lòng giữ lại biên nhận bằng chứng mua hàng để hỗ trợ cho yêu cầu bảo hành.

Để lưu hồ sơ

Tên Sản Phẩm: _____ Số kiểu: _____

Số tài liệu: _____ Số sê-ri: _____

Ngày mua: _____ Mua bảo hành mở rộng? _____(Có/Không)

Nếu có, xin cho biết ngày hết hạn bảo hành? _____

1. Để được bảo hành, bạn cần cung cấp (a) phiếu bán hàng ban đầu, (b) tên, (c) địa chỉ của bạn, (d) mô tả sự cố và (e) số sê-ri của sản phẩm.
2. Mang hoặc vận chuyển sản phẩm trong hộp đựng ban đầu đến trung tâm dịch vụ ủy quyền của ViewSonic.
3. Chi phí vận chuyển khứ hồi cho các sản phẩm được bảo hành sẽ được ViewSonic chi trả.

Giới hạn bảo hành ngụ ý:

Không có bảo hành, rõ ràng hay ngụ ý, vượt ra ngoài mô tả trong tài liệu này bao gồm bảo hành ngụ ý về tính thương mại và sự phù hợp cho một mục đích cụ thể.

Loại trừ thiệt hại:

ViewSonic chỉ chịu trách nhiệm về chi phí sửa chữa hoặc thay thế sản phẩm.

ViewSonic sẽ không chịu trách nhiệm về:

1. Thiệt hại đối với tài sản khác do bất kỳ lỗi nào của sản phẩm, thiệt hại do sự bất tiện, mất khả năng sử dụng sản phẩm, mất thời gian, mất lợi nhuận, mất cơ hội kinh doanh, mất thiện chí, can thiệp vào các mối quan hệ kinh doanh hoặc tổn thất thương mại khác, ngay cả khi được thông báo về khả năng thiệt hại như vậy.
2. Bất kỳ thiệt hại nào khác, cho dù là ngẫu nhiên, hậu quả hoặc cách khác.
3. Khiếu nại chống lại khách hàng của bất kỳ bên nào khác.
4. Sửa chữa hoặc cố gắng sửa chữa bởi người không được ViewSonic ủy quyền.

Thông tin liên hệ đến Dịch vụ Bán hàng và Ủy quyền (Centro Autorizado de Servicio) ở Mexico:

Tên, địa chỉ, của nhà sản xuất và nhà nhập khẩu:
México, Av. de la Palma #8 Piso 2 Despacho 203, Corporativo Interpalmas,
Col. San Fernando Huixquilucan, Estado de México
ĐT: (55) 3605-1099 http://www.viewsonic.com/la/soporte/index.htm

NÚMERO GRATIS DE ASISTENCIA TÉCNICA PARA TODO MÉXICO: 001.866.823.2004

Hermosillo: Distribuciones y Servicios Computacionales SA de CV. Calle Juarez 284 local 2 Col. Bugambilias C.P: 83140 ĐT: 01-66-22-14-9005 E-Mail: disc2@hmo.megared.net.mx	***Villahermosa:*** Compumantenimietnos Garantizados, S.A. de C.V. AV. GREGORIO MENDEZ #1504 COL, FLORIDA C.P. 86040 ĐT: 01 (993) 3 52 00 47 / 3522074 / 3 52 20 09 E-Mail: compumantenimientos@prodigy.net.mx
Puebla, Pue. (Matriz): RENTA Y DATOS, S.A. DE C.V. Domicilio: 29 SUR 721 COL. LA PAZ 72160 PUEBLA, PUE. ĐT: 01(52).222.891.55.77 CON 10 LINEAS E-Mail: datos@puebla.megared.net.mx	***Veracruz, Ver.:*** CONEXION Y DESARROLLO, S.A DE C.V. Av. Americas # 419 ENTRE PINZÓN Y ALVARADO Fracc. Reforma C.P. 91919 ĐT: 01-22-91-00-31-67 E-Mail: gacosta@qplus.com.mx
Chihuahua Soluciones Globales en Computación C. Magisterio # 3321 Col. Magisterial Chihuahua, Chih. ĐT: 4136954 E-Mail: Cefeo@soluglobales.com	***Cuernavaca*** Compusupport de Cuernavaca SA de CV Francisco Leyva # 178 Col. Miguel Hidalgo C.P. 62040, Cuernavaca Morelos ĐT: 01 777 3180579 / 01 777 3124014 E-Mail: aquevedo@compusupportcva.com
Distrito Federal: QPLUS, S.A. de C.V. Av. Coyoacán 931 Col. Del Valle 03100, México, D.F. ĐT: 01(52)55-50-00-27-35 E-Mail : gacosta@qplus.com.mx	***Guadalajara, Jal.:*** SERVICRECE, S.A. de C.V. Av. Niños Héroes # 2281 Col. Arcos Sur, Sector Juárez 44170, Guadalajara, Jalisco ĐT: 01(52)33-36-15-15-43 E-Mail: mmiranda@servicrece.com
Guerrero Acapulco GS Computación (Grupo Sesicomp) Progreso #6-A, Colo Centro 39300 Acapulco, Guerrero ĐT: 744-48-32627	***Monterrey:*** Global Product Services Mar Caribe # 1987, Esquina con Golfo Pérsico Fracc. Bernardo Reyes, CP 64280 Monterrey N.L. México ĐT: 8129-5103 E-Mail: aydeem@gps1.com.mx
MERIDA: ELECTROSER Av Reforma No. 403Gx39 y 41 Mérida, Yucatán, México CP97000 ĐT: (52) 999-925-1916 E-Mail: rrrb@sureste.com	***Oaxaca, Oax.:*** CENTRO DE DISTRIBUCION Y SERVICIO, S.A. de C.V. Murguía # 708 P.A., Col. Centro, 68000, Oaxaca ĐT: 01(52)95-15-15-22-22 Fax: 01(52)95-15-13-67-00 E-Mail. gpotai2001@hotmail.com
Tijuana: STD Av Ferrocarril Sonora #3780 L-C Col 20 de Noviembre Tijuana, Mexico	***FOR USA SUPPORT:*** ViewSonic Corporation 14035 Pipeline Ave. Chino, CA 91710, USA ĐT: 800-688-6688 E-Mail: http://www.viewsonic.com

Biểu mẫu điều khoản bảo hành máy chiếu ở Mexico trong UG
VSC_TEMP_2006

ViewSonic®