XG270QG

顯示器
使用指南

重要：請詳閱本使用指南瞭解如何以安全的方式安裝和使用產品，以及如何註冊產品以滿足未來需求。本使用指南中包含的保固資訊將描述 ViewSonic® Corporation 提供的有限保固範圍，在我們的網站 http://www.viewsonic.com 上也可以找到這些資訊。網站為英文版，您也可以使用網站右上角的地區選擇方塊選擇特定語言。

型號 VS17963
P/N：XG270QG

感謝您選擇 ViewSonic®

作為領先全球的視覺解決方案供應商，ViewSonic® 致力於超越全球對技術進化、創新和簡單性的期望。在 ViewSonic®，相信我們的產品有可能對世界造成正面影響，而我們有信心，您將對您選擇的 ViewSonic® 產品感到滿意。

再次感謝您選擇 ViewSonic® ！

> 安全注意事項

開始使用裝置前，請先閱讀以下**安全注意事項**。

- 請將本使用指南放在安全的地方，以便日後參考。
- 請閱讀所有警告並遵守所有指示。
- 請坐在離裝置至少 18" (45 cm) 處。
- 請在裝置周圍保留至少 4" (10 cm) 的空隙，以確保良好通風。
- 請將裝置放在通風良好的區域。請勿將任何會阻礙散熱的物品放在裝置上。
- 請勿在靠近水的地方使用裝置。為降低火災或觸電的風險，請勿讓裝置受潮。
- 請避免讓裝置受陽光直射或暴露在其他持續熱源下。
- 請勿安裝於接近熱源的地方，例如散熱器、暖氣機、火爐或其他可能使裝置溫度升高至危險水準的裝置（包括擴大機）。
- 請使用柔軟的乾布清潔外殼。如需更多資訊，請參閱第 59 頁「維護」一節。
- 觸摸螢幕時，油可能會聚集在螢幕上。若要清潔螢幕上的油漬，請參閱第 59 頁「維護」一節。
- 請勿用尖銳或堅硬的物體觸碰螢幕表面，否則可能會損壞螢幕。
- 移動裝置時，小心別讓裝置掉落或撞到任何東西。
- 請勿將裝置放在不平穩的平面上。裝置可能會傾倒，導致人員受傷或裝置故障。
- 請勿在裝置或連接線上放置任何重物。
- 如果冒煙、出現異音或異味，請立即關閉裝置並聯絡經銷商或 ViewSonic®。繼續使用裝置很危險。
- 請勿嘗試規避極化或接地插頭的安全設計。極化插頭具有兩個寬度不一的插片。接地插頭具有兩個插片及第三支接地接腳。較寬的扁平插腳和接地插腳是確保安全之用，如果插頭無法插入插座，請取得轉接器，勿嘗試強行將插頭插入插座。

- 連接至電源插座時，請勿拆除接地插腳。請確保接地插腳不被拆除。
- 請避免讓電源線受到踩踏或擠壓，尤其是插頭以及電源線與設備的連接處。請確保電源插座位於設備附近，以便使用。
- 僅限使用製造商規定的附件 / 配件。
- 若使用推車，移動推車 / 設備組合時請務必小心，以免翻覆導致人員受傷。

- 如果長時間不使用裝置，請將電源插頭從 AC 插座上拔下。
- 維修作業應交由合格的專業人員執行。裝置有任何損壞時，將需要維修，例如：
  - » 電源線或插頭損壞
  - » 液體濺到裝置上或物體掉入裝置中
  - » 裝置受潮
  - » 裝置無法正常運作或摔落
- 注意：長時間在高音量下使用入耳式耳機 / 頭戴式耳機，可能導致聽力受損 / 聽力損失。使用入耳式耳機 / 頭戴式耳機時，請將音量調整至適當水準，否則可能導致聽力受損。
- 注意：顯示器可能會過熱並關閉！ 如果裝置自動關閉，請再次開啟顯示器。重新啟動後，請變更顯示器的解析度和更新率。如需詳細資訊，請參閱顯示卡的使用指南。
- 注意：使用過度恐傷害視力。注意事項內容：
  (1) 使用30分鐘請休息10分鐘。
  (2) 未滿2歲幼兒不看螢幕，2 歲以上每天看螢幕不要超過 1 小時。

> 目錄

介紹 5
包裝內容物 5
產品概述 6
初始設置 7
安裝底座 7
安裝與取下遮光罩 10
壁掛 11
使用安全插槽 13
建立連接 14
連接至電源 14
連接外部裝置 15
HDMI 連接 15
DisplayPort 連接 16
USB 連接 17
音訊連接 18
使用顯示器 19
調整視角 19
高度調整 19
傾斜角度調整 20
螢幕方向調整（顯示器旋轉） 20
旋轉角度調整 22
開啟 / 關閉裝置 23
快速存取選單 24
使用控制面板按鍵 24
快速鍵 25
配置設定 27
一般操作 27
螢幕顯示 (OSD) 選單樹狀結構 30
選單選項 35

進階功能和設定 43

Blue Light Filter（濾藍光）與 Eye Health（眼睛健康）.....43

快速存取濾藍光設定..... 43

計算休息時間..... 44

目視遠方..... 44

眼睛與頸部運動..... 44

Quick Access（快速存取）.....45

Elite RGB Lighting（Elite RGB 燈光）.....46

Crosshair（十字瞄準線）.....47

附錄 48

規格.....48

字彙.....50

疑難排解.....55

維護.....57

一般注意事項..... 57

清潔螢幕..... 57

清潔外殼..... 57

免責聲明..... 57

法規和服務資訊 58

法規符合性資訊.....58

FCC 符合性聲明..... 58

加拿大工業部聲明..... 58

CE 歐洲國家聲明..... 59

RoHS2 符合性聲明..... 59

產品壽命結束時的產品棄置..... 61

版權聲明.....62

客戶服務..... 63

有限保固..... 64

> 介紹

包裝內容物

- 顯示器
- 電源線
- 視訊線
- 快速啟用指南

備註： 包裝中隨附的電源線和視訊線可能因國家而異。如需更多資訊，請聯絡當地經銷商。

產品概述

前視圖

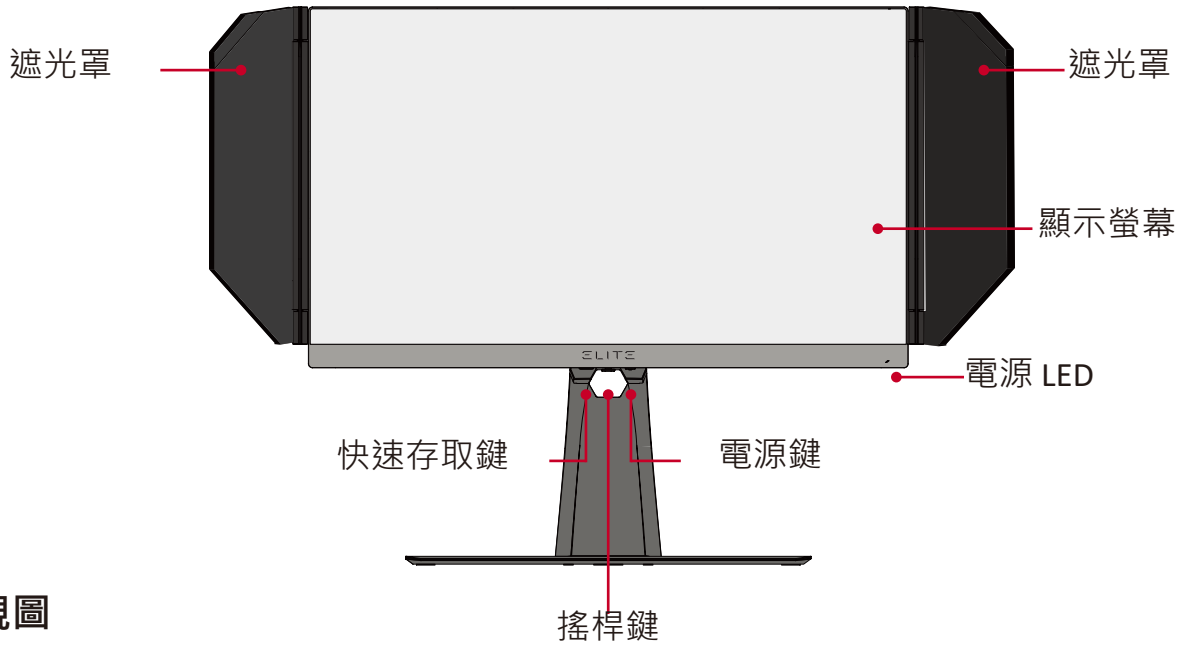

後視圖

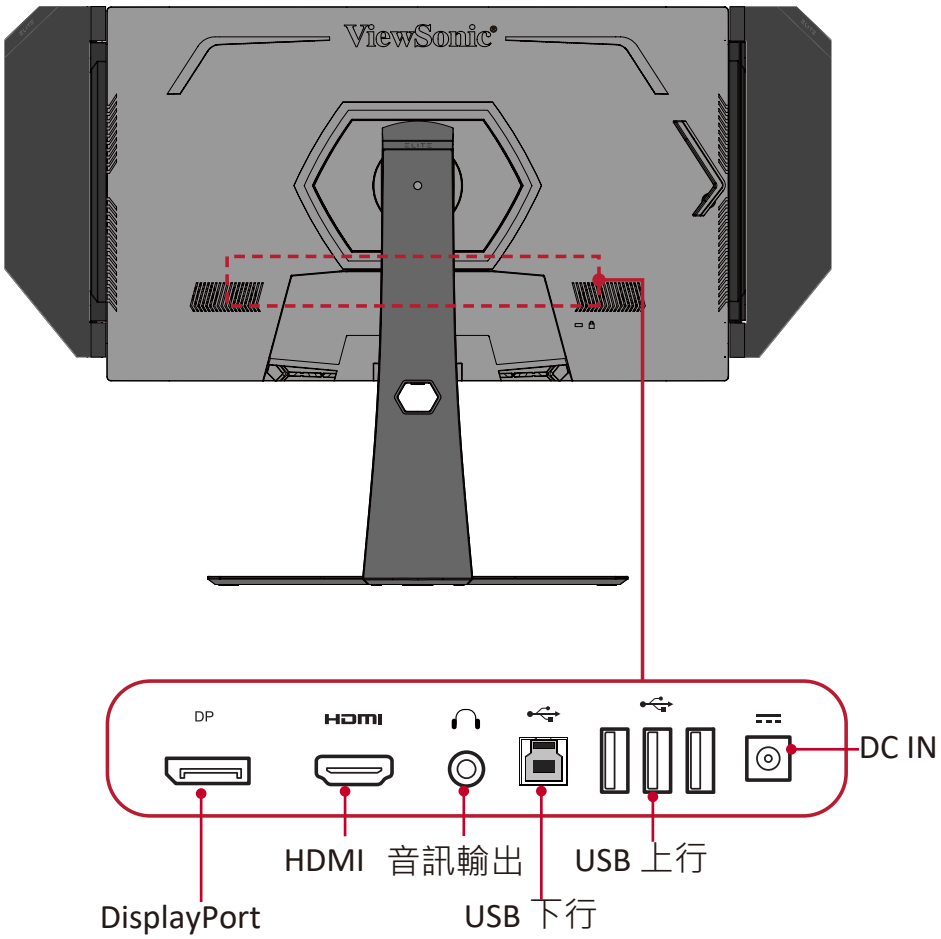

備註： 欲深入瞭解 **[●] / [◄] / [►] / [▲] / [▼]** 按鍵及其功能，請參閱第 27 頁的「快速鍵」。

> 初始設置

本節提供關於設置顯示器的詳細說明。

安裝底座

1. 將顯示器放在平穩的表面上，螢幕朝下。

2. 將顯示器底座基部上的兩 (2) 個點與顯示器底座的頸部對齊並連接。

3. 使用顯示器底座基部的固定螺絲，將其固定至顯示器底座的頸部。

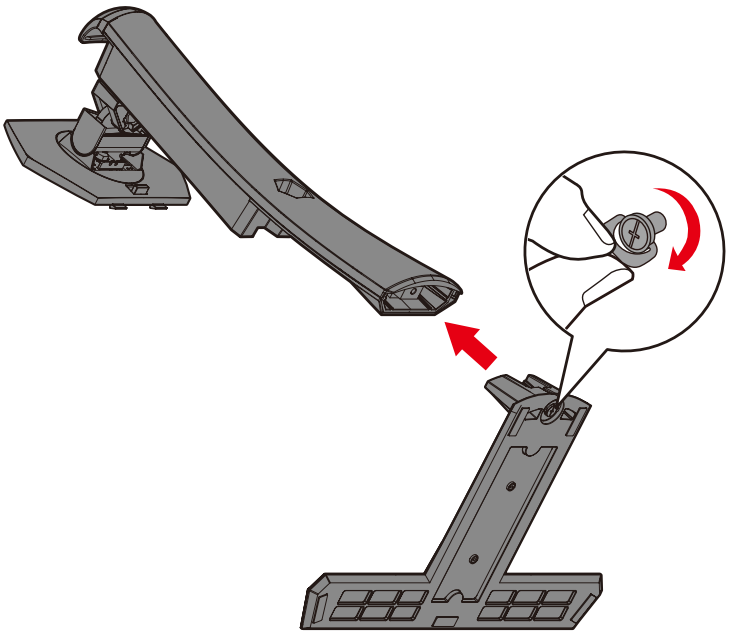

4. 將顯示器底座的上鉤對準並滑入底座安裝插槽，如下圖所示：

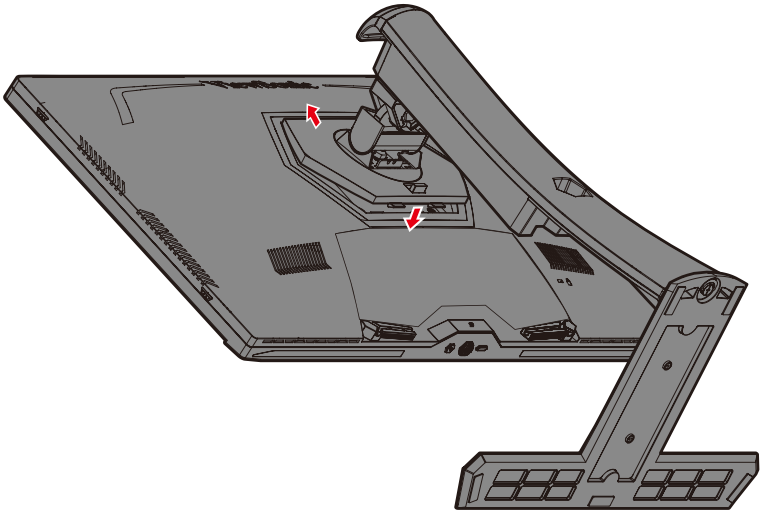

備註： 確保底座穩固，快速釋放卡榫確實卡入定位。

5. 使用底座的把手，在平穩的表面上將裝置豎直。

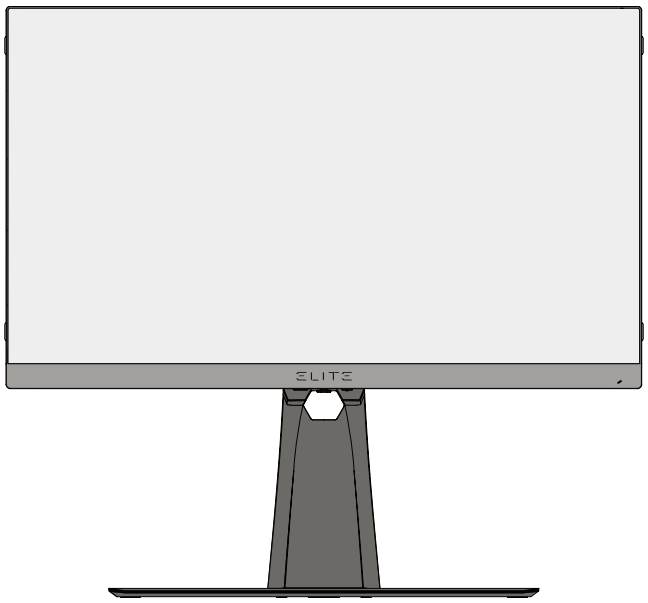

備註： 請務必將裝置放在平穩的表面上。否則可能導致裝置掉落、並損壞裝置及 / 或導致人員受傷。

安裝與取下遮光罩

1. 準備好兩片遮光罩及螺絲起子。

2. 確保遮光罩位於正確的方位：

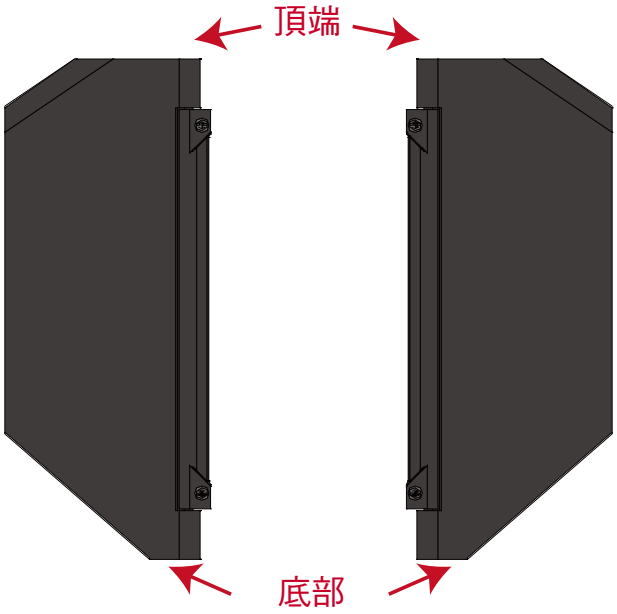

3. 將每片遮光罩的每顆螺絲對齊螢幕側邊的螺絲孔。

4. 請小心將遮光罩裝上螢幕，確定未過度鎖緊螺絲。

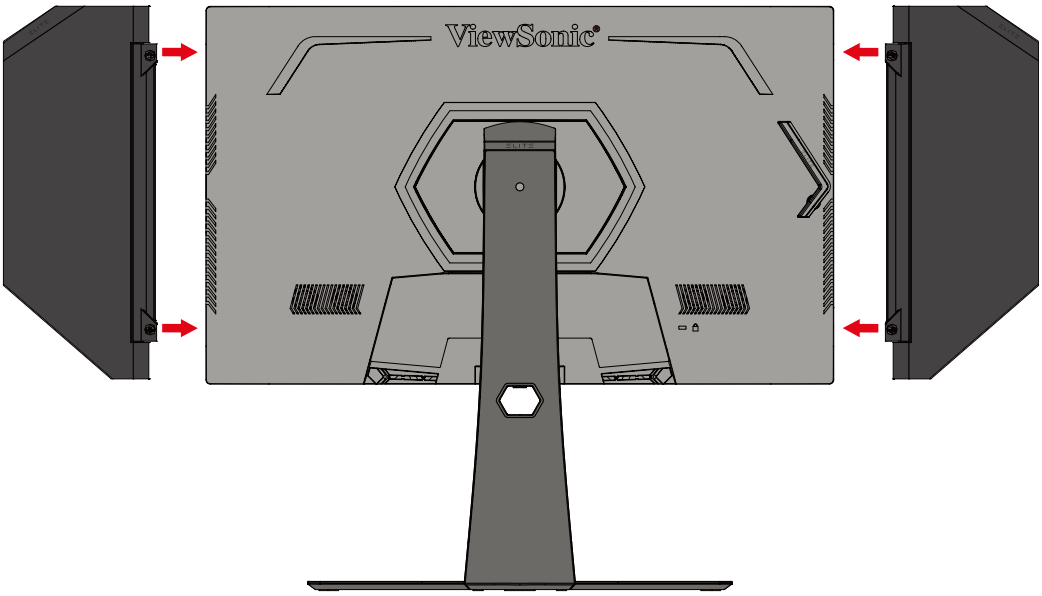

5. 若要取下遮光罩，請依照之前步驟的相反順序進行。

壁掛

關於壁掛套件的標準尺寸，請參閱下表。

備註： 僅限搭配 UL 認證的壁掛套件 / 托架使用。若要取得壁掛套件或高度調整底座，請聯繫 ViewSonic® 或當地經銷商。

最大負重	孔型 (寬 x 高)	介面板 (寬 x 高 x 深)	板孔	螺絲規格和數量
14 kg	100 x 100 mm	115 x 115 x 2.6 mm	Ø 5 mm	M4 x 10 mm 4 件

備註： 壁掛套件另售。

1. 關閉裝置並拔下所有連接線。

2. 將裝置放在平穩的表面上，螢幕朝下。

3. 按住快速釋放卡榫並小心抬起底座。

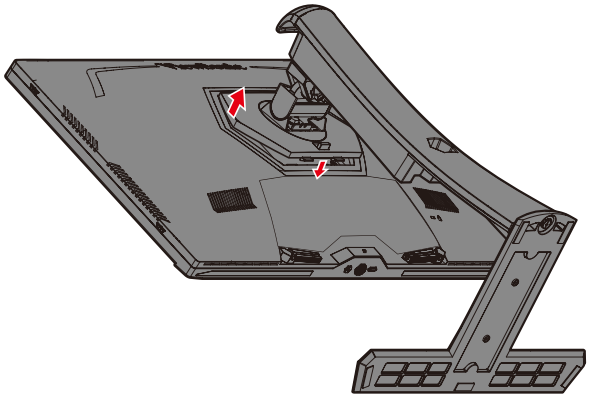

4. 稍微往下拉以脫離鉤子並拆下底座。

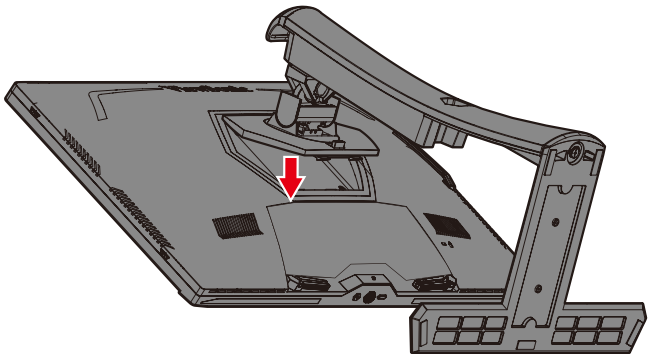

5. 將安裝托架安裝至顯示器後側的 VESA 安裝孔。然後用四 (4) 支螺絲 (M4 x 10 mm) 加以固定。

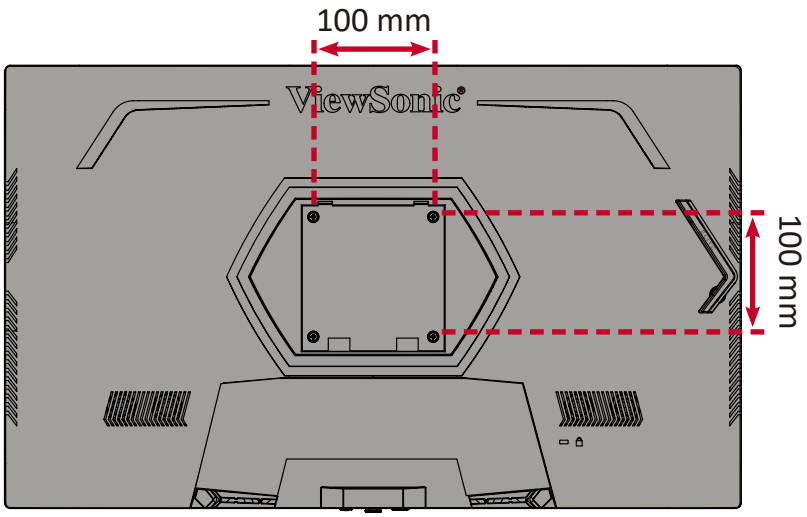

6. 依照壁掛套件隨附的說明書，將顯示器安裝到牆壁上。

使用安全插槽

為防止裝置遭竊，請使用安全插槽鎖定裝置將裝置固定到固定物體上。

以下是在桌上設置安全插槽鎖定裝置的範例。

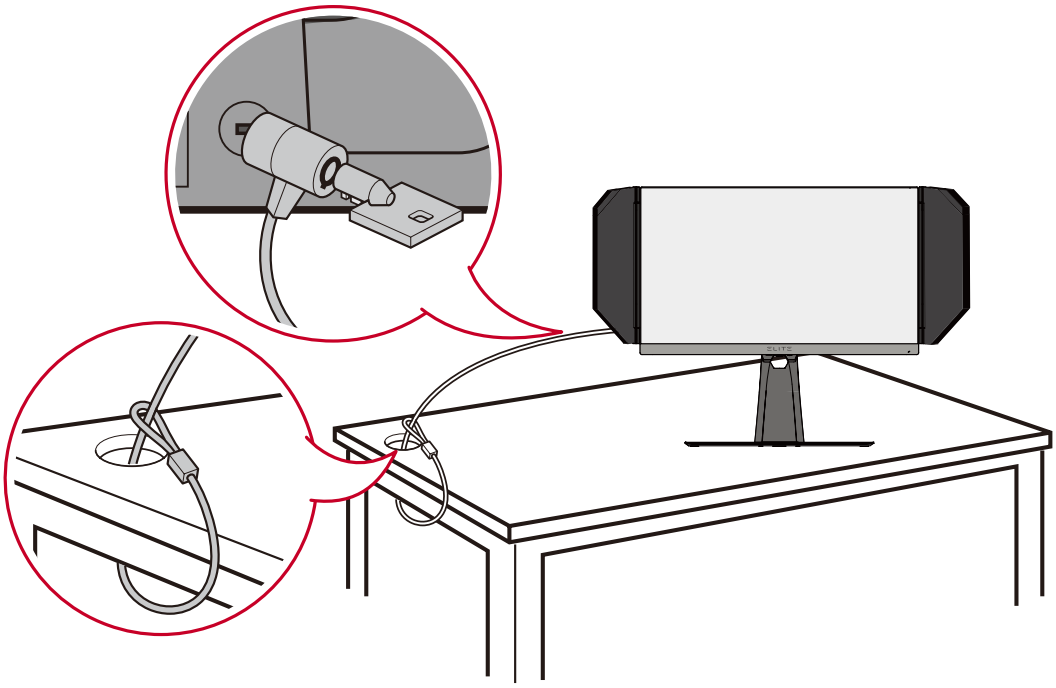

> 建立連接

本節說明如何將顯示器與其他設備連接。

連接至電源

1. 將電源線連接至變壓器。

2. 將電源變壓器連接至裝置後側的 DC IN 插孔。

3. 將電源線插頭連接至電源插座。

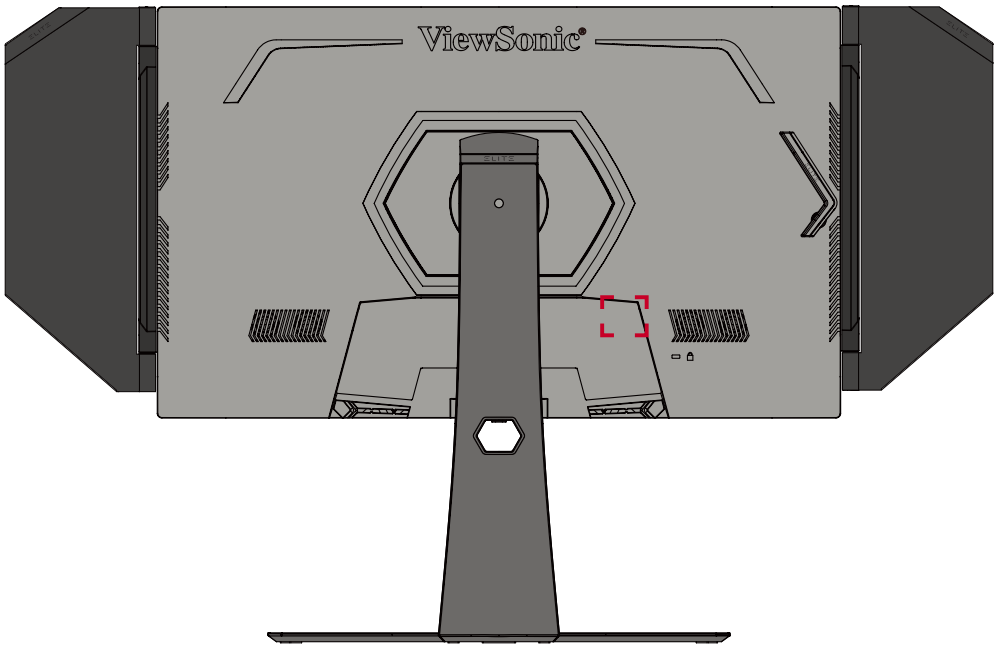

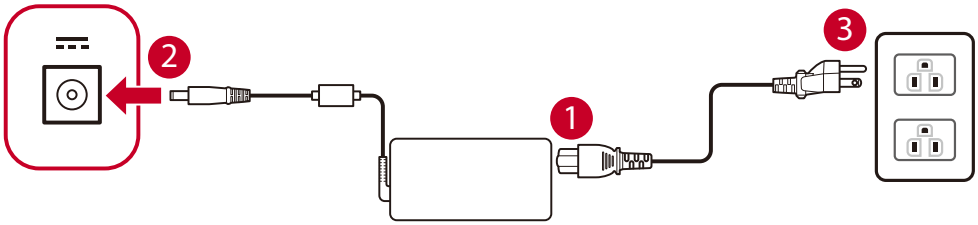

連接外部裝置

HDMI 連接

將 HDMI 線的一端連接至顯示器的 HDMI 連接埠。然後將線的另一端連接至電腦的 HDMI 連接埠。

備註： 顯示器配備兩個 HDMI 2.0 連接埠。

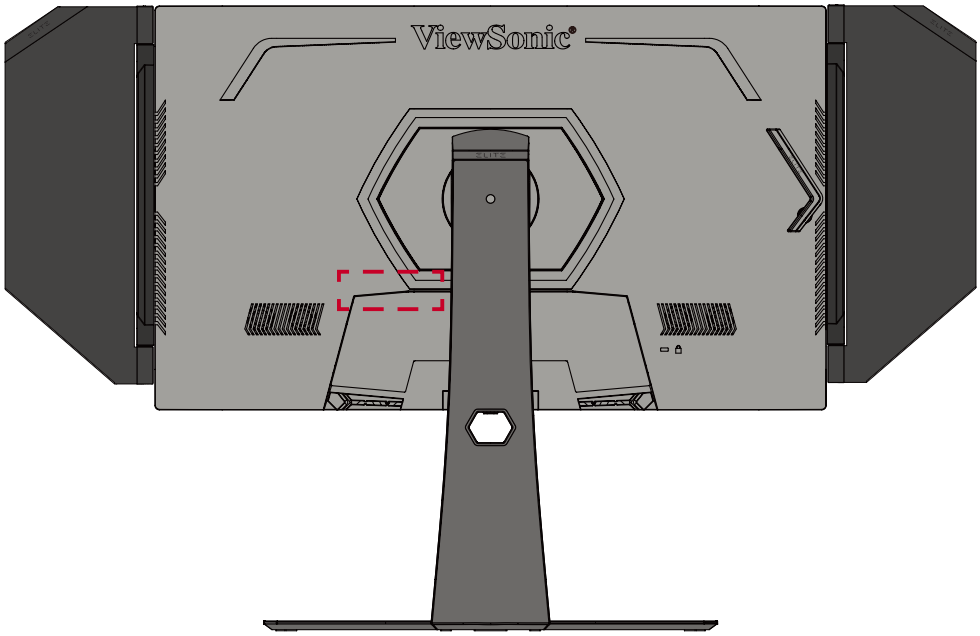

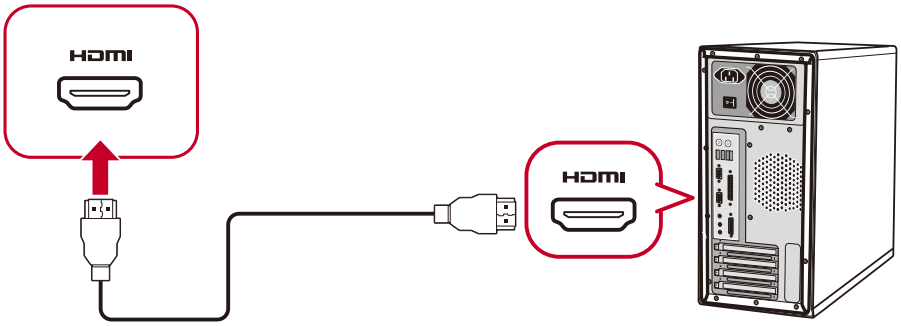

DisplayPort 連接

將 DisplayPort 線的一端連接至 DisplayPort 連接埠。然後將線的另一端連接至電腦的 DisplayPort、或 mini DP 連接埠。

備註： 若要將顯示器連接至 Mac 上的 Thunderbolt 連接埠 (v. 1&2)，請將「mini DP 轉 DisplayPort 線」的 mini DP 端連接至 Mac 的 Thunderbolt 輸出。然後將線的另一端連接至顯示器的 DisplayPort 連接埠。

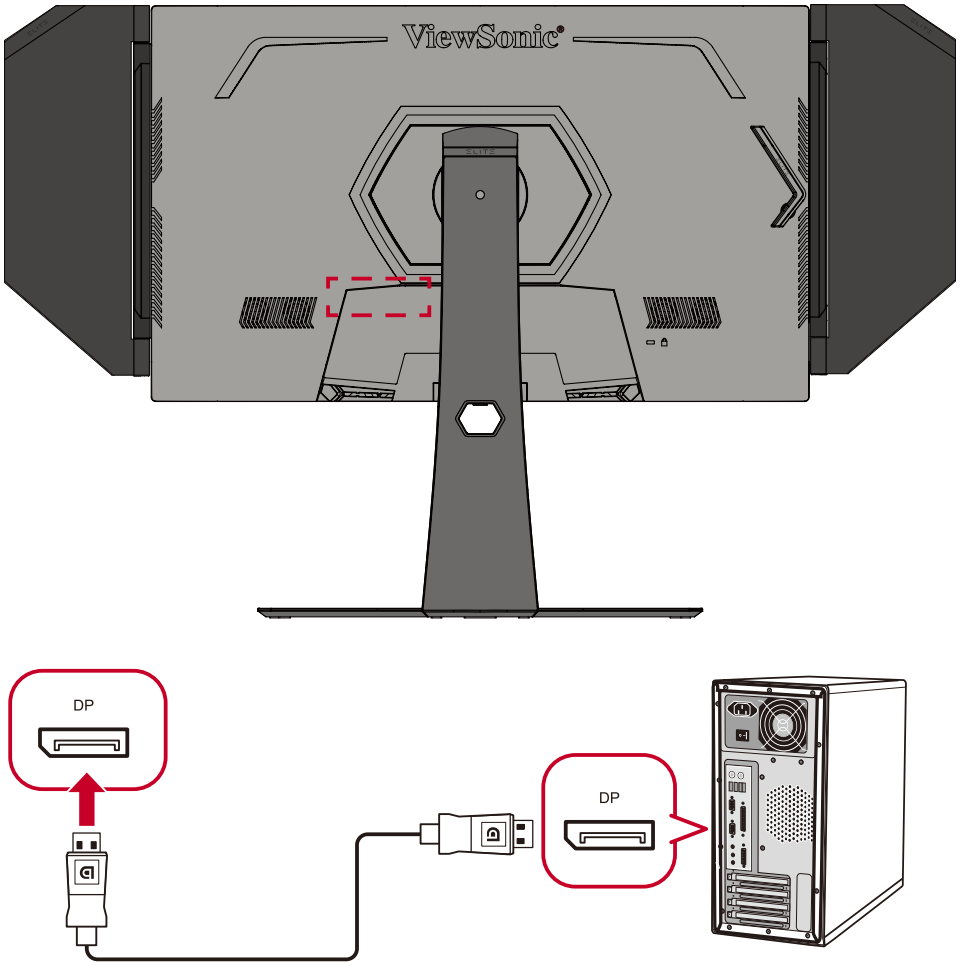

USB 連接

將 USB 線的一端連接至顯示器的 USB 連接埠。然後將線的另一端連接至電腦的 USB 連接埠。

備註： 顯示器支援兩 (2) 種 USB 連接埠。建立連接時，請遵守以下準則：

- 三 (3) 個 USB Type A 連接埠：Type A 週邊裝置的連接（即儲存裝置、鍵盤、滑鼠）。
  - » **備註：**若要使用部分週邊裝置，請確定您的電腦也連接至螢幕的 USB Type B 連接埠。
- 一 (1) 個 USB Type B 連接埠：將 USB Type B 公線（方形，有 2 個切角）連接至此連接埠，然後將線的另一端連接至電腦的 USB 下游連接埠。

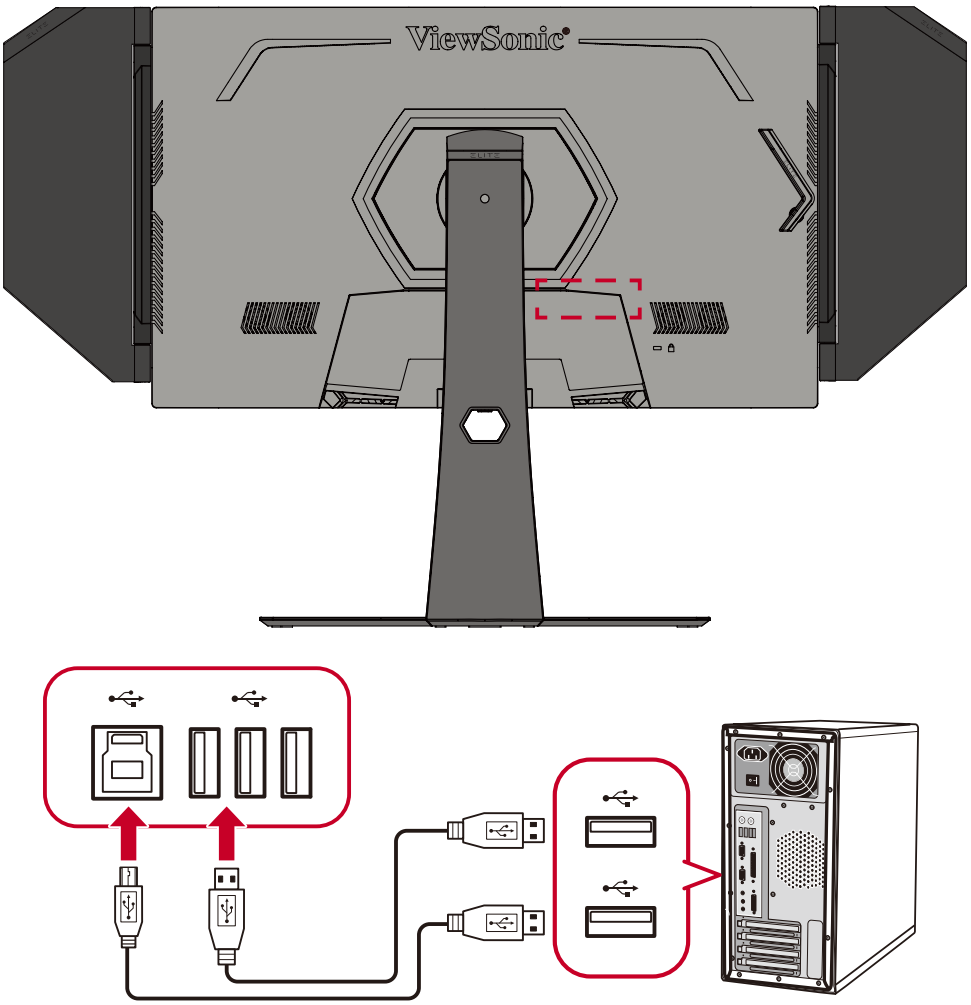

備註： USB Type B 連接埠旁的 USB Type A 連接埠可以支援 5V 2.1A 快速充電。其他兩個 USB Type A 連接埠可以支援 5V 0.9A 充電。

音訊連接

將入耳式耳機 / 頭戴式耳機的音訊插頭插入顯示器的音訊輸出連接埠。此外，您可以使用音訊線將顯示器連接至條形音箱。

備註： 顯示器還配備雙揚聲器。

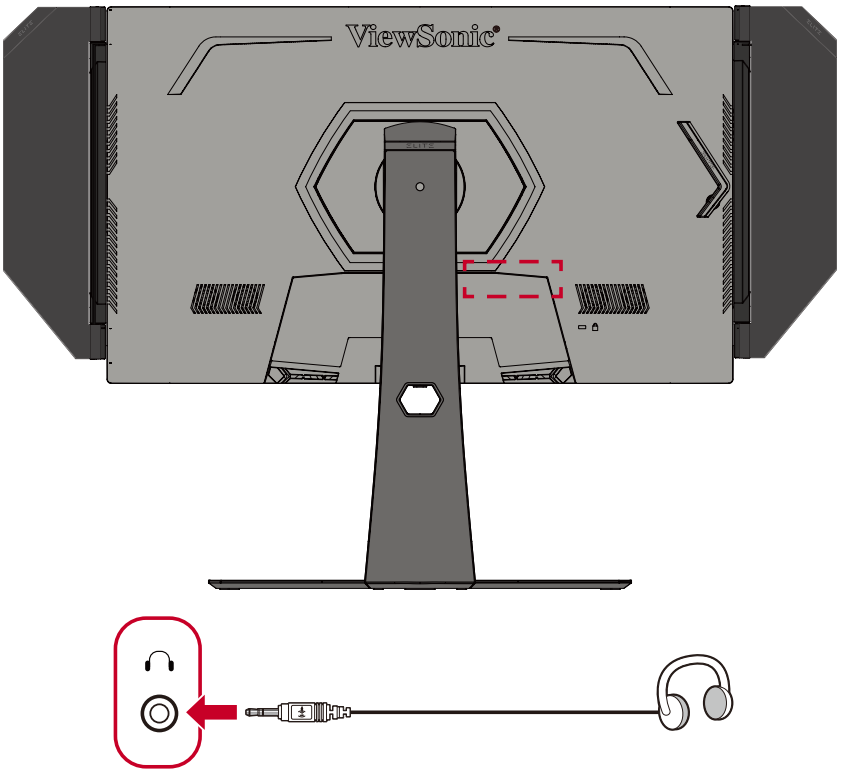

> 使用顯示器

調整視角

為獲得最佳觀看效果，您可以使用以下任一方法調整視角：

高度調整

將顯示器降低或升高至所需高度（0 至 120 mm）。

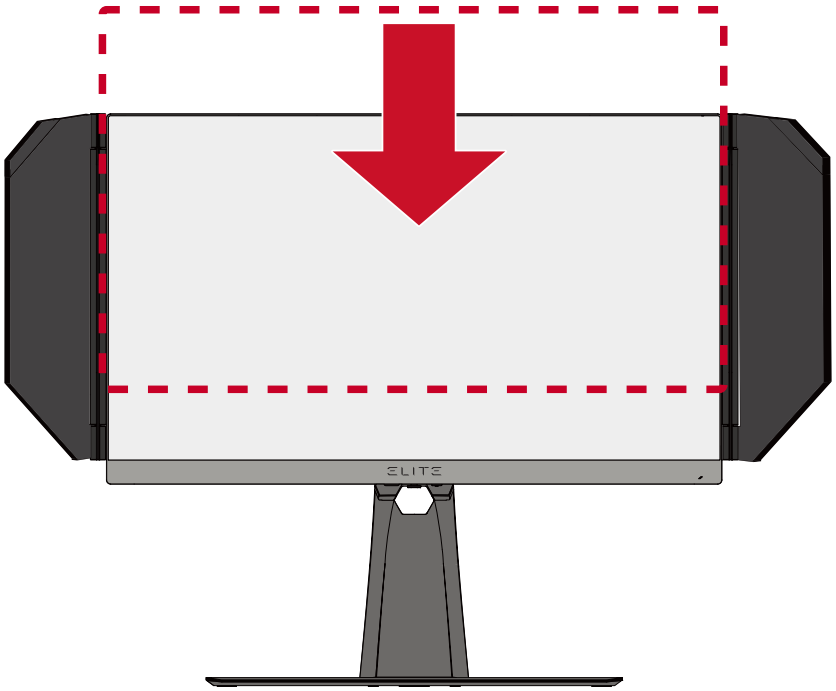

備註： 調整時，請用雙手握住側邊，沿著固定顯示器的調整軌道用力按壓。

傾斜角度調整

將顯示器向前或向後傾斜至所需視角（-5˚ 至 20˚）。

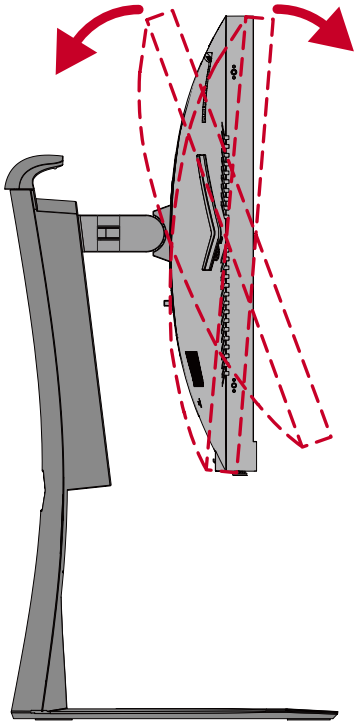

備註： 調整時，請用一隻手支撐底座，同時用另一隻手向前或向後傾斜顯示器。

螢幕方向調整（顯示器旋轉）

1. 將顯示器高度調整至最高位置。然後將顯示器向後傾斜至完全傾斜位置。

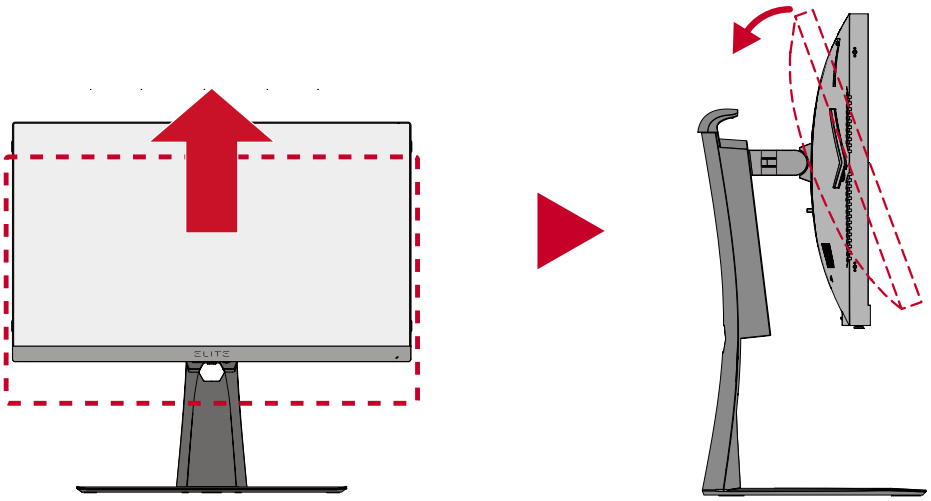

備註： 請在旋轉前確保已取下或摺疊遮光罩。

2. 將螢幕從橫向 90° 旋轉至直向。

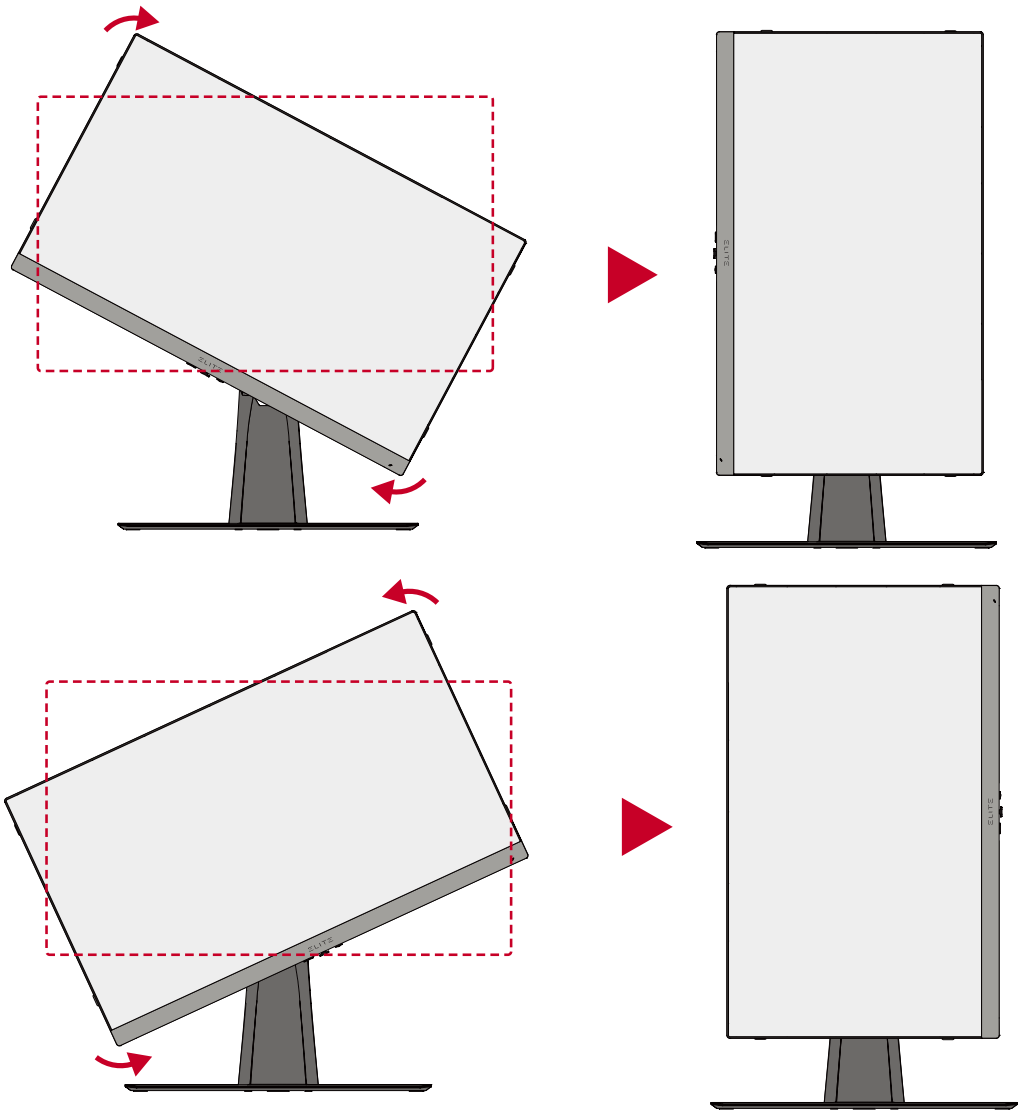

備註：

- 調整時，請務必用雙手握住顯示器的兩側。
- 若要旋轉螢幕影像，請手動變更電腦系統的顯示方向設定。

旋轉角度調整

向左或向右旋轉顯示器以取得所需視角 (45˚)。

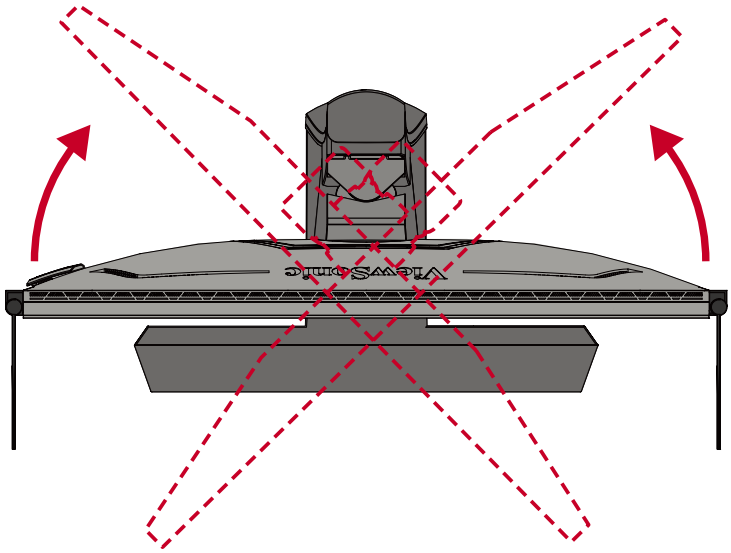

開啟 / 關閉裝置

1. 將連接的電源線插入電源插座。

2. 按**電源**按鈕開啟顯示器。

3. 若要關閉顯示器，請再按一次**電源**按鈕。

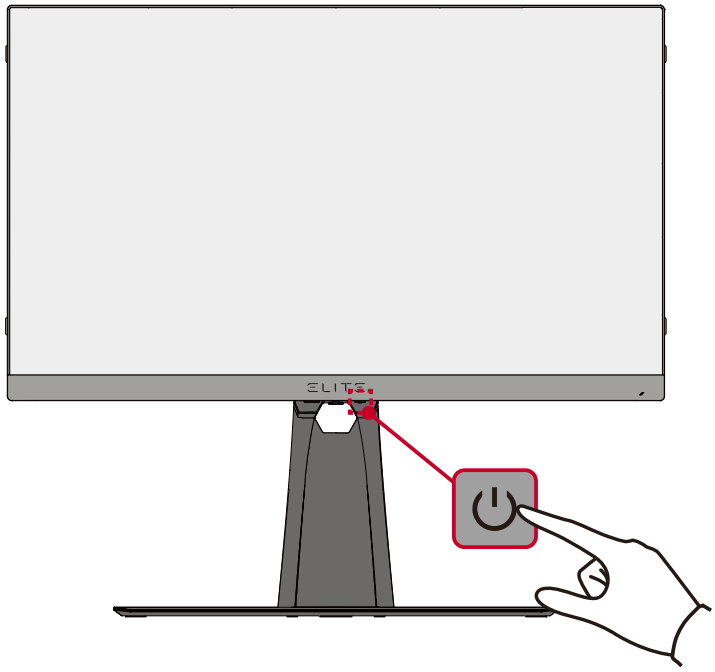

備註： 只要電源線連接至電源插座，顯示器仍會消耗一些電力。如果長時間不使用顯示器，請將電源插頭從電源插座上拔下。

使用控制面板按鍵

使用控制面板按鍵存取快速存取選單、瀏覽螢幕顯示 (OSD) 選單、以及變更設定。

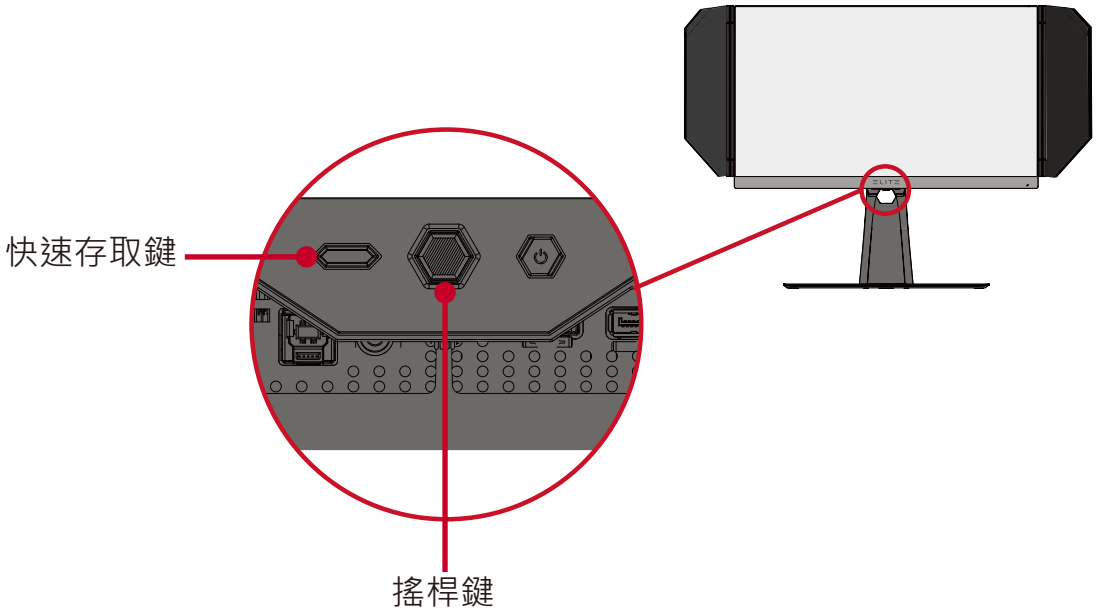

快速存取選單

按下**快速存取鍵**啟動 **Quick Access（快速存取）**選單。欲深入瞭解，請參閱第 47 頁。

快速鍵

螢幕顯示 (OSD) 選單關閉時，您可以使用控制面板按鍵快速存取特殊功能。

按鍵	說明
[◄]	按住此鍵 5 秒可鎖定 / 解鎖 OSD 選單。 畫面上出現選單時，繼續按住此鍵 10 秒可鎖定 / 解鎖 OSD 選單。 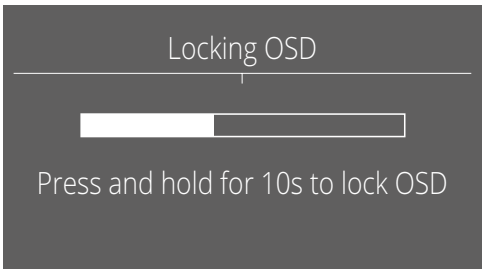 如果 OSD 選單鎖定，畫面上會出現以下訊息： 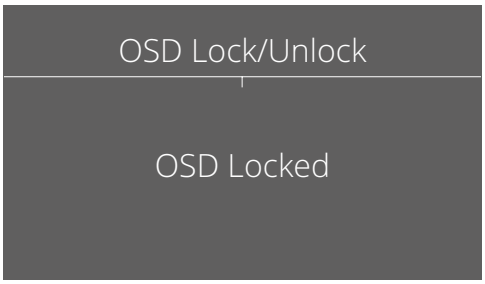

按鍵	說明
[►][1]	按住此鍵 5 秒可鎖定 / 解鎖**電源**按鈕。 畫面上出現選單時，繼續按住此鍵 10 秒可鎖定 / 解鎖**電源**按鈕。 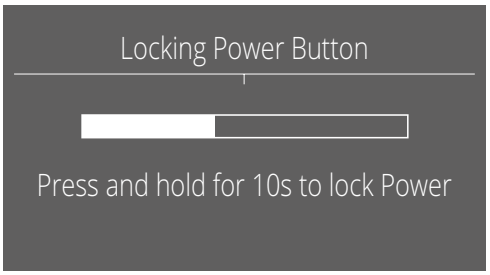 如果**電源**按鈕鎖定，畫面上會出現以下訊息： 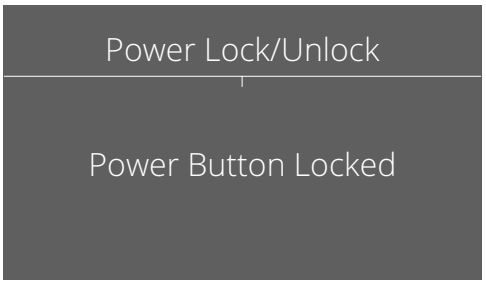
[▲]	按住此鍵 5 秒可顯示 / 隱藏裝置開啟時的啟動畫面。 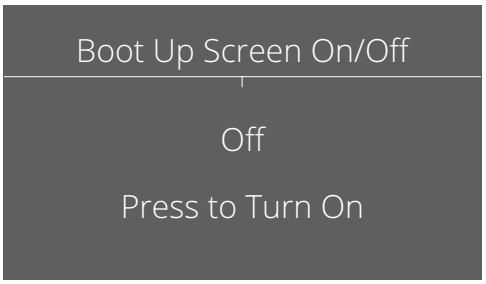

1 僅按下此鍵將會啟用 **Input Select（輸入選擇）**功能。

配置設定

一般操作

1. 按下 **[●]** 按鍵或移動搖桿鍵 **[◄]** 或 **[▲]** 或 **[▼]** 即可顯示螢幕上顯示 (OSD) 選單。

2. 移動搖桿鍵 **[◄]** 或 **[►]** 即可選擇主選單。然後移動搖桿鍵 **[▼]** 即可進入選擇的選單。

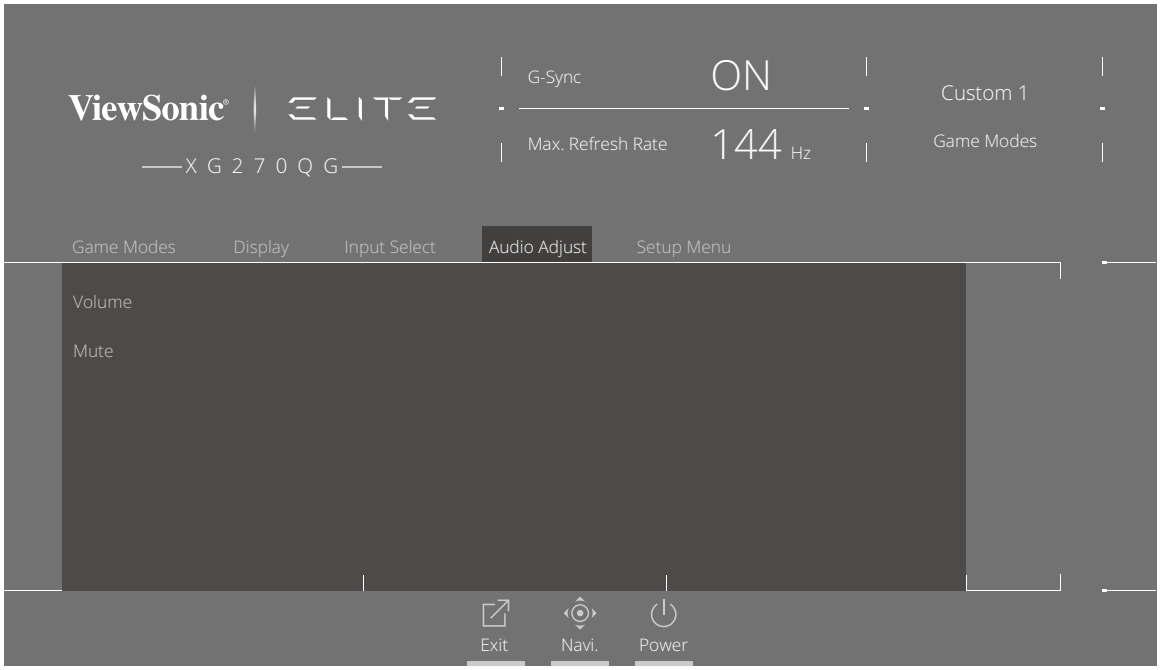

3. 移動搖桿鍵 **[▲]** 或 **[▼]** 即可選擇所需的選單選項。然後移動搖桿鍵 **[►]** 即可進入子選單。

4. 移動搖桿鍵 **[▲]** 或 **[▼]** 即可調整 / 選擇設定。然後按下 **[●]** 鍵確認。

備註： 某些選單選項調整不需要使用者按下 **[●]** 鍵確認選擇。

按鍵指南

按鍵指南

5. 按下 **[◄]** 鍵返回上一個選單。

備註： 若要退出 OSD 選單，請按下**快速存取** ( ) 鍵。

螢幕顯示 (OSD) 選單樹狀結構

主功能表	子功能表	選單選項		
Gaming Modes	Standard	ULMB	Off	
			On	
		ULMB Pulse Width	(-/+)	
		Dark Boost	Level 1	
			Level 2	
			Level 3	
			Off	
		Adaptive Contrast	On	
			Off	
		Blue Light Filter	(-/+, 0~100)	
		Response Time OD	Standard	
			Advanced	
			Ultra Fast	
		Recall		
	Custom 1 / 2	ULMB	Off	
			On	
		ULMB Pulse Width	(-/+)	
		Dark Boost	Level 1	
			Level 2	
			Level 3	
			Off	
		Adaptive Contrast	On	
			Off	
		Blue Light Filter	(-/+, 0~100)	
		Response Time OD	Standard	
			Advanced	
			Ultra Fast	
		Recall		
	FPS			
	Battle Royale			
	MOBA			
	Console			
	Movie			
	Web			

主功能表	子功能表	選單選項		
Display	OverClocking	165Hz		
		Native		
	Contrast	(-/+, 0~100)		
	Brightness	(-/+, 0~100)		
	Saturation	(-/+, 0~200)		
	6-Axis Color	Red	(-/+, 0~255)	
		Green	(-/+, 0~255)	
		Blue	(-/+, 0~255)	
		Cyan	(-/+, 0~255)	
		Magenta	(-/+, 0~255)	
		Yellow	(-/+, 0~255)	
	Color Temperature	sRGB		
		Bluish		
		Native		
		Warm		
		User Color	Red Gain	(-/+, 0~100)
			Green Gain	(-/+, 0~100)
			Blue Gain	(-/+, 0~100)
	Input Range	Auto		
		Full Range		
		Limited Range		
	Gamma	1.8		
		2.0		
		2.2		
		2.4		
		2.6		
	Scaling Mode	1:1		
		Fixed Aspect Ratio		
		Full Screen		
Input Select	HDMI			
	DisplayPort			
Audio Adjust	Volume	(-/+, 0~100)		
	Mute	On		
		Off		

主功能表	子功能表	選單選項		
Setup Menu	Language	English		
		Français		
		Deutsch		
		Español		
		Italiano		
		Suomi		
		Русский		
		Türkçe		
		日本語		
		한국어		
		繁體中文		
		简体中文		
		Česká		
		Svenska		
	Resolution Notice	Off		
		On		
	Information			
	Quick Access	Blue Light Filter	On/Off	
		ULMB	On/Off	
		Standard	On/Off	
		Custom 1	On/Off	
		Custom 2	On/Off	
		FPS	On/Off	
		Battle Royale	On/Off	
		MOBA	On/Off	
		Console	On/Off	

主功能表	子功能表	選單選項		
Setup Menu	Crosshair	Type	Type A	
			Type B	
			Type C	
		Color	Green	
			White	
			Yellow	
		Reset		
		Off		
	Elite RGB	Rear	Rainbow	
			Breathing	
			Stack	
			Others	
		Base	Rainbow	
			Breathing	
			Stack	
			Others	
		Always On	On	
			Off	
		Reset		
		On		
		Off		
	OSD Timeout	5/15/30/60		
	OSD Background	On		
		Off		

主功能表	子功能表	選單選項		
Setup Menu	Power Indicator	On		
		Off		
	Standby Charger	On		
		Off		
	Sleep	30 Minutes		
		45 Minutes		
		60 Minutes		
		120 Minutes		
		Off		
	Deep Sleep	HDMI Deep Sleep	On	
			Off	
		DisplayPort Deep Sleep	On	
			Off	
	ECO Mode	Standard		
		Optimize		
		Conserve		
	Memory Recall			

選單選項

Game Modes（遊戲模式）

1. 按下 [●] 按鍵或移動搖桿鍵 [◄] 或 [▲] 或 [▼] 即可顯示螢幕上顯示 (OSD) 選單。
2. 移動搖桿鍵 [◄] 或 [►] 即可選擇 **Game Modes（遊戲模式）**。然後移動搖桿鍵 [▼] 即可進入 **Game Modes（遊戲模式）**選單。

3. 移動搖桿鍵 [▲] 或 [▼] 即可選擇設定。然後按下 [●] 鍵確認選擇。

選單選項	說明
Standard（標準）	選擇此選項可用於一般用途。
Custom 1/2 （自訂 1/2）	可自訂的「自訂」設定可供選擇，有助符合個人偏好，以及針對市場上的各類型遊戲進行調整。
FPS	非常適合用於第一人稱射擊遊戲。
MOBA	選擇此選項可用於多人線上戰鬥競技場遊戲。
Battle Royale （大逃殺）	專為大逃殺遊戲調整。
Console Color （遊戲機色彩）	針對遊戲機使用的色彩準確性。
Movie（電影）	看電影時，請選擇此選項。
Web（網路）	上網時，請選擇此選項。

Display（顯示）

1. 按下 **[●]** 按鍵或移動搖桿鍵 **[◄]** 或 **[▲]** 或 **[▼]** 即可顯示螢幕上顯示 (OSD) 選單。

2. 移動搖桿鍵 **[◄]** 或 **[►]** 即可選擇 **Display（顯示）**。然後移動搖桿鍵 **[▼]** 即可進入 **Display（顯示）**選單。

3. 移動搖桿鍵 **[▲]** 或 **[▼]** 即可選擇選單選項。然後移動搖桿鍵 **[►]** 即可進入其子選單。

4. 移動搖桿鍵 **[▲]** 或 **[▼]** 即可調整 / 選擇設定。然後按下 **[●]** 鍵確認（如適用）。

備註： 某些子選單選項可能有另一個子選單。若要進入對應的子選單，請移動搖桿鍵 **[►]**。

選單選項	說明
OverClocking（超頻）	“開啟此功能時，螢幕更新率即可超頻至 165hz”。
Contrast（對比）	調整影像背景（黑階）與前景（白階）之間的差異。
Brightness（亮度）	調整螢幕影像的背景黑階。
色彩飽和度	調整各顏色（紅色、綠色、藍色、青色、洋紅色、黃色）的色彩深度。
6-Axis Color	調整各顏色的色彩深度。

選單選項	說明
Color Temperature（色溫）	選擇色溫設定。 • sRGB：降低亮度並呈現更自然的色彩。 • Bluish（偏藍色）：將色溫設為 9,300K。 • Cool（冷色調）：將色溫設為 7,500K。 • Native（原生）：預設色溫。建議用於一般用途。 • Warm（暖色調）：將色溫設為 5,000K。 • Full Color Control（全彩控制）：視需要調整紅色、綠色和藍色的值。
Input Range	顯示器會自動偵測輸入訊號色彩範圍。若色彩未正確顯示，您可以手動變更色彩範圍選項，以符合正確的色彩範圍。 • Auto（自動）：自動辨識色彩格式以及黑階和白階。 • Full Range（全範圍）：黑階和白階不限範圍。 • Limited Range（限制範圍）：黑階和白階受限制。
Gamma	允許使用者手動調整顯示器的灰階亮度。
Scaling Mode (縮放模式)	調整顯示器的長寬比。

Input Select（輸入選取）

1. 按下 **[●]** 按鍵或移動搖桿鍵 **[◄]** 或 **[▲]** 或 **[▼]** 即可顯示螢幕上顯示 (OSD) 選單。
2. 移動搖桿鍵 **[◄]** 或 **[►]** 即可選擇 **Input Select（輸入選取）**。然後移動搖桿鍵 **[▼]** 即可進入 **Input Select（輸入選取）**選單。

3. 移動搖桿鍵 **[▲]** 或 **[▼]** 即可選擇所需的輸入源。然後按下 **[●]** 鍵確認選擇。

Audio Adjust（音訊調整）

1. 按下 **[●]** 按鍵或移動搖桿鍵 **[◄]** 或 **[▲]** 或 **[▼]** 即可顯示螢幕上顯示 (OSD) 選單。
2. 移動搖桿鍵 **[◄]** 或 **[►]** 即可選擇 **Audio Adjust（音訊調整）**。然後移動搖桿鍵 **[▼]** 即可進入 **Audio Adjust（音訊調整）**選單。

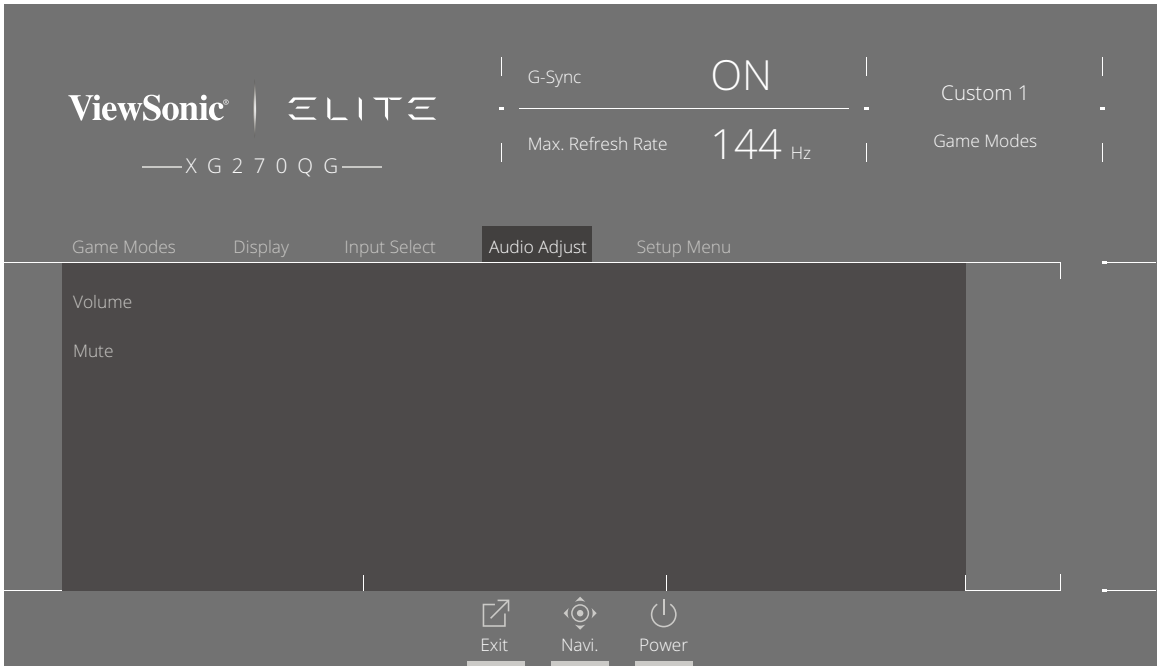

3. 移動搖桿鍵 **[▲]** 或 **[▼]** 即可選擇所需的選項。然後移動搖桿鍵 **[►]** 即可進入其子選單。
4. 移動搖桿鍵 **[▲]** 或 **[▼]** 即可調整/選擇設定，而按下 **[●]** 鍵即可確認選擇(如適用）。

選單選項	說明
Volume（音量）	調整音量。
Mute（靜音）	啟用⁄停用聲音。

Setup Menu（設定選單）

1. 按下 **[●]** 按鍵或移動搖桿鍵 **[◄]** 或 **[▲]** 或 **[▼]** 即可顯示螢幕上顯示 (OSD) 選單。

2. 移動搖桿鍵 **[◄]** 或 **[►]** 即可選擇 **Setup Menu（設定選單）**。然後移動搖桿鍵 **[▼]** 即可進入 **Setup Menu（設定選單）**選單。

3. 移動搖桿鍵 **[▲]** 或 **[▼]** 即可選擇選單選項。然後移動搖桿鍵 **[►]** 即可進入其子選單。

4. 移動搖桿鍵 **[▲]** 或 **[▼]** 即可調整 / 選擇設定。然後按下 **[●]** 鍵確認（如適用）。

備註： 某些子選單選項可能有另一個子選單。若要進入對應的子選單，請移動搖桿鍵 **[►]**。

選單選項	說明
Language Select（語言選擇）	選擇 OSD 選單的語言。
Resolution Notice（解析度提示）	啟用此選項可讓系統告知使用者，目前的觀看解析度不是正確的原生解析度。
Information（資訊）	顯示顯示器資訊。
Quick Access（快速存取）	選擇哪些選項要在快速存取選單中出現。
Crosshair（十字瞄準線）	在玩 FPS 遊戲時，透過螢幕上的重疊項目清楚、快速瞄準。如需更多資訊，請參閱第 49 頁。
Elite RGB	此項設定控制螢幕背面與邊框下方的 RGB 燈光，以增進 RGB 體驗。開啟時或重設後，將會啟動預設「彩虹波浪」。 此外，RGB 燈也可透過數個主要合作夥伴的軟體同步。下載軟體甚至可讓您進一步操控 RGB 功能。 若您想要利用合作夥伴的軟體，請參閱以下的進階設定。 <u>Partner Software RGB Setup（合作夥伴軟體 RGB 設定）</u> • 請造訪 https://www.viewsonic.com/elite/rgb/ 並選擇要下載的合作夥伴 RGB 軟體。 • 下載並安裝您選擇的軟體。 • 螢幕隨附 USB 3.0 A- 公接頭轉 B- 公接頭纜線。將 USB 3.0 B- 公接頭插入螢幕，然後將 USB 3.0 A- 公接頭插入 PC。 • 執行合作夥伴軟體，並開始自訂 RGB 燈光！ 您也可以在 https://www.viewsonic.com/elite/rgb/ 查看我們的 RGB 軟體設定教學課程。 * 模式變化、自訂功能及任何其他功能或使用者應受合作夥伴軟體所述或提供的使用條款、一般使用者授權合約及軟體功能所規範。
OSD Timeout（OSD 顯示時間）	調整 OSD 選單停留在畫面上的時間長度。

選單選項	說明
OSD Background（選單背景）	OSD 選單出現在畫面上時，顯示 / 隱藏 OSD 背景。
OSD Pivot（選單旋轉）	設定 OSD 選單方向。
Power Indicator（電源指示燈）	開啟或關閉電源指示燈。如果將此設定設為 On（開啟），則裝置開啟時，電源指示燈會亮藍燈。
Standby Charger（待機充電器）	啟動時，即使螢幕處於待機模式，USB 仍將持續供電。
Sleep（睡眠）	設定顯示器進入「*睡眠模式*」前的閒置時間。
Deep Sleep（深度睡眠）	HDMI/DisplayPort 輸入的進階節能模式。
ECO Mode（ECO 模式）	根據耗電量在各種模式之間選擇。
Memory Recall（記憶還原）	將所有設定重設為預設值。

> 進階功能和設定

本節說明顯示器的進階功能。

Blue Light Filter（濾藍光）與 Eye Health（眼睛健康）

濾藍光功能可阻隔高能量的藍光，帶來更舒適的觀看體驗。

快速存取濾藍光設定

可以透過**快速存取鍵**輕鬆啟用與停用濾藍光。

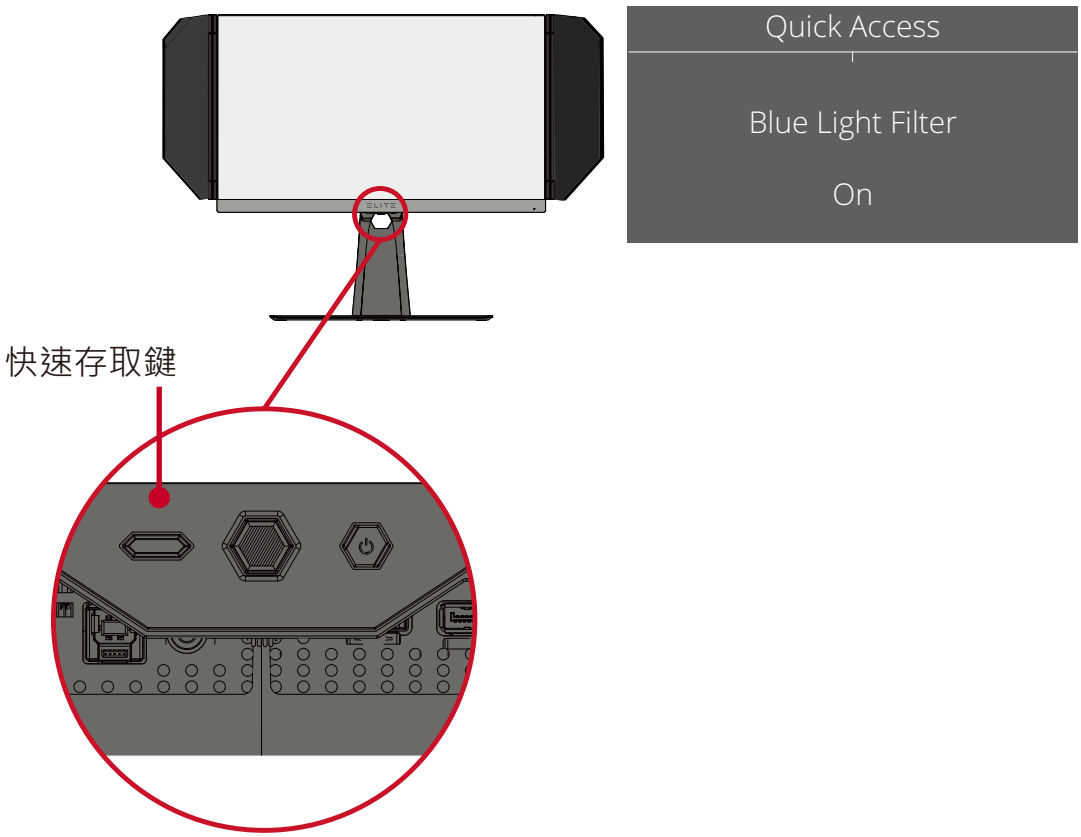

備註： 透過**快速存取鍵**啟用濾藍光 (BLF) 時，BLF 值將為德國萊茵 TÜV 認證的 100。然而，若使用者透過**快速存取鍵**選擇另一個功能，BLF 值將為 0。

使用與享受螢幕時，請將以下事項謹記在心：

- 長時間觀看電腦螢幕可能導致眼睛刺激和不適。為了減輕這些影響，建議您定期休息，讓眼睛放鬆。
- 使用者可以透過 **Display Menu（顯示選單）**自訂濾藍光。

- 螢幕也支援不閃屏功能，能夠減少或消除螢幕閃爍，因而能夠減輕潛在的眼睛疲勞感。

計算休息時間

長時間觀看螢幕時，建議在觀看時定期休息。在持續觀看一 (1) 到兩 (2) 小時後，建議至少簡短休息五 (5) 分鐘。

採用更短、更頻繁的休息時間，一般會比更長、更不頻繁的休息時間更有益處。

目視遠方

在休息時，使用者可以注視遠方物體，進一步減少眼睛疲勞與乾燥。

眼睛與頸部運動

<u>眼睛運動</u>

眼睛運動有助於盡量減少眼睛疲勞。上下左右緩慢轉動眼球。視需要重複轉動數次。

<u>頸部運動</u>

頸部運動也有助於盡量減少眼睛疲勞。請放鬆雙臂，在身邊垂下，稍微向前傾，以伸展頸部，然後左右擺頭。視需要重複轉動數次。

Quick Access（快速存取）

透過快速存取鍵與選單，快速啟動部分功能與模式。使用者也可透過 OSD 中的 **Setup Menu（設定選單）**定義自己在快速存取選單中慣用那些功能或模式。光條一在項目上移動後，即可啟用功能 / 模式，並在移除光條後停用。一按下快速存取鍵後，即啟用此功能 / 模式。

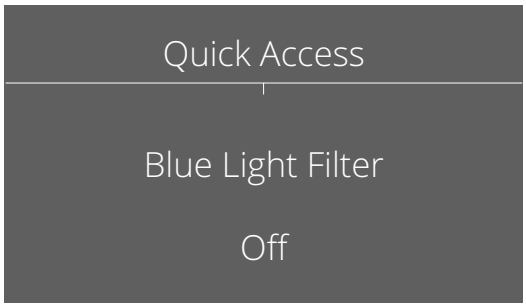

備註：

- 快速存取選單將會在 3 秒後自動消失。

變更快速存取選單選項：

1. 按下 **[●]** 按鍵或移動搖桿鍵 **[◄]** 或 **[▲]** 或 **[▼]** 即可顯示螢幕上顯示 (OSD) 選單。

2. 移動搖桿鍵 **[◄]** 或 **[►]** 即可選擇 **Setup Menu（設定選單）**。然後移動搖桿鍵 **[▼]** 即可進入 **Setup Menu（設定選單）**選單。

3. 移動搖桿鍵 **[▲]** 或 **[▼]** 即可選擇 **Quick Access（快速存取）**。然後移動搖桿鍵 **[►]** 即可進入其子選單。

4. 移動搖桿鍵 **[▲]** 或 **[▼]** 即可選擇您的偏好設定。然後按下 **[●]** 鍵確認選擇。

Elite RGB Lighting（Elite RGB 燈光）

此項設定控制螢幕背面與邊框下方的 RGB 燈光。「開啟」時或重設後，將會啟動預設「呼吸燈」模式。

進入 Elite RGB 選單：

1. 按下 **[●]** 按鍵或移動搖桿鍵 **[◄]** 或 **[▲]** 或 **[▼]** 即可顯示螢幕上顯示 (OSD) 選單。
2. 移動搖桿鍵 **[◄]** 或 **[►]** 即可選擇 **Setup Menu（設定選單）**。然後移動搖桿鍵 **[▼]** 即可進入 **Setup Menu（設定選單）**選單。
3. 移動搖桿鍵 **[▲]** 或 **[▼]** 即可選擇 **Elite RGB**。然後移動搖桿鍵 **[►]** 即可進入其子選單。
4. 移動搖桿鍵 **[▲]** 或 **[▼]** 即可選擇您的偏好設定。然後按下 **[●]** 鍵確認選擇。

備註： 某些子選單選項可能有另一個子選單。若要進入對應的子選單，請移動搖桿鍵 **[►]**。

此外，RGB 背光也可透過數個主要合作夥伴的軟體同步。下載軟體可讓您進一步調整 RGB 功能。

設定合作夥伴的 RGB 軟體：

1. 請造訪：https://www.viewsonic.com/elite/rgb/
2. 選擇合作夥伴 RGB 軟體並下載之。
3. 將 USB Type B 纜線的一端連接至螢幕，然後再將另一端連接至電腦。
4. 執行並安裝合作夥伴軟體。
5. 開始自訂螢幕的 RGB 燈光。

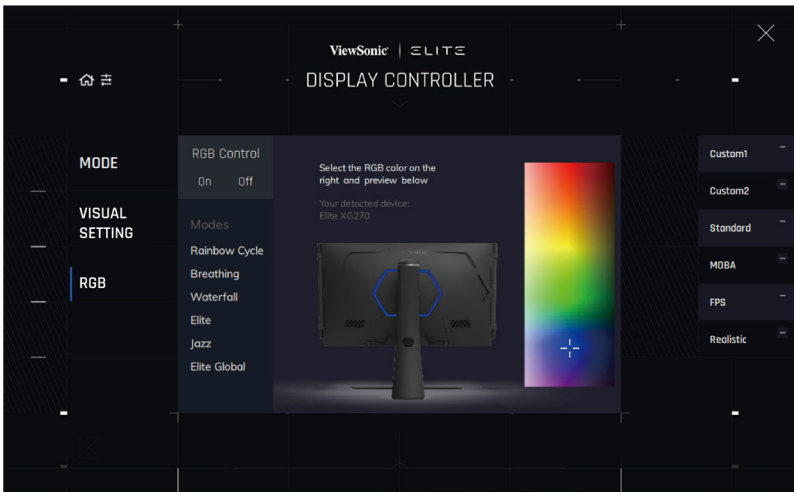

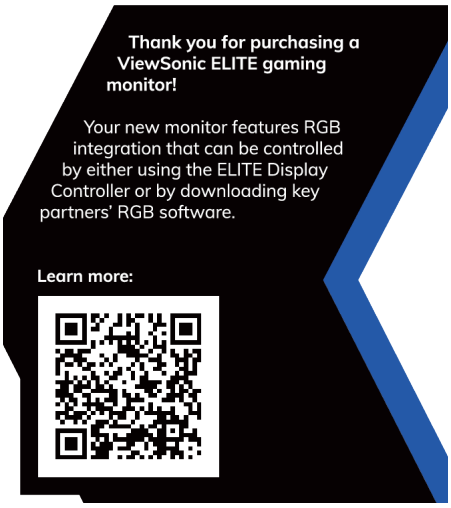

Crosshair（十字瞄準線）

從要重疊在畫面上的不同十字瞄準縣樣式與顏色中選擇。

啟用十字瞄準線功能：

1. 按下 **[●]** 按鍵 或移動搖桿鍵 **[◄]** 或 **[▲]** 或 **[▼]** 即可顯示螢幕上顯示 (OSD) 選單。
2. 移動搖桿鍵 **[◄]** 或 **[►]** 即可選擇 **Setup Menu（設定選單）**。然後移動搖桿鍵 **[▼]** 即可進入 **Setup Menu（設定選單）**選單。
3. 移動搖桿鍵 **[▲]** 或 **[▼]** 即可選擇 **Crosshair（十字瞄準線）**。然後移動搖桿鍵 **[►]** 即可確認選擇。
4. 移動搖桿鍵 **[▲]** 或 **[▼]** 即可選擇慣用的十字瞄準線樣式與色彩。然後按下 **[●]** 鍵確認選擇。

備註： 十字瞄準線的預覽影像（類型與色彩）將會在確認後於 OSD 選單右側顯示。

Crosshair（十字瞄準線）	說明
Type A	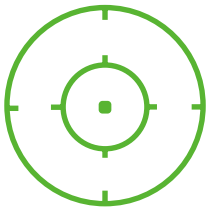
Type B	
Type C	

> 附錄

規格

項目	類別	規格
LCD	類型	TFT，主動式矩陣 1920 x 1080 LCD， 0.2331 mm x 0.2331 mm 像素間距
	顯示器尺寸	68.47 cm，27"（27" 可視範圍）
	濾色器	RGB 垂直條紋
	玻璃表面	抗眩光型，3H 硬塗層
輸入訊號	視訊同步	TMDS 數位 (100 Ω) HDMI: f_h:30-140 Khz, f_v:24-60 Hz DisplayPort: f_h:34-222 Khz, f_v:30-165 Hz
相容性	電腦	最高 2560 x 1440
	Macintosh	最高 2560 x 1440
	建議	2560 x 1440 @ 165Hz
解析度 [1]	支援	• 2560 x 1440 @ 60, 100, 120, 144, 165(OC)Hz • 1920 x 1080 @ 60Hz • 1680 x 1050 @ 60Hz • 1440 x 900 @ 60, 75Hz • 1280 x 1024 @ 60, 75Hz • 1024 x 768 @ 50, 60, 70, 72, 75Hz • 800 x 600 @ 56, 60, 72, 75Hz • 720 x 400 @ 70Hz • 640 x 480 @ 50, 60, 67, 72, 75Hz
電源變壓器 [2]	輸入電壓	AC 100-240V，50/60Hz（自動切換）
	輸出電壓	20V, 4.5A
顯示區域	全掃描 (H x V)	596.74 x 335.66 mm (23.49” x 13.22”)
操作條件	溫度	0° C 至 40° C（32° F 至 104° F）
	濕度	20% 至 90%（無冷凝）
	海拔	10,000 英尺 (3.048 km)
儲存條件	溫度	-20° C 至 60° C（-4° F 至 140° F）
	濕度	5% 至 90%（無冷凝）
	海拔	40, 000 英尺 (12.1 km)
尺寸	實體（寬 x 高 x 深）	614.2 x 458.7~571.6 x 265.2 mm (24.18” x 18.06~22.50” x 10.44”)
壁掛	尺寸	100 x 100 mm
重量	實體	11.96 公斤（26.31 磅）
省電模式	開啟 [3]	60W（標準）[4]
	關閉	< 0.5W（最大）

[1] 請勿將電腦顯示卡設定成超過這些時序模式；否則可能導致顯示器永久性損壞。
[2] 請使用來自 ViewSonic® 或授權來源的電源變壓器。
[3] 測試條件遵循 EEI 標準。
[4] 無 USB 與音訊。

字彙

本節說明 LCD 顯示器機型使用的標準術語。依字母順序列出所有術語。

備註： 某些術語可能不適用於您的顯示器。

A

Advanced DCR（進階 DCR）
先進的 DCR 技術會自動偵測影像訊號，並以智慧型的方式控制背光亮度與色彩，藉以改進功能，使黑暗場景中的黑色更深邃，並使明亮環境中的白色更明亮。

Audio Adjust（音訊調整）
調整音量、將聲音靜音，或是在您有一個以上來源時，於輸入間進行切換。

Auto Detect（自動偵測）
如果目前的輸入來源沒有訊號，顯示器會自動切換至下一個輸入選項。此功能在部分機型上預設為停用。

B

Blue Light Filter（濾藍光）
調整可阻隔高能藍光的濾光片，帶來更舒適的觀看體驗。

Boot Up Screen（開機畫面）
關閉開機畫面時，將會在開啟螢幕停用螢幕上訊息顯示。

Brightness（亮度）
調整螢幕影像的背景黑階。

C

Color Temperature（色溫）
允許使用者選取特定的色溫設定，進一步自訂專屬的觀看體驗。

面板預設	面板原始狀態
sRGB	用於 Windows 系統的標準色彩空間。
Bluish（偏藍色）	將色溫設為 9,300K。
Cool（冷色調）	將色溫設為 7,500K。
Native（原生）	預設色溫。建議用於一般用途。
Warm（暖色調）	將色溫設為 5,000K。

Contrast（對比）
調整影像背景（黑階）與前景（白階）之間的差異。

Crosshair（十字瞄準線）
從要重疊在畫面上的不同十字瞄準縣樣式與顏色中選擇。

D

Dark Boost （暗處強化）
此項設定控制低階 Gamma，以讓陰影細節更明顯可見。對於有著許多深黑色區域的遊戲相當實用。

Display （顯示）
手動設定各種影像品質調整。

E

Elite RGB Lighting（Elite RGB 燈光）
此項設定控制螢幕背面與邊框下方的 RGB 燈光。RGB 燈光的色彩與樣式可以加以調整。

G

Game Mode（遊戲模式）

整合遊戲導向 OSD 設計，包括預校正 FPS、RTS 及 MOBA 遊戲設定。各模式的功能都經過客製化的設定，並且進行遊戲內測試與調整，完美融合色彩與技術。

Gamma

允許使用者手動調整顯示器的灰階亮度。共有六種選擇：1.8、2.0、2.2、2.4、2.6 及 2.8。

I

Information（資訊）

顯示來自電腦顯示卡的時序模式（視訊訊號輸入）、LCD 型號、序號，以及 ViewSonic® 網站網址。請參閱顯示卡的使用指南，瞭解如何變更解析度及更新率（垂直頻率）。

備註： 例如，VESA 1024 x 768 @ 60Hz 表示解析度為 1024 x 768，更新率為 60Hz。

Input Range

顯示器會自動偵測輸入訊號色彩範圍。若色彩未正確顯示，您可以手動變更色彩範圍選項，以符合正確的色彩範圍。

選項	說明
Auto（自動）	顯示器會自動辨識色彩格式以及黑階和白階。
Full Range（全範圍）	黑階和白階的色彩範圍完整。
Limited Range（限制範圍）	黑階和白階的色彩範圍受限制。

Input Select（輸入選取）

在顯示器可使用的各種輸入選項之間切換。

M

Manual Image Adjust（自行畫面調整）
顯示「Manual Image Adjust」（手動影像調整）選單。您可以手動設定各種影像品質調整。

Memory Recall（記憶還原）
顯示器以本手冊「規格」中列出的出廠預設時序模式運作時，恢復調整前的出廠設定。

備註：（例外）此控制不影響在「Language Select」（語言選擇）或「Power Lock」（電源鎖定）設定中所做的變更。

P

Power Indicator（電源指示燈）
顯示螢幕開啟或關閉的的指示燈。此項設定也控制底座上的燈光。使用者可在「電源指示燈」下關閉燈光效果。此外，電源指示燈也會顯示一般色彩，直接表示螢幕上接收到的輸入色彩訊號。

Q

Quick Access（快速存取）
透過快速存取鍵與選單，快速啟動部分功能與模式。使用者也可透過 OSD 中的 **Setup Menu（設定選單）**定義自己在快速存取選單中慣用那些功能或模式。光條一在項目上移動後，即可啟用功能 / 模式，並在移除光條後停用。

R

Recall（回復模式設定）
重設 ViewMode 顯示器設定。

Resolution Notice（解析度提示）
提示會通知使用者，目前的觀看解析度不是正確的原生解析度。設定顯示器解析度時，顯示器設定視窗中會出現此提示。

S

Setup Menu（設定選單）
調整螢幕顯示 (OSD) 選單設定。多數這些設定都能啟動畫面顯示通知，讓使用者不必重新開啟選單。

Scaling Mode（縮放模式）
調整顯示器的長寬比。

U

ULMB

專為減少眼睛追蹤運動模糊所設計。減少快速移動物體的模糊、鬼影及漏光。

ULMB Pulse Width（ULMB 脈衝寬度）

減少 ULMB 脈衝寬度會在極快速運動時讓移動中的物體更清晰。

疑難排解

本節說明使用顯示器時，可能會遇到的常見問題。

問題	可能解決方法
無電源	• 確定已按**電源**按鈕開啟顯示器。 • 確定電源線已正確、穩固地連接至顯示器和電源插座。 • 將另一個電氣裝置插入電源插座，以確認插座是否供電。
電源開啟，但螢幕上未出現影像	• 確定將顯示器連接至電腦的視訊線，已正確、穩固地連接。 • 調整亮度和對比設定。 • 確定已選擇正確的輸入來源。
色彩錯誤或異常	• 如果缺少任何色彩（紅色、綠色或藍色），請檢查視訊線是否已正確、穩固地連接。連接線接頭的接腳鬆脫或斷裂，可能導致不當連接。 • 將顯示器連接至另一部電腦。 • 如果您的顯示卡較舊，請聯絡 ViewSonic® 取得非 DDC 轉接器。
螢幕影像太亮或太暗	• 透過 OSD 選單調整亮度和對比設定。 • 將顯示器重設為出廠設定。
螢幕影像切入和切出	• 確定已選擇正確的輸入來源。 • 檢查視訊線接頭是否有彎曲或斷裂的接腳。 • 確定將顯示器連接至電腦的視訊線，已正確、穩固地連接。
螢幕影像模糊	• 將解析度調整成正確的長寬比。 • 將顯示器重設為出廠設定。
畫面未正確置中	• 透過 OSD 選單調整水平和垂直控制。 • 檢查長寬比。 • 將顯示器重設為出廠設定。
畫面偏黃色	• 確定「Blue Light Filter」（濾藍光）已關閉。
螢幕尚未出現 OSD 選單 / 無法存取 OSD 控制	• 檢查 OSD 選單是否鎖定。 • 關閉顯示器，拔下電源線再插回，然後開啟顯示器。 • 將顯示器重設為出廠設定。

問題	可能解決方法
控制面板按鍵無效	• 一次只按一顆按鍵。 • 重新啟動電腦。
OSD 中有某些選單無法選擇	• 調整 ViewMode 或輸入來源。 • 將顯示器重設為出廠設定。
無音訊輸出	• 如果使用入耳式耳機 / 頭戴式耳機，請連接迷你立體聲插孔。 • 確定音量未靜音也未設為 0。 • 檢查 Audio Input（音訊輸入）設定。
顯示器無法調整	• 確保顯示器附近沒有障礙物且有足夠的間距。 • 如需更多資訊，請參閱第 21 頁的「調整視角」。
連接至顯示器的 USB 裝置無法運作	• 確定 USB 線已正確連接。 • 嘗試換成其他 USB 連接埠（如適用）。 • 某些 USB 裝置需要較高的電流；請直接將裝置連接至電腦。
已連接外部裝置，但螢幕上未出現影像	• 確定電源已開啟 • 透過 OSD 選單調整亮度和對比。 • 檢查連接線是否已正確、穩固地連接。連接線接頭的接腳鬆脫或斷裂，可能導致不當連接。

維護

一般注意事項

- 確定顯示器已關閉且電源線已從電源插座上拔下。
- 切勿將任何液體直接噴灑、或倒在螢幕或外殼上。
- 小心操作顯示器，因為深色顯示器如果磨損，痕跡可能會比淺色顯示器更明顯。

清潔螢幕

- 用乾淨、柔軟的無棉絮布擦拭螢幕。如此可去除灰塵及其他微粒。
- 如果螢幕還是不乾淨，請用乾淨、柔軟的無棉絮布沾取少量不含氨、不含酒精的玻璃清潔劑；然後擦拭螢幕。

清潔外殼

- 使用軟的乾布。
- 如果外殼還是不乾淨，請用乾淨、柔軟的無棉絮布沾取少量不含氨、不含酒精的中性非研磨清潔劑，然後擦拭表面。

免責聲明

- ViewSonic® 不建議在顯示器螢幕或外殼上，使用任何含氨或酒精的清潔劑。已知某些化學清潔劑會損壞顯示器的螢幕及 / 或外殼。
- ViewSonic® 對使用任何含氨或酒精的清潔劑所造成的損壞，概不負責。

> 法規和服務資訊

法規符合性資訊

本節說明關於法規的所有相關要求和聲明。確認的對應應用應參考裝置上的銘牌標籤和相關標記。

FCC 符合性聲明

本設備符合 FCC 規則第 15 部分的規定。操作時有以下兩種情況：(1) 本裝置不會造成有害的干擾，以及 (2) 本裝置必須接受任何接收到的干擾，包括造成操作不良的干擾。本設備已通過測試並符合 FCC 規則第 15 部分有關B級數位裝置的規定。

這些限制旨在提供合理的保護，以防在一般住宅環境中造成有害干擾。本設備會產生、使用和發射 無線電頻率能量，因此若沒有依照指示安裝及使用，可能會對無線電通訊產生有害的干擾。然而，並不保證在特定安裝方式下不會產生干擾。在住宅區中運作本設備亦可能造成有害干擾，在這種情況下，使用者會被要求採用以下一種或多種方法改善干擾的情形。

- 重新調整或放置接收天線。
- 增加設備與無線接收設備的距離。
- 將設備連接至與接收器不同的電源插座上。
- 請向經銷商或具有經驗的無線電 / 電視技術人員請求幫助。

警告：進行任何本手冊未明確核准的變更或修改可能使您沒有權利操作本產品。

加拿大工業部聲明

CAN ICES-3 (B)/NMB-3(B)

CE 歐洲國家聲明

本裝置符合 EMC 指令 2014/30/EU 及低電壓指令 2014/35/EU。

以下資訊僅適用於歐盟成員國：

右側所示的符號符合《廢電子電機設備指令 2012/19/EU (WEEE)》之規定。此符號表示不得將設備視為未分類都市廢棄物棄置，而是必須依照當地法律使用回收和收集系統。

台灣 RoHS 符合性聲明

依檢驗標準 CNS15663 之規定將限用物質含有情況標示於表列商品之本體、包裝、標貼、或說明書。以下表格列出了產品中可能包含的有害物質的名稱和含量。

單元	限用物質及其化學符號					
	鉛 (Pb)	汞 (Hg)	鎘 (Cd)	六價鉻 (Cr^{+6})	多溴聯苯 (PBB)	多溴二苯醚 (PBDE)
支架/外殼	○	○	○	○	○	○
印刷電路板 (PCBA)*	–	○	○	○	○	○
玻璃面板	–	○	○	○	○	○
電纜/電線/連接器	–	○	○	○	○	○
電源設備/外接電源供應器	–	○	○	○	○	○

備考1. 〝超出0.1 wt%〞及〝超出0.01 wt%〞係指限用物質之百分比含量超出百分比含量基準值。

備考2. 〝○〞係指該項限用物質之百分比含量未超出百分比含量基準值。

備考3. 〝–〞係指該項限用物質為排除項目。

本表格依據 CNS15663 的規定編制。

*電路板元件包括印刷電路板及其構成的零部分，如電阻、電容、積體電路、連接器等。

產品壽命結束時的產品棄置

ViewSonic® 尊重環境，致力於綠色工作和生活。感謝您參與 Smarter, Greener Computing。請造訪 ViewSonic® 網站深入瞭解。

美國和加拿大：

http://www.viewsonic.com/company/green/recycle-program/

歐洲：

http://www.viewsoniceurope.com/eu/support/call-desk/

台灣：

https://recycle.epa.gov.tw/

版權聲明

Copyright© ViewSonic® Corporation, 2020。保留所有權利。

Macintosh 和 Power Macintosh 是 Apple Inc. 的註冊商標。

Microsoft、Windows 和 Windows 標誌是 Microsoft Corporation 在美國及其他國家的註冊商標。

ViewSonic®、三隻鳥標誌、OnView、ViewMatch 和 ViewMeter 是 ViewSonic® Corporation 的註冊商標。

VESA 是 Video Electronics Standards Association 的註冊商標。DPMS、DisplayPort 及 DDC 是 VESA 的商標。

ENERGY STAR® 是美國環境保護局 (EPA) 的註冊商標。

ENERGY STAR® 合作夥伴 ViewSonic® Corporation 確定本產品符合 ENERGY STAR® 能源效率準則。

免責聲明：對於本文所述之技術或編輯錯誤或疏失，或對於因本文件提供之說明而導致偶發或伴隨之損壞，ViewSonic® Corporation 概不負責。

為持續改善產品，ViewSonic® Corporation 有權變更產品規格，恕不另行通知。本文件內資訊可能會另行變更，而不另行通知。

未經 ViewSonic® Corporation 事先書面許可，不得以任何方式複製、翻印或傳輸本文件任何部分做任何用途。

XG270QG_UG_TCH_1a_20200514

客戶服務

關於技術支援或產品服務，請參照下表或洽詢經銷商。

備註：需要產品序號。

公司名稱	網站：	公司名稱	網站：
亞太地區和非洲			
Australia	www.viewsonic.com/au/	Bangladesh	www.viewsonic.com/bd/
中国 (China)	www.viewsonic.com.cn	香港 (繁體中文)	www.viewsonic.com/hk/
Hong Kong (English)	www.viewsonic.com/hk-en/	India	www.viewsonic.com/in/
Indonesia	www.viewsonic.com/id/	Israel	www.viewsonic.com/il/
日本 (Japan)	www.viewsonic.com/jp/	Korea	www.viewsonic.com/kr/
Malaysia	www.viewsonic.com/my/	Middle East	www.viewsonic.com/me/
Myanmar	www.viewsonic.com/mm/	Nepal	www.viewsonic.com/np/
New Zealand	www.viewsonic.com/nz/	Pakistan	www.viewsonic.com/pk/
Philippines	www.viewsonic.com/ph/	Singapore	www.viewsonic.com/sg/
臺灣 (Taiwan)	www.viewsonic.com/tw/	ประเทศไทย	www.viewsonic.com/th/
Việt Nam	www.viewsonic.com/vn/	South Africa & Mauritius	www.viewsonic.com/za/
美洲			
United States	www.viewsonic.com/us	Canada	www.viewsonic.com/us
Latin America	www.viewsonic.com/la		
歐洲			
Europe	www.viewsonic.com/eu/	France	www.viewsonic.com/fr/
Deutschland	www.viewsonic.com/de/	Қазақстан	www.viewsonic.com/kz/
Россия	www.viewsonic.com/ru/	España	www.viewsonic.com/es/
Türkiye	www.viewsonic.com/tr/	Україна	www.viewsonic.com/ua/
United Kingdom	www.viewsonic.com/uk/		

有限保固

ViewSonic® 顯示器

保固範圍:

ViewSonic® 保證其產品在保固期內，無材料和做工瑕疵。如果產品在保固期內經證明有材料或做工瑕疵，ViewSonic® 將自行斟酌修復產品或以同型產品替換，此為唯一補救辦法。替換產品或零件可能包含重新製造或整修的零件或組件。維修或替換裝置或零件視客戶的原始有限保固剩下的時間而定，保固期不延長。ViewSonic® 不對產品隨附或客戶安裝的任何第三方軟體、安裝任何未經授權的硬體零件或元件（例如投影機燈泡）提供擔保。（請參閱：「不在保固範圍內的事項」一節）。

有效保固期限：

視所在國家而定，ViewSonic® 顯示器保固期為 1 到 3 年，適用於包括光源在內的所有零件、以及自第一消費者購買日起的所有人力。

保固範圍:

此保固僅對第一購買者有效。

不在保固範圍內的事項：

- 任何序號被損毀、塗改或擦除的產品。
- 由於以下原因造成的產品損壞、損傷或故障：
  - » 意外事故、操作失當、疏忽、火災、水災、閃電或其他自然災害、未經授權的產品修改或未遵循產品提供的說明而造成的損壞。
  - » 被未經 ViewSonic® 授權的任何個人修復或嘗試修復過。
  - » 任何程式、資料或卸除式儲存媒體的損壞或遺失。
  - » 正常磨損。
  - » 搬運或安裝產品造成的損壞。
- 維修或更換期間發生的軟體或資料遺失。
- 由於運輸造成的損壞。
- 產品以外的原因，例如電源波動或故障。
- 使用不符合 ViewSonic 規格的供應品或零件。
- 擁有者未依照使用指南所述執行定期產品維護。
- 與產品缺陷無關的其他原因所致。
- 長時間顯示的靜態（非移動）影像造成的損壞（又稱為影像烙印）。
- 軟體 - 產品隨附或客戶安裝的任何第三方軟體。

- 硬體 / 配件 / 零件 / 元件 - 安裝任何未經授權的硬體、配件、消耗品或元件（例如投影機燈泡）。
- 透過產品使用指南所述的不當清潔，損壞或濫用顯示器表面上的塗層。
- 拆卸、安裝和設定服務費用，包括產品的壁掛式安裝。

如何獲得服務：

- 欲瞭解如何在保固期內獲得服務，請聯繫 ViewSonic® 客戶支援（請參閱「客戶服務」頁）。您必須提供產品序號。
- 若要獲得保固服務，您必須提供：(a) 標有日期的原始購買單據、(b) 您的姓名、(c) 您的住址、(d) 問題說明、(e) 產品序號。
- 以預付運費的方式，將產品裝在原包裝箱內送到或運至 ViewSonic® 授權服務中心或 ViewSonic®。
- 如需其他資訊或離您最近的 ViewSonic® 服務中心名稱，請聯繫 ViewSonic®。

損失免責條款：

ViewSonic.的責任僅限於承擔修復或替換產品的費用。

ViewSonic.將不負責承擔：

ViewSonic 的責任僅限於負擔產品的維修或更換成本。ViewSonic® 對以下情況概不負責：

- 由於本產品缺陷導致的任何財產損失、由於本產品使用不便導致的損失、使用本產品導致的損失、時間損失、利潤損失、商業機會損失、商譽損失、業務關係損失、其他商業損失，即便已被提醒會造成這樣的損失也不負責。
- 任何其他損失，不論是意外的、繼發性的或其他損失。
- 任何他方對客戶提出的索賠。
- 被未經 ViewSonic® 授權的任何個人修復或嘗試修復過。

美國州法的效力:

此保固為您提供特定的法律權利，您也有可能因為所在州的不同而享有其他權利。某些州不允許隱含保固限制、及 / 或不允許意外或繼發性損失免責，所以上述限制和免責條款可能不適用於您。

美國、加拿大以外地區之銷售:

如需在美國和加拿大以外地區銷售的 ViewSonic® 產品保固資訊和服務，
請聯繫 ViewSonic® 或當地 ViewSonic® 經銷商。

本產品在中國大陸（香港、澳門、台灣除外）的保固期，
受維修保證卡的條款與細則約束。

歐洲和俄羅斯使用者如需完整的保固資訊，請至：
http://www.viewsonic.com/eu/ 的「Support/Warranty Information」下查看。

顯示器保固條款 UG 範本
VSC_TEMP_2007

ViewSonic®