XG270QG

Οθόνη
Οδηγός χρήστη

ΣΗΜΑΝΤΙΚΟ: Διαβάστε αυτόν τον Οδηγό χρήσης για να λάβετε σημαντικές πληροφορίες σχετικά με την εγκατάσταση και τη χρήση του προϊόντος σας με ασφαλή τρόπο, καθώς και την καταχώριση του προϊόντος σας για μελλοντική εξυπηρέτηση. Οι πληροφορίες εγγύησης που περιέχονται σε αυτόν τον Οδηγό χρήσης περιγράφουν την περιορισμένη κάλυψη σας από τη ViewSonic® Corporation, η οποία είναι επίσης διαθέσιμη στην ιστοσελίδα μας στη διεύθυνση http://www.viewsonic.com στα αγγλικά ή σε επιλεγμένες γλώσσες με χρήση του πλαισίου επιλογής περιοχής στη δεξιά γωνία της ιστοσελίδας μας.
“Antes de operar su equipo lea cu idadosamente las instrucciones en este manual”

Αρ. μοντέλου VS17963
Αρ. προϊόντος: XG270QG

Σας ευχαριστούμε που επιλέξατε τη ViewSonic®

Ως κορυφαίος πάροχος στον τομέα της παροχής οπτικών λύσεων, η ViewSonic® ξεπερνά διαρκώς τις παγκόσμιες προσδοκίες για τεχνολογική εξέλιξη, καινοτομία και απλότητα. Στη ViewSonic® πιστεύουμε ότι τα προϊόντα μας έχουν θετικό αντίκτυπο σε ολόκληρο τον κόσμο και είμαστε βέβαιοι ότι το προϊόν ViewSonic® που επιλέξατε θα σας ικανοποιήσει απόλυτα.

Για άλλη μια φορά, σας ευχαριστούμε που επιλέξατε τη ViewSonic®!

Προειδοποιήσεις ασφαλείας

Διαβάστε τις παρούσες **προειδοποιήσεις ασφαλείας** πριν χρησιμοποιήσετε αυτήν τη συσκευή.

- Φυλάξτε αυτές τις οδηγίες σε ασφαλές μέρος.
- Διαβάστε προσεκτικά τις υποδείξεις ασφαλείας.
- Καθίστε σε απόσταση τουλάχιστον 18"(45 cm) από τη συσκευή.
- Αφήστε ελεύθερη απόσταση τουλάχιστον 4"(10 cm) γύρω από τη συσκευή για να εξασφαλίσετε τον κατάλληλο αερισμό.
- Τοποθετήστε τη συσκευή σε σημείο με καλό αερισμό. Μην τοποθετείτε επάνω στην συσκευή οτιδήποτε που ενδέχεται να εμποδίζει τον διασκορπισμό της θερμότητας.
- Μη χρησιμοποιείτε τη συσκευή αυτή κοντά σε νερό. Για να μειώσετε τον κίνδυνο πυρκαγιάς ή ηλεκτροπληξίας, μην εκθέτετε τη συσκευή σε υγρασία.
- Αποφύγετε την έκθεση της συσκευής σε άμεσο ηλιακό φως ή άλλη πηγή θερμότητας.
- Μην πραγματοποιήσετε την εγκατάσταση κοντά σε πηγές θερμότητας όπως καλοριφέρ, θερμοπομπούς, φούρνους, ή άλλες συσκευές (περιλαμβανομένων των ενισχυτών) που παράγουν θερμότητα.
- Χρησιμοποιείτε μόνο στεγνό πανί για να καθαρίσετε το εξωτερικό περίβλημα της συσκευής. Για περισσότερες πληροφορίες, ανατρέξτε στην ενότητα «Συντήρηση» στη σελίδα 60.
- Ενδέχεται να σχηματιστεί λιπαρότητα στην οθόνη καθώς την αγγίζετε. Για να καθαρίσετε τα λιπαρά σημεία στην οθόνη, ανατρέξτε στηντην ενότητα "Συντήρηση" στη σελίδα60.
- Μην αγγίζετε την επιφάνεια της οθόνης με αιχμηρά ή σκληρά αντικείμενα, καθώς μπορεί να προκληθεί ζημιά στην οθόνη.
- Κατά τη μετακίνηση της συσκευής, προσέξτε να μην ρίξετε κάτω ή να χτυπήσετε τη συσκευή πάνω σε κάποιο αντικείμενο.
- Μην τοποθετείτε τη συσκευή επάνω σε ασταθείς επιφάνειες. Η συσκευή μπορεί να πέσει, προκαλώντας τραυματισμό ή δυσλειτουργία.
- Μην τοποθετείτε τυχόν βαριά αντικείμενα επάνω στη συσκευή τα καλώδια.
- Εάν παρουσιαστεί καπνός, ασυνήθιστος θόρυβος ή παράξενη οσμή, απενεργοποιήστε αμέσως την οθόνη και επικοινωνήστε με τον προμηθευτή σας ή τη ViewSonic®. Η συνέχιση της χρήσης της συσκευής είναι επικίνδυνη.
- Μην επιχειρείτε να παρακάμψετε τον σκοπό ασφαλείας της χρήσης πολωμένου βύσματος ή βύσματος με γείωση. Ένα πολωμένο βύσμα έχει δύο ακροδέκτες, τον έναν πιο πλατύ από τον άλλο. Τα βύσματα γείωσης έχουν δύο ακροδέκτες

τροφοδοσίας και έναν τρίτο ακροδέκτη γείωσης. Ο πλατύς ακροδέκτης και ο τρίτος ακροδέκτης γείωσης παρέχονται για τη δική σας ασφάλεια. Εάν το βύσμα δεν ταιριάζει στην πρίζα, προμηθευτείτε έναν προσαρμογέα και μην επιχειρήσετε να το τοποθετήστε με βία στην πρίζα.

- Κατά τη σύνδεση σε πρίζα, ΜΗΝ αφαιρείτε τον ακροδέκτη γείωσης. Βεβαιωθείτε ότι οι ακροδέκτες γείωσης ΔΕΝ ΕΧΟΥΝ ΑΦΑΙΡΕΘΕΙ.
- Τοποθετήστε το καλώδιο τροφοδοσίας σε σημεία όπου δεν κινδυνεύει να τσακίσει ή να πατηθεί, ιδιαίτερα στο βύσμα και στο σημείο που βγαίνει από τον εξοπλισμό. Βεβαιωθείτε ότι η πρίζα βρίσκεται κοντά στον εξοπλισμό, έτσι ώστε να είναι εύκολα προσβάσιμη.
- Να χρησιμοποιείτε μόνο εξαρτήματα/αξεσουάρ που καθορίζονται από τον κατασκευαστή.
- Όταν χρησιμοποιείτε αμαξίδιο, να είστε προσεκτικοί κατά τη μετακίνηση του συνδυασμού αμαξιδίου/συσκευής ώστε να αποφεύγετε τραυματισμό λόγω πτώσης.

- Αποσυνδέστε το βύσμα τροφοδοσίας από την πρίζα εναλλασσόμενου ρεύματος εάν δεν πρόκειται να χρησιμοποιήσετε τη συσκευή για μεγάλο χρονικό διάστημα.
- Παραπέμπετε όλες τις επισκευές σε αρμόδιο προσωπικό επισκευών. Θα απαιτηθεί επισκευή αν η μονάδα υποστεί ζημιά με οποιονδήποτε τρόπο, όπως:
  - » εάν το καλώδιο ρεύματος ή το βύσμα έχουν υποστεί φθορά
  - » εάν χυθεί υγρό ή πέσουν αντικείμενα στη μονάδα
  - » εάν η μονάδα εκτεθεί σε υγρασία
  - » εάν η μονάδα δεν λειτουργεί κανονικά ή έχει πέσει κάτω
- ΣΗΜΕΙΩΣΗ: ΤΟ ΑΚΡΟΑΣΗ ΜΕ ΑΚΟΥΣΤΙΚΑ ΥΠΟ ΥΨΗΛΗ ΕΝΤΑΣΗ ΓΙΑ ΠΑΡΑΤΕΤΑΜΕΝΕΣ ΠΕΡΙΟΔΟΥΣ ΜΠΟΡΕΙ ΝΑ ΠΡΟΚΑΛΕΣΕΙ ΠΡΟΒΛΗΜΑΤΑ/ ΑΠΩΛΕΙΑ ΑΚΟΗΣ. Όταν χρησιμοποιείτε ακουστικά, ρυθμίστε την ένταση ήχου σε κατάλληλα επίπεδα καθώς μπορεί να προκληθεί βλάβη της ακοής σας.
- ΣΗΜΕΙΩΣΗ: Η ΟΘΟΝΗ ΜΠΟΡΕΙ ΝΑ ΥΠΕΡΘΕΡΜΑΝΘΕΙ ΚΑΙ ΝΑ ΑΠΕΝΕΡΓΟΠΟΙΗΘΕΙ! Αν η συσκευή τεθεί αυτόματα εκτός λειτουργίας, ενεργοποιήστε ξανά την οθόνη. Μετά την επανεκκίνηση, αλλάξτε την ανάλυση της οθόνης και τον ρυθμό ανανέωσης. Για λεπτομέρειες, ανατρέξτε στον οδηγό χρήσης της κάρτας γραφικών.

> Περιεχόμενα

Προειδοποιήσεις ασφαλείας 3

Εισαγωγή 7

Περιεχόμενα συσκευασίας 7

Επισκόπηση προϊόντος 8

Αρχική εγκατάσταση 9

Εγκατάσταση της βάσης 9

Εγκατάσταση και αφαίρεση καλύμματος Elite Hood 12

Επιτοίχια τοποθέτηση 13

Χρήση της υποδοχής ασφαλείας 15

Συνδέσεις 16

Σύνδεση στην τροφοδοσία 16

Σύνδεση εξωτερικών συσκευών 17

Σύνδεση HDMI 17

Σύνδεση DisplayPort 18

Σύνδεση USB 19

Συνδέσεις ήχου 20

Χρήση της οθόνης 21

Ρύθμιση της γωνίας προβολής 21

Ρύθμιση ύψους 21

Προσαρμογή γωνίας κλίσης 22

Ρύθμιση προσανατολισμού οθόνης (Άξονας οθόνης) 22

Προσαρμογή γωνίας περιστροφής 24

Ενεργοποίηση/ απενεργοποίηση της συσκευής 25

Μενού γρήγορης πρόσβασης. 26

Χρήση των πλήκτρων του Πίνακα Ελέγχου 26

Πλήκτρα συντόμευσης 27

Διαμόρφωση ρυθμίσεων 29

Γενικές λειτουργίες 29

Δομή μενού οθόνης (OSD) 32

Επιλογές μενού 37

Προηγμένες λειτουργίες και ρυθμίσεις 46
Blue Light Filter (Φίλτρο μπλε φωτός) και Υγεία των ματιών 46
Ρύθμιση γρήγορης πρόσβασης στο Blue Light Filter (Φίλτρο μπλε φωτός) 46
Υπολογισμός διαλειμμάτων 47
Μακρινά αντικείμενα 47
Ασκήσεις ματιών και αυχένα 47
Quick Access (Γρήγορη πρόσβαση) 48
Elite RGB Lighting (Φωτισμός Elite RGB) 49
Crosshair (Σταυρόνημα) 50
Παράρτημα 51
Τεχνικά χαρακτηριστικά 51
Γλωσσάρι 53
Αντιμετώπιση προβλημάτων.....58
Συντήρηση 60
Γενικές προφυλάξεις 60
Καθαρισμός οθόνης 60
Καθαρισμός περιβλήματος 60
Πληροφορίες κανονισμών και εξυπηρέτησης 61
Πληροφορίες συμμόρφωσης 61
Δήλωση συμμόρφωσης με την FCC 61
Δήλωση Industry Canada 61
Συμμόρφωση CE για τις Ευρωπαϊκές χώρες 61
Δήλωση συμμόρφωσης RoHS2 62
Περιορισμοί επικίνδυνων ουσιών για την Ινδία 63
Απόρριψη προϊόντος στο τέλος της διάρκειας ζωής του προϊόντος 63
Πληροφορίες πνευματικών δικαιωμάτων 64
Υπηρεσία εξυπηρέτησης πελατών 65
Περιορισμένη εγγύηση 66

> Εισαγωγή

Περιεχόμενα συσκευασίας

- Οθόνη
- Καλώδιο τροφοδοσίας
- Καλώδιο βίντεο
- Εγχειρίδιο γρήγορης εκκίνησης

ΣΗΜΕΙΩΣΗ: Το καλώδιο τροφοδοσίας και τα καλώδια βίντεο που περιλαμβάνονται στη συσκευασία ενδέχεται να διαφέρουν ανάλογα με τη χώρα σας. Για περισσότερες πληροφορίες, παρακαλούμε επικοινωνήστε με το τοπικό κατάστημα πώλησης.

Επισκόπηση προϊόντος

Μπροστινή όψη

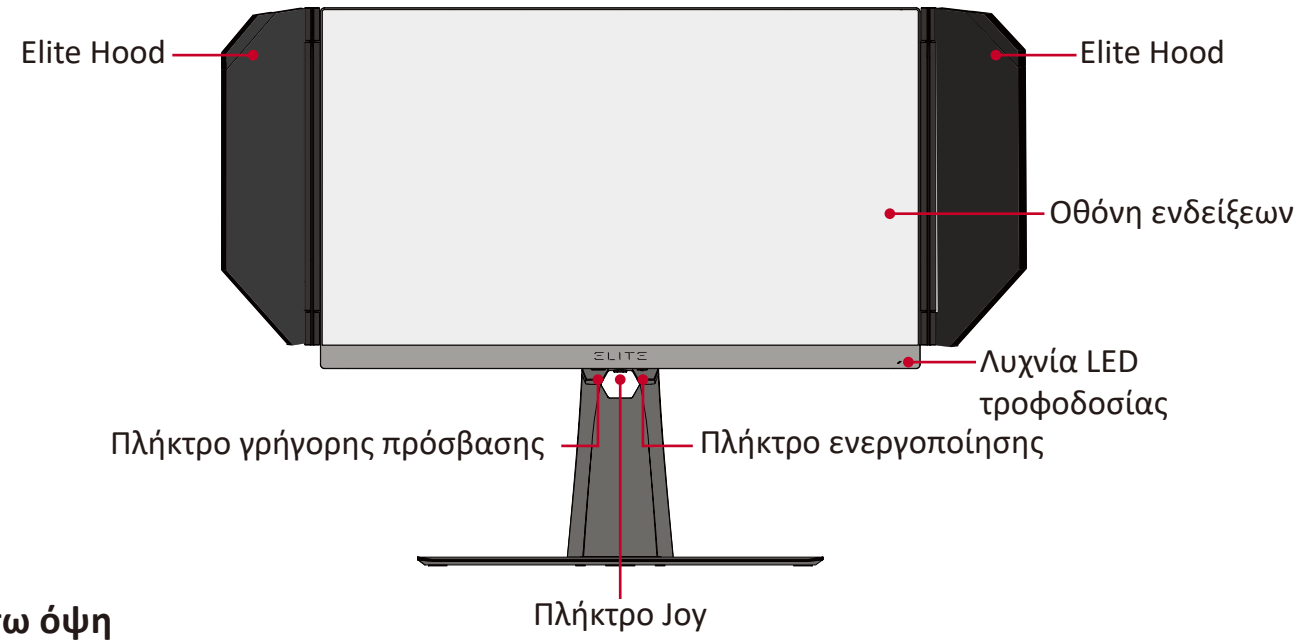

Πίσω όψη

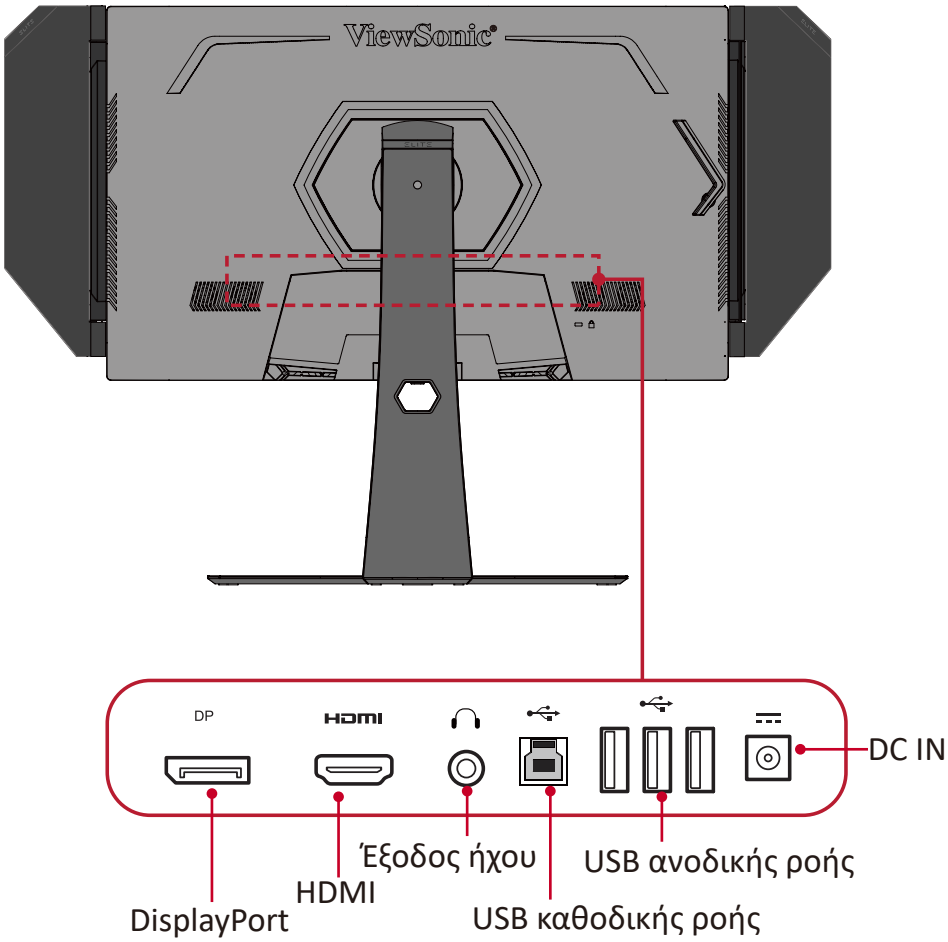

ΣΗΜΕΙΩΣΗ: Για περισσότερες πληροφορίες σχετικά με το πλήκτρο **[●]** / **[◄]** / **[►]** / **[▲]** / **[▼]** και τις λειτουργίες του, ανατρέξτε στην ενότητα “Πλήκτρα συντόμευσης” στη σελίδα 27

> Αρχική εγκατάσταση

Αυτή η ενότητα παρέχει λεπτομερείς οδηγίες για τη εγκατάσταση της οθόνης σας.

Εγκατάσταση της βάσης

1. Τοποθετήστε τη συσκευή σε επίπεδη, σταθερή επιφάνεια, με την οθόνη στραμμένη προς τα κάτω.
2. Ευθυγραμμίστε και συνδέστε τα δύο (2) σημεία στη βάση της οθόνης με τον λαιμό της βάσης της οθόνης.
3. Χρησιμοποιήστε τη μη αποσπώμενη βίδα στη βάση της οθόνης και ασφαλίστε τη βάση στο λαιμό της βάσης οθόνης.

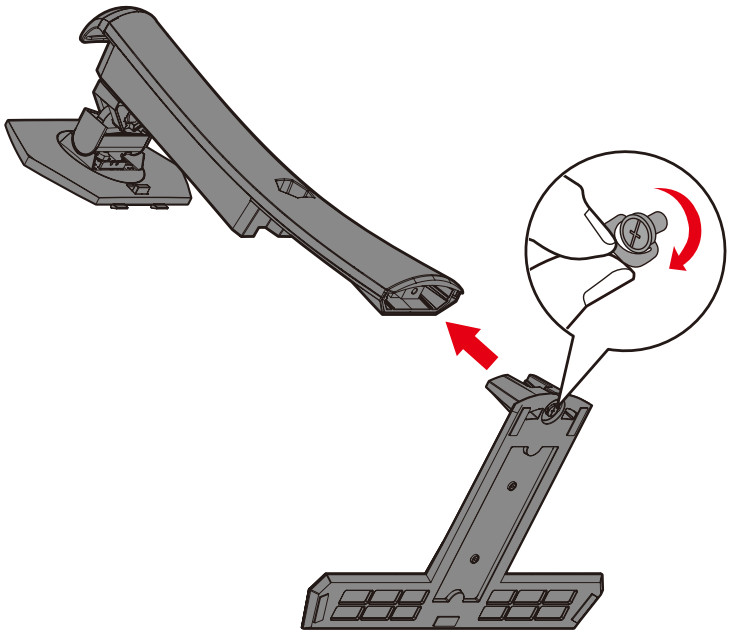

4. Ευθυγραμμίστε και σύρετε τα πάνω άγκιστρα της βάσης στις υποδοχές στήριξης της βάσης όπως φαίνεται στην παρακάτω εικόνα:

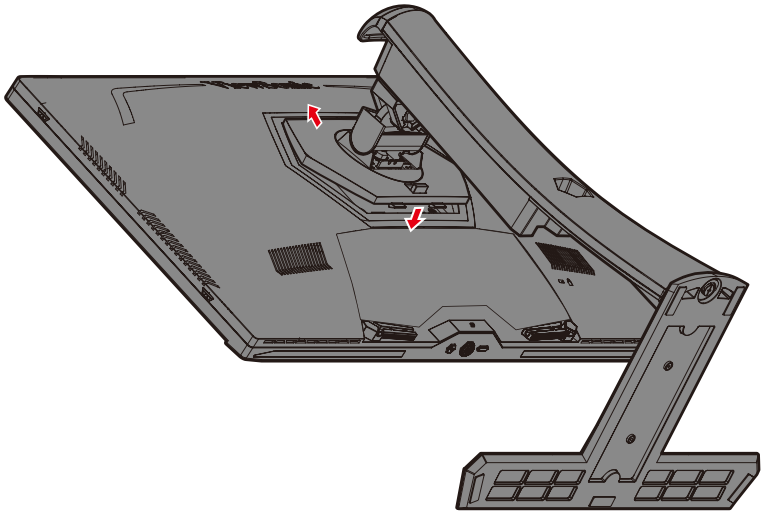

ΣΗΜΕΙΩΣΗ: Βεβαιωθείτε ότι η βάση έχει τοποθετηθεί σωστά και ότι η γλωττίδα ταχείας απελευθέρωσης έχει κουμπώσει στη θέση της.

5. Χρησιμοποιώντας τη λαβή της βάσης, ανασηκώστε τη συσκευή και τοποθετήστε την σε όρθια θέση σε επίπεδη, σταθερή επιφάνεια.

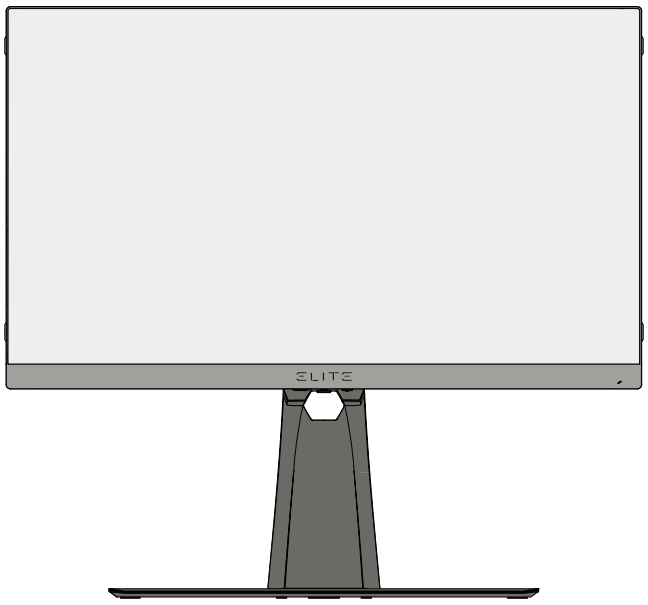

ΣΗΜΕΙΩΣΗ: Τοποθετείτε πάντα τη συσκευή σε επίπεδη, σταθερή επιφάνεια. Εάν δεν το κάνετε, μπορεί να προκληθεί πτώση και βλάβη της συσκευής ή/και τραυματισμός.

Εγκατάσταση και αφαίρεση καλύμματος Elite Hood

1. Προετοιμάστε τα δύο κομμάτια του Elite Hood και έχετε διαθέσιμο ένα κατσαβίδι.
2. Βεβαιωθείτε ότι τα τμήματα του καλύμματος έχουν τον σωστό προσανατολισμό:

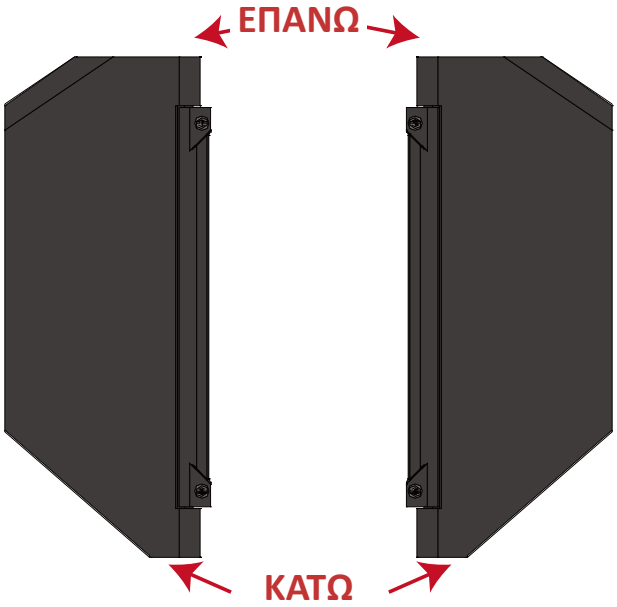

3. Ευθυγραμμίστε τις βίδες του Elite Hood με τις οπές των βιδών στο πλάι της οθόνης.
4. Τοποθετήστε προσεκτικά το Elite Hood στην οθόνη, φροντίζοντας να μην σφίξετε υπερβολικά τις βίδες.

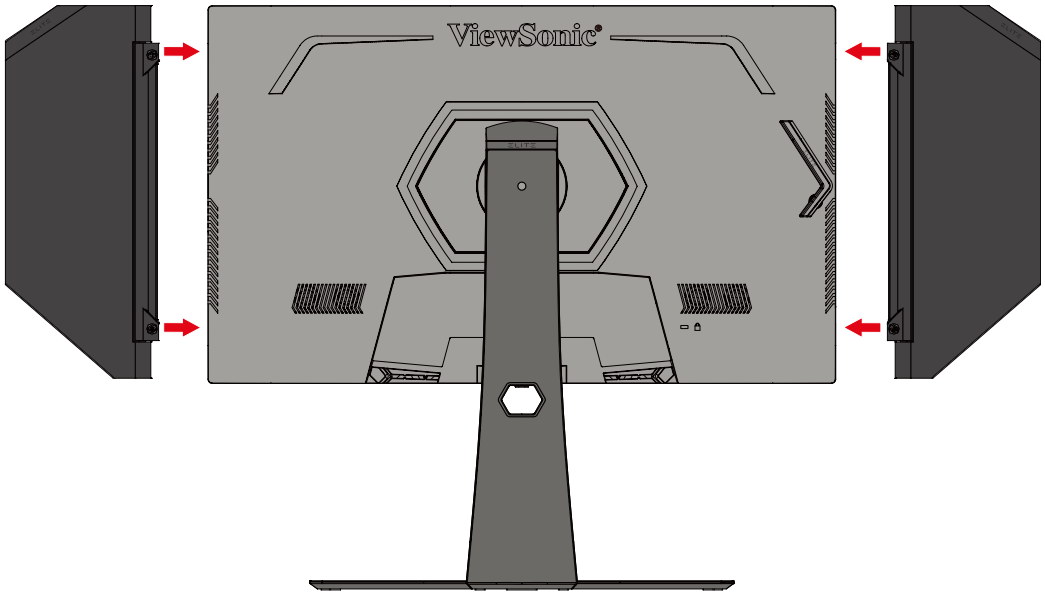

5. Για να αφαιρέσετε το Elite Hood, εκτελέστε τα παραπάνω βήματα αντίστροφα.

Επιτοίχια τοποθέτηση

Ανατρέξτε στον παρακάτω πίνακα για τις τυποποιημένες διαστάσεις των σετ επιτοίχιας τοποθέτησης.

ΣΗΜΕΙΩΣΗ: Για χρήση μόνο με βραχίονα επιτοίχιας στερέωσης με πιστοποίηση UL. Για να λάβετε ένα κιτ επιτοίχιας στερέωσης ή μια βάση ρύθμισης ύψους, επικοινωνήστε με τη ViewSonic® ή τον τοπικό σας αντιπρόσωπο.

Μέγιστο φορτίο	Μοτίβο διάτρησης (Π x Υ)	Βάση διεπαφής (Π x Υ x Β)	Οπή βάσης	Προδιαγραφές και αριθμός βιδών
14 kg	100 x 100 mm	115 x 115 x 2,6 mm	Ø 5 mm	M4 x 10 mm 4 τεμ

ΣΗΜΕΙΩΣΗ: Τα σετ επιτοίχιας τοποθέτησης διατίθενται ξεχωριστά.

1. Απενεργοποιήστε τη συσκευή και αποσυνδέστε όλα τα καλώδια.
2. Τοποθετήστε τη συσκευή σε επίπεδη, σταθερή επιφάνεια, με την οθόνη στραμμένη προς τα κάτω.
3. Πιέστε και κρατήστε πατημένη τη γλωττίδα ταχείας αποδέσμευσης και σηκώστε προσεκτικά τη βάση.

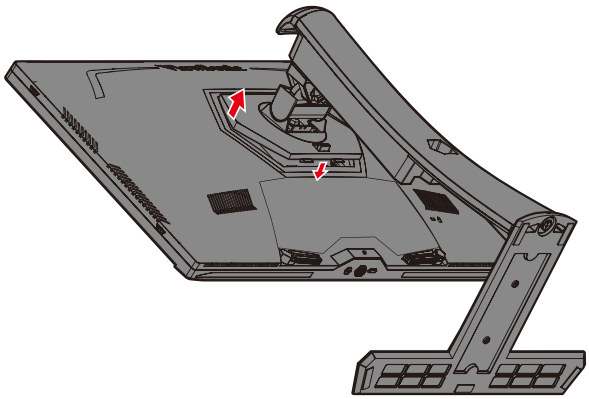

4. Τραβήξτε ελαφρά προς τα κάτω για να αποδεσμεύσετε τα άγκιστρα και αφαιρέστε τη βάση.

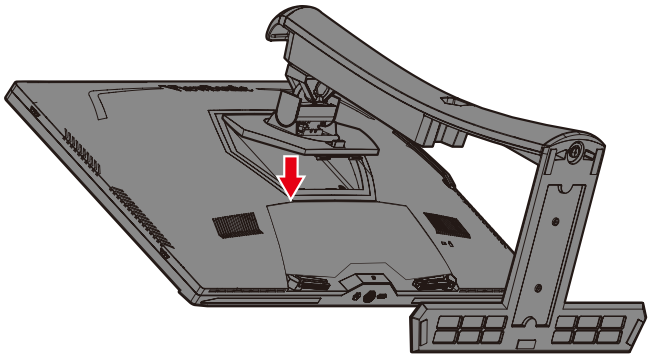

5. Συνδέστε τον βραχίονα τοποθέτησης στις οπές στερέωσης VESA στο πίσω μέρος της οθόνης. Στη συνέχεια ασφαλίστε τον με τις τέσσερις (4) βίδες (M4 x 10 mm).

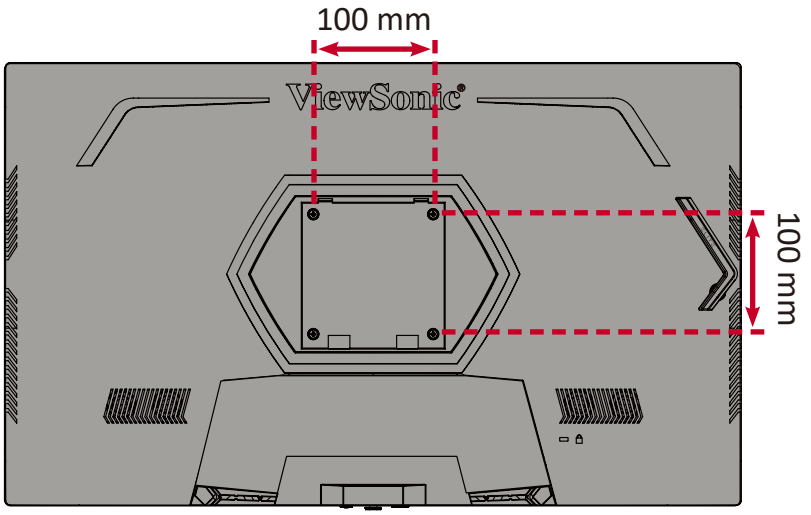

6. Ακολουθήστε τις οδηγίες που συνοδεύουν το σετ επιτοίχιας τοποθέτησης για να τοποθετήσετε την οθόνη στον τοίχο.

Χρήση της υποδοχής ασφαλείας

Για να αποτρέψετε την κλοπή της συσκευής, χρησιμοποιήστε μια διάταξη κλειδώματος υποδοχής ασφαλείας για να ασφαλίσετε τη συσκευή σε ένα σταθερό αντικείμενο.

Ακολουθεί ένα παράδειγμα εγκατάστασης μιας διάταξης κλειδώματος υποδοχής ασφαλείας σε ένα τραπέζι.

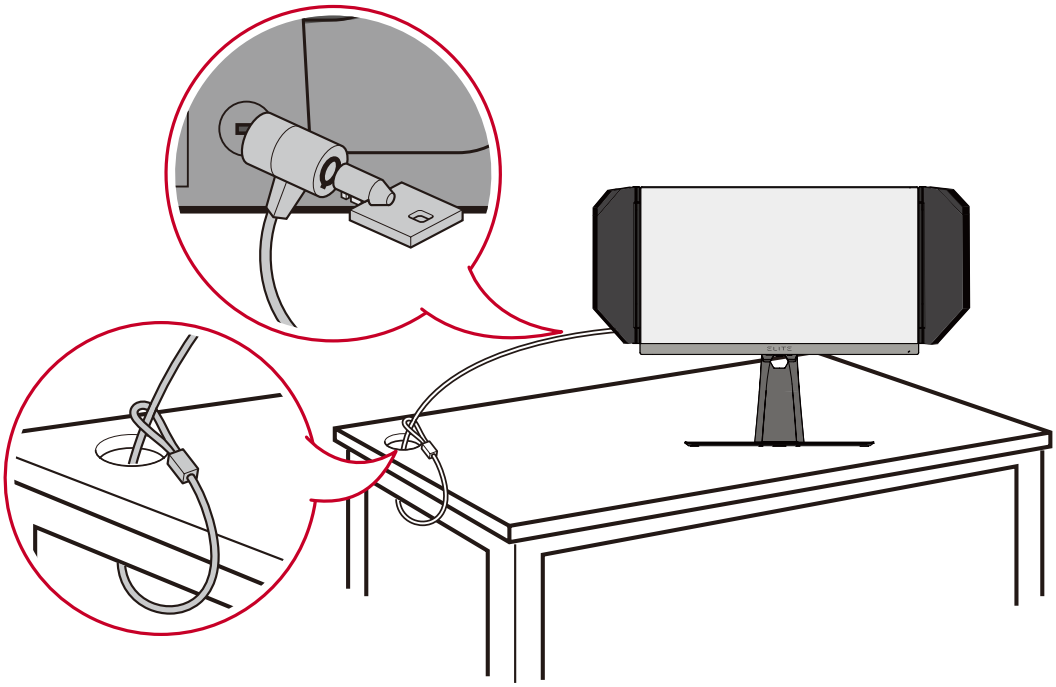

Συνδέσεις

Αυτή η ενότητα σάς καθοδηγεί σχετικά τον τρόπο σύνδεσης της οθόνης με άλλο εξοπλισμό.

Σύνδεση στην τροφοδοσία

1. Συνδέστε το καλώδιο τροφοδοσίας στον μετασχηματιστή ρεύματος.

2. Συνδέστε το τροφοδοτικό στην υποδοχή DC IN στο πίσω μέρος της συσκευής.

3. Συνδέστε το καλώδιο τροφοδοσίας σε μια πρίζα εναλλασσόμενου ρεύματος.

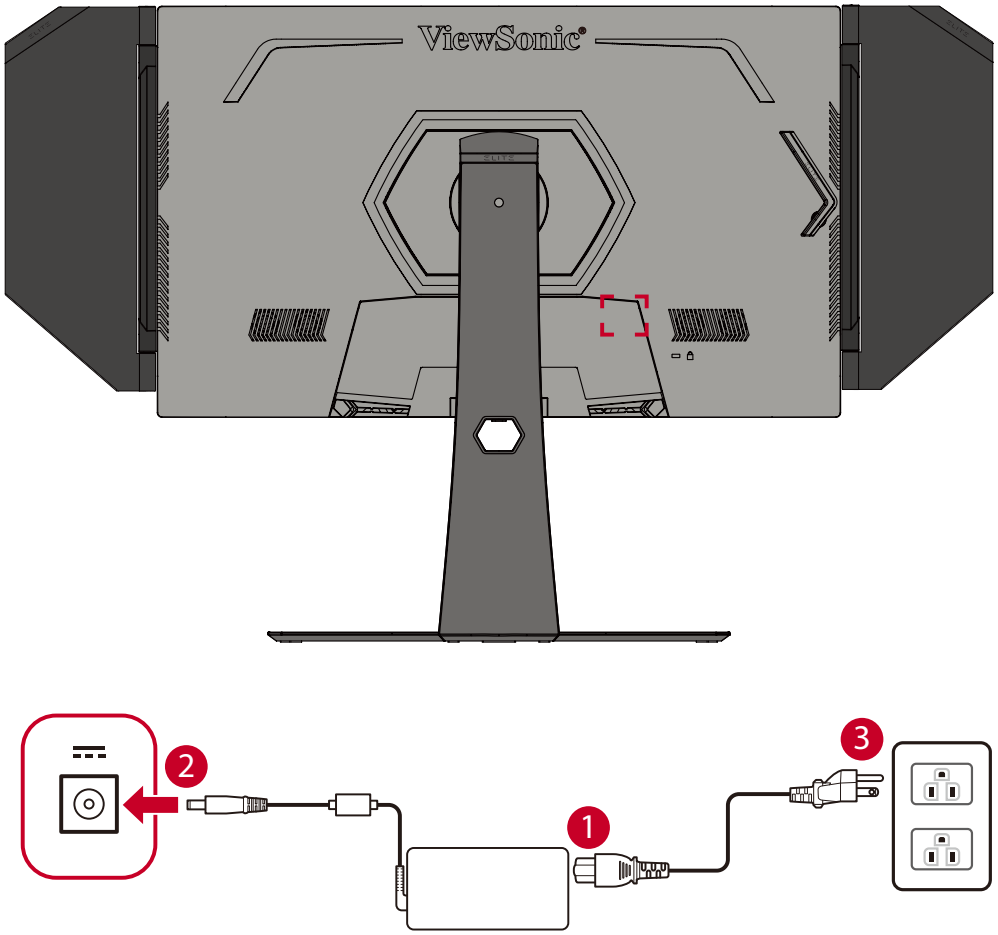

Σύνδεση εξωτερικών συσκευών

Σύνδεση HDMI

Συνδέστε το ένα άκρο ενός καλωδίου HDMI στη θύρα HDMI της οθόνης. Συνδέστε το άλλο άκρο του καλωδίου στη θύρα HDMI του υπολογιστή.

ΣΗΜΕΙΩΣΗ: Η οθόνη είναι εξοπλισμένη με δύο θύρες HDMI 2.0.

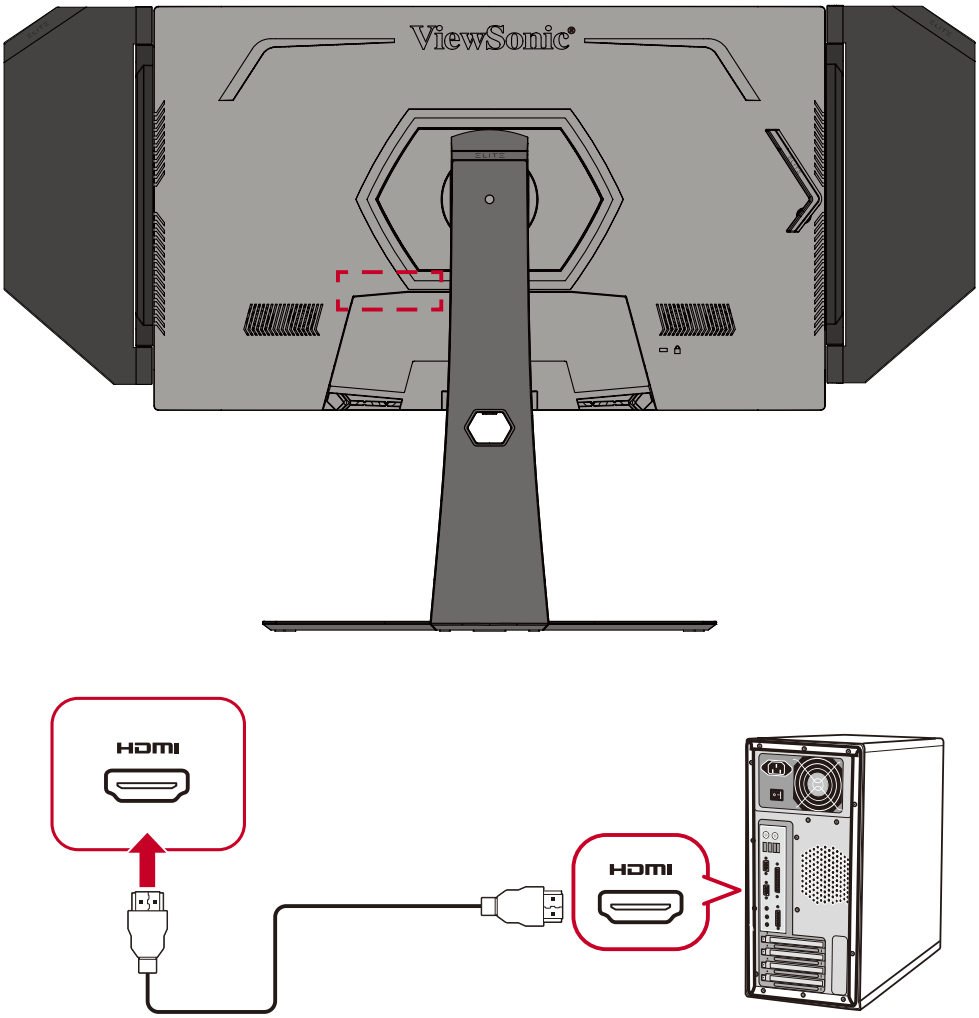

Σύνδεση DisplayPort

Συνδέστε το ένα άκρο ενός καλωδίου DisplayPort στη θύρα DisplayPort. Συνδέστε το άλλο άκρο του καλωδίου στη θύρα DisplayPort ή mini DP του υπολογιστή.

ΣΗΜΕΙΩΣΗ: Για να συνδέσετε την οθόνη στη θύρα Thunderbolt (εκδ. 1&2) υπολογιστή με λειτουργικό σύστημα Mac, συνδέστε το άκρο mini DP του "καλωδίου mini DP σε DisplayPort" στην έξοδο Thunderbolt του Mac. Συνδέστε το άλλο άκρο του καλωδίου στη θύρα DisplayPort της οθόνης.

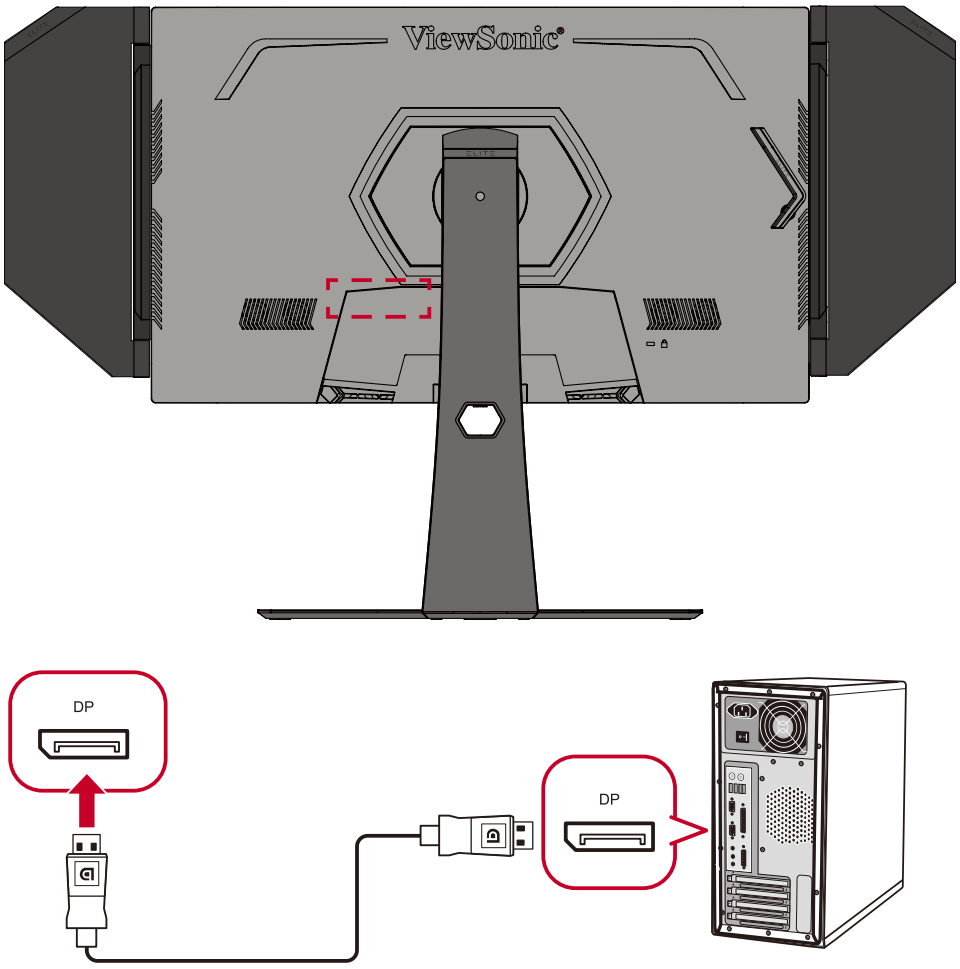

Σύνδεση USB

Συνδέστε το ένα άκρο ενός καλωδίου USB στη θύρα USB της οθόνης. Συνδέστε το άλλο άκρο του καλωδίου στη θύρα USB του υπολογιστή.

ΣΗΜΕΙΩΣΗ: Η οθόνη υποστηρίζει δύο (2) τύπους θυρών USB. Όταν πραγματοποιείτε συνδέσεις, ακολουθήστε τις παρακάτω κατευθυντήριες γραμμές:

- Τρεις (3) θύρες USB Type A: Σύνδεση για τις περιφερειακές σας συσκευές Type A. (π.χ. συσκευή αποθήκευσης, πληκτρολόγιο, ποντίκι).
  - » **ΣΗΜΕΙΩΣΗ:** Για να χρησιμοποιήσετε περιφερειακές συσκευές, βεβαιωθείτε ότι ο υπολογιστής σας είναι επίσης συνδεδεμένος στη θύρα USB Type B της οθόνης.
- Μία (1) θύρα USB Type B: Συνδέστε το αρσενικό καλώδιο USB Type B (τετράγωνο με 2 κομμένες γωνίες) στη θύρα αυτή και, στη συνέχεια, συνδέστε το άλλο άκρο του καλωδίου στην θύρα USB downstream του υπολογιστή σας.

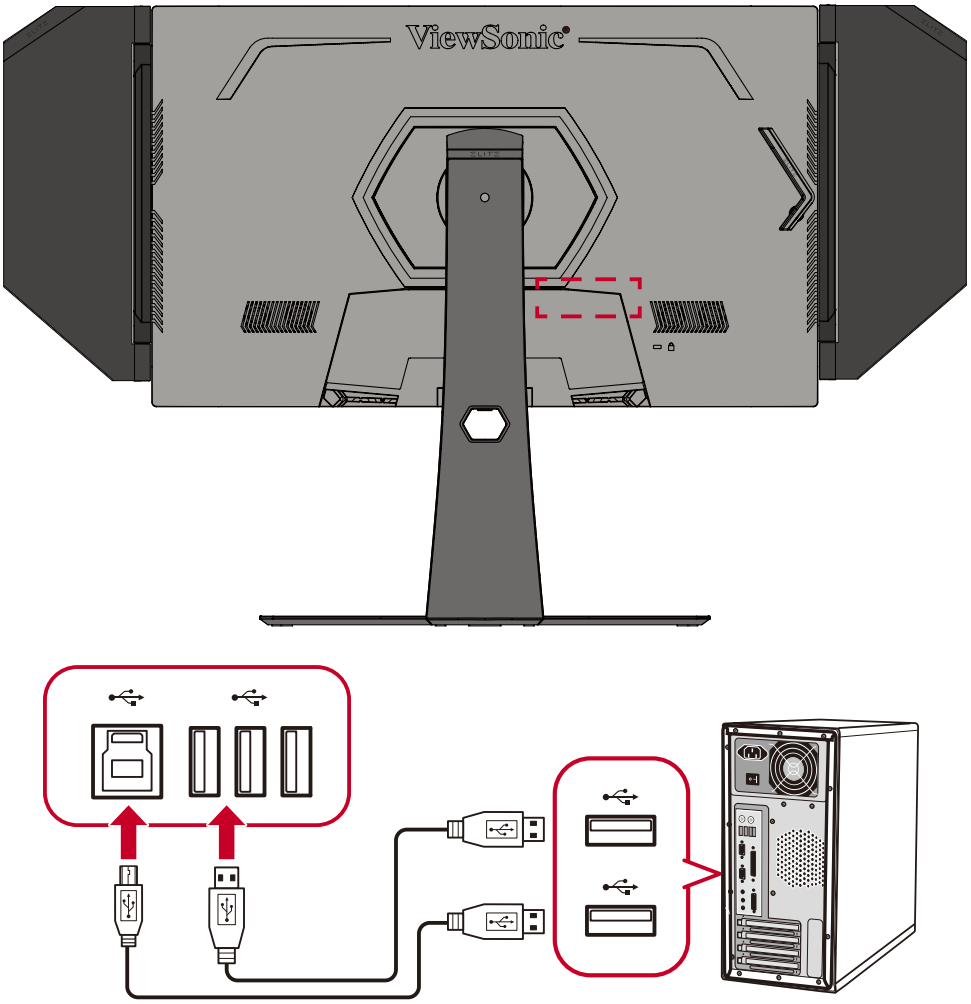

ΣΗΜΕΙΩΣΗ: Η θύρα USB Type A δίπλα στη θύρα USB Type B μπορεί να υποστηρίξει ταχυφόρτιση 5V 2,1A. Οι άλλες δύο θύρες USB Type A μπορούν να υποστηρίξουν φόρτιση 5V 0,9A.

Συνδέσεις ήχου

Συνδέστε το βύσμα ήχου των ακουστικών στη θύρα εξόδου ήχου (Audio Out) της οθόνης. Επιπλέον, μπορείτε να συνδέσετε την οθόνη σε μια μπάρα ήχου χρησιμοποιώντας ένα καλώδιο ήχου.

ΣΗΜΕΙΩΣΗ: Η οθόνη διαθέτει επίσης διπλά ηχεία.

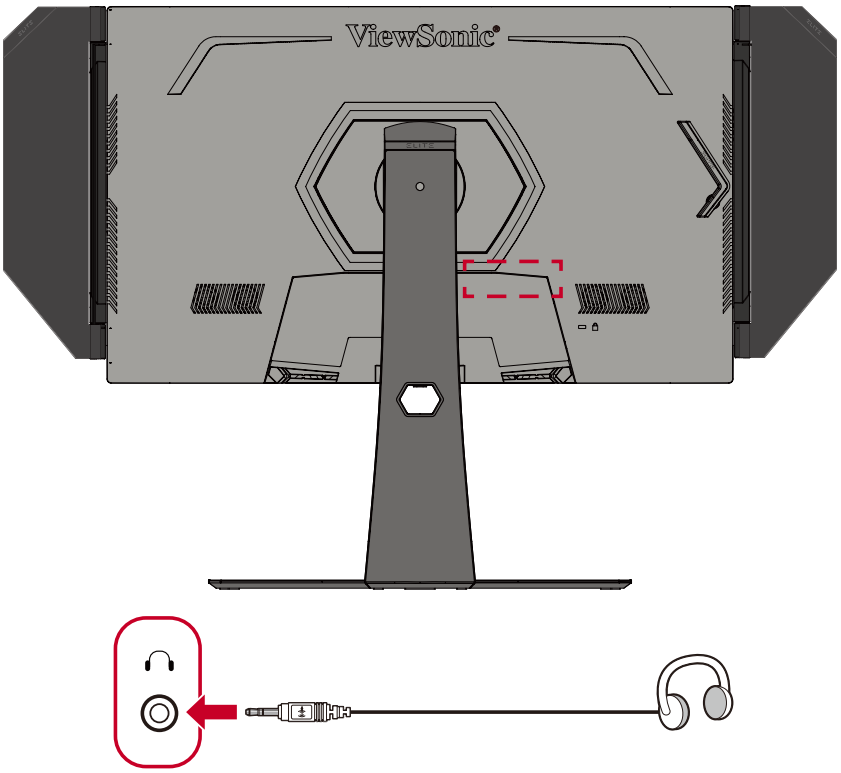

> Χρήση της οθόνης

Ρύθμιση της γωνίας προβολής

Για βέλτιστη προβολή, μπορείτε να ρυθμίσετε τη γωνία προβολής χρησιμοποιώντας οποιαδήποτε από τις ακόλουθες μεθόδους:

Ρύθμιση ύψους

Κατεβάστε ή σηκώστε την οθόνη στο επιθυμητό ύψος (0 έως 120 mm).

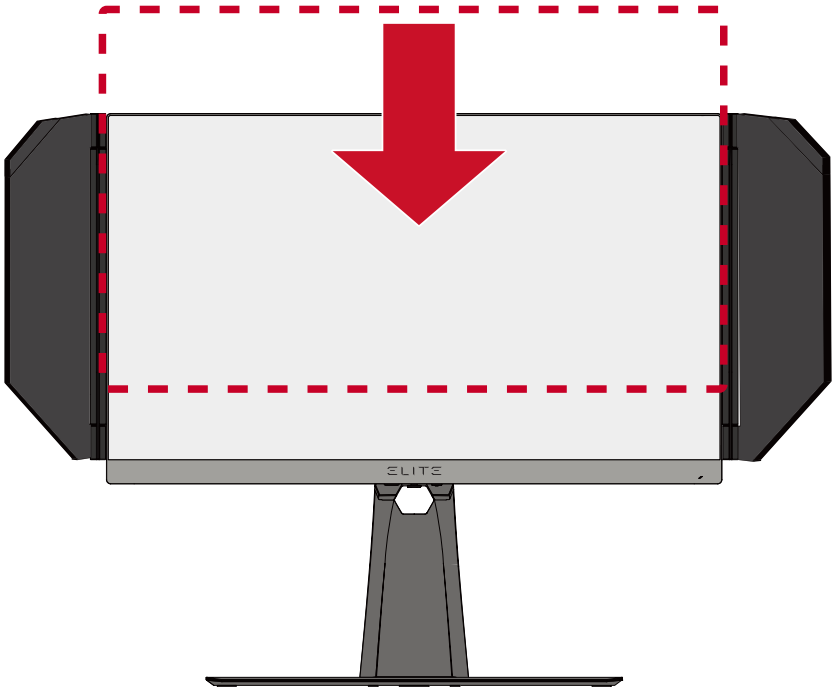

ΣΗΜΕΙΩΣΗ: Κατά τη ρύθμιση, πιέστε σταθερά κατά μήκος της διαδρομής ρύθμισης κρατώντας την οθόνη με τα δύο χέρια στο πλάι.

Προσαρμογή γωνίας κλίσης

Γείρετε την οθόνη προς τα εμπρός ή προς τα πίσω στην επιθυμητή γωνία θέασης (-5˚ έως 20˚).

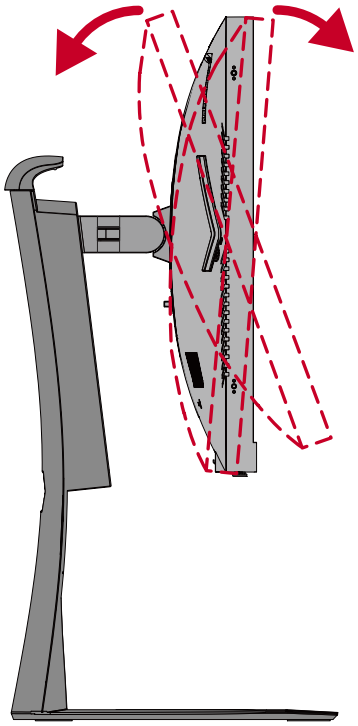

ΣΗΜΕΙΩΣΗ: Κατά τη ρύθμιση, στηρίξτε σταθερά το στήριγμα με το ένα χέρι και με το χέρι δώστε κλίση στην οθόνη προς τα εμπρός ή προς τα πίσω.

Ρύθμιση προσανατολισμού οθόνης (Άξονας οθόνης)

1. Ανασηκώστε την οθόνη στην υψηλότερη θέση. Στη συνέχεια, γείρετε την οθόνη προς τα πίσω στη θέση πλήρους κλίσης.

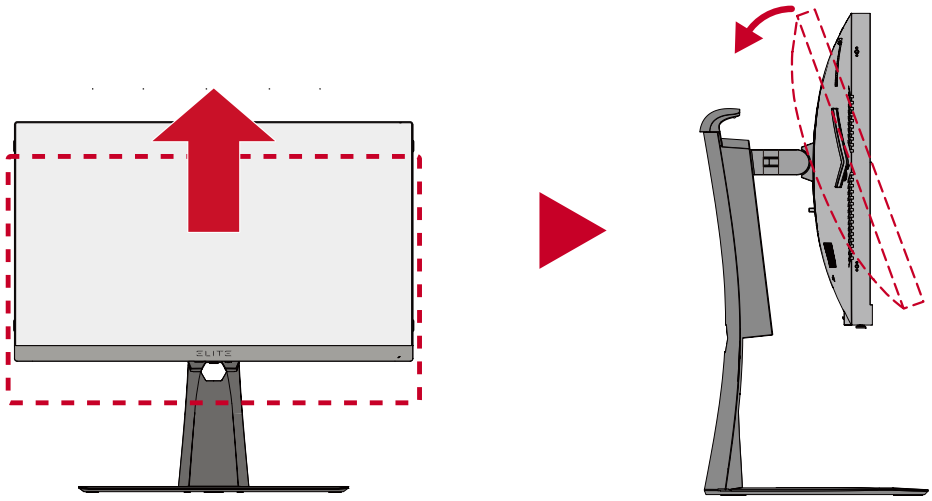

ΣΗΜΕΙΩΣΗ: Βεβαιωθείτε ότι το κάλυμμα Elite Hood έχει αφαιρεθεί ή αναδιπλωθεί πριν την περιστροφή.

2. Περιστρέψτε την οθόνη κατά 90° από οριζόντιο σε κατακόρυφο προσανατολισμό.

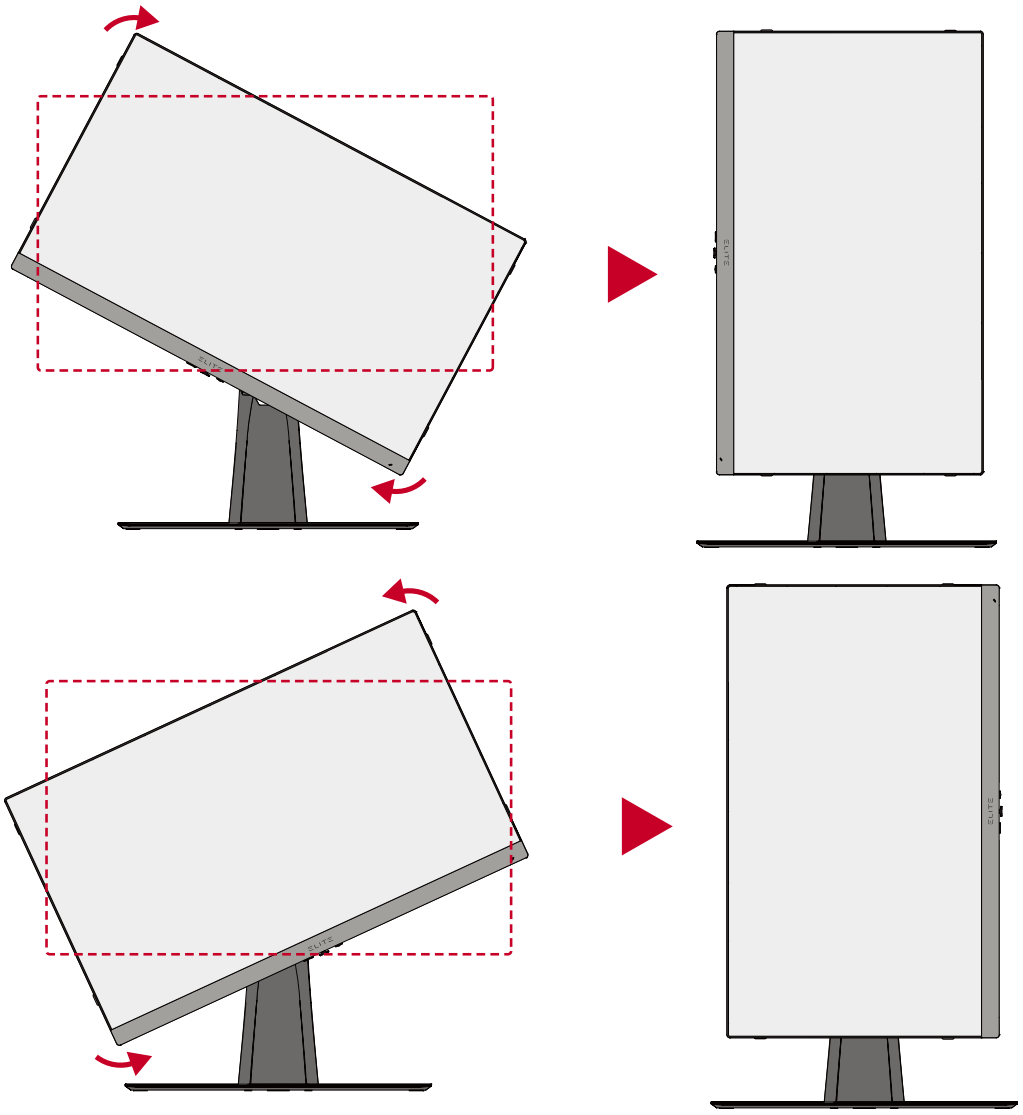

ΣΗΜΕΙΩΣΗ:

- Κατά τη ρύθμιση, βεβαιωθείτε ότι κρατάτε και τις δύο πλευρές της οθόνης σταθερά με τα δύο χέρια.
- Για να περιστρέψετε την εικόνα της οθόνης, αλλάξτε χειροκίνητα τις ρυθμίσεις προσανατολισμού οθόνης του συστήματος στον υπολογιστή.

Προσαρμογή γωνίας περιστροφής

Περιστρέψτε την οθόνη προς τα αριστερά ή προς τα δεξιά στην επιθυμητή γωνία θέασης (45˚).

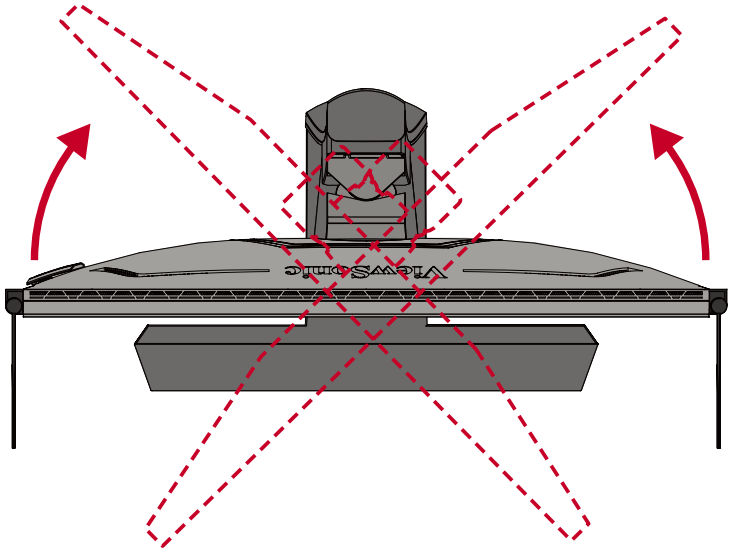

Ενεργοποίηση/ απενεργοποίηση της συσκευής

1. Συνδέστε το καλώδιο τροφοδοσίας σε μια πρίζα.
2. Πιέστε το κουμπί τροφοδοσίας **Power (τροφοδοσίας)** για να ενεργοποιήσετε την οθόνη.
3. Για να απενεργοποιήσετε την οθόνη, αγγίξτε ξανά το κουμπί λειτουργίας **Power (τροφοδοσίας)**.

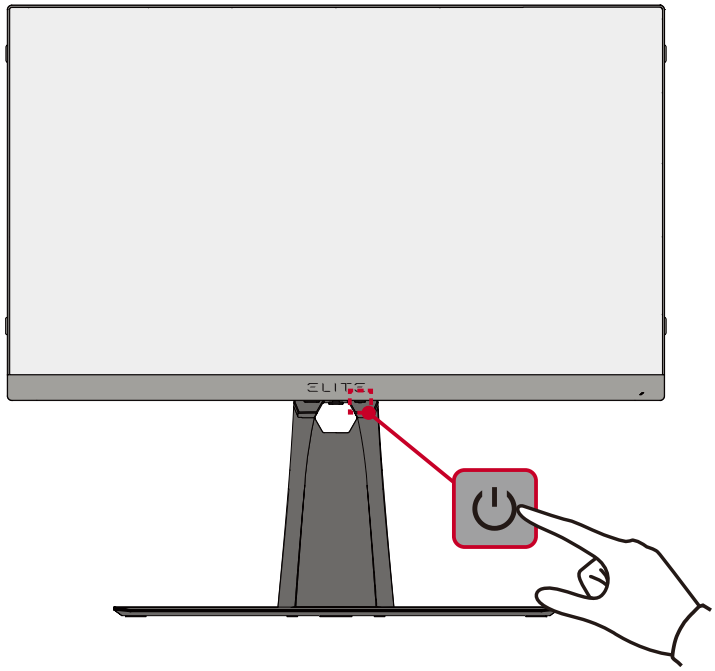

ΣΗΜΕΙΩΣΗ: Η οθόνη εξακολουθεί να καταναλώνει κάποια ενέργεια όταν το καλώδιο τροφοδοσίας είναι συνδεδεμένο στην πρίζα. Εάν η οθόνη δεν πρόκειται να χρησιμοποιηθεί για μεγάλο χρονικό διάστημα, αποσυνδέστε το βύσμα από την πρίζα.

Χρήση των πλήκτρων του Πίνακα Ελέγχου

Χρησιμοποιήστε τα πλήκτρα του πίνακα ελέγχου για να μεταβείτε στο Γρήγορο μενού, να πλοηγηθείτε στο μενού οθόνης (OSD) και να αλλάξετε τις ρυθμίσεις.

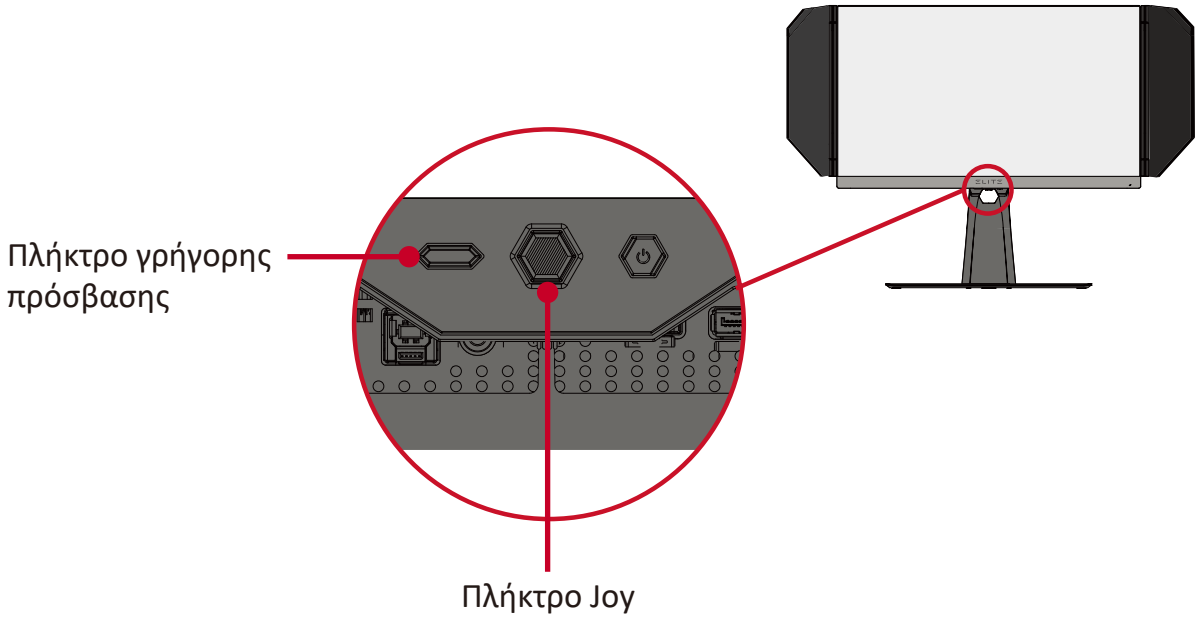

Μενού γρήγορης πρόσβασης.

Πιέστε το **Quick Access Key (Πλήκτρο γρήγορης πρόσβασης)** για να ενεργοποιήσετε το **Quick Access Menu (Μενού γρήγορης πρόσβασης)**. Για περισσότερες πληροφορίες, δείτε σελίδα 48.

Πλήκτρα συντόμευσης

Όταν το μενού οθόνης (OSD) είναι απενεργοποιημένο, μπορείτε να έχετε γρήγορη πρόσβαση σε ειδικές λειτουργίες χρησιμοποιώντας τα πλήκτρα του πίνακα ελέγχου.

Πλήκτρο	Περιγραφή
[◄]	Πιέστε και κρατήστε πιεσμένο το πλήκτρο για 5 δευτερόλεπτα για να ξεκλειδώσετε/κλειδώσετε το μενού οθόνης OSD. Όταν εμφανιστεί το μενού στην οθόνη, συνεχίστε να πιέζετε το πλήκτρο για 10 δευτερόλεπτα για να κλειδώσετε/ξεκλειδώσετε το μενού οθόνης OSD. 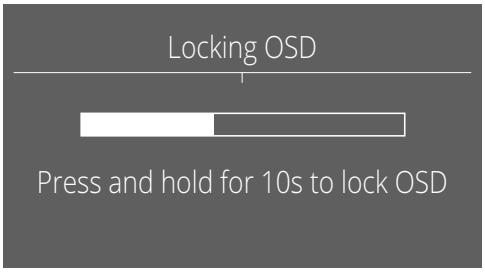 Εάν το μενού OSD είναι κλειδωμένο, στην οθόνη εμφανίζεται το παρακάτω μήνυμα: 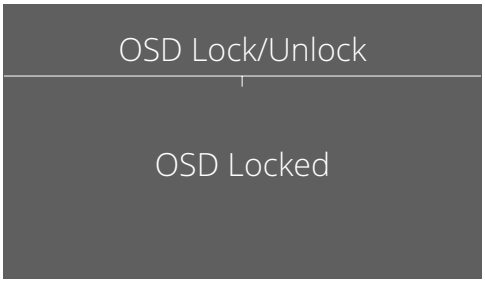

Πλήκτρο	Περιγραφή
[►][1]	Πιέστε και κρατήστε πιεσμένο το πλήκτρο για 5 δευτερόλεπτα για να ξεκλειδώσετε/κλειδώσετε το κουμπί **Power (τροφοδοσίας)**. Όταν εμφανιστεί το μενού στην οθόνη, συνεχίστε να κρατάτε πατημένο το πλήκτρο για 10 δευτερόλεπτα για να κλειδώσετε/ξεκλειδώσετε το κουμπί **Power (τροφοδοσίας)**. 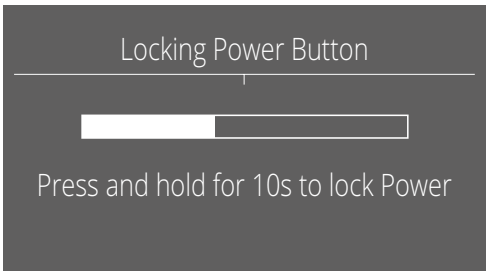 Εάν το κουμπί λειτουργίας **Power (τροφοδοσίας)**. είναι κλειδωμένο, στην οθόνη εμφανίζεται το παρακάτω μήνυμα: 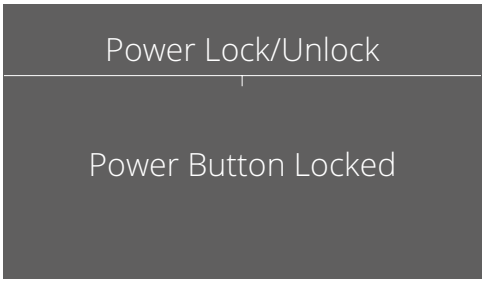
[▲]	Πιέστε και κρατήστε πιεσμένο το πλήκτρο για 5 δευτερόλεπτα για να εμφανίσετε/αποκρύψετε την οθόνη εκκίνησης όταν ενεργοποιείται η συσκευή. 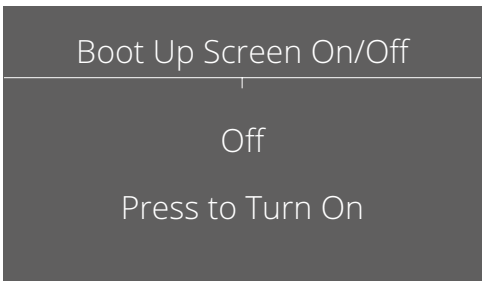

1 Μόνο το πάτημα αυτού του πλήκτρου θα ενεργοποιήσει τη λειτουργία **Input Select (Επιλογή εισόδου)**.

Διαμόρφωση ρυθμίσεων

Γενικές λειτουργίες

1. Πατήστε το πλήκτρο **[●]** ή κινήστε το πλήκτρο joy **[◄]** ή **[▲]** ή **[▼]** για να εμφανίσετε το μενού οθόνης (OSD).

2. Μετακινήστε το πλήκτρο joy **[◄]** ή **[►]** για να επιλέξετε το κύριο μενού. Στη συνέχεια, μετακινήστε το πλήκτρο joy **[▼]** για να εισέλθετε στο επιλεγμένο μενού.

3. Μετακινήστε το πλήκτρο joy **[▲]** ή **[▼]** για να επιλέξετε την επιθυμητή επιλογή μενού. Στη συνέχεια, μετακινήστε το πλήκτρο joy **[►]** για να εισέλθετε στο υπομενού.

4. Μετακινήστε το πλήκτρο joy **[▲]** ή **[▼]** για να προσαρμόσετε/επιλέξετε τη ρύθμιση. Στη συνέχεια, πιέστε το πλήκτρο **[●]** για επιβεβαίωση.

ΣΗΜΕΙΩΣΗ: Ορισμένες ρυθμίσεις επιλογών μενού δεν απαιτούν από τον χρήστη να πιέσει το πλήκτρο **[●]** για να επιβεβαιώσει την επιλογή.

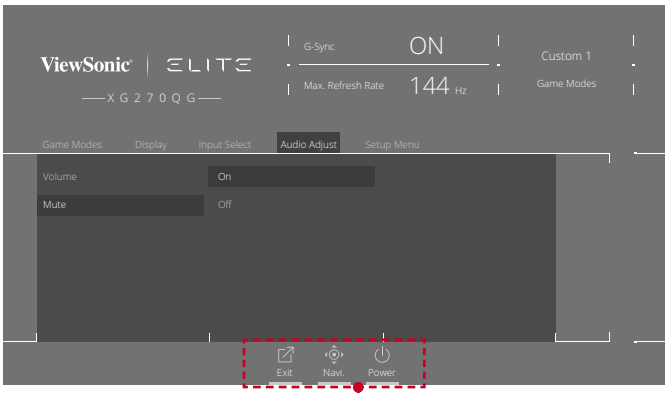

Οδηγός πλήκτρων

Οδηγόςπλήκτρων

5. Πιέστε το πλήκτρο **[◄]** για να επιστρέψετε στο προηγούμενο μενού.

ΣΗΜΕΙΩΣΗ: Για έξοδο από το μενού OSD, πιέστε το πλήκτρο **Quick Access (Γρήγορη πρόσβαση)** ( ).

Δομή μενού οθόνης (OSD)

Κύριο μενού	Υπομενού	Επιλογή μενού		
Gaming Modes	Standard	ULMB	Off	
			On	
		ULMB Pulse Width	(-/+)	
		Dark Boost	Level 1	
			Level 2	
			Level 3	
			Off	
		Adaptive Contrast	On	
			Off	
		Blue Light Filter	(-/+, 0~100)	
		Response Time OD	Standard	
			Advanced	
			Ultra Fast	
		Recall		
	Custom 1 / 2	ULMB	Off	
			On	
		ULMB Pulse Width	(-/+)	
		Dark Boost	Level 1	
			Level 2	
			Level 3	
			Off	
		Adaptive Contrast	On	
			Off	
		Blue Light Filter	(-/+, 0~100)	
		Response Time OD	Standard	
			Advanced	
			Ultra Fast	
		Recall		
	FPS			
	Battle Royale			
	MOBA			
	Console			
	Movie			
	Web			

Κύριο μενού	Υπομενού	Επιλογή μενού		
Display	OverClocking	165Hz		
		Native		
	Contrast	(-/+, 0~100)		
	Brightness	(-/+, 0~100)		
	Saturation	(-/+, 0~200)		
	6-Axis Color	Red	(-/+, 0~255)	
		Green	(-/+, 0~255)	
		Blue	(-/+, 0~255)	
		Cyan	(-/+, 0~255)	
		Magenta	(-/+, 0~255)	
		Yellow	(-/+, 0~255)	
	Color Temperature	sRGB		
		Bluish		
		Native		
		Warm		
		User Color	Red Gain	(-/+, 0~100)
			Green Gain	(-/+, 0~100)
			Blue Gain	(-/+, 0~100)
	Input Range	Auto		
		Full Range		
		Limited Range		
	Gamma	1.8		
		2.0		
		2.2		
		2.4		
		2.6		
	Scaling Mode	1:1		
		Fixed Aspect Ratio		
		Full Screen		
Input Select	HDMI			
	DisplayPort			
Audio Adjust	Volume	(-/+, 0~100)		
	Mute	On		
		Off		

Κύριο μενού	Υπομενού	Επιλογή μενού		
Setup Menu	Language	English		
		Français		
		Deutsch		
		Español		
		Italiano		
		Suomi		
		Русский		
		Türkçe		
		日本語		
		한국어		
		繁體中文		
		简体中文		
		Česká		
		Svenska		
	Resolution Notice	Off		
		On		
	Information			
	Quick Access	Blue Light Filter	On/Off	
		ULMB	On/Off	
		Standard	On/Off	
		Custom 1	On/Off	
		Custom 2	On/Off	
		FPS	On/Off	
		Battle Royale	On/Off	
		MOBA	On/Off	
		Console	On/Off	

Κύριο μενού	Υπομενού	Επιλογή μενού		
Setup Menu	Crosshair	Type	Type A	
			Type B	
			Type C	
		Color	Green	
			White	
			Yellow	
		Reset		
		Off		
	Elite RGB	Rear	Rainbow	
			Breathing	
			Stack	
			Others	
		Base	Rainbow	
			Breathing	
			Stack	
			Others	
		Always On	On	
			Off	
		Reset		
		On		
		Off		
	OSD Timeout	5/15/30/60		
	OSD Background	On		
		Off		

Κύριο μενού	Υπομενού	Επιλογή μενού		
Setup Menu	Power Indicator	On		
		Off		
	Standby Charger	On		
		Off		
	Sleep	30 Minutes		
		45 Minutes		
		60 Minutes		
		120 Minutes		
		Off		
	Deep Sleep	HDMI Deep Sleep	On	
			Off	
		DisplayPort Deep Sleep	On	
			Off	
	ECO Mode	Standard		
		Optimize		
		Conserve		
	Memory Recall			

Επιλογές μενού

Game Modes (Λειτουργίες παιχνιδιού)

1. Πατήστε το πλήκτρο **[●]** ή κινήστε το πλήκτρο joy **[◄]** ή **[▲]** ή **[▼]** για να εμφανίσετε το μενού οθόνης (OSD).
2. Μετακινήστε το πλήκτρο joy **[◄]** ή **[►]** για να επιλέξετε **Game Modes (Λειτουργίες παιχνιδιού)**. Στη συνέχεια, μετακινήστε το πλήκτρο joy **[▼]** για να εισέλθετε στο μενού **Game Modes (Λειτουργίες παιχνιδιού)**.

3. Μετακινήστε το πλήκτρο joy **[▲]** ή **[▼]** για να επιλέξετε τη ρύθμιση. Στη συνέχεια, πιέστε το πλήκτρο **[●]** για επιβεβαίωση της επιλογής.

Επιλογή μενού	Περιγραφή
Standard (Βασικό)	Επιλέξτε αυτή τη λειτουργία για γενική χρήση.
Custom 1/2 (Προσαρμοσμένο 1/2)	Δύο προσαρμόσιμες ρυθμίσεις “Custom” (Προσαρμοσμένο) είναι διαθέσιμες για να επιλέγετε τις ατομικές σας προτιμήσεις και να προσαρμόζεστε σε κάθε είδος παιχνιδιού στην αγορά.
FPS (Βολές πρώτου προσώπου)	Ιδανικό για παιχνίδια First-Person Shooter (Βολές πρώτου προσώπου).
Battle Royale	Ρυθμισμένο για παιχνίδια Battle Royale.
MOBA	Επιλέξτε αυτή τη λειτουργία για παιχνίδια Multiplayer Online Battle Arena.
Console Color (Χρώμα κονσόλας)	Εστίαση ακρίβειας χρώματος για χρήση με κονσόλα.
Movie (Ταινία)	Επιλέξτε αυτή τη λειτουργία όταν παρακολουθείτε ταινίες.
Web (Ιστός)	Επιλέξτε αυτήν την επιλογή για να πλοηγηθείτε στο διαδίκτυο.

Display (Εμφάνιση)

1. Πατήστε το πλήκτρο **[●]** ή κινήστε το πλήκτρο joy **[◄]** ή **[▲]** ή **[▼]** για να εμφανίσετε το μενού οθόνης (OSD).
2. Μετακινήστε το πλήκτρο joy **[◄]** ή **[►]** για να επιλέξετε **Display (Εμφάνιση)**. Στη συνέχεια, μετακινήστε το πλήκτρο joy **[▼]** για να εισέλθετε στο μενού **Display (Εμφάνιση)**.

3. Μετακινήστε το πλήκτρο joy **[▲]** ή **[▼]** για να επιλέξετε την επιλογή μενού. Στη συνέχεια, μετακινήστε το πλήκτρο joy **[►]** για να εισέλθετε στο υπο-μενού του.
4. Μετακινήστε το πλήκτρο joy **[▲]** ή **[▼]** για να προσαρμόσετε/επιλέξετε τη ρύθμιση. Στη συνέχεια, πιέστε το πλήκτρο **[●]** για επιβεβαίωση (αν χρειάζεται).

ΣΗΜΕΙΩΣΗ: Ορισμένες επιλογές υπο-μενού ενδέχεται να περιέχουν πρόσθετο υπο-μενού. Για να εισέλθετε στο αντίστοιχο υπο-μενού, μετακινήστε το πλήκτρο joy **[►]**.

Επιλογή μενού	Περιγραφή
OverClocking (Υπερχρονισμός)	Όταν ενεργοποιηθεί, γίνεται υπερχρονισμός του ρυθμού ανανέωσης 144Hz της οθόνης, έως 165Hz.
Contrast (Αντίθεση)	Ρυθμίζει τη διαφορά ανάμεσα στο φόντο της εικόνας (μαύρο επίπεδο) και στο προσκήνιο (λευκό επίπεδο).
Brightness (Φωτεινότητα)	Ρυθμίζει το μαύρο επίπεδο του φόντου της εικόνας στην οθόνη.
Color Saturation (Κορεσμός χρώματος)	Ρυθμίζει το βάθος κάθε χρώματος (red (κόκκινο), green (πράσινο), blue (μπλε), cyan (κυανό), magenta (ματζέντα) και yellow (κίτρινο)).
6-Axis Color	Ρυθμίζει το βάθος κάθε χρώματος.

Επιλογή μενού	Περιγραφή
Color Temperature (Θερμοκρασία χρώματος)	Επιλέξτε τη ρύθμιση για τη θερμοκρασία χρώματος. • sRGB: Χαμηλότερη φωτεινότητα και πιο φυσικά χρώματα. • Bluish (Γαλάζιο): Ρυθμίστε τη θερμοκρασία χρώματος σε 9.300K. • Cool (Ψυχρό): Ρυθμίστε τη θερμοκρασία χρώματος σε 7.500K. • Native (Εγγενές): Προεπιλεγμένη θερμοκρασία χρώματος. Συνιστάται για τακτική χρήση. • Warm (Ζεστό): Ρυθμίστε τη θερμοκρασία χρώματος σε 5.000K. • Full Color Control (Πλήρης έλεγχος χρώματος): Ρυθμίστε τις τιμές κόκκινου, πράσινου και μπλε σύμφωνα με τις επιθυμίες σας.
Input Range	Η οθόνη μπορεί να ανιχνεύσει αυτόματα το χρωματικό εύρος του σήματος εισόδου. Μπορείτε να αλλάξετε χειροκίνητα τις επιλογές χρωματικού εύρους για να ταιριάζουν με το σωστό χρωματικό εύρος, αν τα χρώματα δεν εμφανίζονται σωστά. • Auto (Αυτόματο): Αναγνωρίζει αυτόματα τη μορφή χρώματος και τα επίπεδα μαύρου και άσπρου. • Full Range (Πλήρες εύρος): Τα επίπεδα μαύρου και άσπρου είναι πλήρη. • Limited Range (Περιορισμένο εύρος): Τα επίπεδα μαύρου και άσπρου είναι περιορισμένα.
Gamma (Γάμμα)	Επιτρέπει στους χρήστες να ρυθμίζουν χειροκίνητα το επίπεδο φωτεινότητας της κλίμακας του γκρι της οθόνης.
Scaling Mode (Λειτουργία κλιμάκωσης)	Ρυθμίστε την αναλογία διαστάσεων της οθόνης.

Input Select (Επιλογή εισόδου)

1. Πατήστε το πλήκτρο **[●]** ή κινήστε το πλήκτρο joy **[◄]** ή **[▲]** ή **[▼]** για να εμφανίσετε το μενού οθόνης (OSD).
2. Μετακινήστε το πλήκτρο joy **[◄]** ή **[►]** για να επιλέξετε **Input Select (Επιλογή εισόδου)**. Στη συνέχεια, μετακινήστε το πλήκτρο joy **[▼]** για να εισέλθετε στο μενού **Input Select (Επιλογή εισόδου)**.

3. Μετακινήστε το πλήκτρο joy **[▲]** ή **[▼]** για να επιλέξετε την επιθυμητή πηγή εισόδου. Στη συνέχεια, πιέστε το πλήκτρο **[●]** για επιβεβαίωση της επιλογής.

Audio Adjust (Ρύθμιση ήχου)

1. Πατήστε το πλήκτρο **[●]** ή κινήστε το πλήκτρο joy **[◄]** ή **[▲]** ή **[▼]** για να εμφανίσετε το μενού οθόνης (OSD).
2. Μετακινήστε το πλήκτρο joy **[◄]** ή **[►]** για να επιλέξετε **Audio Adjust (Ρύθμιση ήχου)**. Στη συνέχεια, μετακινήστε το πλήκτρο joy **[▼]** για να εισέλθετε στο μενού **Audio Adjust (Ρύθμιση ήχου)**.

3. Μετακινήστε το πλήκτρο joy **[▲]** ή **[▼]** για να επιλέξετε την επιθυμητή επιλογή. Στη συνέχεια, μετακινήστε το πλήκτρο joy **[►]** για να εισέλθετε στο υπο-μενού του.
4. Μετακινήστε το πλήκτρο joy **[▲]** ή **[▼]** για να προσαρμόσετε/επιλέξετε τη ρύθμιση και πιέστε το πλήκτρο **[●]** για επιβεβαίωση της επιλογής (όπου απαιτείται).

Επιλογή μενού	Περιγραφή
Volume (Ένταση)	Ρυθμίστε το επίπεδο της έντασης.
Mute (Σίγαση)	Ενεργοποιήστε τη λειτουργία για να απενεργοποιήσετε τον ήχο.

Setup Menu (Μενού Ρυθμίσεων)

1. Πατήστε το πλήκτρο **[●]** ή κινήστε το πλήκτρο joy **[◄]** ή **[▲]** ή **[▼]** για να εμφανίσετε το μενού οθόνης (OSD).
2. Μετακινήστε το πλήκτρο joy **[◄]** ή **[►]** για να επιλέξετε **Setup Menu (Μενού ρυθμίσεων)**. Στη συνέχεια, μετακινήστε το πλήκτρο joy **[▼]** για να εισέλθετε στο μενού **Setup Menu (Μενού ρυθμίσεων)**.

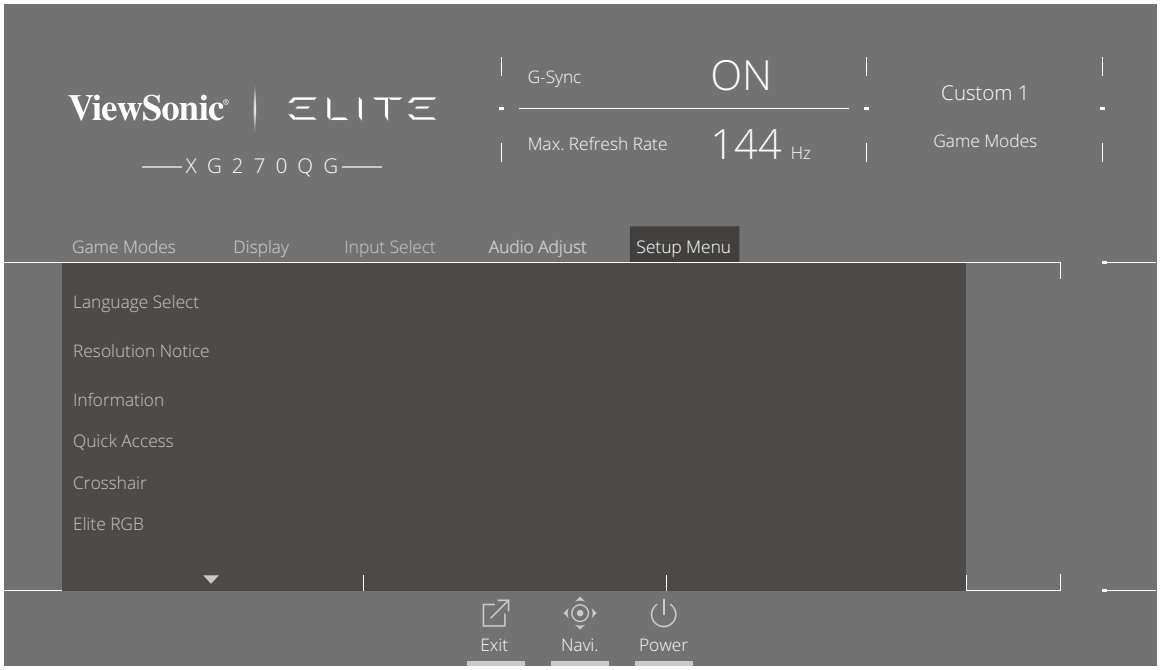

3. Μετακινήστε το πλήκτρο joy **[▲]** ή **[▼]** για να επιλέξετε την επιλογή μενού. Στη συνέχεια, μετακινήστε το πλήκτρο joy **[►]** για να εισέλθετε στο υπο-μενού του.
4. Μετακινήστε το πλήκτρο joy **[▲]** ή **[▼]** για να προσαρμόσετε/επιλέξετε τη ρύθμιση. Στη συνέχεια, πιέστε το πλήκτρο **[●]** για επιβεβαίωση (αν χρειάζεται).

ΣΗΜΕΙΩΣΗ: Ορισμένες επιλογές υπο-μενού ενδέχεται να περιέχουν πρόσθετο υπο-μενού. Για να εισέλθετε στο αντίστοιχο υπο-μενού, μετακινήστε το πλήκτρο joy **[►]**.

Επιλογή μενού	Περιγραφή
Language Select (επιλογή γλώσσας)	Επιλέξτε μια διαθέσιμη γλώσσα για το μενού οθόνης OSD.
Resolution Notice (Ειδοποίηση ανάλυσης)	Ενεργοποιήστε αυτή την επιλογή ώστε το σύστημα να ενημερώνει τους χρήστες ότι η τρέχουσα ανάλυση προβολής δεν είναι η σωστή εγγενής ανάλυση.
Information (Πληροφορίες)	Εμφανίστε τις πληροφορίες της οθόνης.
Quick Access (Γρήγορη πρόσβαση)	Επιλέξτε ποιες επιλογές θα εμφανίζονται στο μενού γρήγορης πρόσβασης.
Crosshair (Σταυρόνημα)	Στοχεύστε πιο καθαρά και γρήγορα στα παιχνίδια FPS με επικάλυψη στην οθόνη. Για περισσότερα, δείτε σελίδα 50.

Επιλογή μενού	Περιγραφή
Elite RGB	Αυτή η ρύθμιση ελέγχει το φωτισμό RGB στο πίσω μέρος της οθόνης και κάτω από την πρόσοψη, προκειμένου να βελτιωθεί η εμπειρία RGB. Όταν ενεργοποιηθεί ή μετά την επαναφορά, ενεργοποιείται η προεπιλεγμένη επιλογή 'Rainbow Wave (Ουράνιο τόξο)'. Επιπλέον, τα φώτα RGB συγχρονίζονται επίσης με διάφορους βασικούς συνεργάτες. Η λήψη του λογισμικού τους θα σας δώσει τη δυνατότητα να χειριστείτε ακόμα περισσότερο τις δυνατότητες RGB. Εάν επιθυμείτε να αξιοποιήσετε το λογισμικό συνεργατών, ανατρέξτε στην παρακάτω σύνθετη ρύθμιση. <u>Ρύθμιση λογισμικού RGB συνεργατών</u> • Επισκεφθείτε τη διεύθυνση https://www.viewsonic.com/elite/rgb/ και επιλέξτε ένα λογισμικό συνεργάτη RGB για λήψη. • Κατεβάστε και εγκαταστήστε το λογισμικό της επιλογής σας. • Η οθόνη σας συνοδεύεται από ένα καλώδιο USB 3.0 A-αρσενικό σε B-αρσενικό. Συνδέστε το βύσμα USB 3.0 B-αρσενικό στην οθόνη σας και το βύσμα USB 3.0 A-αρσενικό στον υπολογιστή σας. • Εκτελέστε το λογισμικό συνεργατών και ξεκινήστε την προσαρμογή του φωτισμού RGB! Μπορείτε επίσης να παρακολουθήσετε οδηγίες εγκατάστασης λογισμικού RGB στο διαδίκτυο στη διεύθυνση https://www.viewsonic.com/elite/rgb/. * Οι παραλλαγές λειτουργίας, οι δυνατότητες προσαρμογής και οποιεσδήποτε άλλες δυνατότητες ή χρήσεις βασίζονται και υπόκεινται στους όρους χρήσης, την άδεια χρήσης τελικού χρήστη και τις δυνατότητες λογισμικού που καθορίζονται ή παρέχονται στο λογισμικό των συνεργατών.
OSD Timeout (Διάρκεια OSD)	Ορίστε τη χρονική διάρκεια εμφάνισης του μενού OSD στην οθόνη.
OSD Background (Φόντο OSD)	Εμφάνιση/απόκρυψη φόντου OSD όταν εμφανίζεται στην οθόνη το μενού OSD.
Power Indicator (Ένδειξη λειτουργίας)	Ενεργοποίηση ή απενεργοποίηση της ένδειξης τροφοδοσίας. Εάν η ρύθμιση έχει τεθεί σε On (Ενεργοποιημένη), η ένδειξη λειτουργίας ανάβει με μπλε χρώμα όταν η συσκευή είναι ενεργοποιημένη.

Επιλογή μενού	Περιγραφή
Standby Charger (Φορτιστής σε αναμονή)	Εάν ενεργοποιηθεί, το USB θα συνεχίσει να τροφοδοτεί ακόμα και όταν η οθόνη βρίσκεται σε κατάσταση αναμονής.
Sleep (Λειτουργία ύπνου)	Ορίστε τον χρόνο αδράνειας πριν τεθεί η οθόνη στην *«Sleep mode (Κατάσταση αναστολής λειτουργίας)».*
Deep Sleep (Βαθύς ύπνος)	Μια πιο επιθετική λειτουργία Eco για είσοδο HDMI/ DisplayPort.
ECO Mode (Λειτουργία ECO)	Επιλέξτε διαφόρων λειτουργιών με βάση την κατανάλωση ενέργειας.
Memory recall (Ανάκληση μνήμης)	Επαναφορά όλων των ρυθμίσεων στις προεπιλογές.

> Προηγμένες λειτουργίες και ρυθμίσεις

Αυτή η ενότητα περιγράφει τις προηγμένες λειτουργίες της οθόνης.

Blue Light Filter (Φίλτρο μπλε φωτός) και Υγεία των ματιών

Το φίλτρο μπλε φωτός μπλοκάρει το μπλε φως υψηλής έντασης για πιο άνετη εμπειρία θέασης.

Ρύθμιση γρήγορης πρόσβασης στο Blue Light Filter (Φίλτρο μπλε φωτός)

Η ενεργοποίηση και απενεργοποίηση του Φίλτρου μπλε φωτός μπορεί να γίνει με μια κίνηση μέσω του **Quick Access Key (Πλήκτρου γρήγορης πρόσβασης)**.

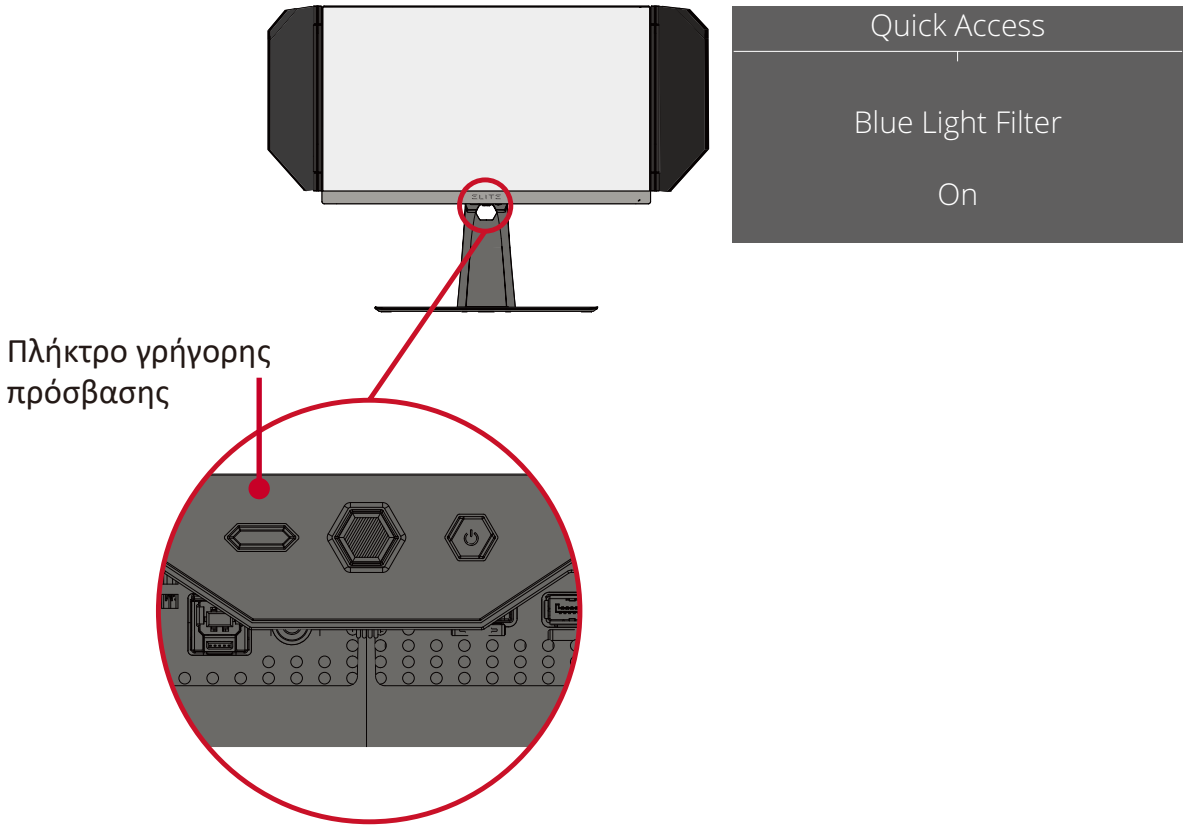

ΣΗΜΕΙΩΣΗ: Όταν ενεργοποιείτε το φίλτρο μπλε φωτός (BLF) μέσω του **Quick Access Key (Πλήκτρου γρήγορης πρόσβαση)**, η τιμή BLF θα είναι 100, η οποία πιστοποιείται από την TÜV Ωστόσο, η τιμή BLF θα είναι 0 εάν ο χρήστης επιλέξει άλλη λειτουργία μέσω του **Quick Access Key (Πλήκτρου γρήγορης πρόσβασης)**.

Κατά τη χρήση της οθόνης σας, έχετε υπόψη σας τα εξής:

- Η παρακολούθηση οθονών ηλεκτρονικών υπολογιστών για παρατεταμένες χρονικές περιόδους μπορεί να προκαλέσει ερεθισμό των ματιών και δυσφορία. Για να μειώσετε αυτές τις παρενέργειες, συνιστάται να κάνετε περιοδικά διαλείμματα για να επιτρέπετε στα μάτια σας να ξεκουράζονται.
- Οι χρήστες μπορούν να προσαρμόσουν την τιμή φίλτρου μπλε φωτός μέσω του **Display Menu (Μενού οθόνης)**.

- Η οθόνη υποστηρίζει επίσης τη λειτουργία Flicker-Free, η οποία μειώνει ή εξαλείφει το τρεμόπαιγμα της οθόνης, περιορίζοντας έτσι την πιθανή καταπόνηση των ματιών.

Υπολογισμός διαλειμμάτων

Κατά την παρακολούθηση της οθόνης για παρατεταμένες περιόδους, συνιστάται να κάνετε περιοδικά διαλείμματα. Συνιστώνται σύντομα διαλείμματα τουλάχιστον πέντε (5) λεπτών μετά από μια (1) έως δύο (2) ώρες συνεχούς παρακολούθησης.

Τα μικρής διάρκειας, πιο συχνά διαλείμματα είναι γενικά πιο επωφελή από τα μεγαλύτερης διάρκειας, λιγότερο συχνά διαλείμματα.

Μακρινά αντικείμενα

Κατά τη διάρκεια των διαλειμμάτων, οι χρήστες μπορούν να μειώσουν περαιτέρω την καταπόνηση των ματιών και την ξηρότητα εστιάζοντας σε αντικείμενα που βρίσκονται μακριά.

Ασκήσεις ματιών και αυχένα

<u>Ασκήσεις ματιών</u>

Οι ασκήσεις των ματιών μπορούν να συμβάλλουν στη μείωση της καταπόνησής τους. Στρέψτε αργά τα μάτια σας αριστερά, δεξιά, επάνω και κάτω. Επαναλάβετε όσες φορές χρειάζεται.

<u>Ασκήσεις αυχένα</u>

Οι ασκήσεις του αυχένα μπορούν επίσης να συμβάλλουν στη μείωση της καταπόνησης των ματιών. Χαλαρώστε τα χέρια σας και αφήστε τα κρεμασμένα στα πλάγια σας, σκύψτε ελαφρώς προς τα εμπρός για να τεντώσετε τον λαιμό, γυρίστε το κεφάλι σας προς τα δεξιά και προς τα αριστερά. Επαναλάβετε όσες φορές χρειάζεται.

Quick Access (Γρήγορη πρόσβαση)

Ξεκινήστε γρήγορα ορισμένες λειτουργίες μέσω του πλήκτρου και του μενού γρήγορης πρόσβασης. Οι χρήστες μπορούν επίσης να καθορίσουν ποιες λειτουργίες προτιμούν στο μενού γρήγορης πρόσβασης μέσω του **Setup Menu (Μενού ρυθμίσεων)** στο OSD. Η λειτουργία θα ενεργοποιηθεί μόλις πατηθεί το πλήκτρο γρήγορης πρόσβασης.

ΣΗΜΕΙΩΣΗ:

- Το μενού γρήγορης πρόσβασης θα εξαφανιστεί αυτόματα μετά από τρία (3) δευτερόλεπτα.

Για να αλλάξετε τις επιλογές του Quick Access Menu (Μενού γρήγορης πρόσβασης):

1. Πατήστε το πλήκτρο **[●]** ή κινήστε το πλήκτρο joy **[◄]** ή **[▲]** ή **[▼]** για να εμφανίσετε το μενού οθόνης (OSD).
2. Μετακινήστε το πλήκτρο joy **[◄]** ή **[►]** για να επιλέξετε **Setup Menu (Μενού ρυθμίσεων)**. Στη συνέχεια, μετακινήστε το πλήκτρο joy **[▼]** για να εισέλθετε στο μενού **Setup Menu (Μενού ρυθμίσεων)**.
3. Μετακινήστε το πλήκτρο joy **[▲]** ή **[▼]** για να επιλέξετε **Quick Access (Γρήγορη πρόσβαση)**. Στη συνέχεια, μετακινήστε το πλήκτρο joy **[►]** για να εισέλθετε στο υπο-μενού του.
4. Μετακινήστε το πλήκτρο joy **[▲]** ή **[▼]** για να επιλέξετε την επιθυμητή ρύθμιση. Στη συνέχεια, πιέστε το πλήκτρο **[●]** για επιβεβαίωση της επιλογής.

Elite RGB Lighting (Φωτισμός Elite RGB)

Αυτή η ρύθμιση ελέγχει τον φωτισμό RGB στο πίσω μέρος της οθόνης και κάτω από την πρόσοψη. Όταν έχει επιλεγεί η επιλογή “On” (Ενεργό) ή μετά την επαναφορά, θα ενεργοποιηθεί η προεπιλεγμένη λειτουργία “Breathing” (Αναπνοή).

Για να εισέλθετε στο μενού Elite RGB:

1. Πατήστε το πλήκτρο **[●]** ή κινήστε το πλήκτρο joy **[◄]** ή **[▲]** ή **[▼]** για να εμφανίσετε το μενού οθόνης (OSD).
2. Μετακινήστε το πλήκτρο joy **[◄]** ή **[►]** για να επιλέξετε **Setup Menu (Μενού ρυθμίσεων)**. Στη συνέχεια, μετακινήστε το πλήκτρο joy **[▼]** για να εισέλθετε στο μενού **Setup Menu (Μενού ρυθμίσεων)**.
3. Μετακινήστε το πλήκτρο joy **[▲]** ή **[▼]** για να επιλέξετε **Elite RGB**. Στη συνέχεια, μετακινήστε το πλήκτρο joy **[►]** για να εισέλθετε στο υπο-μενού του.
4. Μετακινήστε το πλήκτρο joy **[▲]** ή **[▼]** για να επιλέξετε την επιθυμητή ρύθμιση. Στη συνέχεια, πιέστε το πλήκτρο **[●]** για επιβεβαίωση της επιλογής.

ΣΗΜΕΙΩΣΗ: Ορισμένες επιλογές υπο-μενού ενδέχεται να περιέχουν πρόσθετο υπο-μενού. Για να εισέλθετε στο αντίστοιχο υπο-μενού, μετακινήστε το πλήκτρο joy **[►]**.

Επιπλέον, ο οπίσθιος φωτισμός RGB συγχρονίζεται επίσης με διάφορους βασικούς συνεργάτες. Η λήψη του λογισμικού τους θα σας δώσει τη δυνατότητα να προσαρμόσετε ακόμα περισσότερο τις δυνατότητες RGB.

Για να ρυθμίσετε το λογισμικό συνεργατών RGB:

1. Επισκεφθείτε τη διεύθυνση: https://www.viewsonic.com/elite/rgb/
2. Επιλέξτε ένα λογισμικό RGB συνεργάτη και πραγματοποιήστε λήψη του.
3. Συνδέστε το ένα άκρο του καλωδίου USB Type B στο πίσω μέρος της οθόνης και το άλλο άκρο στη θύρα του υπολογιστή.
4. Εκτελέστε και εγκαταστήστε το λογισμικό του συνεργάτη.
5. Ξεκινήστε την προσαρμογή του φωτισμού RGB της οθόνης.

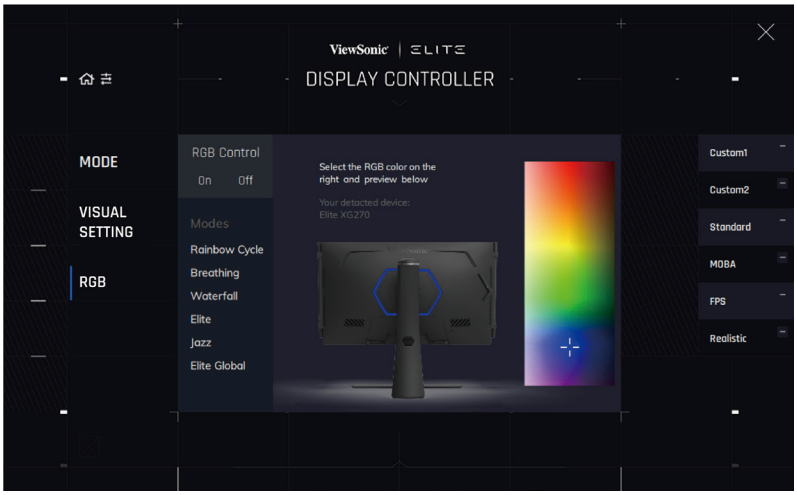

Crosshair (Σταυρόνημα)

Επιλέξτε από διαφορετικά στυλ και χρώματα σταυρονήματος για να επικαλύψετε την οθόνη σας.

Για να ενεργοποιήσετε τη λειτουργία σταυρονήματος:

1. Πατήστε το πλήκτρο **[●]** ή κινήστε το πλήκτρο joy **[◄]** ή **[▲]** ή **[▼]** για να εμφανίσετε το μενού οθόνης (OSD).
2. Μετακινήστε το πλήκτρο joy **[◄]** ή **[►]** για να επιλέξετε **Setup Menu (Μενού ρυθμίσεων)**. Στη συνέχεια, μετακινήστε το πλήκτρο joy **[▼]** για να εισέλθετε στο μενού **Setup Menu (Μενού ρυθμίσεων)**.
3. Μετακινήστε το πλήκτρο joy **[▲]** ή **[▼]** για να επιλέξετε **Crosshair (Σταυρόνημα)**. Στη συνέχεια, μετακινήστε το πλήκτρο joy **[►]** για να επιβεβαιώσετε την επιλογή.
4. Μετακινήστε το πλήκτρο joy **[▲]** ή **[▼]** για να επιλέξετε το επιθυμητό στιλ και χρώμα για το σταυρόνημα. Στη συνέχεια, πιέστε το πλήκτρο **[●]** για επιβεβαίωση της επιλογής.

ΣΗΜΕΙΩΣΗ: Μια εικόνα προεπισκόπησης του σταυρονήματος (τύπος και χρώμα) θα εμφανιστεί στη δεξιά πλευρά του μενού OSD προτού προχωρήσετε σε επιβεβαίωση.

Σταυρόνημα	Περιγραφή
Type A (Τύπος Α)	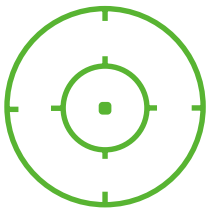
Type B (Τύπος Β)	
Type C (Τύπος Γ)	

> Παράρτημα

Τεχνικά χαρακτηριστικά

Στοιχείο	Κατηγορία	Τεχνικά χαρακτηριστικά
Οθόνη LCD	Τύπος	TFT, Active Matrix 1920 x 1080 LCD, 0,2331 mm x 0,2331 mm pixel pitch
	Μέγεθος οθόνης	68,47 cm, 27" (27” ορατή)
	Φίλτρο χρώματος	Κάθετη λωρίδα RGB
	Γυάλινη επιφάνεια	Αντιθαμβωτικού τύπου, σκληρή επίστρωση 3H
Σήμα Εισόδου	Συγχρονισμός βίντεο	TMDS digital (100 Ω) HDMI: f_h:30-140 Khz, f_v:24-60 Hz DisplayPort: f_h:34-222 Khz, f_v:30-165 Hz
Συμβατότητα	H/Y	έως 2560 x 1440
	Macintosh	έως 2560 x 1440
	Προτάσεις	2560 x 1440 @ 165Hz
Ανάλυση[1]	Υποστηρίζεται	• 2560 x 1440 @ 60, 100, 120, 144, 165(OC)Hz • 1920 x 1080 @ 60Hz • 1680 x 1050 @ 60Hz • 1440 x 900 @ 60, 75Hz • 1280 x 1024 @ 60, 75Hz • 1024 x 768 @ 50, 60, 70, 72, 75Hz • 800 x 600 @ 56, 60, 72, 75Hz • 720 x 400 @ 70Hz • 640 x 480 @ 50, 60, 67, 72, 75Hz
Τροφοδοτικό[2]	Τάση εισόδου	AC 100-240V, 50/60Hz (αυτόματη εναλλαγή)
	Τάση εξόδου	20V, 4.5A
Περιοχή οθόνης	Πλήρης σάρωση (Ορ x Καθ)	596,736 x 335,664 mm (23,49” x 13,22”)
Συνθήκες λειτουργίας	Θερμοκρασία	0° έως 40°C (32° έως 104°F)
	Υγρασία	20% έως 90% (μη συμπυκνωμένη)
	Υψόμετρο	10.000 πόδια (3,048 χλμ)
Συνθήκες αποθήκευσης	Θερμοκρασία	-20° έως 60°C (-4° έως 140°F)
	Υγρασία	5% έως 90% (μη συμπυκνωμένη)
	Υψόμετρο	40.000 πόδια (12,1 χλμ)
Διαστάσεις	Φυσικά στοιχεία (Π x Υ x Β)	614,2 x 458,7~571,6 x 265,2 mm (24,18” x 18,06~22.50” x 10,44”)
Στήριγμα τοίχου	Διαστάσεις	100 x 100 mm
Βάρος	Φυσικά στοιχεία	11,96 kg (26,31 lbs)

Στοιχείο	Κατηγορία	Τεχνικά χαρακτηριστικά
Λειτουργίες εξοικονόμησης ενέργειας	On (Ενεργοποίηση)[3]	60W (Τυπικό) [4]
	Off (Απενεργοποίηση)	< 0,5W (Max)

[1]Μην ορίζετε την κάρτα γραφικών σε ρυθμίσεις που υπερβαίνουν αυτή τη λειτουργία χρονισμού. Κάτι τέτοιο ενδέχεται να έχει ως αποτέλεσμα τη μόνιμη βλάβη της οθόνης.

[2]Χρησιμοποιήστε μόνο τον προσαρμογέα ισχύος της ViewSonic® ή άλλης εξουσιοδοτημένης πηγής.

[3]Η συνθήκη δοκιμής ακολουθεί πρότυπα EEI.

[4] Χωρίς USB και ήχο.

Γλωσσάρι

Αυτή η ενότητα περιγράφει το τυπικό γλωσσάρι όρων που χρησιμοποιείται σε όλα τα μοντέλα οθόνης LCD. Όλοι οι όροι παρατίθενται με αλφαβητική σειρά.

ΣΗΜΕΙΩΣΗ: Ορισμένοι όροι ενδέχεται να μην ισχύουν για την οθόνη σας.

A

Advanced DCR (Σύνθετο DCR)
Η προηγμένη τεχνολογία DCR ανιχνεύει αυτόματα το σήμα εικόνας και ελέγχει έξυπνα τη φωτεινότητα του οπίσθιου φωτισμού και το χρώμα για τη βελτίωση της ικανότητας να γίνεται το μαύρο πιο μαύρο σε μια σκοτεινή σκηνή και το λευκό λευκότερο σε φωτεινό περιβάλλον.

Audio Adjust (Ρύθμιση ήχου)
Προσαρμόζει την ένταση, θέτει τον ήχο σε σίγαση ή πραγματοποιεί εναλλαγή ανάμεσα σε εισόδους, αν διαθέτετε περισσότερες από μία πηγές.

Auto Detect (Αυτόματη ανίχνευση)
Εάν η τρέχουσα πηγή εισόδου δεν έχει σήμα, η οθόνη μεταβαίνει αυτόματα στην επόμενη επιλογή εισόδου. Αυτή η λειτουργία είναι απενεργοποιημένη από προεπιλογή σε κάποια μοντέλα.

B

Blue Light Filter (Φίλτρο μπλε φωτός)
Ρυθμίζει το φίλτρο που μπλοκάρει το μπλε φως υψηλής έντασης για πιο άνετη εμπειρία θέασης.

Boot Up Screen (Οθόνη εκκίνησης)
Η απενεργοποίηση της οθόνης εκκίνησης θα απενεργοποιήσει την εμφάνιση του μηνύματος στην οθόνη κατά την ενεργοποίηση της οθόνης.

Brightness (Φωτεινότητα)
Ρυθμίζει το μαύρο επίπεδο του φόντου της εικόνας στην οθόνη.

C

Color Temperature (Θερμοκρασία χρώματος)

Επιτρέπει στους χρήστες να επιλέγουν συγκεκριμένες ρυθμίσεις θερμοκρασίας χρώματος για να προσαρμόζουν περαιτέρω την εμπειρία θέασής τους.

Προεπιλογή πάνελ	Αρχική κατάσταση πάνελ
sRGB	Τυπικό εύρος χρώματος για το σύστημα Windows.
Bluish (Γαλάζιο)	Ρυθμίστε τη θερμοκρασία χρώματος σε 9.300K.
Cool (Δροσερό)	Ρυθμίστε τη θερμοκρασία χρώματος σε 7.500K.
Native (Εγγενές)	Προεπιλεγμένη θερμοκρασία χρώματος. Συνιστάται για γενική χρήση.
Warm (Ζεστό)	Ρυθμίστε τη θερμοκρασία χρώματος σε 5.000K.

Contrast (Αντίθεση)

Ρυθμίζει τη διαφορά ανάμεσα στο φόντο της εικόνας (μαύρο επίπεδο) και στο προσκήνιο (λευκό επίπεδο).

Crosshair (Σταυρόνημα)

Επιλέξτε από διαφορετικά στυλ και χρώματα σταυρονήματος για να επικαλύψετε την οθόνη σας.

D

Dark Boost (Ενίσχυση σκοτεινότητας)

Αυτή η ρύθμιση ρυθμίζει το γάμμα χαμηλού επιπέδου για να κάνει τις λεπτομέρειες των σκιών πιο ορατές. Είναι χρήσιμο για παιχνίδι με πολλές σκοτεινές, μαύρες περιοχές.

Display (Οθόνη)

Μπορείτε να ρυθμίσετε χειροκίνητα μια ποικιλία προσαρμογών ποιότητας εικόνας.

E

Φωτισμός Elite RGB

Αυτή η ρύθμιση ελέγχει τον φωτισμό RGB στο πίσω μέρος της οθόνης και κάτω από την πρόσοψη. Τόσο το χρώμα όσο και το στυλ του φωτισμού RGB μπορούν να ρυθμιστούν.

G **Λειτουργία παιχνιδιού**

Ενσωματώνει έναν σχεδιασμό προβολής οθόνης (OSD) προσανατολισμένο σε παιχνίδια, συμπεριλαμβανομένων: προεγκατεστημένων ρυθμίσεων παιχνιδιών FPS, RTS και MOBA. Κάθε λειτουργία προσαρμόζεται λειτουργικά με δοκιμές εντός του παιχνιδιού και προσαρμογές που γίνονται για τον καλύτερο συνδυασμό χρώματος και τεχνολογίας.

Gamma (Γάμμα)

Επιτρέπει στους χρήστες να ρυθμίζουν χειροκίνητα το επίπεδο φωτεινότητας της κλίμακας του γκρι της οθόνης. Υπάρχουν έξι επιλογές: 1.8, 2.0, 2.2, 2.4, 2.6 και 2.8.

I **Information (Πληροφορίες)**

Εμφανίζει τη λειτουργία χρονισμού (είσοδος σήματος βίντεο) που προέρχεται από την κάρτα γραφικών στον υπολογιστή, τον αριθμό μοντέλου οθόνης LCD, τον σειριακό αριθμό και τη διεύθυνση URL της τοποθεσίας Web της ViewSonic®. Ανατρέξτε στον οδηγό χρήσης της κάρτας γραφικών σας για οδηγίες σχετικά με την αλλαγή της ανάλυσης και του ρυθμού ανανέωσης (κάθετη συχνότητα).

ΣΗΜΕΙΩΣΗ: VESA 1024 x 768 @ 60Hz (παράδειγμα) σημαίνει ότι η ανάλυση είναι 1024 x 768 και η συχνότητα ανανέωσης είναι 60Hz.

Input range

Η οθόνη μπορεί να ανιχνεύσει αυτόματα το χρωματικό εύρος του σήματος εισόδου. Μπορείτε να αλλάξετε χειροκίνητα τις επιλογές χρωματικού εύρους για να ταιριάζουν με το σωστό χρωματικό εύρος, αν τα χρώματα δεν εμφανίζονται σωστά.

Επιλογές	Περιγραφή
Auto (Αυτόματο)	Η οθόνη αναγνωρίζει αυτόματα τη μορφή χρώματος και τα επίπεδα μαύρου και άσπρου.
Full Range (Πλήρες εύρος)	Το εύρος χρωμάτων των μαύρων και λευκών επιπέδων είναι πλήρες.
Limited Range (Περιορισμένο εύρος)	Το εύρος χρωμάτων των μαύρων και λευκών επιπέδων είναι περιορισμένο.

Input Select (Επιλογή εισόδου)

Εναλλαγή μεταξύ των διαφόρων επιλογών εισόδου που είναι διαθέσιμες για την οθόνη.

M **Memory recall (Ανάκληση μνήμης)**
Επαναφέρει τις ρυθμίσεις στις εργοστασιακές προεπιλογές αν η οθόνη λειτουργεί στην εργοστασιακή Προεπιλεγμένη Λειτουργία Χρονισμού που αναφέρεται στην ενότητα “Τεχνικά Χαρακτηριστικά” αυτών των οδηγιών.

ΣΗΜΕΙΩΣΗ: (Εξαίρεση) Ο έλεγχος αυτός δεν επηρεάζει τις αλλαγές που έγιναν με τη ρύθμιση “Language Select” (Επιλογή γλώσσας) ή “Power Lock” (Κλείδωμα τροφοδοσίας).

P **Power Indicator (Ένδειξη λειτουργίας)**
Η λυχνία που υποδεικνύει αν η οθόνη είναι ενεργοποιημένη ή απενεργοποιημένη. Αυτή η ρύθμιση ελέγχει επίσης τον φωτισμό στη βάση. Οι χρήστες μπορούν να απενεργοποιήσουν το εφέ φωτισμού κάτω από την επιλογή “Power Indicator” (Ένδειξη λειτουργίας). Επιπλέον, η ένδειξη λειτουργίας εμφανίζει ένα χρώμα που υποδεικνύει απευθείας το σήμα χρώματος εισόδου που λαμβάνει η οθόνη.

Q **Quick Access (Γρήγορη πρόσβαση)**
Ξεκινήστε γρήγορα ορισμένες λειτουργίες μέσω του πλήκτρου και του μενού γρήγορης πρόσβασης. Οι χρήστες μπορούν επίσης να καθορίσουν ποιες λειτουργίες προτιμούν στο μενού γρήγορης πρόσβασης μέσω του **Setup Menu (Μενού ρυθμίσεων)** στο OSD. Η λειτουργία θα ενεργοποιηθεί μόλις η φωτεινή μπάρα μετακινηθεί πάνω στο στοιχείο και θα απενεργοποιηθεί μετά την αφαίρεση της φωτεινής μπάρας.

R **Recall (Ανάκληση)**
Επαναφέρει τις εργοστασιακές ρυθμίσεις της οθόνης Viewmode.

Resolution Notice (Ειδοποίηση ανάλυσης)
Η ειδοποίηση ενημερώνει τους χρήστες ότι η τρέχουσα ανάλυση προβολής δεν είναι η σωστή εγγενής ανάλυση. Η παρούσα ειδοποίηση εμφανίζεται στο παράθυρο ρυθμίσεων της οθόνης κατά τη ρύθμιση της ανάλυσης της οθόνης.

S **Setup Menu (Μενού Ρυθμίσεων)**
Προσαρμόζει τις ρυθμίσεις του μενού οθόνης (OSD). Πολλές από αυτές τις ρυθμίσεις μπορούν να ενεργοποιήσουν ειδοποιήσεις οθόνης, ώστε οι χρήστες να μην χρειάζεται να ανοίγουν εκ νέου το μενού.

Scaling Mode (Λειτουργία κλιμάκωσης)
Ρυθμίστε την αναλογία διαστάσεων της οθόνης.

U

ULMB

Σχεδιασμένη για να μειώνει τη θόλωση ιχνηλάτησης βλέμματος. Μειώνει τη θαμπάδα, τα είδωλα και τις κηλίδες από αντικείμενα που κινούνται γρήγορα.

ULMB Pulse Width (Πλάτος παλμού ULMB)

Η μείωση του Πλάτους παλμού ULMB κάνει τα κινούμενα αντικείμενα πιο καθαρά κατά την εξαιρετικά γρήγορη κίνηση.

Αντιμετώπιση προβλημάτων

Αυτή η ενότητα περιγράφει ορισμένα συνηθισμένα προβλήματα που ενδέχεται να αντιμετωπίσετε κατά τη χρήση της οθόνης.

Πρόβλημα ή θέμα	Πιθανές λύσεις
Δεν υπάρχει τροφοδοσία	• Βεβαιωθείτε ότι έχετε ενεργοποιήσει την οθόνη πιέζοντας το κουμπί τροφοδοσίας **Power (τροφοδοσίας)**. • Ελέγξτε αν το καλώδιο τροφοδοσίας είναι σωστά συνδεδεμένο στην οθόνη και την πρίζα. • Συνδέστε μια άλλη ηλεκτρική συσκευή στην πρίζα για να βεβαιωθείτε ότι η πρίζα παρέχει ισχύ.
Η τροφοδοσία είναι ενεργή, αλλά στην οθόνη δεν εμφανίζεται εικόνα	• Βεβαιωθείτε ότι το καλώδιο βίντεο που συνδέει την οθόνη με τον υπολογιστή είναι σωστά και ασφαλώς συνδεδεμένο. • Ρυθμίστε τις ρυθμίσεις φωτεινότητας και αντίθεσης. • Βεβαιωθείτε ότι έχει επιλεγεί η σωστή πηγή εισόδου.
Εσφαλμένα ή μη φυσιολογικά χρώματα	• Εάν λείπουν χρώματα (κόκκινο, πράσινο ή μπλε), ελέγξτε το καλώδιο βίντεο για να βεβαιωθείτε ότι είναι σωστά και ασφαλώς συνδεδεμένο. Οι χαλαρές ή σπασμένες ακίδες στον σύνδεσμο του καλωδίου ενδέχεται να προκαλέσουν εσφαλμένη σύνδεση. • Συνδέστε την οθόνη σε άλλο υπολογιστή. • Αν έχετε παλαιότερη κάρτα γραφικών, επικοινωνήστε με τη ViewSonic® για προσαρμογέα που δεν είναι DDC.
Η εικόνα στην οθόνη είναι πολύ ανοιχτόχρωμη ή σκοτεινή	• Ρυθμίστε τη φωτεινότητα και την αντίθεση μέσω του μενού OSD. • Επαναφέρετε την οθόνη στις εργοστασιακά προεπιλεγμένες ρυθμίσεις.
Η εικόνα της οθόνης είναι κομμένη	• Βεβαιωθείτε ότι έχει επιλεγεί η σωστή πηγή εισόδου. • Ελέγξτε αν υπάρχουν σπασμένες ή λυγισμένες ακίδες στην υποδοχή του καλωδίου βίντεο. • Βεβαιωθείτε ότι το καλώδιο βίντεο που συνδέει την οθόνη με τον υπολογιστή είναι σωστά και ασφαλώς συνδεδεμένο.
Η εικόνα είναι θολή	• Ρυθμίστε την ανάλυση στη σωστή αναλογία εικόνας. • Επαναφέρετε την οθόνη στις εργοστασιακά προεπιλεγμένες ρυθμίσεις.

Πρόβλημα ή θέμα	Πιθανές λύσεις
Η οθόνη δεν έχει κεντραριστεί σωστά	• Ρυθμίστε τα οριζόντια και κάθετα ρυθμιστικά μέσω του μενού οθόνης OSD. • Ελέγξτε την αναλογία εικόνας. • Επαναφέρετε την οθόνη στις εργοστασιακά προεπιλεγμένες ρυθμίσεις.
Η οθόνη εμφανίζεται κίτρινη	• Βεβαιωθείτε ότι το “Blue Light Filter” (Φίλτρο μπλε φωτός) είναι απενεργοποιημένο.
Το μενού OSD δεν εμφανίζεται στην οθόνη/Τα στοιχεία ελέγχου OSD είναι απροσπέλαστα	• Ελέγξτε εάν το μενού οθόνης OSD είναι κλειδωμένο. • Απενεργοποιήστε την οθόνη, αποσυνδέστε το καλώδιο τροφοδοσίας, συνδέστε το ξανά και στη συνέχεια ενεργοποιήστε την οθόνη. • Επαναφέρετε την οθόνη στις εργοστασιακά προεπιλεγμένες ρυθμίσεις.
Τα πλήκτρα του πίνακα ελέγχου δεν ανταποκρίνονται	• Αγγίζετε μόνο ένα πλήκτρο κάθε φορά. • Πραγματοποιήστε επανεκκίνηση του υπολογιστή.
Ορισμένα μενού δεν είναι επιλέξιμα στο μενού οθόνης OSD	• Ρυθμίστε το ViewMode (Τρόπος προβολής) ή την πηγή εισόδου. • Επαναφέρετε την οθόνη στις εργοστασιακά προεπιλεγμένες ρυθμίσεις.
Δεν υπάρχει έξοδος ήχου	• Εάν χρησιμοποιείτε ακουστικά, βεβαιωθείτε ότι είναι συνδεδεμένο το mini στερεοφωνικό βύσμα. • Βεβαιωθείτε ότι η ένταση ήχου δεν είναι σε σίγαση και ότι δεν είναι ρυθμισμένη στο 0. • Ελέγξτε τη ρύθμιση εισόδου ήχου.
Η οθόνη δεν ρυθμίζεται	• Βεβαιωθείτε ότι δεν υπάρχουν εμπόδια κοντά ή στην οθόνη και ότι υπάρχει επαρκής απόσταση. • Για περισσότερες πληροφορίες, βλ. “Ρύθμιση της γωνίας προβολής” στη σελίδα 21.
Οι συσκευές USB που είναι συνδεδεμένες στην οθόνη δεν λειτουργούν	• Βεβαιωθείτε ότι το καλώδιο USB είναι σωστά συνδεδεμένο. • Δοκιμάστε σύνδεση σε άλλη θύρα USB (αν υπάρχει). • Ορισμένες συσκευές USB απαιτούν μεγαλύτερη τροφοδοσία. Συνδέστε τη συσκευή απευθείας στον υπολογιστή.
Η εξωτερική συσκευή είναι συνδεδεμένη, αλλά στην οθόνη δεν εμφανίζεται εικόνα	• Βεβαιωθείτε ότι έχει πατηθεί το πλήκτρο λειτουργίας Power • Ρυθμίστε τη φωτεινότητα και την αντίθεση μέσω του μενού OSD. • Ελέγξτε το καλώδιο σύνδεσης για να βεβαιωθείτε ότι είναι σωστά και ασφαλώς συνδεδεμένο. Οι χαλαρές ή σπασμένες ακίδες στον σύνδεσμο του καλωδίου ενδέχεται να προκαλέσουν εσφαλμένη σύνδεση.

Συντήρηση

Γενικές προφυλάξεις

- Βεβαιωθείτε ότι η οθόνη είναι απενεργοποιημένη και ότι το καλώδιο τροφοδοσίας έχει αποσυνδεθεί από την πρίζα.
- Ποτέ μην ψεκάζετε ή ρίχνετε οποιοδήποτε υγρό απευθείας στην οθόνη ή το περίβλημα.
- Χειριστείτε την οθόνη με προσοχή, καθώς μια πιο σκούρα οθόνη που έχει υποστεί φθορές μπορεί να εμφανίζει πιο έντονα σημάδια από μια πιο ανοιχτόχρωμη οθόνη.

Καθαρισμός οθόνης

- Σκουπίστε την οθόνη με ένα καθαρό, μαλακό πανί που δεν αφήνει χνούδι. Αυτό αφαιρεί τη σκόνη και άλλα σωματίδια.
- Εάν η οθόνη εξακολουθεί να μην είναι καθαρή, εφαρμόστε μια μικρή ποσότητα καθαριστικού τζαμιών χωρίς αμμωνία και αλκοόλη σε ένα καθαρό, μαλακό πανί που δεν αφήνει χνούδι και σκουπίστε την οθόνη.

Καθαρισμός περιβλήματος

- Χρησιμοποιήστε ένα μαλακό στεγνό πανί.
- Εάν το περίβλημα εξακολουθεί να μην είναι καθαρό, εφαρμόστε μια μικρή ποσότητα καθαριστικού τζαμιών χωρίς αμμωνία και αλκοόλη σε ένα καθαρό, μαλακό πανί που δεν αφήνει χνούδι και σκουπίστε την επιφάνεια.

Αποποίηση ευθύνης

- Η ViewSonic® δεν συνιστά τη χρήση καθαριστικών αμμωνίας ή με βάση την αλκοόλη στην οθόνη ή το περίβλημά της. Ορισμένα χημικά καθαριστικά έχει αναφερθεί ότι προκαλούν φθορά στην οθόνη ή/και το περίβλημά της.
- Το ViewSonic® δεν ευθύνεται για ζημιές που προκύπτουν από τη χρήση καθαριστικών με αμμωνία ή αλκοόλη.

> Πληροφορίες κανονισμών και εξυπηρέτησης

Πληροφορίες συμμόρφωσης

Αυτή η ενότητα καλύπτει όλες τις σχετικές απαιτήσεις και δηλώσεις σχετικά με τους κανονισμούς. Οι επιβεβαιωμένες αντίστοιχες αιτήσεις πρέπει να αναφέρονται στις ετικέτες της πινακίδας κυκλοφορίας και στις σχετικές σημάνσεις της μονάδας.

Δήλωση συμμόρφωσης με την FCC

Η παρούσα συσκευή συμμορφώνεται με το Μέρος 15 των κανόνων της Επιτροπής FCC. Η λειτουργία υπόκειται στους εξής δύο όρους: (1) αυτή η συσκευή δεν μπορεί να προκαλέσει επιβλαβή παρεμβολή, και (2) αυτή η συσκευή πρέπει να αποδέχεται οποιαδήποτε παρεμβολή, συμπεριλαμβανομένης παρεμβολής που μπορεί να προκαλέσει ανεπιθύμητη λειτουργία. Ο παρών εξοπλισμός ελέγχθηκε και βρέθηκε ότι συμμορφώνεται με τα όρια ψηφιακής συσκευής Κλάσης Β, σύμφωνα με το Μέρος 15 των κανόνων της Επιτροπής FCC.

Τα όρια αυτά έχουν σχεδιαστεί για να παρέχουν εύλογη προστασία από επιβλαβείς παρεμβολές σε οικιστικές εγκαταστάσεις. Ο παρών εξοπλισμός παράγει, χρησιμοποιεί και μπορεί να εκπέμπει ραδιοσυχνότητες και, εάν δεν εγκαθίσταται ή χρησιμοποιείται σύμφωνα με τις οδηγίες, ενδέχεται να προκαλέσει επιβλαβείς παρεμβολές σε ραδιοεπικοινωνίες. Ωστόσο, δεν υπάρχουν εγγυήσεις ότι δεν πρόκειται να υπάρξουν παρεμβολές σε μια συγκεκριμένη εγκατάσταση. Εάν ο παρών εξοπλισμός προκαλεί επιβλαβείς παρεμβολές στη ραδιοφωνική ή τηλεοπτική λήψη, οι οποίες μπορούν να διαπιστωθούν απενεργοποιώντας ή ενεργοποιώντας τον εξοπλισμό, ο χρήστης συνιστάται να επιχειρήσει να αποκαταστήσει τις παρεμβολές με έναν από τους παρακάτω τρόπους:

- Αλλάξτε τον προσανατολισμό ή τη θέση της κεραίας λήψης.
- Αυξήστε την απόσταση διαχωρισμού μεταξύ του εξοπλισμού και του δέκτη.
- Να συνδέσει τον εξοπλισμό στην έξοδο διαφορετικού κυκλώματος από αυτό στο οποίο είναι συνδεδεμένος ο δέκτης.
- Συμβουλευτείτε τον αντιπρόσωπο ή πεπειραμένο τεχνικό ραδιοφώνων ή τηλεοράσεων για βοήθεια.

Προειδοποίηση: Αλλαγές ή τροποποιήσεις που δεν εγκρίνονται ρητά από το μέρος που φέρει την ευθύνη της συμμόρφωσης, μπορεί να αναστείλουν την άδεια του χρήστη για να χρησιμοποιεί τον εξοπλισμό.

Δήλωση Industry Canada

CAN ICES-3 (B)/NMB-3(B)

Συμμόρφωση CE για τις Ευρωπαϊκές χώρες

CE Η συσκευή συμμορφώνεται με την Οδηγία EMC 2014/30/ΕΕ και την Οδηγία Χαμηλής Τάσης 2014/35/ΕΕ.

Οι ακόλουθες πληροφορίες αφορούν μόνο τα κράτη μέλη της ΕΕ:

Το σήμα στα δεξιά υποδεικνύει ότι το προϊόν είναι σύμφωνο με την Ευρωπαϊκή Οδηγία 2012/19/ΕΚ για τα Απόβλητα Ηλεκτρικού και Ηλεκτρονικού Εξοπλισμού(ΑΗΗΕ). Το σήμα υποδεικνύει την απαίτηση να ΜΗΝ απορρίπτεται ο εξοπλισμός ως αστικά απόβλητα χωρίς διαλογή, αλλά να χρησιμοποιούνται τα συστήματα επιστροφής και συλλογής σύμφωνα με τον τοπικό νόμο.

Δήλωση συμμόρφωσης RoHS2

Το προϊόν αυτό έχει σχεδιαστεί και κατασκευαστεί σύμφωνα με την οδηγία 2011/65/ΕΕ του Ευρωπαϊκού Κοινοβουλίου και του Συμβουλίου σχετικά με τον περιορισμό της χρήσης ορισμένων επικίνδυνων ουσιών σε είδη ηλεκτρικού και ηλεκτρονικού εξοπλισμού (οδηγία RoHS2) και θεωρείται ότι συμμορφώνεται με τις μέγιστες τιμές συγκέντρωσης που εκδίδονται από την Ευρωπαϊκή Επιτροπή Τεχνικής Προσαρμογής (TAC) όπως φαίνεται παρακάτω:

Ουσία	Προτεινόμενη μέγιστη συγκέντρωση	Πραγματική συγκέντρωση
Μόλυβδος (Pb)	0,1%	< 0,1%
Υδράργυρος (Hg)	0,1%	< 0,1%
Κάδμιο (Cd)	0,01%	< 0,01%
Εξασθενές χρώμιο ($Cr6^{+}$)	0,1%	< 0,1%
Πολυβρωμιωμένα διφαινύλια (PBB)	0,1%	< 0,1%
Πολυβρωμοδιφαινυλαιθέρες (PBDE)	0,1%	< 0,1%
Δις (2-αιθυλεξυλ) φθαλικός εστέρας (DEHP)	0,1%	< 0,1%
Φθαλικός βενζυλεστέρας (BBP)	0,1%	< 0,1%
Φθαλικός διβουτυλεστέρας (DBP)	0,1%	< 0,1%
Φθαλικός διισοβουτυλεστέρας (DIBP)	0,1%	< 0,1%

Ορισμένα συστατικά των προϊόντων που αναφέρονται παραπάνω απαλλάσσονται σύμφωνα με το παράρτημα III των οδηγιών RoHS2, όπως αναφέρεται παρακάτω: Παραδείγματα συστατικών που απαλλάσσονται είναι τα εξής:

- Υδράργυρος σε λαμπτήρες φθορισμού ψυχρής καθόδου και λαμπτήρες φθορισμού εξωτερικού ηλεκτροδίου (CCFL και EEFL) για ειδικούς σκοπούς που δεν υπερβαίνουν τα εξής (ανά λαμπτήρα):
  - » Μικρό μήκος (≦ 500 mm): μέγιστο 3,5 mg ανά λαμπτήρα.
  - » Μεσαίο μήκος (> 500 mm και ≦ 1.500 mm): μέγιστο 5 mg ανά λαμπτήρα.
  - » Μεγάλο μήκος (> 1.500 mm): μέγιστο 13 mg ανά λαμπτήρα.
- Μόλυβδος σε γυάλινο σωλήνα καθοδικών ακτίνων.
- Μόλυβδος σε γυάλινους φθορίζοντες σωλήνες που δεν υπερβαίνει το 0,2% κατά βάρος.

- Μόλυβδος ως στοιχείο κράματος σε αλουμίνιο που περιέχει έως και 0,4% μολύβδου κατά βάρος.
- Κράμα χαλκού με περιεκτικότητα σε μόλυβδο έως 4% κατά βάρος.
- Μόλυβδος σε συγκολλητικά υψηλής θερμοκρασίας τήξης (δηλ. κράματα με βάση το μόλυβδο που περιέχουν μόλυβδο 85% κατά βάρος ή περισσότερο).
- Ηλεκτρικά και ηλεκτρονικά εξαρτήματα που περιέχουν μόλυβδο σε γυαλί ή κεραμικό, εκτός από διηλεκτρικό κεραμικό σε πυκνωτές, π.χ. πιεζοηλεκτρονικών συσκευών ή σε μια ένωση από γυαλί ή κεραμικό πλέγμα.

Περιορισμοί επικίνδυνων ουσιών για την Ινδία

Δήλωση περιορισμού επικίνδυνων ουσιών (Ινδία). Αυτό το προϊόν συμμορφώνεται με τον “Κανόνα της Ινδίας περί Η-αποβλήτων 2011” και απαγορεύει τη χρήση μολύβδου, υδραργύρου, ασθενούς χρωμίου, πολυβρωμοδιφαινυλίων ή πολυβρωμοδιφαινυλαιθέρων σε συγκεντρώσεις που υπερβαίνουν το 0,1% κατά βάρος και 0,01% κατά βάρος για το κάδμιο, πλην των εξαιρέσεων που ορίζονται στο Πρόγραμμα 2 του Κανόνα.

Απόρριψη προϊόντος στο τέλος της διάρκειας ζωής του προϊόντος

Το ViewSonic® σέβεται το περιβάλλον και δεσμεύεται στην προστασία του.
Σας ευχαριστώ που συμμετέχετε στην πιο έξυπνη, πιο πράσινη διαχείριση.
Επισκεφθείτε τον

ιστότοπο της ViewSonic® για να μάθετε περισσότερα.

ΗΠΑ & Καναδάς:

http://www.viewsonic.com/company/green/recycle-program/

Ευρώπη:

http://www.viewsoniceurope.com/eu/support/call-desk/

Ταϊβάν:

https://recycle.epa.gov.tw/

Πληροφορίες πνευματικών δικαιωμάτων

Copyright© ViewSonic® Corporation, 2020. Με επιφύλαξη παντός δικαιώματος.

Το Macintosh και το Power Macintosh είναι εμπορικά σήματα κατατεθέντα της Apple Inc.

Οι επωνυμίες Microsoft, Windows και το λογότυπο Windows είναι εμπορικά σήματα ή σήματα κατατεθέντα της Microsoft Corporation στις Ηνωμένες Πολιτείες και σε άλλες χώρες.

Το ViewSonic®, το λογότυπο των τριών πτηνών, το OnView, το ViewMatch και το ViewMeter είναι εμπορικά σήματα κατατεθέντα της ViewSonic® Corporation.

Το VESA είναι σήμα κατατεθέν της Video Electronics Standards Association.
Το DPMS, το DisplayPort και το DDC είναι εμπορικά σήματα της VESA.

Το ENERGY STAR® είναι καταχωρημένο εμπορικό σήμα της Υπηρεσίας Προστασίας του Περιβάλλοντος των ΗΠΑ (EPA).

Ως συνεργάτης της ENERGY STAR®, η ViewSonic® Corporation έχει καθορίσει ότι το προϊόν αυτό ανταποκρίνεται στις οδηγίες της ENERGY STAR® για αποτελεσματικότερη χρήση της ηλεκτρικής ενέργειας.

Αποποίηση ευθύνης: Η ViewSonic® Corporation δεν φέρει καμία απολύτως ευθύνη για τεχνικά σφάλματα ή σφάλματα σύνταξης ή παραλείψεις που περιλαμβάνονται στο παρόν, ούτε για συμπτωματικές ή επακόλουθες ζημίες που προκύπτουν από την παροχή του παρόντος υλικού ή την απόδοση ή τη χρήση αυτού του προϊόντος.

Προς το συμφέρον της συνεχούς βελτίωσης του προϊόντος, η ViewSonic® Corporation διατηρεί το δικαίωμα να αλλάξει τις προδιαγραφές του προϊόντος χωρίς προειδοποίηση. Οι πληροφορίες του παρόντος εγγράφου υπόκεινται σε αλλαγές χωρίς ειδοποίηση.

Κανένα μέρος αυτού του εγγράφου δεν μπορεί να αντιγραφεί, να αναπαραχθεί ή να μεταδοθεί με οποιονδήποτε τρόπο και για οποιοδήποτε σκοπό χωρίς προηγούμενη γραπτή άδεια της ViewSonic® Corporation.

XG270QG_UG_GRK_1a_20200505

Υπηρεσία εξυπηρέτησης πελατών

Για τεχνική υποστήριξη ή σέρβις, ανατρέξτε στον παρακάτω πίνακα ή επικοινωνήστε με τον μεταπωλητή σας.

ΣΗΜΕΙΩΣΗ: Θα χρειαστείτε τον σειριακό αριθμό του προϊόντος.

Χώρα/Περιοχή	Ιστότοπος	Χώρα/Περιοχή	Ιστότοπος
Ασία, Ειρηνικός & Αφρική			
Australia	www.viewsonic.com/au/	Bangladesh	www.viewsonic.com/bd/
中国 (China)	www.viewsonic.com.cn	香港 (繁體中文)	www.viewsonic.com/hk/
Hong Kong (English)	www.viewsonic.com/hk-en/	India	www.viewsonic.com/in/
Indonesia	www.viewsonic.com/id/	Israel	www.viewsonic.com/il/
日本 (Japan)	www.viewsonic.com/jp/	Korea	www.viewsonic.com/kr/
Malaysia	www.viewsonic.com/my/	Middle East	www.viewsonic.com/me/
Myanmar	www.viewsonic.com/mm/	Nepal	www.viewsonic.com/np/
New Zealand	www.viewsonic.com/nz/	Pakistan	www.viewsonic.com/pk/
Philippines	www.viewsonic.com/ph/	Singapore	www.viewsonic.com/sg/
臺灣 (Taiwan)	www.viewsonic.com/tw/	ประเทศไทย	www.viewsonic.com/th/
Việt Nam	www.viewsonic.com/vn/	South Africa & Mauritius	www.viewsonic.com/za/
Αμερική			
United States	www.viewsonic.com/us	Canada	www.viewsonic.com/us
Latin America	www.viewsonic.com/la		
Ευρώπη			
Europe	www.viewsonic.com/eu/	France	www.viewsonic.com/fr/
Deutschland	www.viewsonic.com/de/	Қазақстан	www.viewsonic.com/kz/
Россия	www.viewsonic.com/ru/	España	www.viewsonic.com/es/
Türkiye	www.viewsonic.com/tr/	Україна	www.viewsonic.com/ua/
United Kingdom	www.viewsonic.com/uk/		

Περιορισμένη εγγύηση

Οθόνη ViewSonic®

Τι καλύπτει η εγγύηση:

Η ViewSonic® εγγυάται ότι τα προϊόντα της δεν θα παρουσιάσουν ελαττώματα στο υλικό και στην κατασκευή κατά τη διάρκεια της περιόδου της εγγύησης. Αν ένα προϊόν αποδειχτεί ελαττωματικό σε υλικά ή κατασκευή κατά τη διάρκεια της περιόδου εγγύησης, η ViewSonic® με δική της επιλογή, είτε θα επισκευάσει είτε θα αντικαταστήσει το προϊόν με ένα αντίστοιχο. Το προϊόν αντικατάστασης ή τα ανταλλακτικά μπορεί να περιλαμβάνουν επανακατασκευασμένα ή επισκευασμένα μέρη ή συστατικά. Η επισκευασθείσα ή αντικατασταθείσα μονάδα ή τα εξαρτήματα θα καλυφθούν για το υπόλοιπο του χρόνου που απομένει από την αρχική περιορισμένη εγγύηση του πελάτη και η περίοδος εγγύησης δεν θα παραταθεί. Το ViewSonic® δεν παρέχει καμία εγγύηση για λογισμικό τρίτων κατασκευαστών, είτε αυτό περιλαμβάνεται στο προϊόν είτε εγκαθίσταται από τον πελάτη, ή την εγκατάσταση οποιωνδήποτε μη εξουσιοδοτημένων εξαρτημάτων υλικού ή εξαρτημάτων (π.χ. λάμπες προβολέων). (Ανατρέξτε στην: ενότητα «Τι εξαιρεί και δεν καλύπτει η εγγύηση»).

Χρόνος διάρκειας της εγγύησης:

Οι οθόνες ViewSonic® διαθέτουν εγγύηση για 1 έως 3 έτη, ανάλογα με τη χώρα αγοράς, για όλα τα εξαρτήματα, συμπεριλαμβανομένης της πηγής φωτός και για κάθε εργασία από την ημερομηνία αγοράς πρώτου καταναλωτή.

Ποιόν προστατεύει η εγγύηση:

Αυτή η εγγύηση ισχύει μόνο για τον πρώτο καταναλωτή αγοραστή.

Τι εξαιρεί και δεν καλύπτει η εγγύηση:

- Οποιοδήποτε προϊόν του οποίου ο αριθμός σειράς έχει παραμορφωθεί, τροποποιηθεί ή αφαιρεθεί.
- Ζημιά, χειροτέρευση ή δυσλειτουργία που προκύπτει από:
  - » Ατύχημα, κακή χρήση, αμέλεια, φωτιά, νερό, κεραυνό, ή άλλα φυσικά φαινόμενα, μη εξουσιοδοτημένη τροποποίηση του προϊόντος, ή αδυναμία να ακολουθηθούν οι οδηγίες που συνοδεύουν το προϊόν.
  - » Επισκευή ή απόπειρα επισκευής από οποιονδήποτε δεν είναι εξουσιοδοτημένος από τη ViewSonic®.
  - » Βλάβη ή απώλεια οποιουδήποτε προγράμματος, δεδομένων ή αφαιρούμενων μέσων αποθήκευσης.
  - » Φυσιολογική φθορά.
  - » Αφαίρεση ή εγκατάσταση του προϊόντος.

- Λογισμικό ή απώλεια δεδομένων κατά την επισκευή ή την αντικατάσταση.
- Οποιαδήποτε βλάβη του προϊόντος λόγω μεταφοράς.
- Αίτια εξωτερικά στο προϊόν, όπως διακυμάνσεις στην παροχή ρεύματος ή διακοπή του ρεύματος.
- Χρήση αναλώσιμων ή ανταλλακτικών που δεν καλύπτουν τις τεχνικές προδιαγραφές της ViewSonic.
- Αδυναμία του ιδιοκτήτη να πραγματοποιεί περιοδική συντήρηση του προϊόντος όπως αναφέρεται στον Οδηγό χρήστη.
- Οποιοδήποτε άλλο αίτιο το οποίο δε σχετίζεται με ελάττωμα του προϊόντος.
- Οποιοδήποτε προϊόν το οποίο παρουσιάζει μια κατάσταση που είναι γνωστή ως “κάψιμο εικόνας”, η οποία προκύπτει όταν προβάλλεται μια στατική εικόνα στο προϊόν για παρατεταμένη χρονική περίοδο.
- Λογισμικό - Οποιοδήποτε λογισμικό τρίτου μέρους που περιλαμβάνεται στο προϊόν ή εγκαθίσταται από τον πελάτη.
- Υλικό/Αξεσουάρ/Μέρη/Εξαρτήματα - Εγκατάσταση οποιουδήποτε μη εξουσιοδοτημένου υλικού, εξαρτημάτων, αναλώσιμων ή μερών (π.χ. λαμπτήρες προβολέων).
- Βλάβη ή κατάχρηση της επικάλυψης στην επιφάνεια της οθόνης λόγω ακατάλληλου καθαρισμού όπως περιγράφεται στον Οδηγό χρήστη του προϊόντος.
- Χρεώσεις αφαίρεσης, εγκατάστασης και ρύθμισης, συμπεριλαμβανομένης της τοποθέτησης του προϊόντος σε τοίχο.

Πώς να ζητήσετε επισκευή:

- Για πληροφορίες σχετικά με τις επισκευές εντός της εγγύησης, επικοινωνήστε με τη Υποστήριξη Πελατών της ViewSonic® (Παρακαλούμε ανατρέξτε στη σελίδα Υποστήριξης Πελατών). Θα χρειαστείτε τον σειριακό αριθμό του προϊόντος.
- Για να λάβετε υπηρεσίες εγγύησης, θα πρέπει να δώσετε: (α) την πρωτότυπη απόδειξη με ημερομηνία αγοράς, (β) το όνομά σας, (γ) τη διεύθυνσή σας, (δ) μια περιγραφή του προβλήματος και (ε) τον αριθμό σειράς του προϊόντος.
- Παραδώστε ή αποστείλετε το προϊόν προπληρωμένο με την αρχική του συσκευασία σε ένα εξουσιοδοτημένο κέντρο επισκευών της ViewSonic ή στη ViewSonic®.
- Για επιπλέον πληροφορίες ή για το όνομα του κοντινότερου κέντρου επισκευών της ViewSonic®, επικοινωνήστε με τη ViewSonic®.

Περιορισμός έμμεσων εγγυήσεων:

Δεν υπάρχουν εγγυήσεις, άμεσες ή έμμεσες, οι οποίες να εκτείνονται πέραν από την περιγραφή που περιέχεται στην παρούσα περιλαμβανομένης της έμμεσης εγγύησης εμπορευσιμότητας και καταλληλότητας για ένα συγκεκριμένο σκοπό.

Εξαίρεση ζημιών:

Η ευθύνη της ViewSonic περιορίζεται στο κόστος επισκευής ή αντικατάστασης του προϊόντος. Η ViewSonic® δε θα είναι υπεύθυνη για:

- Ζημιές σε άλλη ιδιοκτησία που προκλήθηκαν από ελαττώματα στο προϊόν, ζημιές σχετικά με την ενόχληση, την απώλεια χρήσης του προϊόντος, την απώλεια χρόνου, την απώλεια κερδών, την απώλεια επαγγελματικής ευκαιρίας, την απώλεια καλής θέλησης, την παρεμβολή με επαγγελματικές σχέσεις, ή άλλη εμπορική απώλεια, ακόμα και αν έχει ενημερωθεί για την πιθανότητα αυτών των ζημιών.
- Άλλες ζημιές, είτε τυχαίες, παρεπόμενες, ή άλλες.
- Οποιαδήποτε αξίωση από τρίτους στον πελάτη.
- Επισκευή ή απόπειρα επισκευής από οποιονδήποτε δεν είναι εξουσιοδοτημένος από τη ViewSonic®.

Ισχύς νόμου πολιτείας:

Η παρούσα εγγύηση σάς παρέχει συγκεκριμένα νομικά δικαιώματα και πιθανόν να έχετε και άλλα δικαιώματα τα οποία είναι διαφορετικά σε κάθε τόπο. Μερικές πολιτείες δεν επιτρέπουν περιορισμούς σε έμμεσες εγγυήσεις και/ή δεν επιτρέπουν την εξαίρεση της ευθύνης για περιστασιακές ή παρεπόμενες ζημιές, οπότε οι παραπάνω περιορισμοί ή και οι εξαιρέσεις μπορεί να μην ισχύουν για εσάς.

Πωλήσεις εκτός των ΗΠΑ και του Καναδά:

Για πληροφορίες εγγύησης και επισκευών για προϊόντα της ViewSonic που πωλούνται εκτός των ΗΠΑ και του Καναδά, επικοινωνήστε με τη ViewSonic ή με το τοπικό κατάστημα ViewSonic®.

Η περίοδος της εγγύησης για αυτό το προϊόν στην Κίνα (εξαιρούνται το Χονγκ Κονγκ, το Μακάο και η Ταϊβάν) υπόκειται σε όρους και τις προϋποθέσεις της Κάρτας Εγγύησης Συντήρησης.

Για χρήστες στην Ευρώπη και τη Ρωσία, οι πλήρεις λεπτομέρειες της εγγύησης υπάρχουν στη διεύθυνση: http://www.viewsonic.com/eu/ στην ενότητα «Πληροφορίες υποστήριξης/εγγύησης».

ViewSonic®