ViewSonic®

XG2402
Näyttö
Kayttoopas

Mallinumero: VS17037

Kiitos, kun valitsit ViewSonicin

Yli 30 vuotta maailman johtavana visuaalisten ratkaisujen toimittajana ViewSonic on omistautunut ylittämään maailman teknologisen evoluution, innovaation ja yksinkertaisuuden odotukset. Me ViewSonicissa uskomme, että tuotteillamme on potentiaali tehdä positiivinen vaikutus maailmaan ja olemme luottavaisia, että valitsemasi ViewSonic-tuote on sinulle laadukas valinta.

Kiitos vielä kerran, että valitsit ViewSonicin!

ViewSonic®

Sisältö

1. Huomiot ja varoitukset 1

2. Näin pääset alkuun 3

2-1. Pakkauksen sisältö 4
2-2. Näyttö ulkoa 5
2-3. Laitteiston asentaminen 6
2-4. Pika-asennus 13
2-5. Virta Päälle 15
2-6. Ohjaimen asennus (Windows 10 -asetus) 16

3. Näyttökuvan säätäminen 18

3-1. Ajoitustilan asettaminen 18
3-2. Ohjauspaneelin käyttö 19

4. OSD-valikon johdanto 22

4-1. OSD-valikkopuu 22
4-2. OSD-valikon selitys 31
4-3. Lisäasetusten selitys 40
4-4. Näytön asetusten hallinta 44

5. Tekniset tiedot 46

6. Vianmääritys 48

7. Puhdistus ja ylläpito 49

Näytön puhdistaminen 49

8. Hyväksyntä yhdysvalloissa 51

8-1. FCC-säädöstenmukaisuusilmoitus 51
8-2. Industry Canada -ilmoitus 52
8-3. CE-yhdenmukaisuus eurooppalaisia maita varten 52
8-4. Selvitys RoHS2-yhteensopivuudesta 53
8-5. Tuotteen hävittäminen sen elinkaaren lopussa 55

9. Copyright-tiedot 56

Asiakastuki 58
Rajoitettu takuu 61

1. Huomiot ja varoitukset

1. Lue nämä ohjeet kokonaan ennen laitteen käyttämistä.
2. Säilytä nämä ohjeet turvallisessa paikassa.
3. Huomioi kaikki varoitukset ja toimi ohjeiden mukaisesti.
4. Istu vähintään 45 cm etäisyydellä näytöstä.
5. Käsittele näyttöä aina huolellisesti sitä liikuttaessasi.
6. Älä koskaan irrota takakantta. Tämä näyttö sisältää korkeajännitteisiä osia. Voit loukkaantua vakavasti, jos kosketat näitä osia.
7. Älä käytä laitetta veden lähellä. Varoitus: Tulipalon tai sähköiskun vaaran vähentämiseksi älä altista tätä laitetta sateelle tai kosteudelle.
8. Vältä altistamista näyttöä suoralle auringon valolle tai muulle lämmönlähteelle. Suuntaa näyttö pois suorasta auringonvalosta häikäisyn vähentämiseksi.
9. Puhdista pehmeällä, kuivalla liinalla. Jos tarvitaan lisäpuhdistusta, katso lisäohjeita tämän oppaan "Näytön puhdistaminen"-luvusta.
10. Vältä näytön koskettamista. Ihon rasva on vaikea poistaa.
11. Älä hankaa tai käytä painetta näyttöpaneelin, koska se voi vahingoittaa ruutua pysyvästi.
12. Älä tuki ilma-aukkoja. Asenna valmistajan ohjeiden mukaisesti.
13. Älä asenna laitetta lähelle lämpölähteitä kuten esimerkiksi lämpöpatteria, lämpörekisteriä tai uunia sekä muita laitteita (kaiuttimet mukaanlukien) jotka tuottavat lämpöä.
14. Laita näyttö hyvin tuuletetulle alueelle. Älä laita näytön päälle mitään, mikä ehkäisee lämmön hajaantumista.

15. Älä laita raskaita esineitä näytön päälle, videokaapelia tai virtajohtoa.
16. Jos läsnä on savua, epänormaalia ääntä, tai outoa tuoksua, sammuta laite välittömästi ja ota yhteys myyjääsi tai ViewSonic:iin. Näytön käyttämisen jatkaminen on vaarallista.
17. Älä jätä huomiotta polarisoidun tai maadoitetun pistokkeen turvarakennetta. Polarisoidussa pistokkeessa on kaksi terää joista toinen on leveämpi. Maadoitetussa pistokkeessa on kaksi terää ja kolmas pistoke, joka on maadoitusta varten. Leveä terä ja kolmas piikki on turvatae. Jos pistoke ei sovi sähkörasiaasi, ota yhteyttä sähkömieheen, joka vaihtaa sähkörasian pistokkeeseen sopivaksi.
18. Varmista että virtajohdon yli ei kävellä tai ettei sitä puristeta varsinkaan pistoke- ja liitinkohdista, sekä laitteesta ulostulevista kohdista. Varmista että virtalähde on lähellä laitetta helposti saavutettavissa.
19. Käytä ainoastaan valmistajan määrittelemiä liitännäisiä/ apulaitteita.
20. Käytä ainoastaan rattaiden, jalustan, kolmijalan, kannattimen tai pöydän kanssa, joka on valmistajan määrittelemä. Käyttäessäsi rattaita, ole varovainen liikuteltaessa laite/ratasyhdistelmää, jotta välttyisit vahingolta sen kaatuessa.

21. Irroita laitteen virtajohto, jos et käytä sitä pitkään aikaan.

2. Näin pääset alkuun

Mikäli ilmenee ongelmia ja ostamasi tuote pitää jostakin syystä palauttaa, säilytä alkuperäinen pakkaus, rekisteröintilomake ja kuitti. Näiden kohteiden mukanaolo helpottaa tuotteesi tarkistamista ja korjaamista, rahojen palautusta ja/tai tuotteen palauttamista sinulle.

Jos sinulla ilmenee ongelmia tuotteen käytössä tai kysymyksiä, joihin ei ole vastausta Käyttöoppaassa, ota yhteys asiakaspalveluun tuen saamiseksi.

Tärkeää! Säästä alkuperäinen laatikko ja pakkausmateriaali tulevia kuljetustarpeita varten.

HUOMAUTUS: Tässä käyttöoppaassa käytetty termi "Windows" viittaa Microsoft Windows -käyttöjärjestelmään.

2-1. Pakkauksen sisältö

Näytön pakkaus sisältää:

- Näyttö
- Virtajohdot
- Videokaapelin
- USB-kaapeli
- Kiire Alku Johdattaa

HUOMAUTUS:

[1] Laitteen toimitukseen kuuluvat videokaapelit ovat maakohtaisia. Ota yhteys paikalliseen jälleenmyyjään saadaksesi lisätietoja.

2-2. Näyttö ulkoa

A. Edestä

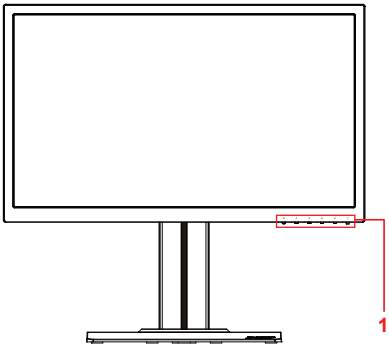

B. Vasemmalta ja oikealta

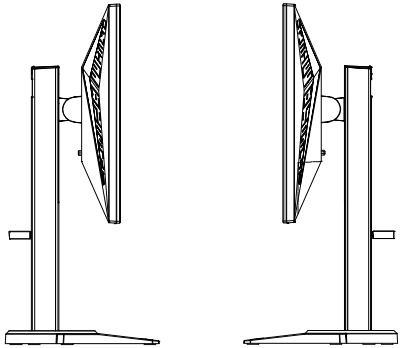

C. Takaa

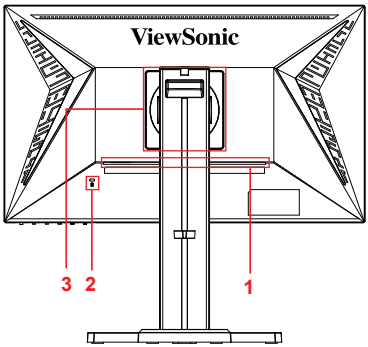

1. Ohjauspaneeli (Laajennettu kohdassa 3-1)
2. I/O-portti (tulo/lähtö) Tämän alueen tulisi sisältää kaikki I/O-yhteysvalinnat sekä virran tuloliitännän (Laajennettu kohdassa 2-4)
3. Kensington-turvakolo (Laajennettu kohdassa 2-3, osassa G)
4. Tämä on VESA-seinäkiinnitysalue näytön takana*. Katso lisätietoja ja VESA-seinäkiinnitysasennuksen ohjeet osan 2-3 osasta F.

2-3. Laitteiston asentaminen

A. Jalustan kiinnitysohje

1

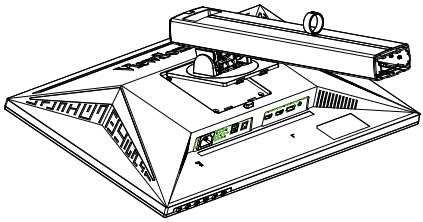

2

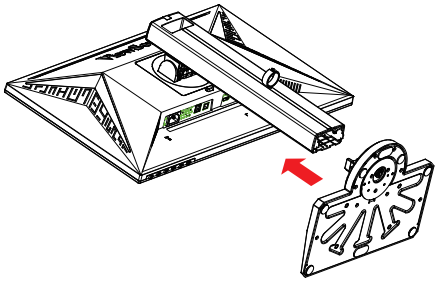

3

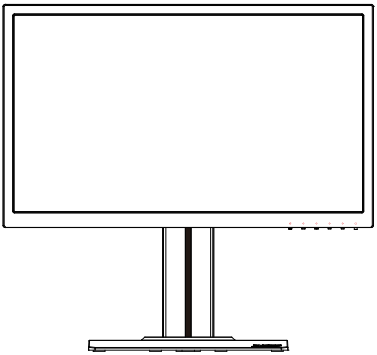

B. Jalustan irrotusohje

1

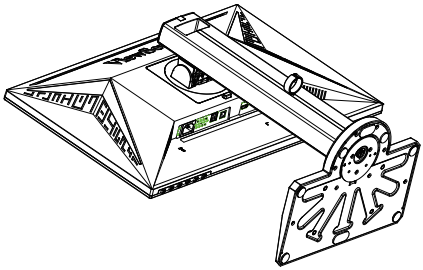

2

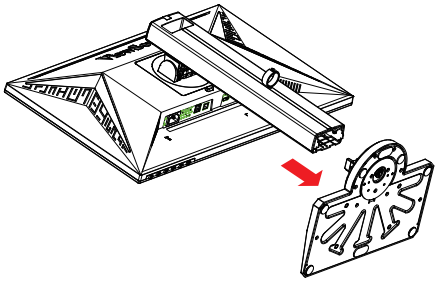

3

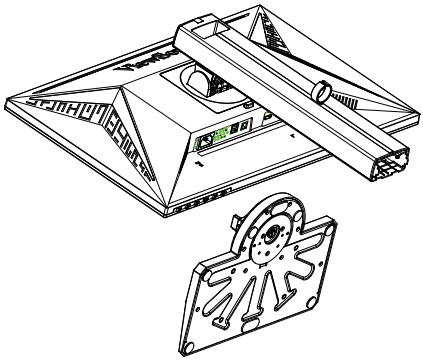

C. Näytön korkeuden säätäminen

- Työnnä näytön yläosaa alaspäin, kunnes se on halutulla käyttökorkeudella.
- Voit myös vetää näyttöä takaisin ylöspäin haluttuun käyttökorkeuteen.

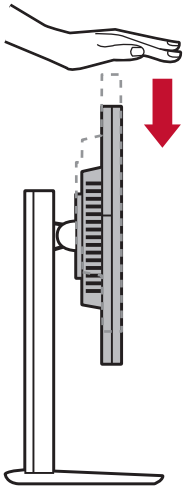

*Tämä kuva on vain viitteellinen

D. Kulman säätö

- Kun olet säätänyt näytön korkeuden, seiso näytön edessä niin, että se on keskellä edessäsi.
- Näytön kulmaa voi säätää siirtämällä paneelia kulmaa eteenpäin tai taaksepäin. Kulman voi säätää välillä -5° - 21° joustavaa, mukavaa katselukokemusta varten*.

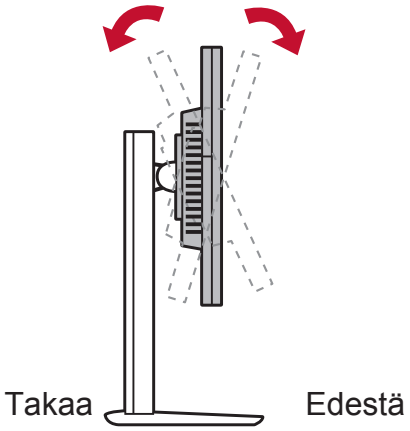

*Tämä kuva on vain viitteellinen

E. Kääntöominaisuus

1. Nosta/kohota näyttö niin korkealle kuin mahdollista (maksimikorkeus).

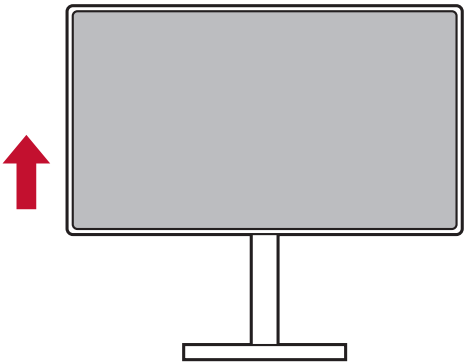

2. Säädä näyttö siirtämällä yläosaa taaksepäin ja vetämällä alaosaa eteenpäin (katso alla oleva kuva).

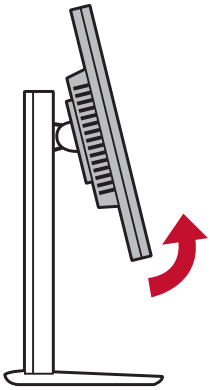

*Tämä kuva on vain viitteellinen

3. Kierrä näyttöä myötä- ja vastapäivään (katso alla oleva kuva).

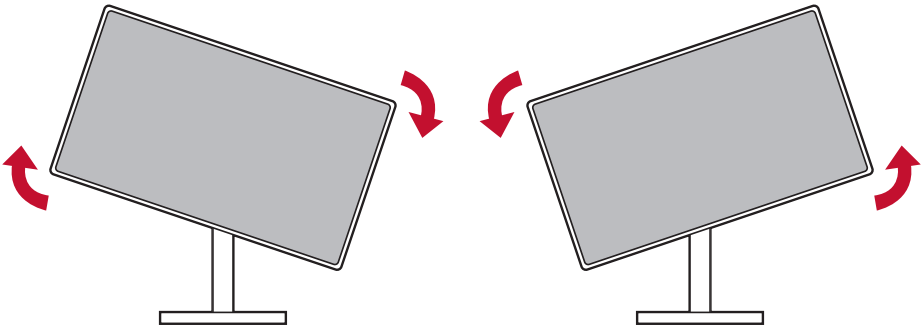

4. Viimeistele näytön asennus kiertämällä näyttöä 90°(katso alla oleva kuva).

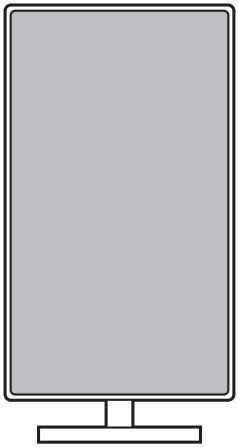

*Tämä kuva on vain viitteellinen

F. Seinäkiinnitys (valinnainen)

HUOMAUTUS: Käytettäväksi vain UL-listalla olevan seinätelineen kanssa.

Jos haluat seinäpidikkeen tai korkeudensäätöjalustan, ota yhteyttä ViewSonic® tai paikalliselta jälleenmyyjältäsi. Katso seinäkiinnityssarjan mukana tulevia ohjeita. Muuttaaksesi näyttösi pöytäasennetuksesta seinäasennettuun tee seuraavaa:

1. Etsi VESA-yhteensopiva seinäkiinnityssarja, joka vastaa "Tekniset tiedot"-osassa annettuja vaatimuksia.
2. Varmista, että virtapainike on kytketty pois päältä, ja irrota virtajohto.
3. Laita näyttö etupuoli alaspäin pyyhkeen tai peitteen päälle.
4. Poista jalusta. (Voi vaatia ruuvien irrottamisen.)
5. Kiinnitä kiinnityskannatin seinäkiinnityssarjasta oikean pituisilla ruuveilla.
6. Kiinnitä näyttö seinään noudattaen seuraavia seinäasennusarjan ohjeita.

G. Kensington-lukon käyttö

Kensington-turvallisuusliitäntä sijaitsee näytön takana. Katso lisätietoja asennuksesta ja käytöstä Kensingtonin web-sivustolta osoitteessa http://www. kensington.com.

Alla on esimerkki Kensington-lukon asettamisesta pöytään.

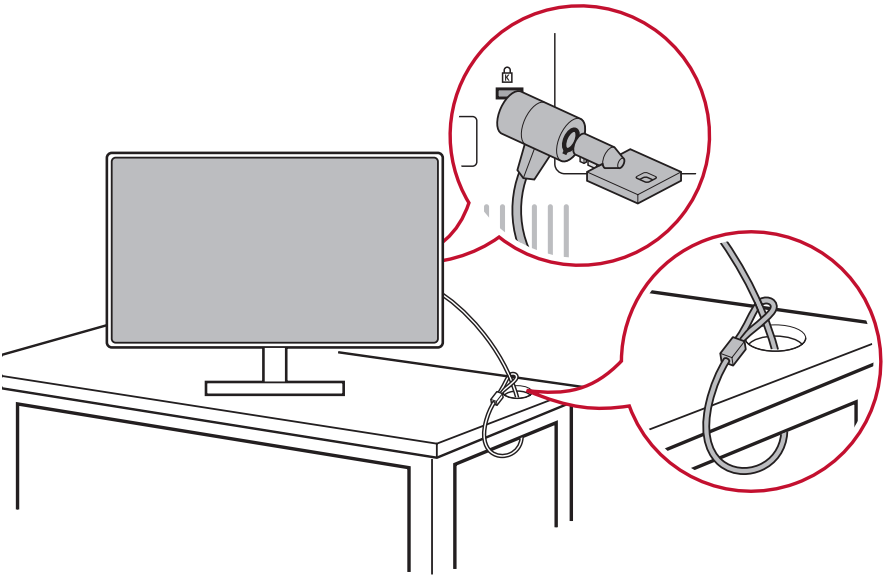

*Tämä kuva on vain viitteellinen

2-4. Pika-asennus

Liitä videokaapeli

1. Varmista, että sekä LCD-näyttö että tietokone ovat sammutettuina.
2. Poista takapaneelikannet, jos on välttämätöntä.
3. Liitä videokaapeli LCD-näytöstä tietokoneeseen.
   Macintosh-käyttäjät: G3:a vanhemmat mallit vaativat Macintosh-sovittimen. Kiinnitä sovitin tietokoneeseen ja liitä videokaapeli sovittimeen.
   Tilataksesi ViewSonic® Macintosh-sovittimen, ota yhteyttä ViewSonic-asiakastukeen.

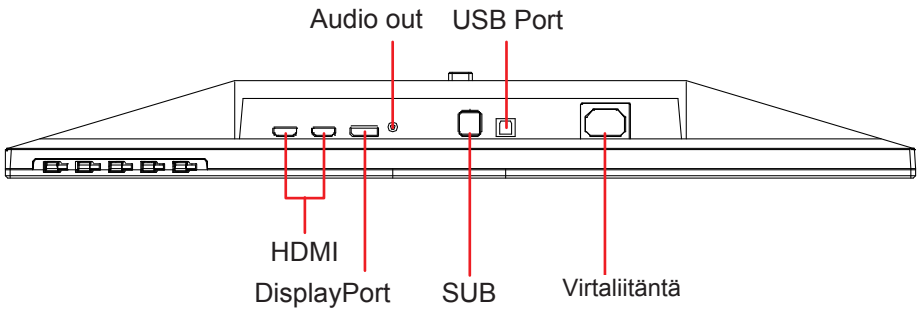

3.A. Älä yhdistä näytön DP-lähtöä tietokoneen DisplayPort- tai mini-DP-liitäntään. DP-lähtöä käytetään ketjutusliitäntään (selitetty osassa D)

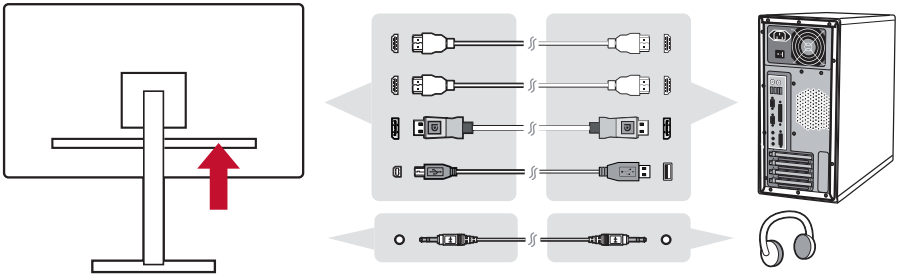

3.B. Video- ja audiokaapeli

MAC-tietokoneessa, jossa on Thunderbolt-lähtö, liitä "mini DP - DisplayPort"-kaapelin mini-DP-pää MAC-tietokoneen Thunderbolt-lähtöön. Ja liitä kaapelin toinen pää näytön takana olevaan DisplayPort-liitäntään.

3.C. Virtakaapeli (ja verkkolaite, jos on tarpeen)

Liitä virtajohdon naarasliitäntä näytön virtaliitäntään ja virtajohdon pistoke pistorasiaan.

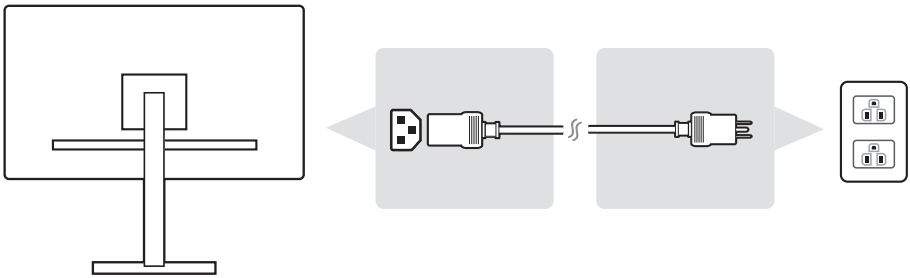

*Tämä kuva on vain viitteellinen

2-5. Virta Päälle

Käynnistä LCD-näyttö ja tietokone

Käynnistä LCD-näyttö ja sen jälkeen tietokone. Tämä nimenomainen järjestys (LCD-näyttö ennen tietokonetta) on tärkeä.

DisplayPort MST:n ketjutusasetusta varten

1. Tulolähteen automaattinen tunnistustoiminta asetettu Pois päältä

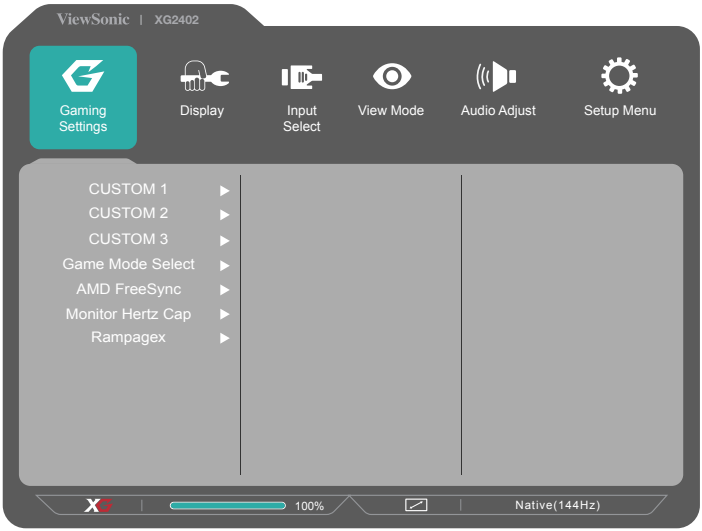

2. DisplayPort 1.2 -tila asetettu Päälle

   * Korosta ja valitse DISPLAYPORT 1.2-gangen

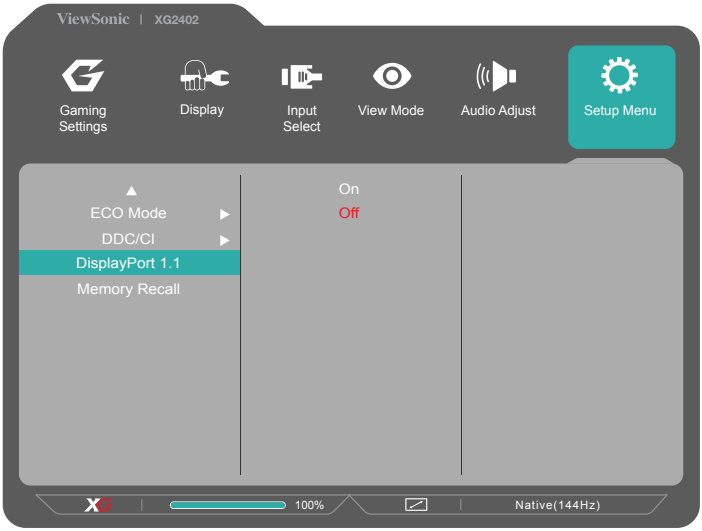

3. Ota MST-tila käyttöön näytönohjaimesta (jos vaaditaan)

2-6. Ohjaimen asennus (Windows 10 -asetus)

Ohjaimen asentamiseksi liitä näyttö ensin PC-tietokoneeseen, käynnistä tietokone uudelleen (varmista että kytket ensiksi näytön päälle), ja tietokoneen käynnistyttyä uudelleen, sen tulisi tunnistaa näyttö automaattisesti.

Varmistaaksesi automaattisen tunnistuksen onnistumisen, siirry kohtaan "Näytön lisäasetukset" järjestelmän "Näyttöasetukset" (näytön resoluutio) -ikkunassa. Siinä voit tarkistaa lisäasetusten "Värihallinta"-osassa onko PC-tietokone tunnistanut ViewSonic-näytön.

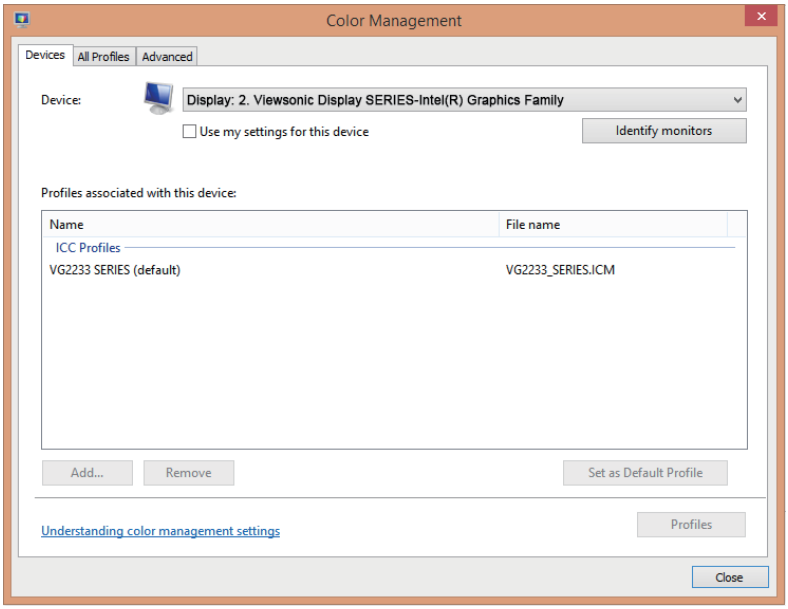

*Tämä kuva on vain viitteellinen

Jos PC ei ole tunnistanut näyttöä automaattisesti, mutta toimii edelleen, voit käynnistää tietokoneen uudelleen ja toimia uudelleen ohjeiden mukaisesti. Normaalissa käytössä ei ole pakollista, että tietokone tunnistaa näytön, mutta se on suositeltavaa.

Mikäli ilmenee lisäongelmia tai sinulla on kysyttävää, ota yhteyttä Asiakastukeen.

3. Näyttökuvan säätäminen

3-1. Ajoitustilan asettaminen

Aseta näytön tarkkuus sen natiiviresoluutioon (Katso "tekniset tiedot"-osa) saadaksesi parhaan mahdollisen kirkkaiden värien ja tarkan tekstin kokemuksen. Kuinka se tehdään:

1. Siirry näytön resoluutioasetukset -ikkunaan (eri käyttöjärjestelmillä on oma prosessinsa siihen siirtymiseen).
2. Säädä seuraavaksi näytön resoluutioasetus vastaamaan näytön natiiviresoluutiota. Tämä tuottaa sinulle parhaan käyttökokemuksen.

Jos resoluution asettaminen tuottaa vaikeuksia tai et näe resoluutiota käytettävissä olevana valintana, tarvitset ehkä uudemman videokorttiohjaimen. Ota yhteyttä tietokoneen tai videokortin valmistajaan saadaksesi uusimman ohjaimen.

- Jos on tarpeen, tee pieniä säätöjä käyttämällä OSD V. Sijainti - ja OSD P. Sijainti -toimintoa, kunnes näytön kuva on kokonaan näkyvissä. (*vain analoginen). (Mustan rajan näytön reunan ympärillä tulee tuskin koskettaa LCD-näytön valaistua “aktiivista aluetta”.)

3-2. Ohjauspaneelin käyttö

Käytä ajoitustilan asettamisen jälkeen etu- tai takaohjauspaneelin painikkeita näyttääksesi ja säätääksesi OSD-näytön näyttökuvan säätämiseksi.

* Sijainti viittaa kohtaan 2.2

Kehys- ja OSD-symbolin selitys

Kehys-symbolin selitys on esitetty alla:

	Valmiustilavirta Päälle/Pois **HUOMAUTUS:** Virran merkkivalo Sininen = PÄÄLLÄ Oranssi = Virransäästö
	Pelitila -kuvake, jonka avulla käyttäjät voivat valita pelitilan, jonka he haluavat aktivoida monitorin käyttöön.

OSD-valikko- ja OSD-pikavalikkosymbolin selityksen ja toiminnat on selitetty seuraavassa.

✓	Aktivointisymboli eri tilojen kytkemiseksi päälle valikkojärjestelmää käytettäessä.
✕	Aktivointisymboli valitun, halutun toiminnon lopettamiseksi, takaisin palaamiseksi tai deaktivoimiseksi.
∧ ∨	Vierittää valikkovalintoja ja säätää näytön ohjaimia.
↩	Symboli, jota käytetään siirtymiseen takaisin tai palaamiseen aiemmin valittuun valikkoon
ⓘ	Tietojen pikavalintapainike, joka antaa käyttäjien käyttää parhaillaan käytettävän näytön tietoja.
≡	Päävalikkokuvake, joka antaa käyttäjien käyttää päävalikkoa. Pidä kuvaketta painettuna muutama sekunti kytkeäksesi päävalikon pois päältä
< >	Vasen ja oikea kuvake vaihtavat valintaasi vaakasuunnassa.

Pikavalikkosymbolin selitys on esitetty alla:

HUOMAUTUS: Kaikki OSD-valikot ja säätönäytöt poistuvat näkyvistä automaattisesti noin 15 sekunnin kuluttua. Tämä on säädettävissä asetusvalikon OSD-aikakatkaisuasetuksessa.

1. Painettuasi yhtä neliöistä, näkyviin tulee valintoja pikakäyttöä varten.

Game Mode	poistuminen

2. Kun haluttu haluttu valikko-ohjain on valittu, käytä -symboleita navigointiin ja säädä näyttö haluamaksesi.
   Eri valikkotoiminnot on selitetty yksityiskohtaisesti osassa 4-2 OSD:n selitys.
3. Tallentaaksesi säädöt ja poistuaksesi, paina [**X**]-symbolia, kunnes OSD katoaa näkyvistä.

4. OSD-valikon johdanto

4-1. OSD-valikkopuu

Katso OSD-puun ja sille ominaisten toimintojen selitykset seuraavasta 4-2 OSD-selitys -kohdasta. OSD-puu esittää visuaalisesti kokonaisuudessaan OSD-valikon, joka on käytettävissä näytössäsi. Jollet ole varma missä valinta/toiminto on, tai et pysty paikantamaan määrättyä ominaisuutta, hyödynnä seuraavaa OSD-puuta.

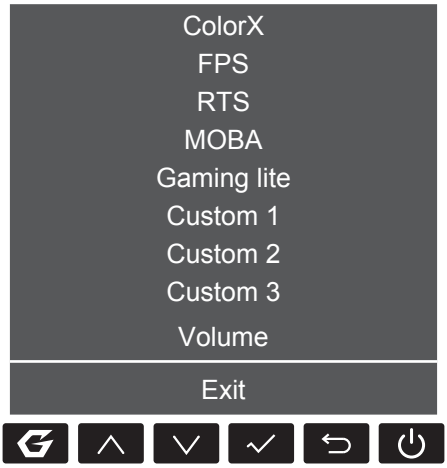

Startup Menu	
ColorX	
FPS	
RTS	
MOBA	
Gaming lite	
Custom 1	
Custom 2	
Custom 3	
Volume	0-100(+/-)
Exit	

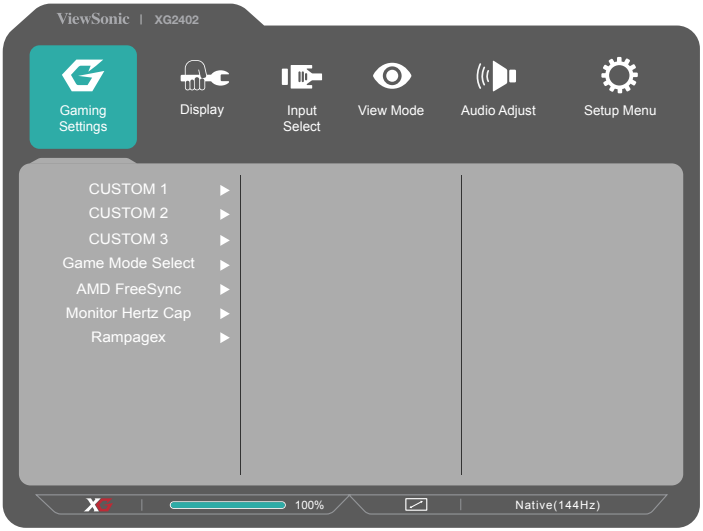

Menu

Gaming Settings	Custom 1	Rampage Response	1 Standard	
			2 Fast	
			3 Faster	
			4 Ultra Fast	
			5 Fastest	
			Explanation (i)	
		Monitor Hz Cap	Native (144Hz)	
			60Hz	
			100Hz	
		Black Stabilization	0-22	
		Advanced DCR	0-20	
		Brightness	0-100	
		Color Adjust	Contrast	0-100
			Color Saturation	0-100
			Gamma	1.8
				2
				2.2
				2.4
				2.6
				2.8
		Full Color Control	Red	0-100
			Green	0-100
			Blue	0-100
		Blue Light Filter	1-100	

Menu				
Gaming Settings	Custom 1	ViewScale	Full	
			Aspect	
			1:1	
			19" (4:3)	
			19”W (16:10)	Scale Adjust (1-100)
			21.5” (16:9)	Scale Adjust (1-100)
			22”W(16:10)	
			23.6”W (16:9)	
			24”W (16:9)	
		Rename	A-Z with Symbol select	
		Reset		
	Custom 2	Rampage Response	1 Standard	
			2 Fast	
			3 Faster	
			4 Ultra Fast	
			5 Fastest	
			Explanation (i)	
		Monitor Hz Cap	Native (144Hz)	
			60Hz	
			100Hz	
		Black Stabilization	0-22	
		Advanced DCR	0-20	
		Brightness	0-100	
		Color Adjust	Contrast	0-100
			Color Saturation	0-100
			Gamma	1.8
				2
				2.2
				2.4
				2.6
				2.8

Menu				
Gaming Settings	Custom 2	Full Color Control	Red	0-100
			Green	0-100
			Blue	0-100
		Blue Light Filter	1-100	
		ViewScale	Full	
			Aspect	
			1:1	
			19" (4:3)	
			19”W (16:10)	Scale Adjust (1-100)
			21.5” (16:9)	Scale Adjust (1-100)
			22”W(16:10)	
			23.6”W (16:9)	
			24”W (16:9)	
		Rename	A-Z with Symbol select	
		Reset		
	Custom 3	Rampage Response	1 Standard	
			2 Fast	
			3 Faster	
			4 Ultra Fast	
			5 Fastest	
			Explanation (i)	
		Monitor Hz Cap	Native (144Hz)	
			60Hz	
			100Hz	

Menu				
Gaming Settings	Custom 3	Black Stabilization	0-22	
		Advanced DCR	0-20	
		Brightness	0-100	
		Color Adjust	Contrast	0-100
			Color Saturation	0-100
			Gamma	1.8
				2
				2.2
				2.4
				2.6
				2.8
		Full Color Control	Red	0-100
			Green	0-100
			Blue	0-100
		Blue Light Filter	1-100	
		ViewScale	Full	
			Aspect	
			1:1	
			19" (4:3)	
			19”W (16:10)	Scale Adjust (1-100)
			21.5” (16:9)	Scale Adjust (1-100)
			22”W(16:10)	
			23.6”W (16:9)	
			24”W (16:9)	
		Rename	A-Z with Symbol select	
		Reset		

Menu				
Gaming Settings	Game Mode Select	Color X		
		FPS		
		RTS		
		MOBA		
		Gaming Lite		
		Console		
		Custom 1		
		Custom 2		
		Custom 3		
	AMD FreeSync	On		
		Off		
	Monitor Hz Cap	Off (144Hz)		
		60Hz		
		100Hz		
	RampageX	On		
		Off		
Display	Color Temperature	SRGB		
		Bluish		
		Cool		
		Native		
		Warm		
		Full Color Control	Red	0-100
			Green	0-100
			Blue	0-100
	Color Adjust	Color Space	Auto	
			RGB	
			YUV	
		Input Range	Auto	
			Full Range	
			Limited Range	

Menu				
Display	Color Adjust	Gamma	1.8	
			2	
			2.2	
			2.4	
			2.6	
			2.8	
		Color Saturation	0-100	
		Black Stabilization	0-22	
	Image Adjust	ViewScale	Full	
			Aspect	
			1 to 1 (1:1)	
			19" (4:3)	
			19”W (16:10)	Scale Adjust (1-100)
			21.5” (16:9)	Scale Adjust (1-100)
			22”W(16:10)	
			23.6”W (16:9)	
			24”W (16:9)	
		Contrast	0-100	
		Brightness	0-100	
		Sharpness	0-100	
		Overscan	On/Off	
		Blue Light Filter	0-100	
Input Select	HDMI 1			
	HDMI 2 (2.0)			
	DisplayPort			
ViewMode	Standard			
	Movie			
	Web			
	Text			
	MAC			
	Mono			

Menu				
Audio Adjust	Volume	0-100(+/-)		
	Mute	On		
		Off		
Setup Menu	Language	English		
		Français		
		Deutsch		
		Español		
		Italiano		
		Suomi		
		Русский		
		Türkçe		
		日本語		
		한국어		
		繁體中文		
		简体中文		
		Čeština		
		Svenska		
	Information	Off		
	Resolution Notice	On		
		Off		
	Boot Up Screen	On		
		Off		
	OSD Pivot	On		
		Off		
	OSD Timeout	(-/+)		
	OSD Background	On		
		Off		
	Power Indicator	On		
		Off		
	Auto Power Off	On		
		Off		
	Sleep	30 Minutes		
		45 Minutes		
		60 Minutes		
		120 Minutes		
		Off		

Menu				
Setup Menu	ECO Mode	Standard		
		Optimize		
		Conserve		
	DDC/CI	On		
		Off		
	DisplayPort1.1	On		
		Off		
	Memory Recall			

4-2. OSD-valikon selitys

HUOMAUTUS: Tässä osassa luetellut OSD-valikkokohteet yksilöivät kaikkien mallien

OSD-kohteet. Joitakin näitä kohteita ei ehkä ole tuotteesi OSD-valikossa. Jätä huomiotta OSD-valikkokohteiden selitykset, jos niitä ei ole tuotteesi OSD-valikossa. Katso 4-1 OSD-puusta (yllä) näyttösi käytettävissä olevat OSD-valikkokohteet. Katso seuraavasta OSD-selityksestä (aakkosjärjestyksessä), yksityiskohtaisempi selitys kunkin toiminnon toiminnasta.

A

Audio adjust (Äänisäädöt)

Säätää äänenvoimakkuutta, mykistää äänen tai vaihtaa tulojen välillä, jos lähteitä on useampi kuin yksi.

Auto image adjust (Automaattinen säätö)

Säätää automaattisesti kokoa, keskittää ja hienosäätää videosignaalia aaltoilun ja vääristymän poistamiseksi.

HUOMAUTUS: Automaattinen säätö toimii useimpien tavallisten videokorttien kanssa. Jos tämä toiminto ei toimi LCD-näytölläsi, alenna silloin videon virkistystaajuus 60 Hz:iin ja aseta resoluutio sen esiasetettuun arvoon.

Advanced DCR (Edistynyt DCR)

Edistynyt DCR teknologia tunnistaa automaattisesti kuvasignaalin ja ohjaa älykkäästi taustavalon kirkkautta ja väriä mustan näyttämiseksi mustempana tummassa näkymässä ja valkoisen valkoisempana kirkkaassa ympäristössä.

Auto Detect (Tunnista autom.)

Jos nykyisessä tulolähteessä ei ole signaalia, näyttö vaihtaa automaattisesti seuraavaan tulovalintaan. Tämä toiminto on joissakin malleissa oletuksena pois käytöstä.

A

AMD FreeSync

AMD FreeSync™-teknologian käyttö tekee lopun nykivästä pelistä ja rikkoontuvista kuvista joustavalla, häiriöttömällä suorituskyvyllä melkein millä tahansa kuvanopeudella. Voidaksesi käyttää FreeSync-teknologiaa, varmista, että näyttö ja GPU FreeSync -valinnat on aktivoitu (*oletusasetus näytössä on Off (Pois päältä))

Seuraavassa on esitetty, kuinka FreeSync-näyttö otetaan käyttöön:

1. Varmista AMD:n web-sivustolta, että sinulla on FreeSync™-yhteensopiva AMD-tuote asennettuna tietokoneeseen ja lataa ilmainen, erityiselle tuotteellesi tarkoitettu FreeSync™-ohjain.
2. Aktivoi grafiikkasuorittimen FreeSync tietokoneellasi.
3. Aktivoi FreeSync FreeSync™-yhteensopivassa näytössä.

HUOMAUTUS:

1. Se ei tavallisesti toimi still-kuva- ja luotettavuustestiolosuhteissa. Näissä olosuhteissa näytöllä ilmenee ilmiöitä, kuten kuvan juuttumista ja välkyntää.

*FreeSync-näyttöalueet vaihtelevat mallin mukaan. Katso näyttösi alue näytön teknisistä tiedoista (osa 5).

B

Black stabilization (Musta stabilointi)

ViewSonicin Musta stabilointi tarjoaa parannetun näkyvyyden ja yksityiskohtaisuuden kirkastamalla tummia näkymiä.

Blue light filter (Sinisen valon suodatin)

Säätää suodatinta, joka estää korkea-energistä sinistä valoa turvallisemman käytön varmistamiseksi.

Käynnistysnäyttö

Käynnistyksenäytön poistaminen käytöstä poistaa näytössä näkyvän viestin näytöltä, kun käynnistät näytön.

Brightness (Kirkkaus)

Säätää näyttökuvan taustan mustan tasoja.

C

Color adjust (Värinsäätö)

Tarjoaa useita värinsäätötiloja väriasetusten säätämiseksi käyttäjän tarpeisiin sopiviksi.

ColorX

Säätää värialueen antaen käyttäjän säätää aluetta RGB- ja YUV-väriasetuksissa.

Color space (Väriavaruus)

Antaa käyttäjien valita, mitä väriavaruutta he haluavat käyttää näytön värilähtönä (RGB, YUV).

Color temperature (Värilämpötila)

Antaa käyttäjien valita määrätyt värilämpötila-asetukset katsomiskokemuksensa lisämukauttamiseen.

	Selitys
sRGB	Windows-järjestelmässä, digikameroissa ja internetissä käytetty vakioväriavaruus.
EBU	NTSC/EBU (PAL, SECOM) TV -toimialueen käyttämä EBU-väriavaruus
Native (Natiivi)	Native (Natiivi) on oletusvärilämpötila. Suositeltava yleiseen graafiseen suunnitteluun ja tavalliseen käyttöön.

Console

Säätää eron kuvan taustan (mustan taso) ja etualan (valkoinen taso) välillä.

Color adjustment functions (Värinsäätötoiminnot)

Tarkan ja täsmällisen värisuorituskyvyn tuottamiseksi itsenäiset värinsäätötoiminnot (Red (Punainen), Green (Vihreä), Blue (Sininen), Cyan (Syaani), Magenta ja Yellow (Keltainen)) antavat käyttäjien mukauttaa kunkin väriakselin sävyä ja värikylläisyyttä itsenäisesti vaikuttamatta muihin värilähtöihin .

C

Color Saturation

Adjusts the color depth of each color (red, green, blue, cyan, magenta and yellow)

Custom 1/2/3

Providing even more support, three customizable "custom" settings are available to help match individual preferences and adapt to every type of game on the market. Select one of the 'Custom' options (Custom 1/2/3) in the Menu and adjust the advanced options. After exiting the setting will automatically be saved under that particular "Custom" setting or rename the setting to your liking by selecting "Rename". You can access your saved 'GAME MODE' settings with the

Gaming Hotkey as well.

D

Näyttö

Alavalikko, jonka avulla käyttäjät voivat säätää näytön värejä ja kuvan säätöjä.

E

Selitys

Antaa lyhyen selityksen uusista teknisistä toiminnoista / ominaisuuksista monitorin OSD: ssä.

F

Fine tune (Hienosäätö)

Säätää analogisten signaalien virityksen.

Nopea / nopeampi / nopein / erittäin nopea

Eri tasot vasteajan säätö mukautetuille pelitoimille.

Koko

Kuvasuhde-asetus, joka pienentää tulokuvaa näytön täyttämiseksi.

Koko värinhallinta

RGB-värit säätyvät tietyille pelitoiminnoille. Voidaan säätää Pelitoiminnot

- Custom1 / 2/3 -tilassa tai Display-alivalikossa.

G

Peli-pikanäppäin

Nopea pääsy valikkoon, jossa pelaajat voivat valita haluamansa väriasetukset ja antaa pelaajille mahdollisuuden sopeutua jokaiseen pelikeskusteluun.

Pelitila Valitse

Alivalikko, jossa käyttäjät voivat valita pelitiloja pelin pikanäppäinvalikon ulkopuolelta.

Gaming Lite

Gaming Mode ViewSonic on kehitetty optimoimaan pelikokemus ei-kilpailukykyisille peleille, vähentämään monitorin lastaamista ja tehoa parantamaan pitkän aikavälin suorituskykyä.

Peliasetukset

Gaming-suuntautuneen OSD-suunnittelun, joka sisältää ennalta kalibroitujen FPS-, RTS- ja MOBA-pelien asetukset, integroidaan jokaiseen toimintatapaan, joka on räätälöity funktionaalisen pelin testauksen ja parhaan värin ja teknologian yhdistelmän kanssa. Pääset pelitilaan avaamalla ensin Päävalikko-asetus ja siirtymällä sitten "ViewMode", valitsemalla "Game" ja muuttamalla GAMER-asetuksesi sinne.

GAMMA

Antaa käyttäjän säätää manuaalisesti näytön harmaasävytasojen kirkkaustasoa. Valintoja on viisi: 1.8, 2.0, 2.2, 2.4 ja 2.6.

H

HUE (SÄVY)

Säädä kunkin värin sävy (Red (Punainen), Green (Vihreä), Blue (Sininen), Cyan (Syaani), Magenta ja Yellow (Keltainen)).

I

Kuvan säätö

Näyttää Kuvan säätö -valikon. Voit asettaa manuaalisesti lajikkeen Kuvanlaadun säätöjä. (Poistettu manuaalinen kuvan säätö)

Information (Tiedot)

Näyttää ajoituksen tilan (videosignaalin tulo), joka tulee tietokoneen grafiikkakortilta, LCD-näytön mallin numeron, sarjanumeron ja ViewSonic® web-sivuston URL:n. Katso näytönohjaimen käyttöoppaasta ohjeet resoluution ja virkistystaajuuden muuttamisesta (pystytaajuus).

HUOMAUTUS: VESA 1 024 x 768 @ 60 Hz (esimerkki) tarkoittaa, että resoluutio on 1 024 x 768 ja virkistystaajuus 60 Hertziä.

Input select (Tulosignaalin valinta)

Vaihtaa määrätyn näytön käytettävissä olevien eri tulovalintojen välillä.

M

Memory recall (Palauta tehdasasetukset)

Palauttaa säädöt takaisin tehdasasetuksiin, jos näyttö toimii tehtaan Esiasetetussa ajoitus tilassa, joka on lueteltu tämän käyttöoppaan teknisissä tiedoissa.

Poikkeus: Tämä ohjaus ei vaikuta muutoksiin, jotka on tehty Kielivalinta- tai Virta Lukitse -asetuksella

Monitor Hertz Cap

Monitorin hertz-ohjain, jonka avulla käyttäjät voivat valvoa, kuinka monta kehystä näyttö voi tuottaa. Näyttö asettaa korkin enimmäismäärän kehyksistä, jotka voidaan tehdä monitorista säästämään virtaa ja latausta näytön puolelta. Sen tarkoituksena on vähentää monitorin latausta ja virrankulutusta

O

Overscan (Yliskannaus)

Toiminnolla voidaan säätää näytön vastaanottaman tulosignaaliin kuvasuhdetta kuvan säätämiseksi sopivan kokoiseksi näyttöön.

OFFSET (SIIRTYMÄ)

Säätää mustan tasoja punaiselle, vihreälle ja siniselle.
Lisäys- ja siirtymätoiminnot antavat käyttäjän ohjata tarkasti valkotasapainoa kontrastia ja tummia näkymiä säädettäessä.

OSD Pivot (OSD-kääntö)

Asettaa näytön OSD-kuvaruutunäytön suunnan.

Valinnat	Selitys
Auto (Automaattinen)	OSD-valikko kääntyy G-anturin ansiosta automaattisesi sijoitettaessa pystysuuntaan.
0°	Aseta OSD-näyttö ilman kääntöä
+90°	Aseta OSD-näytön +90° kääntö
-90°	Aseta OSD-näytön -90° kääntö
180°	Aseta OSD-näytön 180° kääntö

R

Response time (Vasteaika)

Säätää vasteajan luoden tasaisia kuvia ilman jälkivarjoja, sumeutta tai haamukuvia. Matala vasteaika sopii täydellisesti useimmille grafiikka-intensiivisille peleille ja se tarjoaa hämmästyttävän visuaalisen laadun myös katsottaessa urheilua ja toimintaelokuvia. Valikon asettaminen "Ultra Fast (Huippunopea)"-tilaan on suositeltavaa.

Resolution notice (Tarkkuusilmoitus)

Ilmoitus ilmoittaa käyttäjille, että nykyinen näyttöresoluutio ei ole oikea natiiviresoluutio. Tämä ilmoitus tulee näkyviin näytön asetukset-ikkunaan, kun asetetaan näytön resoluutiota.

Recall (Palauta)

Palauttaa näytön Näyttötila-asetukset.

asettaa uudelleen

Palauttaa mukautetun pelitilan asetukset oletusarvoihin.

RampageX

Tämä asetus ohjaa punaisen valotuksen valaistusta näytön takaosassa

S

Setup menu (Asetusvalikko)

Säätää On-screen Display (OSD) -asetukset. Monet näistä asetuksista voivat aktivoida kuvaruutunäyttöilmoituksia niin, ettei käyttäjän tarvitse avata valikkoa uudelleen.

Skaalausasetus

"ViewScale" -asetusvalikossa osa näytön koosta voidaan säätää edelleen skaalausasetuksella. Näin käyttäjät voivat säätää valitun kuvasuhteen manuaalisesti vääristämättä tulostettua kuvaa.

Sharpness (Terävyys)

Säätää näytön terävyyttä ja kuvanlaatua.

Save as (Tallenna Nimellä)

OSD:n tallennustoiminto sijaitsee päävalikossa. Pääsijainteja on kolme, (KÄYTTÄJÄTILA 1, KÄYTTÄJÄTILA 2, KÄYTTÄJÄTILA 3), jotka antava käyttäjien tallentaa OSD-asetuksensa.

V

ViewMode (Näkymätila)

ViewSonicin ainutlaatuinen ViewMode-ominaisuus tarjoaa "Game (Peli)"-, "Movie (Elokuva)"-, "Web"-, "Text (Teksti)"- ja "Mono"-esiasetukset. Nämä esiasetukset on suunniteltu erityisesti tuottamaan optimoidun katsomiskokemuksen erilaisille näyttösovelluksille.

ViewScale

Pelaajilla on mahdollisuus säätää näytön kuvan kokoa näytössä, mikä mahdollistaa "parhaiten sopivan" skenaarion.

4-3. Lisäasetusten selitys

Nämä asetukset on selitetty OSD-valikko-osassa yllä. Niin toiminnallinen käyttö ja asetusohjeet ovat alla.

1. Rampage Response

Vaihe 1: Aktivoi OSD

Vaihe 2: Valitse "Gaming Settings" -valikko

Vaihe 3: Valitse "Custom 1/2/3"

Mukautetun 1/2/3 kohdan mukaan voit säätää hirmumyrskyasetusta hienosäätääksesi vasteaikaasi. Kun 5 asetusta on valittavissa, pelaajat voivat tarkasti valita kunkin skenaarion parhaiten sopivan. Jokainen asetus lisää vastausaikaa, jolloin pelaajat voivat sovittaa PC: nsä ja pelityypinsä ja luoda "parhaiten sopivan" skenaarion.

1 standardi
2 Nopea
3 Nopeammin
4 erittäin nopea
5 Nopein

2. Black Stabilization (Musta Stabilointi)

Vaihe 1: Aktivoi OSD

Vaihe 2: Valitse "Manual Image Adjust (Manuaalinen kuvan säätö)" -valikko

Vaihe 3: Valitse "Advanced Image Adjust (Edistynyt kuvansäätö)"-valikko

Vaihe 4: Valitse "Black Stabilization (Musta Stabilointi)"

Voit säätää asetusta nuolipainikkeilla tai valitsemalla numeroarvon välillä 1–10, jossa 1 on tummin ja 10 vaalein valinta-asetus.

3. AMD FreeSync

Vaihe 1: Aktivoi OSD

Vaihe 2: Valitse "Manual Image Adjust (Manuaalinen kuvan säätö)" -valikko

Vaihe 3: Valitse "Advanced Image Adjust (Edistynyt kuvansäätö)"-valikko

Vaihe 4: Valitse "AMD FreeSync"

AMD FreeSync -valinnan valitseminen Advanced Image Adjust (Edistynyt kuvansäätö)-valikossa aktivoi toiminnon VAIN näytön kautta (Varmistaaksesi, että Freesync on päällä, tarkista näytönohjaimen asetukset).

4. Monitor Hertz (Hz) Cap

Vaihe 1: Aktivoi OSD

Vaihe 2: Valitse "Gaming Settings" -valikko

Vaihe 3: Valitse "Custom 1/2/3"

Mukautetun 1/2/3 -osan avulla voit säätää monitorin Hertz Cap -asetusta hienosäätääksesi vasteaikaasi. Voit valita 5 asetusta, jotka pelaajat voivat täsmälleen sopia kunkin skenaarion parhaaseen sopivuuteen. Jokainen asetus rajoittaa monitorin tuotettua Hz: tä, jolloin pelaajat voivat sovittaa PC: nsä ja pelityyppinsä ja luoda parhaan mahdollisen skenaarion. Jos GPU ei pysty saavuttamaan 144 Hz, käyttäjät voivat säästää virtaa ja ladata näyttöään vähentämällä hertz-lähtöään.

*Huomautus

1. FreeSyncä voidaan käyttää vain alkuperäisessä 144 Hz: ssä
2. ViewScale ei ehkä tue kaikkia Hz-tasoja

Alkuperäinen (240 Hz)
60Hz
100Hz

5. ViewScale

Vaihe 1: Aktivoi OSD

Vaihe 2: Valitse "Gaming Settings" -valikko

Vaihe 3: Valitse "Custom 1/2/3" -valikko

Vaihe 4: Valitse "ViewScale"

ViewScale-sovelluksen käyttäjät voivat säätää nykyistä kuvasuhdettaan vastaamaan niiden käyttötapaa. Alla luetellut kuvasuhteet ovat alla. Jos käyttäjät valitsevat ViewScale-näkökulmamoodin, joka ei ole kotoa, se voi vaikuttaa käyttäjän kokemukseen.

Koko	Skaalaa syötetyn kuvan täyttämään näytön, tämä on oletusasetusvaihtoehto ja sopii ihanteellisesti 16: 9 -kuviin.
näkökohta	Sisään syötetyn kuvan saa täyttää näytön niin suuren kuin se voi kulkea ilman kuvan vääristymistä.
1 to 1 (1:1)	Kuva näkyy suoraan ilman skaalausta.
19" (4:3)	Simuloi sisäänrakennettua kuvaa 4: 3-kuvasuhteella ja 19 "näytön kokoa.
19”W (16:10)	Simuloi sisäänrakennettua kuvaa 16:10 kuvasuhteella ja 19 W "näytön kokoa.
21.5” (16:9)	Simuloi sisäänrakennettua kuvaa 16: 9-kuvasuhteella ja 21,5 "näytön kokoa
22”W(16:10	Simuloi sisäänrakennettua kuvaa 16:10-kuvasuhteella ja 22 "W: n näytön kokoa.
23.6”W (16:9)	Simuloi sisäänrakennettua kuvaa 16: 9-kuvasuhteella ja 23,6 tuuman näytön kokoa.
24”W (16:9)	Simuloi sisäänrakennettua kuvaa 16: 9-kuvasuhteella ja 24 "W -näytön kokoa.

4-4. Näytön asetusten hallinta

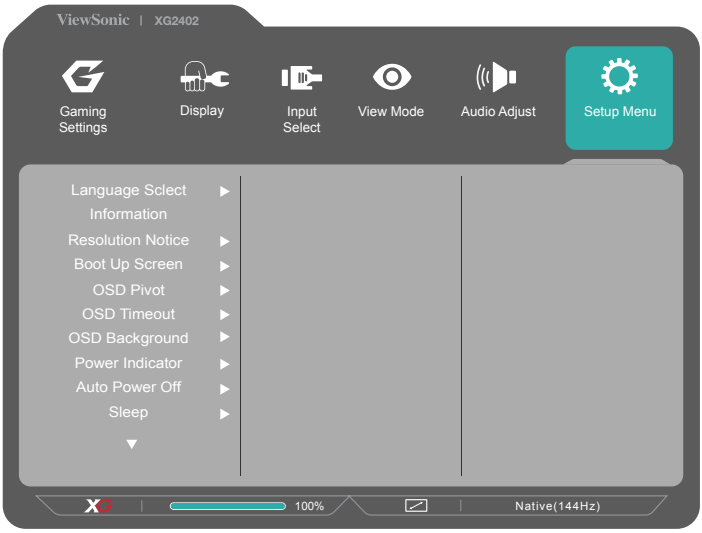

OSD Timeout (OSD:n viive)

OSD:n viivetoiminto antaa käyttäjän valita, kuinka kauan OSD pysyy näytöllä käyttämättömyyden jälkeen (sekunneissa).

OSD Background (OSD:n tausta)

OSD:n taustatoiminto antaa käyttäjän kytkeä OSD:n taustan pois päältä valitessaan ja säätäessään OSD-asetuksia.

Power Indicator (Virtamerkkivalo)

Virtamerkkivalo on valo, joka näyttää, onko näyttö päällä vai pois päältä

Auto Power Off (Automaattinen sammutus)

Automaattinen sammutus -toiminnon valitseminen antaa näytön sammuttaa virtansa määrätyn ajan kuluttua.

Sleep (Lepotila)

Tämä asetus antaa käyttäjän säätää käyttämättömyysajan ennen kuin näyttö siirtyy virransäästötilaan. Näyttö on "lepotilassa" tänä aikana.

Eco Mode (ECO-tila)

Antaa käyttäjän valita useista virrankulutukseen perustuvista tiloista.

DDC/CI (Display Data Channel Command Interface)

Tämän asetuksen aktivointi mahdollistaa näytön ohjauksen näytönohjaimella.

5. Tekniset tiedot

Näyttö	Tyyppi	TFT (ohutkalvotransistori), Aktiivimatriisi 1920 x 1080 -näyttö, 0,277 mm pikselijako
	Näytön koko	Metrinen: 60,97 cm Anglosaksinen: 24” (24” katsottavissa)
	Värisuodatin	RGB pystyjuovainen
	Lasipinta	Heijastamaton
Tulosignaali	Tahdistussignaali	HDMI (v2.0) (Ajoitus Enintään rajoitettu tuki 1920 x 1080 @144Hz) Digitaalinen TMDS (100 ohmia) f_h:55-196 kHz, f_v:30-144 Hz
Yhteensopivuus	PC Macintosh[1]	Enintään 1920 x 1080 lomittamaton (NI) Power Macintosh: Enintään 1920 x 1080 (Rajoitettujen näytönohjainten tukema)
Resoluutio[2]	Suositellut	1920 x 1080 @ 60 Hz
	tuetut	1920 x 1080 @ 144 Hz, 120Hz, 100Hz 1680 x 1050 @ 60 Hz 1440 x 900 @ 60 Hz 1280 x 1024 @ 60, 75 Hz 1024 x 768 @ 60, 70, 75 Hz 800 x 600 @ 56, 60, 72, 75 Hz 640 x 480 @ 60, 72, 75 Hz 720 x 400 @ 70 Hz

Virta	Jännite	100-240 VAC, 50/60 Hz (automaattinen kytkentä)
Kuva-ala	Täyspyyhkäisy	531,36 mm (L) x 298,89 mm (K) 20,92” (L) x 11,77” (K)
Käyttöympäristö	Lämpötila Kosteus Korkeus merenpinnasta	0 °C to +40 °C 20% to 90% (ei tiivistymistä) 5,000 m asti
Varastointiympäristö	Lämpötila Kosteus Korkeus merenpinnasta	-20 °C to +60 °C 5% to 90% (ei tiivistymistä) 12,000 m asti
Mitat	Fyysiset	566 mm (L) x 530,2 mm (K) x 239,2 mm (S) 22,28" (L) x 20,87" (K) x 9,42" (S)
Seinäkiinnitys		

Maksimi-kuorma	Reikäkuvio (L x K; mm)	Liit-tymälevy (L x K x S)	Levyn reikä	Ruuvien määrä ja tekniset tiedot
14kg	100mm x 100mm	115 mm x 115 mm x 2.6 mm	Ø 5mm	4 piece M4 x 10mm

Paino	Fyysiset	14,8 lb (6,7 kg)
Virransäästötilat	Päällä pois päältä	27,6W (Tyypillinen) w / o usb ja takakannen LED-valo <0,5W

[1] Macintosh-tietokoneet, jotka ovat G3:tä aiempia, tarvitsevat ViewSonic® Macintosh-sovittimen. Sovittimen voi tilata ViewSonic.

[2] Älä aseta tietokoneen näytönohjainta ylittämään näitä ajoitustiloja; se voi johtaa LCD-näytön pysyvään vahingoittumiseen.

[3] Käytä ainoastaan ViewSonic®:in verkkolaitetta tai hyväksyttyä virtalähdettä.

[4] Testiolosuhteet noudattavat EEI-standardia

6. Vianmääritys

Ei virtaa

- Varmista, että virtapainike (tai -kytkin) on päällä.
- Varmista, että AC-virtajohto on varmasti liitetty näyttöön.
- Varmista, että pistorasia toimii asianmukaisesti kytkemällä jonkin toisen sähkölaitteen (kuten radion) pistorasiaan.

Virta on päällä, mutta näytössä ei ole kuvaa

- Varmista, että näytön mukana toimitettu videokaapeli on kunnolla liitetty videon lähtöporttiin tietokoneen takana. Jos videokaapelin toista päätä ei ole liitetty pysyvästi näyttöön, liitä se kunnolla näyttöön.
- Säädä kirkkaus ja kontrasti.
- Macintosh-käyttäjät, joiden tietokone on vanhempi kuin G3, tarvitsevat Macintoshsovittimen.

Virheelliset tai epätavalliset värit

- Jos jokin väreistä (punainen, vihreä tai sininen) puuttuu, varmista, että videokaapeli on tiukasti kytketty. Kaapeliliittimen löysät tai rikkinäiset piikit voivat haitata liitäntää.
- Liitä näyttö toiseen tietokoneeseen.
- Jos tietokoneessa on vanha grafiikkakortti, ota yhteys ViewSonic® saadaksesi DDC-sovittimen.

Ohjauspainikkeet eivät toimi

- Paina vain yhtä painiketta kerrallaan.

7. Puhdistus ja ylläpito

Näytön puhdistaminen

- VARMISTA, ETTÄ NÄYTTÖ ON SAMMUTETTU.
- ÄLÄ KOSKAAN SUIHKUTA TAI KAADA NESTETTÄ SUORAAN KUVARUUDULLE TAI KOTELOON.

Näytön puhdistus:

1. Pyyhi kuvaruutu puhtaalla, pehmeällä, nukattomalla liinalla. Liina poistaa pölyn ja muut hiukkaset.
2. Jos kuvaruutu ei puhdistu, laita pieni määrä ei-ammoniakkipitoista, alkoholitonta lasinpuhdistusainetta puhtaaseen, pehmeään, nukattomaan liinaan ja pyyhi kuvaruutu.

Kotelon puhdistus:

1. Käytä pehmeää, kuivaa liinaa.
2. Jos kuvaruutu ei puhdistu, laita pieni määrä ei-ammoniakkipitoista, alkoholitonta, hankaamatonta ja mietoa pesuainetta puhtaaseen, pehmeään ja nukattomaan liinaan ja pyyhi kotelon pinta.

Vastuuvapauslauseke

- ViewSonic® ei suosittele käyttämään mitään ammoniakki- tai alkoholipohjaisia puhdistimia näyttöruudelle tai kotelolle. Joidenkin kemiallisten puhdistimien on raportoitu vahingoittavan näytön ruutua ja/tai koteloa.
- ViewSonic ei ole vastuussa vahingoista, jotka johtuvat ammoniakkia tai alkoholia sisältävien puhdistusaineiden käytöstä.

Vaara:

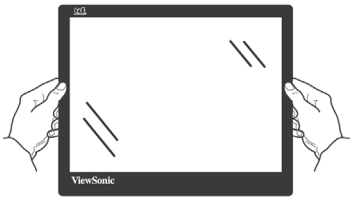

Käsittele näyttöä vain reunoista kiinni pitäen.

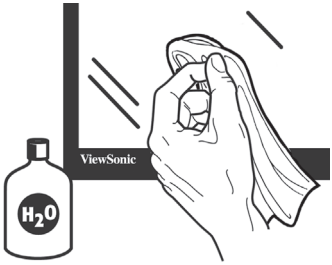

Puhdista vedellä kostutetulla pehmeällä liinalla.

8. Hyväksyntä yhdysvalloissa

HUOMAUTUS: Tässä osassa käsitellään kaikki säädöksiin liittyvät, asiaan kuuluvat vaatimukset ja ilmoitukset. Vahvistetut vastaavat sovellettavat kohdat viittaavat arvokilven tietoihin ja laitteen asiaan kuuluviin merkintöihin.

8-1. FCC-säädöstenmukaisuusilmoitus

Tämä laite täyttää FCC-määräysten osan 15 vaatimukset. Käyttö on alistettu seuraavalle kahdelle ehdolle: (1) tämä laite ei voi aiheuttaa haitallisia häiriöitä, ja (2) tämän laitteen täytyy hyväksyä minkä tahansa vastaanotetun häiriön, mukaanlukien häiriön, joka voi aiheuttaa ei-halutun toiminnon.

Tämä laite on testattu ja todettu olevan FCC:n sääntöjen kohdan 15 digitaalilaitteiden luokituksen B mukainen. Nämä rajat on suunniteltu antamaan kotikäytössä riittävän suojan vahingollisia sivuvaikutuksia vastaan. Tämä laite tuottaa, käyttää ja voi säteillä radiotaajuista energiaa ja jos sitä ei ole asennettu tai käytetä ohjeiden mukaisesti, se voi aiheuttaa häiriöitä radioliikenteeseen. Ei ole kuitenkaan takeita siitä ettei yksittäisestä asennuksessa esiintyisi häiriöitä. Jos laite aiheuttaa häiriöitä radio- tai tvlähetyksiin, ne voidaan varmistaa kytkemällä laite pois päältä ja takaisin päälle.

Häiriöiden poistamiseksi suositellaan seuraavia toimenpiteitä:

- Vaihda vastaanottimen antennin asentoa ja paikkaa.
- Siirrä laite kauemmaksi vastaanottimesta.
- Liitä laite pistorasiaan, joka kuuluu eri piiriin kuin vastaanottimen pistorasia.
- Ota yhteyttä myyjään tai kokeneeseen radio/TV-asentajaan.

Varoitus: Sinua varoitetaan, että muutokset tai muunnelmat, joita yhdenmukaisuudesta vastaava osapuoli ei nimenomaisesti ole hyväksynyt, voivat mitätöidä valtuutesi käyttää laitteistoa.

8-2. Industry Canada -ilmoitus

CAN ICES-3 (B)/NMB-3(B)

8-3. CE-yhdenmukaisuus eurooppalaisia maita varten

Tämä laite on sähkömagneettista yhteensopivuutta (EMC) koskevan direktiivin 2014/30/EU ja matalajännitedirektiivin 2014/35/EU mukainen.

Seuraava koskee vain Euroopan Unionin (EU) jäsenmaita:

Oikealla näkyvä tunnus vastaa sähkö- ja elektroniikkalaiteromun jätehuoltoa (WEEE) koskevaa direktiiviä 2012/19/EU. Tällä tunnuksella merkittyjä laitteita ei saa hävittää talousjätteiden mukana vaan ne on vietävä hävitettäväksi paikkakunnalla olevaan keräys- tai palautuspisteeseen paikallisten säädösten mukaisesti.

8-4. Selvitys RoHS2-yhteensopivuudesta

Tämä tuote on suunniteltu sekä valmistettu Euroopan parlamentin ja neuvoston 2011/65/EU-direktiivin mukaan koskien tiettyjen myrkyllisten aineiden käytön rajoittamista sähkö- ja elktroniikkalaitteistossa (RoHS2-direktiivi) ja se täyttää Euroopan Teknisen komission (TAC) asettamat enimmäipitoisuudet alla olevan kaavion mukaan:

Aine	Ehdotettu enimmäispitoisuus	Todellinen pitoisuus
Lyijy (Pb)	0,1%	< 0,1%
Elohope (Hg)	0,1%	< 0,1%
Kadmium (Cd)	0,01%	< 0,01%
Kuudenarvoinen kromi (Cr^{6+})	0,1%	< 0,1%
Polybromibifenyyli (PBB)	0,1%	< 0,1%
Polybromidifenyylieetteri (PBDE)	0,1%	< 0,1%

Tietyt komponentit ovat vapautettuja yllä olevan listan pitoisuuksista RoHS2-direktiivin liitten III mukaisesti.

Esimerkkejä tälläisistä vapautetuista komponenteista ovat:

1. Elohopean määrä kylmäkatodiloisteputkissa ja ulkoelektrodiloisteputkissa (CCFL ja EEFL) erikoistarkoituksiin eivät ylitä arvoja (lamppua kohti):

   (1) Lyhyt pituus (≦500 mm): maksimi 3,5 mg lamppua kohti.

   (2) Keskivälin pituus (＞500 mm ja ≦1.500 mm): maksimi 5 mg lamppua kohti.

   (3) Pitkä pituus (＞1.500 mm): maksimi 13 mg lamppua kohti.
2. Lyijy katodisädeputkien lasissa.
3. Lyijyn määrä lasisissa loisteputkissa ei ylitä 0,2 % painosta.
4. Lyijy alumiinin seososana sisältää painosta enintään 0,4 %.
5. Kupari seososana sisältää painosta enintään 4 %.
6. Lyijy korkea sulamislämpötila -tyyppisissä juotteissa (eli lyijypohjaisissa seoksissa, jotka sisältävät 85 % painosta tai enemmän lyijyä).
7. Sähkö- ja elektroniikkaosat, jotka sisältävät lyijyä lasissa tai keramiikassa muussa kuin eristävässä keramiikassa kondensaattoreissa, esim. pietsoelektronisissa laitteissa tai lasi- tai keramiikkamatriisiyhdisteessä.

8-5. Tuotteen hävittäminen sen elinkaaren lopussa

ViewSonic kunnioittaa ympäristöä ja on sitoutunut työskentelemään ja elämään vihreästi. Kiitos, kun osallistut älykkäämpään, vihreämpään tietojenkäsittelyyn. Katso lisätietoja ViewSonicin web-sivustolta.

Yhdysvallat ja Kanada:

http://www.viewsonic.com/company/green/recycle-program/

Eurooppa:

http://www.viewsoniceurope.com/eu/support/call-desk/

Taiwan:

http://recycle.epa.gov.tw/recycle/index2.aspx

9. Copyright-tiedot

Copyright © ViewSonic Corporation, 2017. Kaikki oikeudet pidätetään.

Macintosh ja Power Macintosh ovat Apple Inc:n rekisteröityjä tavaramerkkejä.

Microsoft, Windows ja Windows logo ovat Microsoft Corporationin rekisteröityjä tavaramerkkejä Yhdysvalloissa ja muissa maissa.

ViewSonic ja kolmen linnun logo ovat ViewSonic Corporationin rekisteröityjä tavaramerkkejä.

VESA on Video Electronics Standards Associationin rekisteröity tavaramerkki. DPMS, DisplayPort ja DDC ovat VESA:n tavaramerkkejä.

ENERGY STAR® on U.S. Environmental Protection Agencyn (EPA) rekisteröity tavaramerkki.
ENERGY STAR® -kumppanina ViewSonic Corporation on määrittänyt, että tämä tuote täyttää ENERGY STAR® -vaatimukset energiankulutuksen osalta.

Vastuuvapauslauseke: ViewSonic Corporation ei ole vastuussa tämän oppaan teknisistä tai painovirheistä tai puutteista eikä satunnaisista tai välillisistä vahingoista, jotka johtuvat tämän materiaalin toimittamisesta tai tämän tuotteen toimivuudesta tai käytöstä.

Jatkuvan tuotekehittelyn johdosta ViewSonic Corporation pidättää oikeuden muuttaa tuotteen teknisiä tietoja ilman eri ilmoitusta. Tämän asiakirjan sisältämiin tietoihin voidaan tehdä muutoksia ilman eri ilmoitusta.

Tämän asiakirjan osia ei saa kopioida, jäljentää tai välittää millään tavalla mihinkään tarkoitukseen ilman ViewSonic Coprorationin etukäteen antamaa kirjallista lupaa.

Asiakastuki

Katso alla olevasta taulukosta teknisen tuen tai tuotetuen yhteystiedot tai ota yhteyttä jälleenmyyjääsi.

HUOMAUTUS: Tarvitset tuotteen sarjanumeron.

Asia pacific			
Country/ Region	**Website**	**T= Telephone C = CHAT ONLINE**	**Email**
ViewSonic Corporation	http://www.viewsonic.com.tw/	T= 886 2 2246 3456 F= 886 2 2249 1751 Toll Free= 0800-899880	service@tw.viewsonic.com
China	www.viewsonic.com.cn	T= 4008 988 588	service.cn@cn.viewsonic.com
Hong Kong	www.hk.viewsonic.com	T= 852 3102 2900	service@hk.viewsonic.com
Macau	www.hk.viewsonic.com	T= 853 2840 3687	service@hk.viewsonic.com
Japan	www.viewsonicjapan.co.jp	T= 0120 341 329	service@jp.viewsonic.com
Korea	ap.viewsonic.com/kr/	T= 080 333 2131	service@kr.viewsonic.com
India	www.in.viewsonic.com	T= 1800 419 0959	service@in.viewsonic.com
Singapore/ Malaysia/ Thailand	www.ap.viewsonic.com	T= 65 6461 6044	service@sg.viewsonic.com
Europe			
Europe	www.viewsoniceurope.com	http://www.viewsoniceurope.com/eu/support/call-desk/	
Arabia	ap.viewsonic.com/me/	اتصل بالدعم عبر الإنترنت	
България	www.viewsoinceurope.com	http://www.viewsoniceurope.com/eu/support/call-desk/	service_bg@viewsoniceurope.com
Hrvatska	www.viewsoinceurope.com	http://www.viewsoniceurope.com/eu/support/call-desk/	service_hr@viewsoniceurope.com
Česká Republika	www.viewsoniceurope.com	http://www.viewsoniceurope.com/eu/support/call-desk/	service_cz@viewsoniceurope.com
Nederland	www.viewsoniceurope.com	http://www.viewsoniceurope.com/eu/support/call-desk/	service_nl@viewsoniceurope.com
Suomi	www.viewsoniceurope.com	http://www.viewsoniceurope.com/eu/support/call-desk/	service_fi@viewsoniceurope.com
France et autres pays francophones en Europe	www.viewsoniceurope.com/fr/	www.viewsoniceurope.com/fr/support/call-desk/	service_fr@viewsoniceurope.com
Canada	www.viewsonic.com	T (Numéro vert)= 1-866-463-4775	service.ca@viewsonic.com

Suisse	www.viewsoniceurope.com/de/	www.viewsoniceurope.com/de/support/call-desk/	service_ch@viewsoniceurope.com
Belgique (Français)	www.viewsoniceurope.com/fr/	www.viewsoniceurope.com/fr/support/call-desk/	service_be@viewsoniceurope.com
Luxembourg (Français)	www.viewsoniceurope.com/fr/	www.viewsoniceurope.com/fr/support/call-desk/	service_lu@viewsoniceurope.com
Deutschland	www.viewsoniceurope.com/de/	www.viewsoniceurope.com/de/support/call-desk/	service_deu@viewsoniceurope.com
Österreich	www.viewsoniceurope.com/de/	www.viewsoniceurope.com/de/support/call-desk/	service_at@viewsoniceurope.com
Schweiz (Deutsch)	www.viewsoniceurope.com/de/	www.viewsoniceurope.com/de/support/call-desk/	service_ch@viewsoniceurope.com
Ελλάδα	www.viewsoniceurope.com	http://www.viewsoniceurope.com/eu/support/call-desk/	service_gr@viewsoniceurope.com
Magyar Köztársaság	www.viewsoniceurope. com	http://www.viewsoniceurope.com/eu/support/call-desk/	service_hu@viewsoniceurope.com
Italia e altri paesi di lingua italiana in Europa	www.viewsoniceurope. com	http://www.viewsoniceurope.com/eu/support/call-desk/	service_it@viewsoniceurope.com
Spain	www.viewsoniceurope.com/es/	www.viewsoniceurope.com/es/support/call-desk/	service_es@viewsoniceurope.com
Latinoamérica (México)	www.viewsonic.com/la/	T= 001-8882328722	soporte@viewsonic.com
Italia e altri paesi di lingua italiana in Europa	www.viewsoniceurope.com	http://www.viewsoniceurope.com/eu/support/call-desk/	service_it@viewsoniceurope.com
Polska i inne kraje Europy Centralnej	www.viewsoniceurope.com	http://www.viewsoniceurope.com/eu/support/call-desk/	service_pl@viewsoniceurope.com
Portugal	www.viewsoniceurope.com	http://www.viewsoniceurope.com/eu/support/call-desk/	service_pt@viewsoniceurope.com
România	www.viewsoinceurope.com	http://www.viewsoniceurope.com/eu/support/call-desk/	service_ro@viewsoniceurope.com
Россия	www.viewsoniceurope.com/ru/	www.viewsoniceurope.com/ru/support/call-desk/	service_ru@viewsoniceurope.com
Беларусь (Русский)	www.viewsoniceurope.com/ru/	www.viewsoniceurope.com/ru/support/call-desk/	service_br@viewsoniceurope.com
Латвия (Русский)	www.viewsoniceurope.com/ru/	www.viewsoniceurope.com/ru/support/call-desk/	service_lv@viewsoniceurope.com
Srbija	www.viewsoniceurope.com	http://www.viewsoniceurope.com/eu/support/call-desk/	service_rs@viewsoniceurope.com
Slovensko	www.viewsoinceurope.com	http://www.viewsoniceurope.com/eu/support/call-desk/	service_sk@viewsoniceurope.com
Slovenija	www.viewsoinceurope.com	http://www.viewsoniceurope.com/eu/support/call-desk/	service_si@viewsoniceurope.com
Sverige	www.viewsoniceurope.com	http://www.viewsoniceurope.com/eu/support/call-desk/	service_se@viewsoniceurope.com

Türkiye	http://www.viewsoniceurope.com/tr/	www.viewsoniceurope.com/tr/support/call-desk/	service_tr@viewsoniceurope.com
Україна	www.viewsoniceurope.com	http://www.viewsoniceurope.com/eu/support/call-desk/	service_ua@viewsoniceurope.com
America			
Australia New Zealand	www.viewsonic.com.au	AUS= 1800 880 818 NZ= 0800 008 822	service@au.viewsonic.com
Canada	www.viewsonic.com	T= 1-866-463-4775	service.ca@viewsonic.com
Latin America (Argentina)	www.viewsonic.com/la/	C= http://www.viewsonic.com/la/soporte/servicio-tecnico	soporte@viewsonic.com
Latin America (Chile)	www.viewsonic.com/la/	C= http://www.viewsonic.com/la/soporte/servicio-tecnico	soporte@viewsonic.com
Latin America (Columbia)	www.viewsonic.com/la/	C= http://www.viewsonic.com/la/soporte/servicio-tecnico	soporte@viewsonic.com
Latin America (Mexico)	www.viewsonic.com/la/	C= http://www.viewsonic.com/la/soporte/servicio-tecnico	soporte@viewsonic.com
Nexus Hightech Solutions, Cincinnati #40 Desp. 1 Col. De los Deportes Mexico D.F. Tel: 55) 6547-6454 55)6547-6484 Other places please refer to http://www.viewsonic.com/la/soporte/servicio-tecnico#mexico			
Latin America (Peru)	www.viewsonic.com/la/	C= http://www.viewsonic.com/la/soporte/servicio-tecnico	soporte@viewsonic.com
Middle East	ap.viewsonic.com/me/	Contact your reseller	service@ap.viewsonic.com
Puerto Rico & Virgin Islands	www.viewsonic.com	T= 1-800-688-6688 (English) C= http://www.viewsonic.com/la/soporte/servicio-tecnico	service.us@viewsonic.com soporte@viewsonic.com
South Africa	ap.viewsonic.com/za/	Contact your reseller	service@ap.viewsonic.com
United States	www.viewsonic.com	T= 1-800-688-6688	service.us@viewsonic.com

Rajoitettu takuu

ViewSonic®-näyttö

Mitä takuu kattaa:

ViewSonic takaa, että sen tuotteissa ei ilmene materiaalivikoja tai työn laadusta johtuvia vikoja takuuaikana. Jos tuotteessa osoittautuu olevan materiaalivika tai työn laadusta johtuva vika takuuaikana, ViewSonic korjaa tuotteen tai korvaa sen samanveroisella tuotteella oman harkintansa mukaan. Vaihtotuote tai vaihto-osat voivat sisältä uudelleen valmistettuja tai uusittuja osia tai komponentteja.

Kuinka kauan takuu on voimassa:

ViewSonic–näytöille myönnetään 1 ja 3 vuoden välillä oleva takuu riippuen ostomaastasi, kaikille osille mukaan lukien valolähteen ja kaiken työn ensimmäisen kuluttajan ostopäivästä lähtien

Ketä takuu suojaa:

Tämä takuu on voimassa vain tuotteen ensimmäiselle ostajalle.

Mitä tämä takuu ei kata:

1. Tuotetta, jonka sarjanumero on hangattu pois, muutettu tai poistettu.
2. Vahinkoja, vaurioita tai viallista toimintaa, joka aiheutuu seuraavista tekijöistä:
   a. Onnettomuus, vä rinkäyttö, huolimattomuus, tulipalo, vesi, salama tai muut luonnonilmiöt, luvaton tuotteen muuntelu tai tuotteen mukana toimitettujen ohjeiden laiminlyönti.
   b. Tuotteen vahingoittuminen kuljetuksen aikana.
   c. Tuotteen poisto tai asennus.
   d. Tuotteen ulkoiset tekijät, kuten sähkövirran vaihtelut tai katkeaminen.
   e. Muiden kuin ViewSonic teknisiä erittelyjä vastaavien osien tai tarvikkeiden käyttö.
   f. Normaali kuluminen.
   g. Mikä tahansa muu syy, joka ei liity tuotteen tekovikaan.
3. Tuotteet joissa ilmenee ns. “kuvan palamis”-tila, joka on seurausta siitä että liikkumaton kuva on ollut näytöllä liian pitkään.
4. Hinnat irrottamiselle, asennukselle, kuljetukselle yhteen suuntaan, vakuutukselle ja asennuspalveluille.

Kuinka saat palvelua:

1. Pyydä tietoja takuunalaisesta huollosta ottamalla yhteyttä ViewSonic in asiakastukeen (Katso Asiakaspalvelu -sivulta). Sinun on annettava tuotteen sarjanumero.
2. Takuunalaisen huollon saamiseksi sinun on annettava seuraavat tiedot: (a) alkuperäinen päivätty ostotosite, (b) nimesi, (c) osoitteesi, (d) ongelman kuvaus ja (e) tuotteen sarjanumero.
3. Vie tai lähetä tuote rahti maksettuna alkuperäisessä pakkauksessa valtuutettuun ViewSonic huoltokeskukseen tai ViewSonicille.
4. Pyydä lisätietoja tai lähimmän ViewSonic-huoltokeskuksen osoite ViewSonicilta.

Implisiittisiä takuita koskeva rajoitus:

Tässä kuvatun takuun lisäksi ei ole olemassa mitä n muita takuita, ei ilmaistuja eikä oletettuja, mukaan lukien oletettu takuu myytävyydestä ja sopivuudesta johonkin tiettyyn tarkoitukseen.

Vahinkojen poissulkeminen:

Viewsonic in vastuu rajoittuu tuotteen korjauksen tai korvauksen hintaan. Viewsonic ei ole vastuussa seuraavista:

1. Toiseen tuotteeseen kohdistuva vahinko, joka aiheutuu tuotteen valmistusviasta, vahingot, jotka perustuvat epämukavuuteen, tuotteen käytön menetykseen, ajan menetykseen, voittojen menetykseen, liikemahdollisuuden menetykseen, liikearvon menetykseen, liikesuhteiden keskeytykseen tai muuhun kaupalliseen menetykseen, vaikka sellaisten vahinkojen mahdollisuudesta olisi ilmoitettu.
2. Mitk n muut vahingot, joko satunnaiset, seurannaiset tai muunlaiset.
3. Mik n asiakasta tai kolmatta osapuolta vastaan esitetty korvausvaatimus.
4. Muiden kuin ViewSonic valtuuttamien henkilöiden tekemät korjaukset tai korjausyritykset.

Valtion lain voimassaolo:

Tämä takuu antaa sinulle tietyt lailliset oikeudet. Sinulla voi olla myös muita oikeuksia, jotka vaihtelevat hallintoalueittain. Joillakin hallintoalueilla ei sallita oletettujen takuiden rajoituksia ja/tai satunnaisten tai seurannaisten vahinkojen poissulkua, joten yllä olevat rajoitukset ja poissulkemiset eivät välttämättä koske sinua.

Myynti USA: n ja Kanadan ulkopuolella:

Pyydä takuutietoja ja huoltoa ViewSonicin USA:n ja Kanadan ulkopuolella myydyille tuotteille ottamalla yhteyttä ViewSoniciin tai paikalliseen ViewSonicin jälleenmyyjä n.

Tmn tuotteen takuuaika Manner-Kiinassa (Hong Kongia, Macaota ja Taiwania lukuunottamatta) on Huoltotakuukortin ehtojen alainen.

Täydelliset tiedot Euroopassa ja Venäjällä myönnetyistä takuista löytyvät osoitteesta www.viewsoniceurope.com kohdasta Support/ Warranty Information.

Display Warranty Term Template In UG
VSC_TEMP_2007

ViewSonic®